ТИПОВЫЕ СТРОИТЕЛЬНЫЕ КОНСТРУКЦИИ, ИЗДЕЛИЯ И УЗЛЫ

СЕРИЯ 1.020.1-7

КОНСТРУКЦИИ КАРКАСА МЕЖВИДОВОГО ПРИМЕНЕНИЯ ДЛЯ МНОГОЭТАЖНЫХ ОБЩЕСТВЕННЫХ ЗДАНИЙ И ВСПОМОГАТЕЛЬНЫХ ЗДАНИЙ ПРОМЫШЛЕННЫХ ПРЕДПРИЯТИЙ

ВЫПУСК 3-2

РИГЕЛИ

АРМАТУРНЫЕ И ЗАКЛАДНЫЕ ИЗДЕЛИЯ

РАБОЧИЕ ЧЕРТЕЖИ

25493

ЗАВОД ЖБИ

ТИПОВЫЕ СТРОИТЕЛЬНЫЕ КОНСТРУКЦИИ, ИЗДЕЛИЯ И УЗЛЫ

СЕРИЯ 1.020.1-7

КОНСТРУКЦИИ КАРКАСА МЕЖВИДОВОГО ПРИМЕНЕНИЯ ДЛЯ МНОГОЭТАЖНЫХ ОБЩЕСТВЕННЫХ ЗДАНИЙ И ВСПОМОГАТЕЛЬНЫХ ЗДАНИЙ ПРОМЫШЛЕННЫХ ПРЕДПРИЯТИЙ

ВЫПУСК 3-2

РИГЕЛИ
АРМАТУРНЫЕ И ЗАКЛАДНЫЕ ИЗДЕЛИЯ

РАБОЧИЕ ЧЕРТЕЖИ

РАЗРАБОТАНЫ
ЦНИИП РЕКОНСТРУКЦИИ ГОРОДОВ

ДИРЕКТОР ИНСТИТУТА	В.И.ЛЕПСКИЙ
НАЧАЛЬНИК ОТДЕЛА	Б.Н.ВОЛЫНСКИЙ
ЗАВ.ОТДЕЛОМ	В.Л.МОРОЗЕНСКИЙ
ЗАВ.СЕКТОРОМ	А.СЕМЧЕНКОВ
ЗАВ.СЕКТОРОМ	Б.КАРАБАНОВ

УТВЕРЖДЕНЫ ПРИКАЗОМ 246
ГОСКОМАРХИТЕКТУРЫ ПРИ ГОССТРОЕ СССР
ОТ 14 ДЕКАБРЯ 1990 Г.

25493 2

Обозначение документа	Наименование	Стр.
1.020 1-7 3-2-ТТ	Технические требования	3
-К1	Каркасы укрупнительной	
	сборки СКР-1, СКР-2	4
-К2	Каркас укрупнительной сборки СКР-3	4
-К3	Каркас укрупнительной сборки СКР-4	5
-К4	Каркасы укрупнительной	
	сборки СКР-5, СКР-6	5
-К5	Каркасы укрупнительной	
	сборки СКР-7, СКР-8, СКР-9	6
-К6	Каркасы укрупнительной	
	сборки СКР-10, СКР-11	6
-К7	Каркасы КР-1, КР-2	7
-К8	Каркасы КР-3, КР-4	7
-К9	Каркасы КР-5, КР-6	8
-К10	Каркасы КР-7, КР-8	8
-К11	Каркасы КР-9, КР-10	9
-К12	Каркасы КР-11, КР-12	9
-К13	Сетки С-1, С-3	10
-К14	Сетки С-4, С-6	10
-К15	Сетки С-5, С-7	11
-К16	Сетки С-2, С-9	11
-К17	Сетки С-8, С-10, С-11	12
-К18	Сетки С-12, С-13, С-14	12
-К19	Сетки С-15, С-16	13
-К20	Сетка С-17	13

Обозначение документа	Наименование	Стр
1.020. 1-7 3-2-К21	Изделия закладные сборные	
	СМН-1, СМН-2	14
-К22	Изделия закладные МН-1, МН-2	14
-К23	Изделие закладное МН-3	15
-К24	Изделие закладное МН-4 МН-5	15
-К25	Изделия закладные МН-6, МН-7	16
-К26	Изделие закладное МН-8	16
-К27	Изделие закладное МН-9	17
-К28	Изделие закладное МН-10	17
-К29	Изделие закладное МН-11	18
-К30	Спираль СПР-1	18
-К31	Стержни гнутые СГ-1, СГ-2	19
-К32	Стержень гнутый СГ-3	19
-К33	Стержень гнутый СГ-4	20
-К34	Стержни гнутые СГ-5, СГ-6, СГ-7.	20
-К35	Стержень гнутый СГ-8	21
-К36	Петля строповочная СП-1	21

Инв. N подл. | Подп. и дата | Взам. инв. N

Нач. отд.	Болынский		
Гл. инж.	Шац		
Гл. спец.	Острова		
Гл. спец.	Осина		
Исполн.	Лукина		

1.020.1-7. 3-2

Содержание

Стадия	Лист	Листов
Р		1

ЦНИИП реконструкции городов

25493 3

Настоящий выпуск содержит рабочие чертежи плоских арматурных изделий и закладных изделий ригелей по серии 1.020.1-7. выпуск 3-1, рассчитанных на серийное изготовление на типовом и нестандартном оборудовании заводов железобетонных конструкций и специальных механических заводах.

В состав арматурных изделий входят: каркасы, сетки, отдельные гнутые стержни, а также каркасы укрупнительной сборки.

Сварные и закладные изделия должны удовлетворять требованиям ГОСТ 10922-75 „Арматурные изделия и закладные детали сварные для железобетонных конструкций."

Все сварные соединения следует выполнять в соответствии с ГОСТ 14098-85 „Соединения сварные арматуры и закладных деталей железобетонных конструкций."

Марка стали для пластин закладных изделий должна назначаться в конкретном проекте в соответствии с приложением 2(п.Iа) СНиП 2.03.01-84 в зависимости от температуры наружного воздуха.

В спецификациях и выборках не учтен расход стали на осадку анкеров закладных изделий в процессе сварки втавр, который составляет до 2% расхода стали на эти анкера.

Указания по технологии изготовления, сборке, сварке арматурных изделий и закладных изделий см. серию 1.020-1/87. Вып 0-7.

ЗАВОДА ЖБИ

Нач отд	Волынский		
Н контр	Сасильева		
Гл конст	Шац		
ГИП	Острова		
ГИП	Осина		

1.020.1-7. 3-2-ТТ

Технические требования

Стадия	Лист	Листов
Р		1

ЦНИИП реконструкции городов

Инв.№ подл | Подпись и дата | Взам инв№

САПР ЦНИИП — ТАП СП — ВЕД. ИНЖ. ВИНОКУР, ВЕД. ИНЖ. БУРЛАКОВА

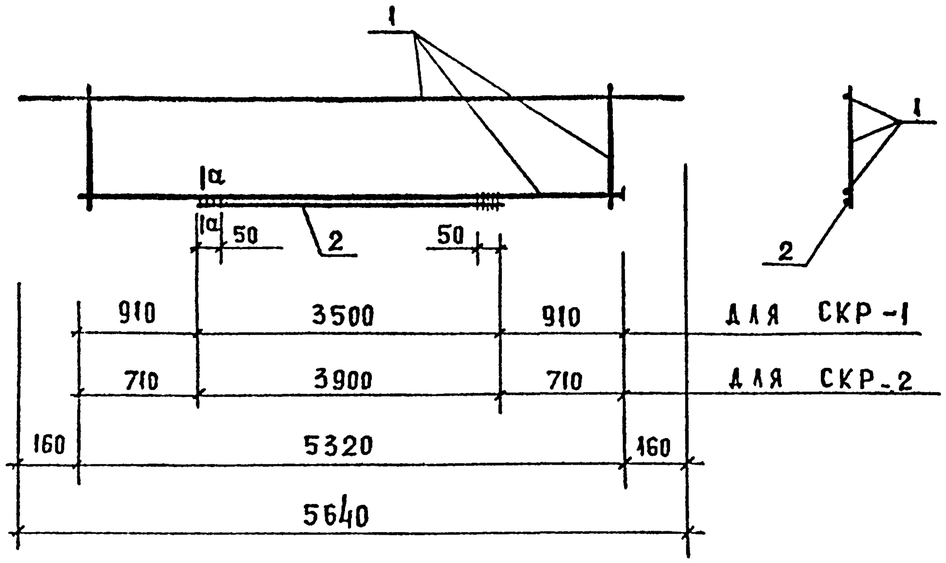

а – а

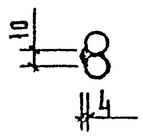

МАРКА АРМАТУР. НОГО БЛОКА	ПОЗ.	МАРКА АРМАТУРНОГО ИЗДЕЛИЯ	КОЛ	МАССА, КГ 1 ШТ	МАССА, КГ ВСЕГО	ОБОЗНАЧЕНИЕ ДОКУМЕНТА
СКР-1	1	КР-1	1	15.17	15.17	К7
	2	Ф14АТУ L = 3500	1	4.23	4.23	Б.4
		ИТОГО: 19.40				
СКР-2	1	КР-2	1	24.48	24.48	К7
	2	Ф16АТУ L = 3900	1	6.15	6.15	Б.4.
		ИТОГО: 30.64				

АРМАТУРА КЛАССА Ат-V ПО ГОСТ 10884-81

Нач. отд.	Волынский		
Н. контр.	Васильева		
Гл. инж. отд.	Ш А Ц		
Гл. спец.	Острова		
Гл. спец.	Осина		
Провер.	Косова		
Разраб.	Лукина		

1.020.1-7.3-2-К1

КАРКАСЫ УКРУПНИТЕЛЬНОЙ СБОРКИ СКР-1, СКР-2

СТАДИЯ	ЛИСТ	ЛИСТОВ
Р		1

ЦНИИП РЕКОНСТРУКЦИИ ГОРОДОВ

ФОРМАТ А4

ВЗАМ. ИНВ. № — ПОДП. И ДАТА — ИНВ. № ПОДЛ.

ГОСТ 14098-85-С23-Р3

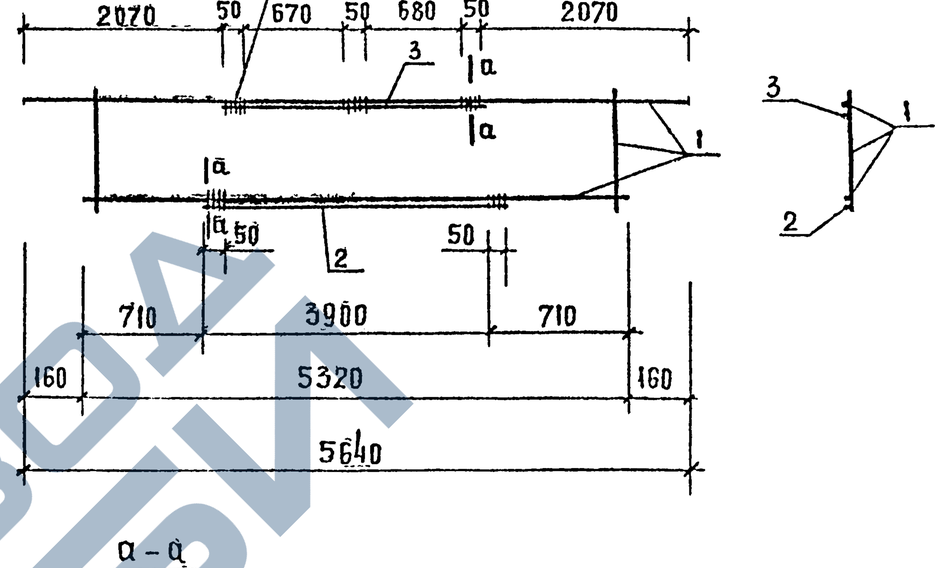

а – а

МАРКА АРМАТУР. НОГО БЛОКА	ПОЗ	МАРКА АРМАТУРНОГО ИЗДЕЛИЯ	КОЛ	МАССА, КГ 1 ШТ	МАССА, КГ ВСЕГО	ОБОЗНАЧЕНИЕ ДОКУМ
СКР-3	1	КР-2	1	24.48	24.48	К7
	2	Ф18АТУ L = 3900	1	7.79	7.79	Б.4.
	3	Ф12АIII L = 1500	1	1.33	1.33	Б.4
		ИТОГО: 33.61				

АРМАТУРА КЛАССА Ат-V ПО ГОСТ 10884-81
АРМАТУРА КЛАССА А-III ПО ГОСТ 5781-82

Нач. отд.	Волынский		
Н. контр.	Васильева		
Гл. инж. отд.	Ш А Ц		
Гл. спец.	Острова		
Гл. спец.	Осина		
Провер.	Косова		
Разраб.	Лукина		

1.020.1-7.3-2-К2

КАРКАС УКРУПНИТЕЛЬНОЙ СБОРКИ СКР-3

СТАДИЯ	ЛИСТ	ЛИСТОВ
Р		1

ЦНИИП РЕКОНСТРУКЦИИ ГОРОДОВ

25493 5

ФОРМАТ А4

ВЗАМ. ИНВ. № — ПОДП. И ДАТА — ИНВ. № ПОДЛ.

ЗАВОД КБИ

САПР ТАП Ведущ. Винокур
ЦНИИП СП Ведущ. Буравкова

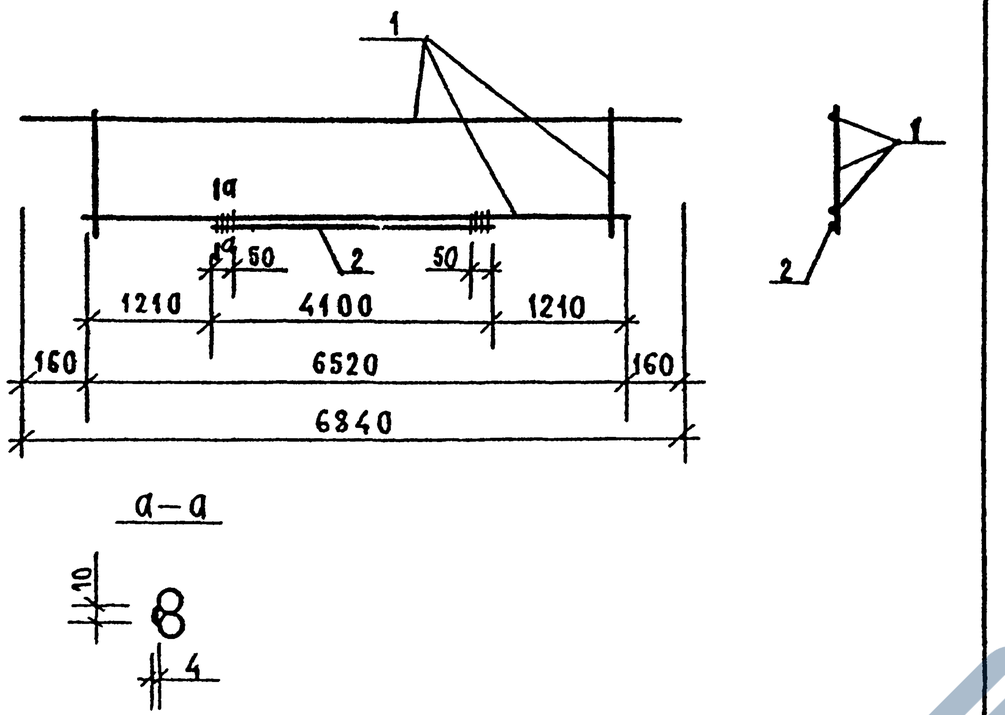

Марка арматурного блока	Поз.	Марка арматурного изделия	Кол	Масса, кг		Обозначение документа
				1 шт.	Всего	
СКР-4	1	КР-3	1	29,10	29,10	К8
	2	Ø14 Ат-V L=4100	1	4,95	4,95	Б.Ч.
		Итого:			34,05	

Арматура класса Ат-V по ГОСТ 10884-81.

Взам. инв. № | Подп. и дата | Инв. № подл.

Нач. отд.	Волынский		
Н. контр.	Васильева		
Гл. инж. отд.	Шац		
Гл. спец.	Острова		
Гл. спец.	Осина		
Провер.	Носова		
Разраб.	Лукина		

1 020.1-7.3-2-К3

Каркас укрупнительной сборки СКР-4

Стадия Р | Лист | Листов 1

ЦНИИП реконструкции городов

Формат А4

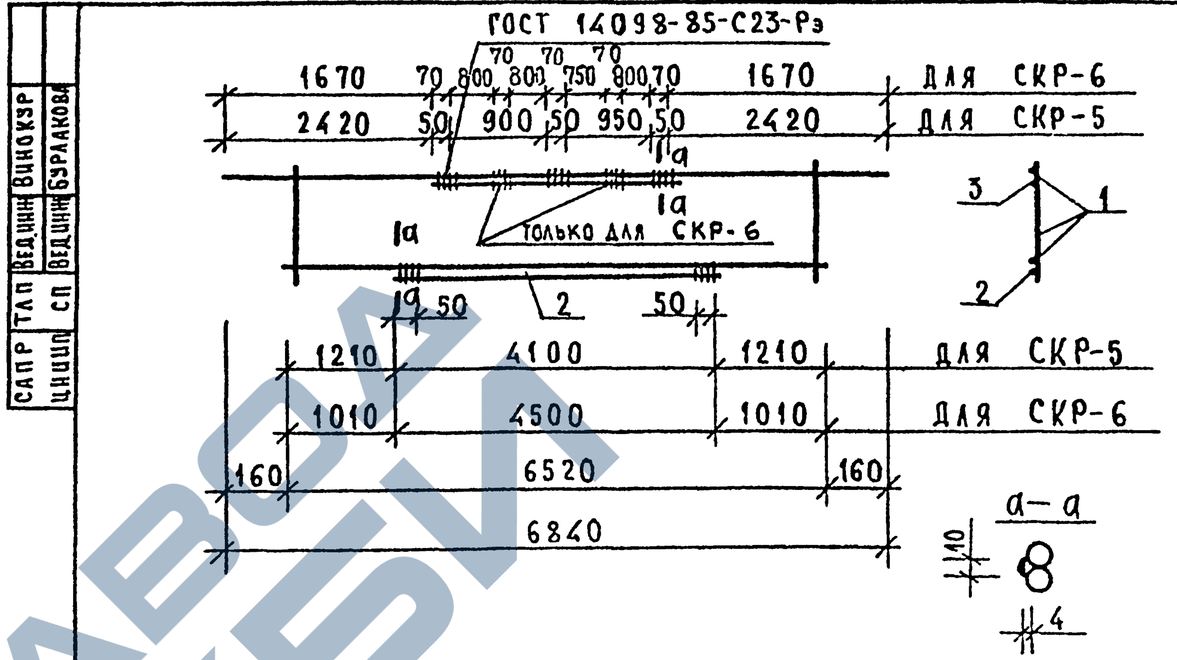

Марка арматурного блока	Поз.	Марка арматурного изделия	Кол	Масса, кг		Обозначение документа
				1 шт.	Всего	
СКР-5	1	КР-4	1	32,72	32,72	К8
	2	Ø14 Ат-V L=4100	1	4,95	4,95	Б.Ч.
	3	Ø14 А-III L=2000	1	2,42	2,42	Б.Ч.
		Итого:			40,09	
СКР-6	1	КР-4	1	32,72	32,32	К8
	2	Ø14 Ат-V L=4500	1	5,44	5,44	Б.Ч.
	3	Ø22 А-III L=3500	1	10,44	10,44	Б.Ч.
		Итого:			43,61	

Арматура класса Ат-V по ГОСТ 10884-81.
Арматура класса А-III по ГОСТ 5781-82.

Взам. инв. № | Подп. и дата | Инв. № подл.

Нач. отд.	Волынский		
Н. контр.	Васильева		
Гл. инж. отд.	Шац		
Гл. спец.	Острова		
Гл. спец.	Осина		
Провер.	Носова		
Разраб.	Лукина		

1.020.1-7.3-2-К4

Каркасы укрупнительной сборки СКР-5, СКР-6

Стадия Р | Лист | Листов 1

ЦНИИП реконструкции городов

25493 6

Формат А4

ГОСТ 14098-85-С23-Рз

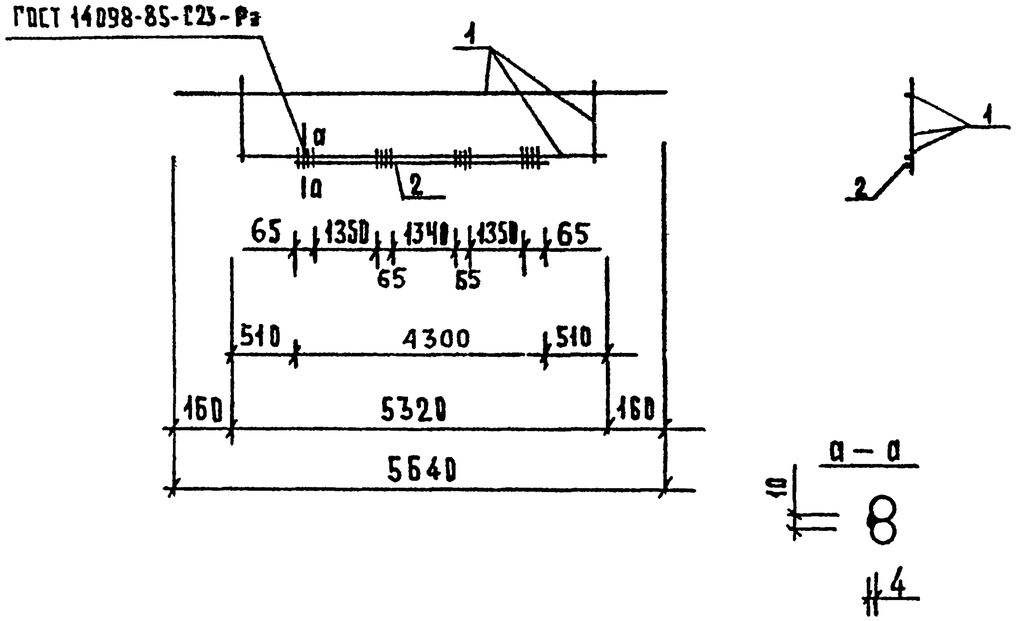

МАРКА АРМАТУРНОГО БЛОКА	ПОЗ.	МАРКА АРМАТУРНОГО ИЗДЕЛИЯ	КОЛ.	МАССА, КГ		ОБОЗНАЧЕНИЕ ДОКУМЕНТА
				1 ШТ	ВСЕГО	
СКР-7	1	КР-5	1	28.11	28.11	К9
	2	Ф16АIII L=4300	1	6.78	6.78	Б.4.
	ИТОГО: 34.89					
СКР-8	1	КР-5	1	28.11	28.11	К9
	2	Ф22АIII L=4300	1	12.83	12.83	Б.4.
	ИТОГО: 40.94					
СКР-9	1	КР-6	1	41.93	41.93	К9
	2	Ф20АIII L=4300	1	10.60	10.60	Б.4.
	ИТОГО: 52.52					

АРМАТУРА КЛАССА А-III ПО ГОСТ 5781-82

ГАПР	ТАЛ	ВЕД.ИНЖ	ВИНОКУР
ЦНИИП	СП	ВЕД.ИНЖ	БУРЛАКОВА

НАЧ.ОТД	ВОЛЫНСКИЙ		
Н.КОНТР.	ВАСИЛЬЕВА		
ГА.ИНЖ.ОТР	ШАЦ		
ГА.СПЕЦ.	ОСТРОВА		
ГА.СПЕЦ.	ОСИНА		
ПРОВЕР.	НОСОВА		
РАЗРАБ.	ЛУКИНА		

1.020.1-7. 3-2-К5

КАРКАСЫ УКРУПНИТЕЛЬНОЙ СБОРКИ СКР-7, СКР-8, СКР-9

СТАДИЯ	ЛИСТ	ЛИСТОВ
Р		1

ЦНИИП РЕКОНСТРУКЦИИ ГОРОДОВ

ПОДПИСЬ И ДАТА | ВЗАМ. ИНВ. | ИНВ. ПОДЛ.

ФОРМАТ А4

ГОСТ 14098-85-С23-Рз

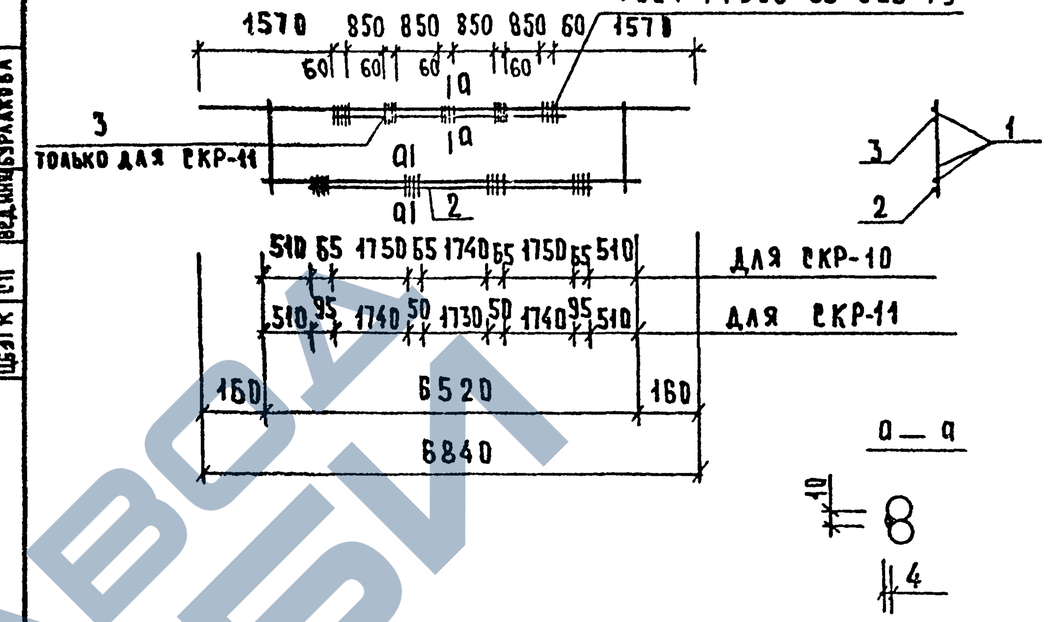

МАРКА АРМАТУРНОГО БЛОКА	ПОЗ.	МАРКА АРМАТУРНОГО ИЗДЕЛИЯ	КОЛ.	МАССА, КГ		ОБОЗНАЧЕНИЕ ДОКУМЕНТА
				1 ШТ	ВСЕГО	
СКР-10	1	КР-7	1	65.15	65.15	К10
	2	Ф22АIII L=5500	1	16.41	16.41	Б.4.
	ИТОГО: 81.57					
СКР-11	1	КР-8	1	72.89	72.88	К10
	2	Ф32АIII L=5500	1	34.70	34.70	Б.4.
	3	Ф20АIII L=3700	1	9.12	9.12	Б.4.
	ИТОГО: 116.70					

АРМАТУРА КЛАССА А-III ПО ГОСТ 5781-82

САПР	ТАЛ	ВЕД.ИНЖ	ВИНОКУР
ЩЕЛТК	СП	ВЕД.ИНЖ	БУРЛАКОВА

НАЧ.ОТД	ВОЛЫНСКИЙ		
Н.КОНТР.	ВАСИЛЬЕВА		
ГА.ИНЖ.ОТР	ШАЦ		
ГА.СПЕЦ	ОСТРОВА		
ГА.СПЕЦ	ОСИНА		
ПРОВЕР.	НОСОВА		
РАЗРАБ.	ЛУКИНА		

1.020.1-7. 3-2-К6

КАРКАСЫ УКРУПНИТЕЛЬНОЙ СБОРКИ СКР-10, СКР-11

СТАДИЯ	ЛИСТ	ЛИСТОВ
Р		1

ЦНИИП РЕКОНСТРУКЦИИ ГОРОДОВ

ИНВ. ПОДЛ. | ПОДПИСЬ И ДАТА | ВЗАМ. ИНВ.

25493 7

ФОРМАТ А4

ЗАВОД ЖБИ

САПР ЦНИИП | ТАП СП | ВЕД. ИНЖ | ВЕД. ИНЖ | ВИНОКУР | БУРДАКОВА

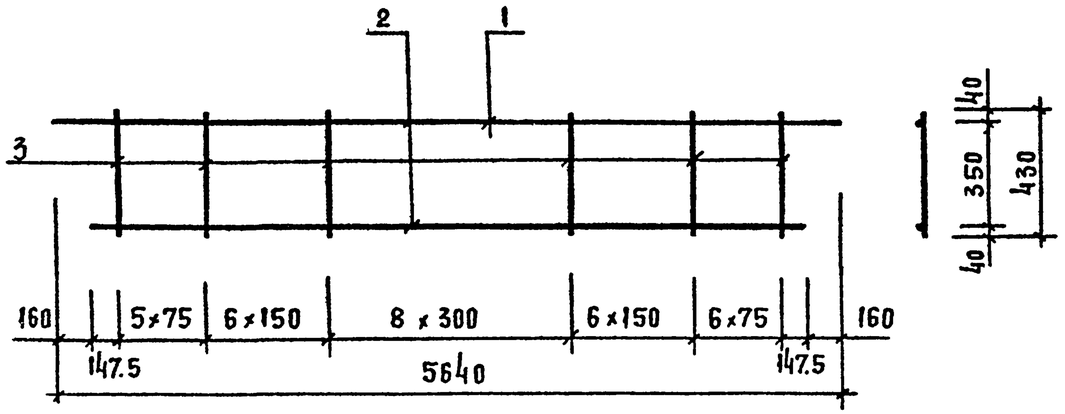

МАРКА ИЗДЕЛИЯ	ПОЗ	СЕЧЕНИЕ мм	ДЛИНА мм	КОЛ.	МАССА, КГ ПОЗ.	МАССА, КГ ВСЕХ	МАССА, КГ ИЗДЕЛ.
КР-1	1	Ф12 А III	5640	1	5.01	5.01	15.17
	2	Ф12 А III	5320	1	4.72	4.72	
	3	Ф8 А III	430	32	0.17	5.44	
КР-2	1	Ф18 А III	5640	1	11.27	11.27	24.48
	2	Ф12 А III	5320	1	4.72	4.72	
	3	Ф10 А III	430	32	0.27	8.49	

АРМАТУРА КЛАССА А-III ПО ГОСТ 5781-82

ВЗАМ. ИНВ. N | ПОДП. И ДАТА | ИНВ. N ПОДЛ.

НАЧ. ОТД.	ВОЛЫНСКИЙ		
Н. КОНТР.	ВАСИЛЬЕВА		
ГА ИНЖ. ОТД.	ШАЦ		
ГА СПЕЦ.	ОСТРОВА		
ГА СПЕЦ.	ОСИНА		
ПРОВЕР.	КАПЛУН		
РАЗРАБ.	ЛУКИНА		

1.020.1-7.3-2-К7

КАРКАСЫ КР-1, КР2

СТАДИЯ	ЛИСТ	ЛИСТОВ
Р		1

ЦНИИП РЕКОНСТРУКЦИИ ГОРОДОВ

ФОРМАТ А4

САПР ЦНИИП | ТАП СП | ВЕД. ИНЖ | ВЕД. ИНЖ | ВИНОКУР | БУРДАКОВА

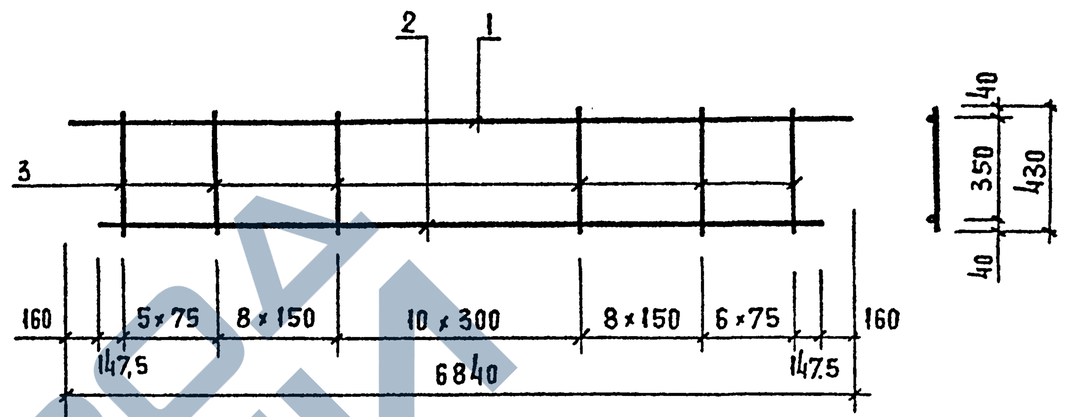

МАРКА ИЗДЕЛИЯ	ПОЗ	СЕЧЕНИЕ мм	ДЛИНА мм	КОЛ.	МАССА, КГ ПОЗ	МАССА, КГ ВСЕХ	МАССА, КГ ИЗДЕЛ.
КР-3	1	Ф20 А III	6840	1	16.65	16.65	29.10
	2	Ф12 А III	6520	1	5.79	5.79	
	3	Ф8 А III	430	38	0.17	6.45	
КР-4	1	Ф20 А III	6840	1	16.85	16.85	32.73
	2	Ф12 А III	6520	1	5.79	5.79	
	3	Ф10 А III	430	38	0.27	10.08	

АРМАТУРА КЛАССА А-III ПО ГОСТ 5781-82

ВЗАМ. ИНВ. N | ПОДПИСЬ И ДАТА | ИНВ. N ПОДЛ.

НАЧ. ОТД.	ВОЛЫНСКИЙ		
Н. КОНТР.	ВАСИЛЬЕВА		
ГА ИНЖ. ОТД.	ШАЦ		
ГА СПЕЦ.	ОСТРОВА		
ГА СПЕЦ.	ОСИНА		
ПРОВЕР.	КАПЛУН		
РАЗРАБ.	ЛУКИНА		

1.020.1-7.3-2-К8

КАРКАСЫ КР-3, КР-4

СТАДИЯ	ЛИСТ	ЛИСТОВ
Р		1

ЦНИИП РЕКОНСТРУКЦИИ ГОРОДОВ

25493 8

ФОРМАТ А4

ЗАВОД ЖБИ

САПР ЦНИИП | ТЛП СП | ВЕД.ИНЖ. ВЕД.ИНЖ. | ВИНОКУР БУРЛАКОВА

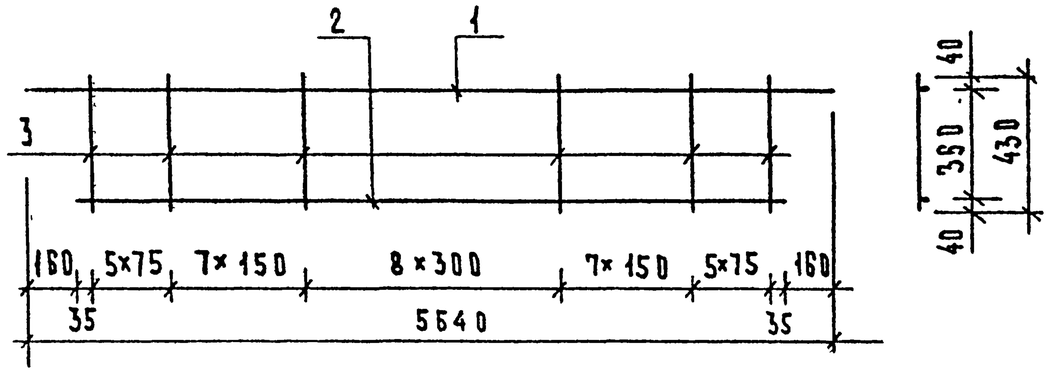

Марка изделия	Поз.	Сечение мм	Длина мм	Кол.	Масса, кг		
					Поз.	Всех	Издел.
КР-5	1	Ф10 AIII	5640	1	3.48	3.48	28.11
	2	Ф22 AII	5320	1	15.87	15.87	
	3	Ф10 AIII	430	33	0.27	8.76	
КР-6	1	Ф16 AII	5640	1	8.90	8.90	41.93
	2	Ф25 AII	5320	1	20.43	20.43	
	3	Ф12 AIII	430	33	0.38	12.60	

Арматура класса А-III по ГОСТ 5781-82

Подпись и дата | Взам. инв. № | Инв. № подл.

Нач. отд.	Волынский		1.020.1-7. 3-2-К9
Н. контр.	Зеньева		
Гл. инж. пр.	Шац		Каркасы КР-5, КР-6
Гл. спец.	Острова		Стадия: Р; Лист; Листов: 1
Гл. спец.	Орина		ЦНИИП реконструкции городов
Провер.	Птицына		
Разраб.	Аукина		

Формат А4.

САПР ТБЗТК | ТЛП СП | ВЕД.ИНЖ. ВЕД.ИНЖ. | ВИНОКУР БУРЛАКОВА

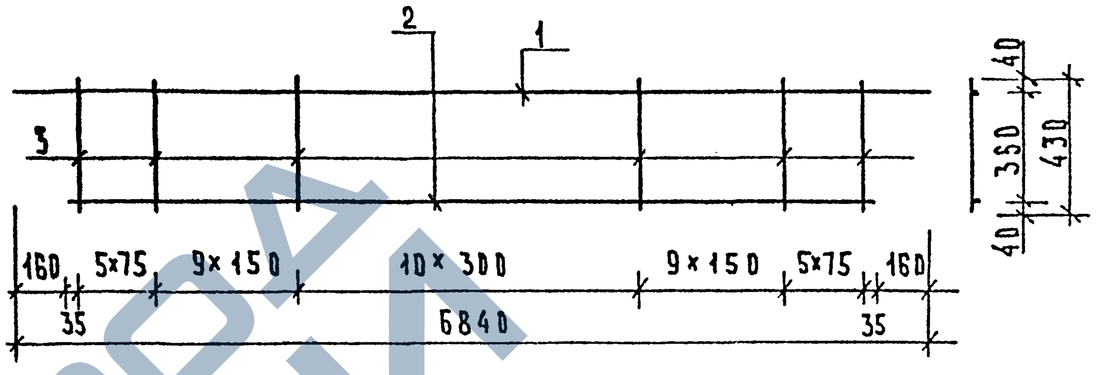

Марка изделия	Поз.	Сечение мм	Длина мм	Кол.	Масса, кг		
					Поз.	Всех	Издел.
КР-7	1	Ф18 AIII	6840	1	13.67	13.67	65.15
	2	Ф32 AIII	6520	1	41.14	41.14	
	3	Ф10 AIII	430	39	0.27	10.35	
КР-8	1	Ф20 AIII	6840	1	16.85	16.85	72.88
	2	Ф32 AIII	6520	1	41.14	41.14	
	3	Ф12 AIII	430	39	0.38	14.89	

Арматура класса А-III по ГОСТ 5781-82

Подпись и дата | Взам. инв. № | Инв. № подл.

Нач. отд.	Волынский		1.020.1-7. 3-2-К10
Н. контр.	Зеньева		
Гл. инж. пр.	Шац		Каркасы КР-7, КР-8
Гл. спец.	Острова		Стадия: Р; Лист; Листов: 1
Гл. раздел.	Орина		ЦНИИП реконструкции городов
Провер.	Птицына		
Разраб.	Аукина		

25493 9

Формат А4

САПР ТАП ЦНИИП СП
Вед.инж. ВИНОКУР
Вед.инж. БУРЛАКОВА

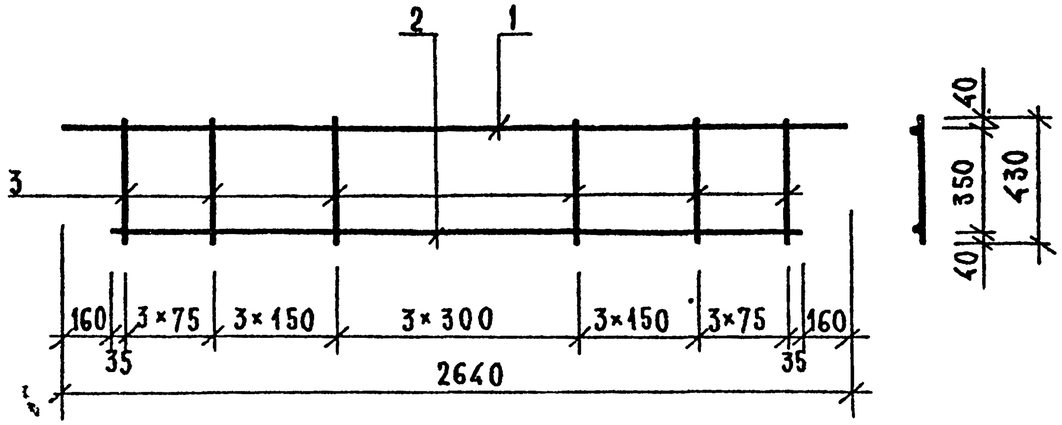

МАРКА ИЗДЕЛИЯ	ПОЗ.	СЕЧЕНИЕ ММ	ДЛИНА ММ	КОЛ.	МАССА, КГ ПОЗ.	МАССА, КГ ВСЕХ	МАССА, КГ ИЗДЕЛ.
КР-9	1	Ø10 AIII	2640	1	1,63	1,63	10,51
	2	Ø18 AIII	2320	1	4,64	4,64	
	3	Ø10 AIII	430	16	0,27	4,24	
КР-10	1	Ø10 AIII	2640	1	1,63	1,63	12,80
	2	Ø22 AIII	2320	1	6,92	6,92	
	3	Ø10 AIII	430	16	0,27	4,24	

Арматура класса AIII по ГОСТ 5781-82.

Взам.инв.№ | Подп. и дата | Инв.№ подл.

Нач.отд.	Волынский	
Н.контр.	Васильева	
Гл.инж.от	Шац	
Гл.спец.	Острова	
Гл.спец.	Осина	
Провер.	Капаун	
Разраб.	Лукина	

1.020.1-7.3-2-К11

Каркасы КР-9, КР-10

Стадия	Лист	Листов
Р		1

ЦНИИП реконструкции городов

Формат А4

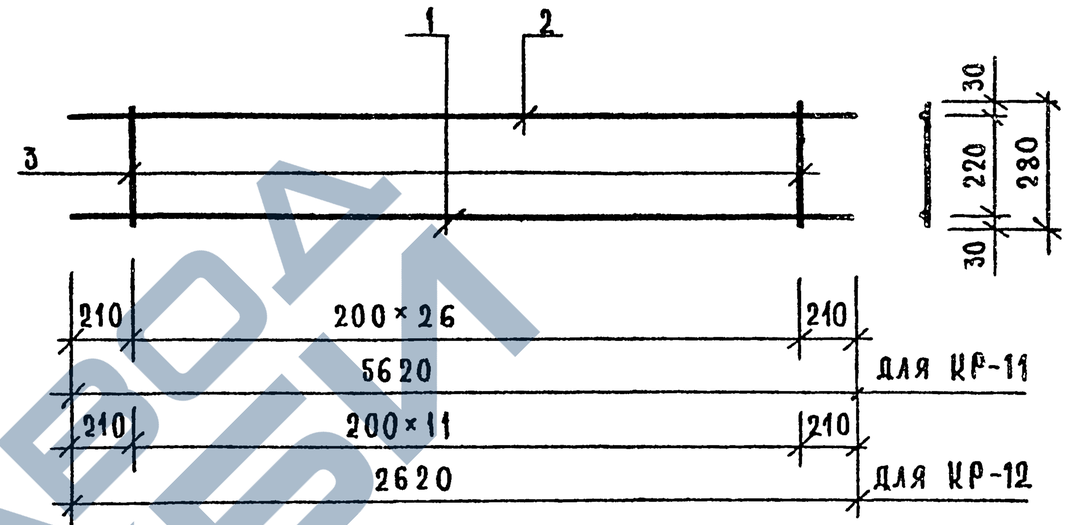

МАРКА ИЗДЕЛИЯ	ПОЗ.	СЕЧЕНИЕ ММ	ДЛИНА ММ	КОЛ.	МАССА, КГ ПОЗ.	МАССА, КГ ВСЕХ	МАССА, КГ ИЗДЕЛ.
КР-11	1	Ø16 AIII	5620	1	8,87	8,87	14,01
	2	Ø10 AIII	5620	1	3,47	3,47	
	3	Ø6 AIII	280	27	0,06	1,68	
КР-12	1	Ø16 AIII	2620	1	4,13	4,13	6,50
	2	Ø10 AIII	2620	1	1,62	1,62	
	3	Ø6 AIII	280	12	0,06	0,75	

Арматура класса AIII по ГОСТ 5781-82.

Взам.инв.№ | Подп. и дата | Инв.№ подл.

Нач.отд.	Волынский	
Н.контр.	Васильева	
Гл.инж.от	Шац	
Гл.спец.	Острова	
Гл.спец.	Осина	
Провер.	Капаун	
Разраб.	Лукина	

1.020.1-7.3-2-К12

Каркасы КР-11, КР-12.

Стадия	Лист	Листов
Р		1

ЦНИИП реконструкции городов

25493 10

Формат А4

ЗАВОД ЖБИ

САПР ЦНИИП — ТАП СП — ВЕД. ИНЖ. ВИНОКУР — ВЕД. ИНЖ. БУРЛАКОВА

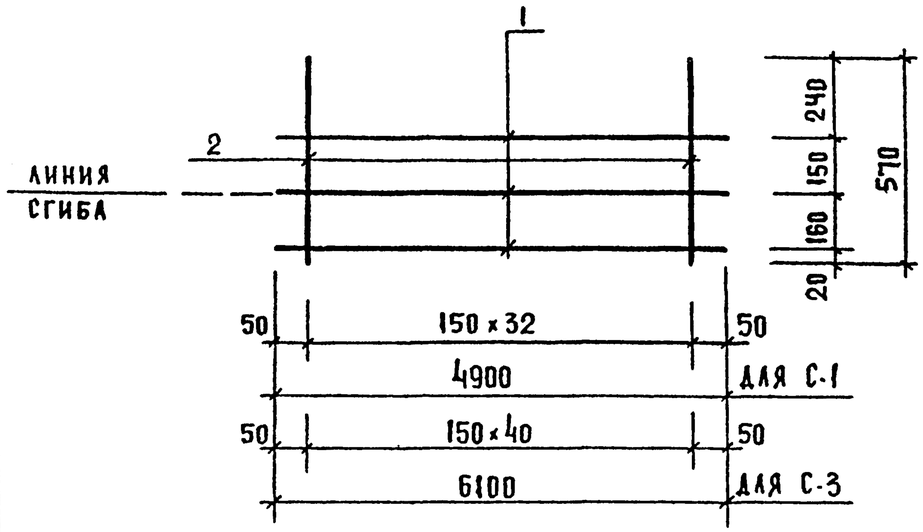

СЕТКА В СОГНУТОМ ВИДЕ

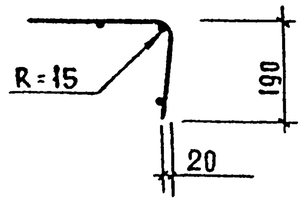

МАРКА ИЗДЕЛИЯ	ПОЗ.	СЕЧЕНИЕ ММ	ДЛИНА ММ	КОЛ.	МАССА, КГ ПОЗ	МАССА, КГ ВСЕХ	МАССА, КГ ИЗДЕЛ.
С-1	1	ф5ВрI	4900	3	0.68	2.04	4.75
	2	ф5ВрI	570	33	0.08	2.71	
С-3	1	ф5ВрI	6100	3	0.85	2.54	5.91
	2	ф5ВрI	570	41	0.08	3.36	

АРМАТУРА КЛАССА ВР-I ПО ГОСТ 6727-80

ВЗАМ. ИНВ. N — ПОДПИСЬ И ДАТА — ИНВ. N ПОДЛ.

Нач. отд.	Волынский	
Н. контр.	Васильева	
Гл. инж. отд.	Шац	
Гл. спец.	Острова	
Гл. спец.	Осина	
Провер.	Носова	
Разраб.	Лукина	

1.020.1-7.3-2-К13

СЕТКИ С-1, С-3

СТАДИЯ	ЛИСТ	ЛИСТОВ
Р		1

ЦНИИП РЕКОНСТРУКЦИИ ГОРОДОВ

ФОРМАТ А4

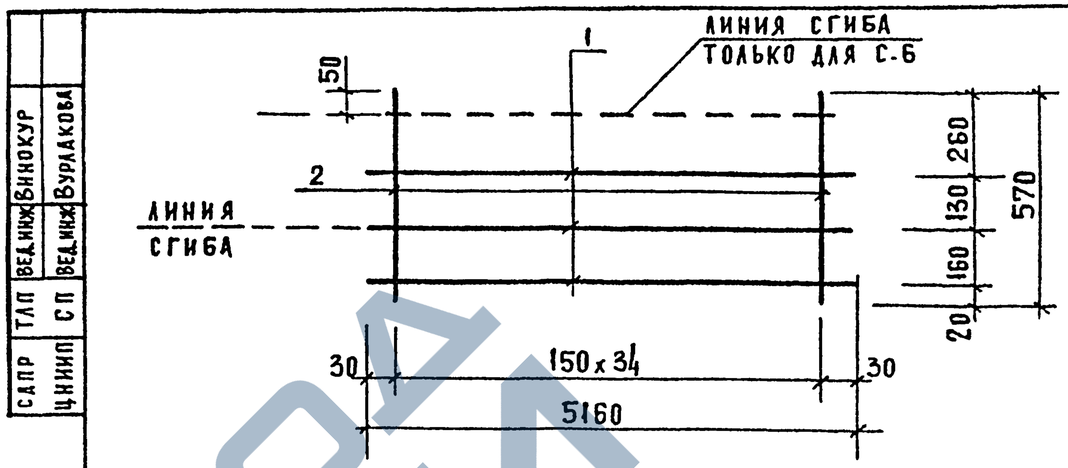

СЕТКИ В СОГНУТОМ ВИДЕ

ДЛЯ С-4

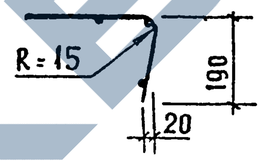

ДЛЯ С-6

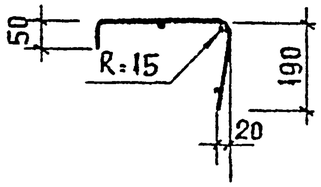

МАРКА ИЗДЕЛИЯ	ПОЗ.	СЕЧЕНИЕ ММ	ДЛИНА ММ	КОЛ.	МАССА, КГ ПОЗ	МАССА, КГ ВСЕХ	МАССА, КГ ИЗДЕЛ.
С-4	1	ф5ВрI	5160	3	0.72	2.15	4.92
	2	ф5ВрI	570	35	0,08	2.77	
С-6	1	ф5ВрI	5160	3	0.72	2.15	4 92
	2	ф5ВрI	570	35	0.08	2.77	

АРМАТУРА КЛАССА ВР-I ПО ГОСТ 6727-80

ВЗАМ. ИНВ. N — ПОДП. И ДАТА — ИНВ. N ПОДЛ.

Нач. отд.	Волынский	
Н. контр.	Васильева	
Гл. инж. отд.	Шац	
Гл. спец.	Острова	
Гл. спец.	Осина	
Провер.	Носова	
Разраб.	Лукина	

1.020.1-7.3-2-К14

СЕТКИ С-4, С-6

СТАДИЯ	ЛИСТ	ЛИСТОВ
Р		1

ЦНИИП РЕКОНСТРУКЦИИ ГОРОДОВ

25493 11

ФОРМАТ А4

ЗАВОД ЖБИ

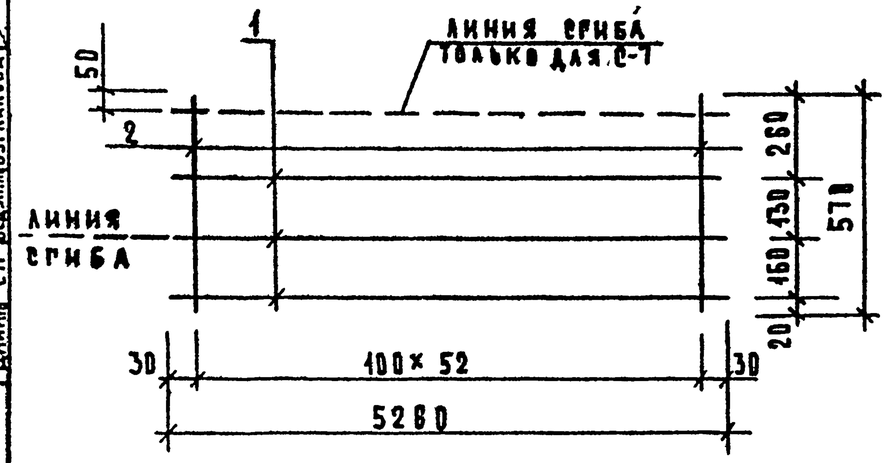

Сетки в согнутом виде

ДЛЯ С-5

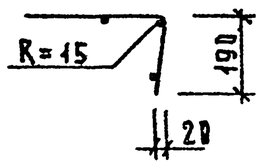

ДЛЯ С-7

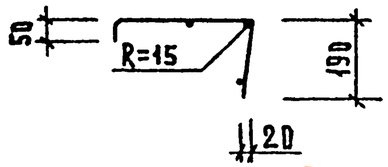

МАРКА ИЗДЕЛИЯ	ПОЗ.	СЕЧЕНИЕ ММ	ДЛИНА ММ	КОЛ.	МАССА, КГ		
					ПОЗ.	ВЕСХ	ИЗДЕЛ.
С-5	1	Ф5ВРI	5280	3	0.73	2.19	8.39
	2	Ф5ВРI	570	53	0.08	4.20	
С-7	1	Ф5ВРI	5280	3	0.73	2.19	6.39
	2	Ф5ВРI	570	53	0.08	4.20	

АРМАТУРА КЛАССА ВР-I ПО ГОСТ 6727-80

НАЧ.ОТД.	Волынский		1.020.1-7. 3-2-К15
Н. КОНТР.	Васильева		
ГЛ.ИНЖ.ОТД.	Шац		Сетки С-5, С-7
ГЛ.СПЕЦ.	Острова		
ГЛ.СПЕЦ.	Осина		
ПРОВЕР.	Носова		
РАЗРАБ.	Лукина		

СТАДИЯ	ЛИСТ	ЛИСТОВ
Р		1

ЦНИИП реконструкции городов

ФОРМАТ А4

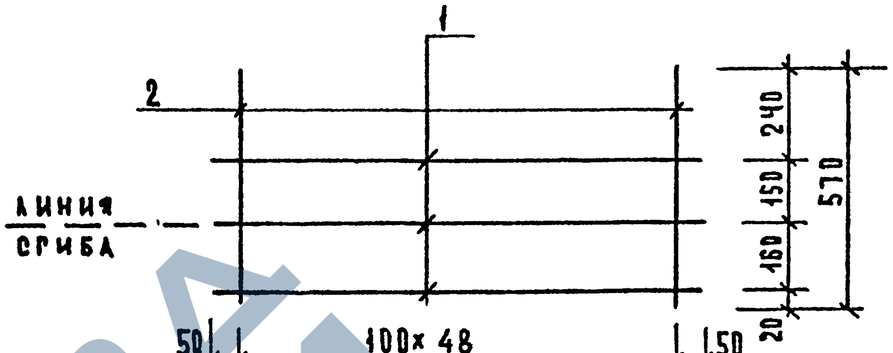

Сетка в согнутом виде

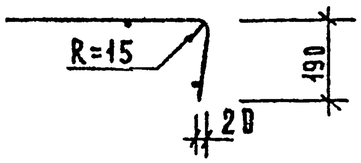

МАРКА ИЗДЕЛИЯ	ПОЗ.	СЕЧЕНИЕ ММ	ДЛИНА ММ	КОЛ.	МАССА, КГ		
					ПОЗ.	ВЕСХ	ИЗДЕЛ.
С-2	1	Ф5ВРI	4900	3	0.68	2.04	8.06
	2	Ф5ВРI	570	49	0.08	4.02	
С-9	1	Ф5ВРI	2100	3	0.29	0.88	2.52
	2	Ф5ВРI	570	21	0.08	1.72	

АРМАТУРА КЛАССА ВР-I ПО ГОСТ 6727-80

НАЧ.ОТД.	Волынский		1.020.1-7. 3-2-К16
Н. КОНТР.	Васильева		
ГЛ.ИНЖ.ОТД.	Шац		Сетки С-2, С-9
ГЛ.СПЕЦ.	Острова		
ГЛ.СПЕЦ.	Осина		
ПРОВЕР.	Носова		
РАЗРАБ.	Лукина		

СТАДИЯ	ЛИСТ	ЛИСТОВ
Р		1

ЦНИИП реконструкции городов

25493 12

ФОРМАТ А4

ИНВ. ПОДЛ. | ПОДПИСЬ И ДАТА | ВЗАМ. ИНВ.

ЗАВОД ТЕХВИ

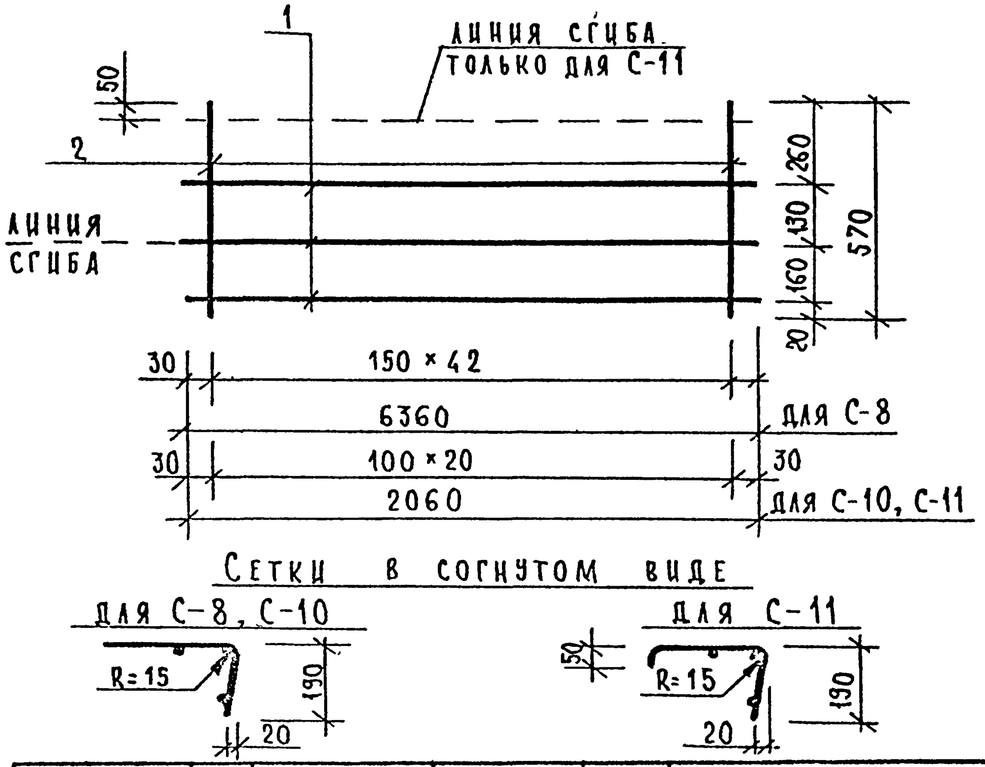

Сетки в согнутом виде

Марка изделия	Поз	Сечение мм	Длина мм	Кол.	Масса, кг		
					Поз.	Всех	Издел.
С-8	1	Ø5 Вр I	6360	3	0,88	2,65	6,06
	2	Ø5 Вр I	570	43	0,08	3,41	
С-10	1	Ø5 Вр I	2060	3	0,29	0,86	2,52
	2	Ø5 Вр I	570	21	0,08	1,66	
С-11	1	Ø5 Вр I	2060	3	0,29	0,86	2,52
	2	Ø5 Вр I	570	21	0,08	1,66	

Арматура класса Вр-I по ГОСТ 6727-80.

Нач. отд.	Волынский		1.020.1-7.3-2-К17
Н. контр.	Васильева		
Гл. инж. отд.	Шац		Сетки С-8, С-10, С-11
Гл. спец.	Острова		Стадия: Р; Лист: ; Листов: 1
Гл. спец.	Осина		ЦНИИП реконструкции городов
Провер.	Носова		
Разраб.	Лукина		

Инв. № подл. | Подп. и дата | Взам. инв. №

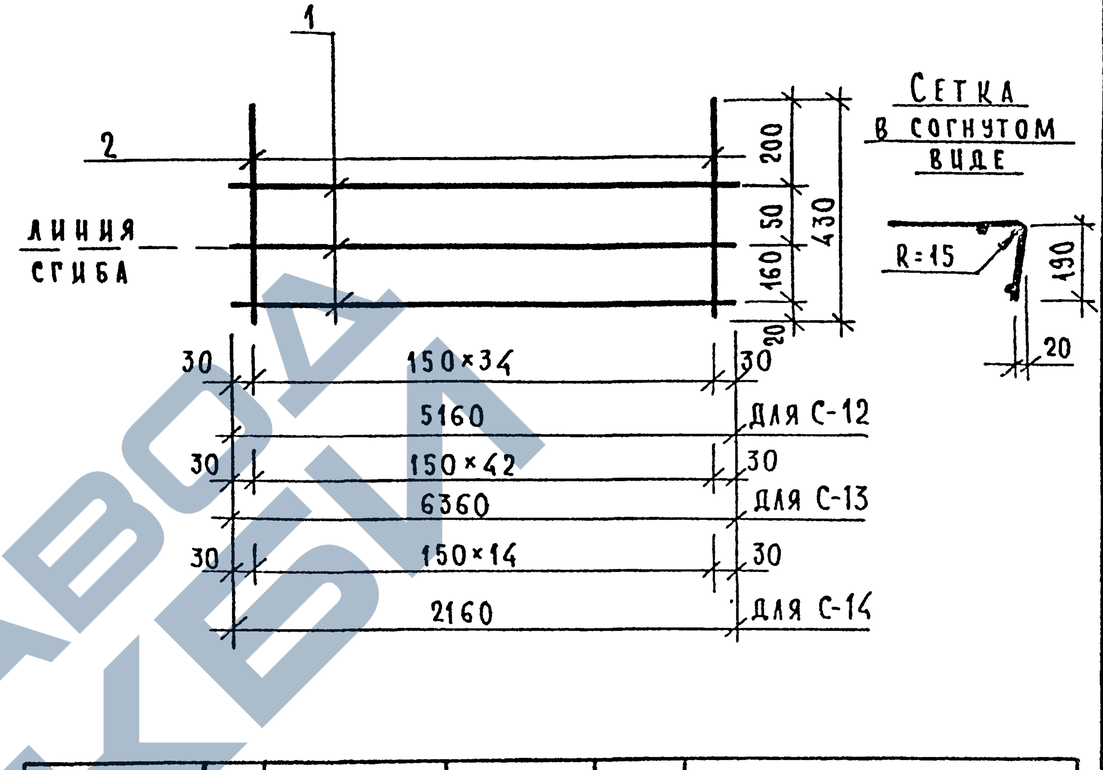

Марка изделия	Поз	Сечение мм	Длина мм	Кол.	Масса, кг		
					Поз	Всех	Издел.
С-12	1	Ø5 Вр I	5160	3	0,72	2,15	4,24
	2	Ø5 Вр I	430	35	0,06	2,09	
С-13	1	Ø5 Вр I	6360	3	0,89	2,66	5,23
	2	Ø5 Вр I	430	43	0,06	2,57	
С-14	1	Ø5 Вр I	2160	3	0,30	0,90	1,80
	2	Ø5 Вр I	430	15	0,06	0,90	

Арматура класса Вр-I по ГОСТ 6727-80.

Нач. отд.	Волынский		1.020.1-7.3-2-К18
Н. контр.	Васильева		
Гл. инж. отд.	Шац		Сетки С-12, С-13, С-14
Гл. спец.	Острова		Стадия: Р; Лист: ; Листов: 1
Гл. спец.	Осина		ЦНИИП реконструкции городов
Провер.	Носова		
Разраб.	Лукина		

Инв. № подл. | Подп. и дата | Взам. инв. №

Формат А4

Формат А4

САПР ЦНИИП | ТАП СП | ВЕД.ИНЖ ВЕД.ИНЖ | ВИНОКУР БУРЛАКОВА

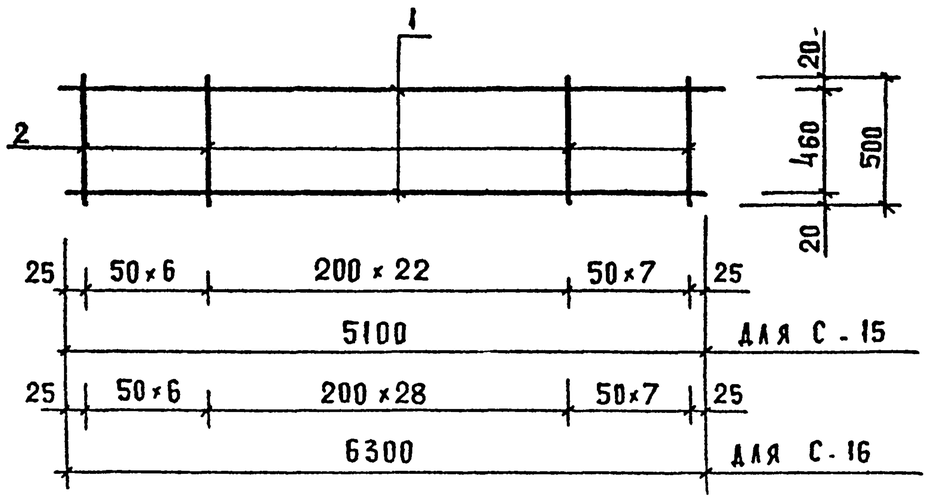

МАРКА ИЗДЕЛИЯ	ПОЗ.	СЕЧЕНИЕ ММ	ДЛИНА ММ	КОЛ.	МАССА, КГ ПОЗ.	МАССА, КГ ВСЕХ	МАССА, КГ ИЗДЕЛ.
С-15	1	Ф5ВРI	5100	2	0.71	1.42	3.92
	2	Ф5ВРI	500	36	0.07	2.50	
С-16	1	Ф5ВРI	6300	2	0.88	1.75	4.67
	2	Ф5ВРI	500	42	0.07	2.92	

АРМАТУРА КЛАССА ВР-I ПО ГОСТ 6727-80

ВЗАМ. ИНВ.№ | ПОДПИСЬ И ДАТА | ИНВ.№ ПОДЛ.

НАЧ. ОТД.	ВОЛЫНСКИЙ		1.020.1-7.3-2-К19
Н. КОНТР.	ВАСИЛЬЕВА		
ГА ИНЖ. ОТД	ШАЦ		СЕТКИ С-15, С-16
ГА СПЕЦ.	ОСТРОВА		СТАДИЯ Р; ЛИСТ; ЛИСТОВ 1
ГА СПЕЦ.	ОСИНА		ЦНИИП РЕКОНСТРУКЦИИ ГОРОДОВ
ПРОВЕР.	ПТИЦЫНА		
РАЗРАБ.	ЛУКИНА		

ФОРМАТ А4

САПР ЦНИИП | ТАП СП | ВЕД.ИНЖ ВЕД.ИНЖ | ВИНОКУР БУРЛАКОВА

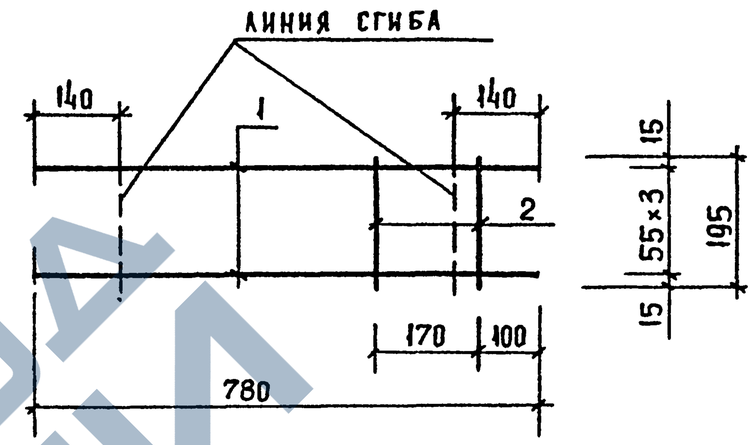

СЕТКА В СОГНУТОМ ВИДЕ

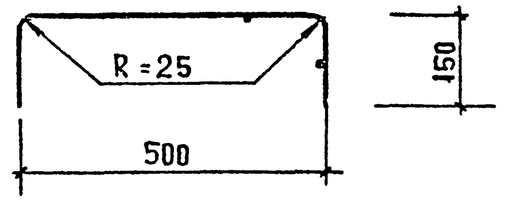

МАРКА ИЗДЕЛИЯ	ПОЗ.	СЕЧЕНИЕ ММ	ДЛИНА ММ	КОЛ.	МАССА, КГ ПОЗ.	МАССА, КГ ВСЕХ	МАССА, КГ ИЗДЕЛ.
С-17	1	Ф8АIII	780	4	0.31	1.23	1.38
	2	Ф8АIII	195	2	0.08	0.15	

АРМАТУРА КЛАССА А-III ПО ГОСТ 5781-82

ВЗАМ. ИНВ. | ПОДПИСЬ И ДАТА | ИНВ.№ ПОДЛ.

НАЧ ОТД	ВОЛЫНСКИЙ		1.020.1-7.3-2-К20
Н. КОНТР.	ВАСИЛЬЕВА		
ГА ИНЖ ОТД	ШАЦ		СЕТКА С-17
ГА СПЕЦ	ОСТРОВА		СТАДИЯ Р; ЛИСТ; ЛИСТОВ 1
ГА СПЕЦ	ОСИНА		ЦНИИП РЕКОНСТРУКЦИИ ГОРОДОВ
ПРОВЕР.	ПТИЦЫНА		
РАЗРАБ.	ЛУКИНА		

25493 14

ФОРМАТ А4

ЗАВОД ЖБИ

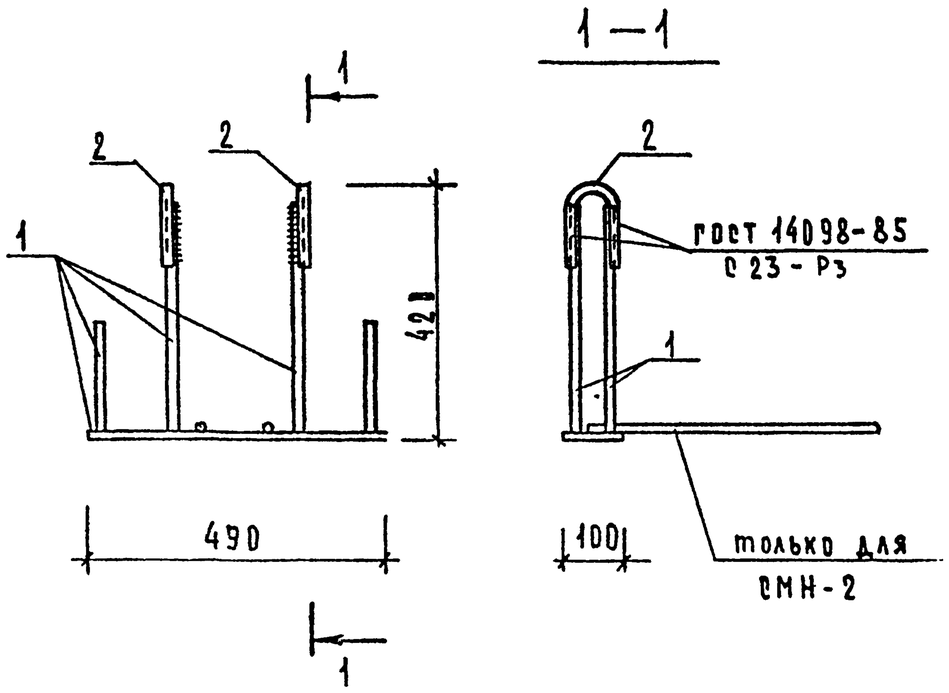

Марка пространственного каркаса	Поз.	Марка арматурного изделия	Кол.	Масса, кг 1 шт	Масса, кг Всего	Обозначение документа
СМН-1	1	МН-8	1	5.64	5.64	К26
	2	СГ-8	2	0.26	0.52	К35
		Итого: 6.16				
СМН-2	1	МН-9	1	7.34	7.34	К27
	2	СГ-8	2	0.26	0.52	К35
		Итого: 7.86				

Нач. отд.	Волынский	
Н. контр.	Васильева	
Гл. инж. отд.	Шац	
Гл. спец.	Острова	
Гл. спец.	Осина	
Провер.	Птицына	
Разраб.	Лукина	

1.020.1-7.3-2 - К21

Изделия закладные сборные СМН-1, СМН-2

Стадия	Лист	Листов
Р		1

ЦНИИП реконструкции городов

Инв. подл. | Подпись и дата | Взам. инв.

Формат А4

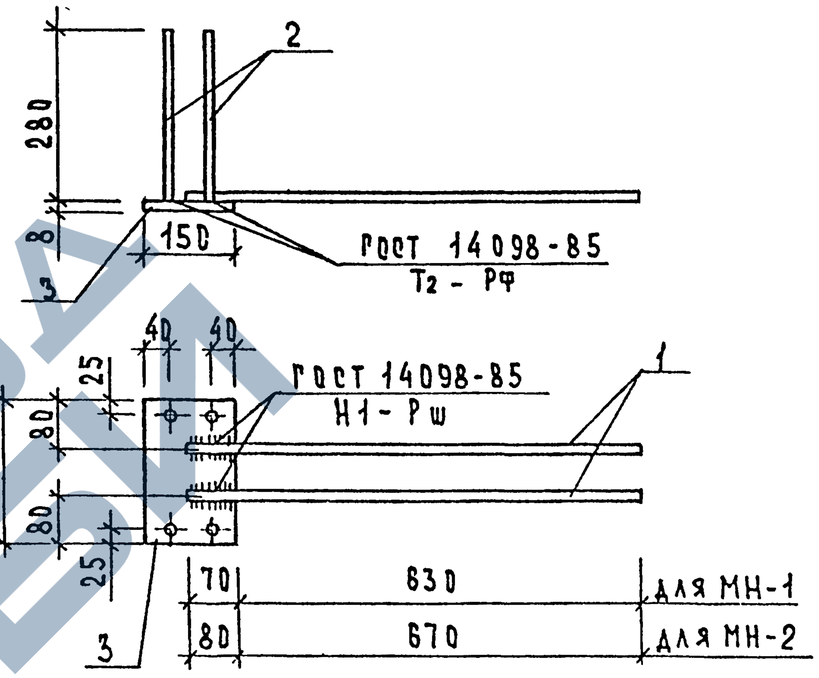

Марка изделия	Поз.	Сечение мм	Длина мм	Кол.	Масса, кг Поз.	Масса, кг Всех	Масса, кг Издел.
МН-1	1	Ф16А III	700	2	1.10	2.21	5.42
	2	Ф12А III	280	4	0.25	0.99	
	3	-8 X 150	235	1	2.21	2.21	
МН-2	1	Ф18А III	750	2	1.50	3.00	6.21
	2	Ф12А III	280	4	0.25	0.99	
	3	-8 X 150	235	1	2.21	2.21	

Арматура класса А-III по ГОСТ 5781-82

Прокат по ГОСТ 103-76

Нач. отд.	Волынский	
Н. контр.	Васильева	
Гл. инж. отд.	Шац	
Гл. спец.	Острова	
Гл. спец.	Осина	
Провер.	Птицына	
Разраб.	Лукина	

1.020.1-7.3-2 - К22

Изделия закладные МН-1, МН-2

Стадия	Лист	Листов
Р		1

ЦНИИП реконструкции городов

Инв. подл. | Подпись и дата | Взам. инв.

25493 15

Формат А4

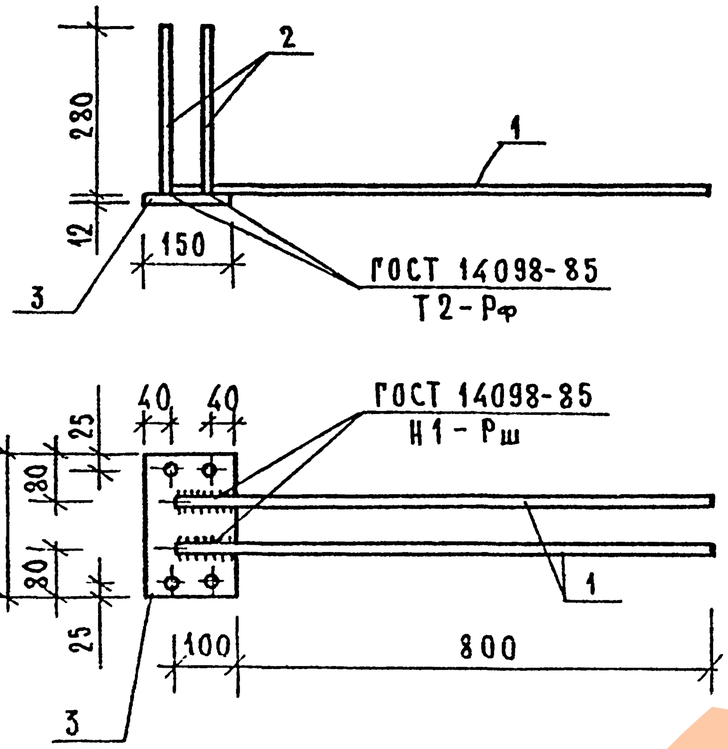

Марка изделия	Поз.	Сечение мм	Длина мм	Кол.	Масса, кг		
					Поз.	Всех	Издел.
МН-3	1	Ø22 A III	900	2	2,69	5,37	9,69
	2	Ø12 A III	280	4	0,25	0,99	
	3	−12×150	235	1	3,32	3,32	

Арматура класса А-III по ГОСТ 5781-82.
Прокат по ГОСТ 103-76.

Нач.отд.	Волынский		1.020.1-7.3-2-К23
Н.контр.	Васильева		
Гл.инж.от	Шац		Изделие закладное МН-3
Гл.спец.	Острова		Стадия: Р; Лист: ; Листов: 1
Гл.спец.	Осина		ЦНИИП реконструкции городов
Провер.	Птицына		
Разраб.	Лукина		

Сапр. Тал. Ведущий Винокур; Ведущий Бурлакова; Гл.инж.пр. Шац

Инв.№ подл. | Подп. и дата | Взам. инв.№

Формат А4

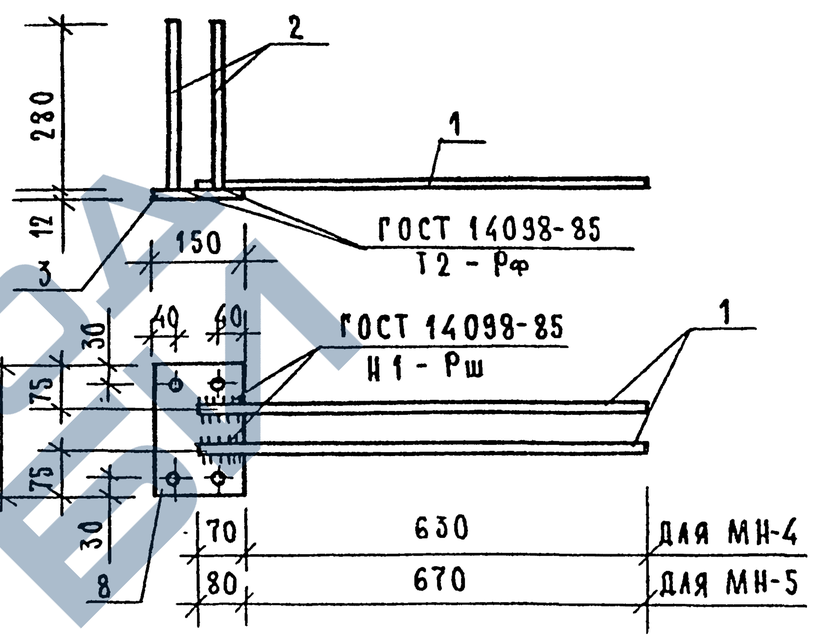

Марка изделия	Поз	Сечение мм	Длина мм	Кол.	Масса, кг		
					Поз.	Всех	Издел.
МН-4	1	Ø16 A III	700	2	1,10	2,21	6,24
	2	Ø12 A III	280	4	0,25	0,99	
	3	−12×150	215	1	3,04	3,04	
МН-5	1	Ø18 A III	750	2	1,50	3,00	7,39
	2	Ø14 A III	280	4	0,34	1,35	
	3	−12×150	215	1	3,04	3,04	

Арматура класса А-III по ГОСТ 5781-82.
Прокат по ГОСТ 103-76.

Нач.отд.	Волынский		1.020.1-7.3-2-К24
Н.контр.	Васильева		
Гл.инж.от	Шац		Изделия закладные МН-4, МН-5
Гл.спец.	Острова		Стадия: Р; Лист: ; Листов: 1
Гл.спец.	Осина		ЦНИИП реконструкции городов
Провер.	Птицына		
Разраб.	Лукина		

Сапр. Тал. Ведущий Винокур; Ведущий Бурлакова; Гл.инж.пр. Шац

Инв.№ подл. | Подп. и дата | Взам. инв.№

25493 16

Формат А4

ЗАВОД ЖБИ

САПР ЦНИИП | ГАП СП | ВЕД.ИНЖ ВЕД ИНЖ | ВИНОКУР БУРЛАКОВА

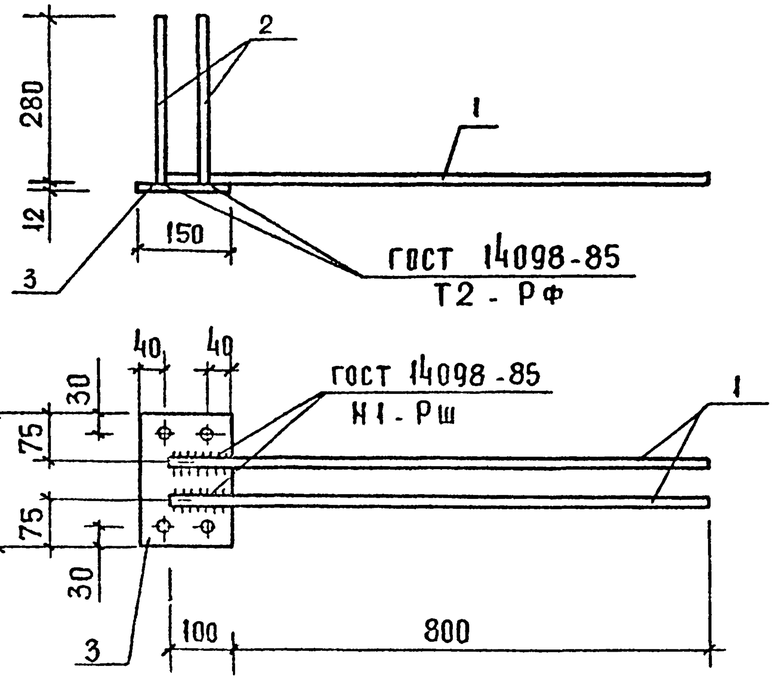

МАРКА ИЗДЕЛИЯ	ПОЗ.	СЕЧЕНИЕ ММ	ДЛИНА ММ	КОЛ.	МАССА, КГ ПОЗ.	МАССА, КГ ВСЕХ	МАССА, КГ ИЗДЕЛ.
МН-6	1	Ф22АIII	900	2	2.69	5.37	9.76
	2	Ф14АIII	280	4	0.34	1.35	
	3	-12 × 150	215	1	3.04	3.04	
МН-7	1	Ф25АIII	900	2	3.46	6.91	11.30
	2	Ф14АIII	260	4	0.34	1.35	
	3	-12 × 150	215	1	3.04	3.04	

АРМАТУРА КЛАССА А-III ПО ГОСТ 5781-82
ПРОКАТ ПО ГОСТ 103-76

ВЗАМ. ИНВ.№ | ПОДПИСЬ И ДАТА | ИНВ.№ ПОДЛ.

НАЧ ОТД	ВОЛЫНСКИЙ		
Н. КОНТР.	ВАСИЛЬЕВА		
ГА ИНЖ ОТД	ШАЦ		
ГА СПЕЦ	ОСТРОВА		
ГА СПЕЦ	ОСИНА		
ПРОВЕР	ПТИЦЫНА		
РАЗРАБ	ЛУКИНА		

1.020.1-7.3-2-К25

ИЗДЕЛИЯ ЗАКЛАДНЫЕ
МН-6, МН-7

СТАДИЯ	ЛИСТ	ЛИСТОВ
Р		1

ЦНИИП РЕКОНСТРУКЦИИ ГОРОДОВ

ФОРМАТ А4

САПР ЦНИИП | ГАП СП | ВЕД.ИНЖ ВЕД ИНЖ | ВИНОКУР БУРЛАКОВА

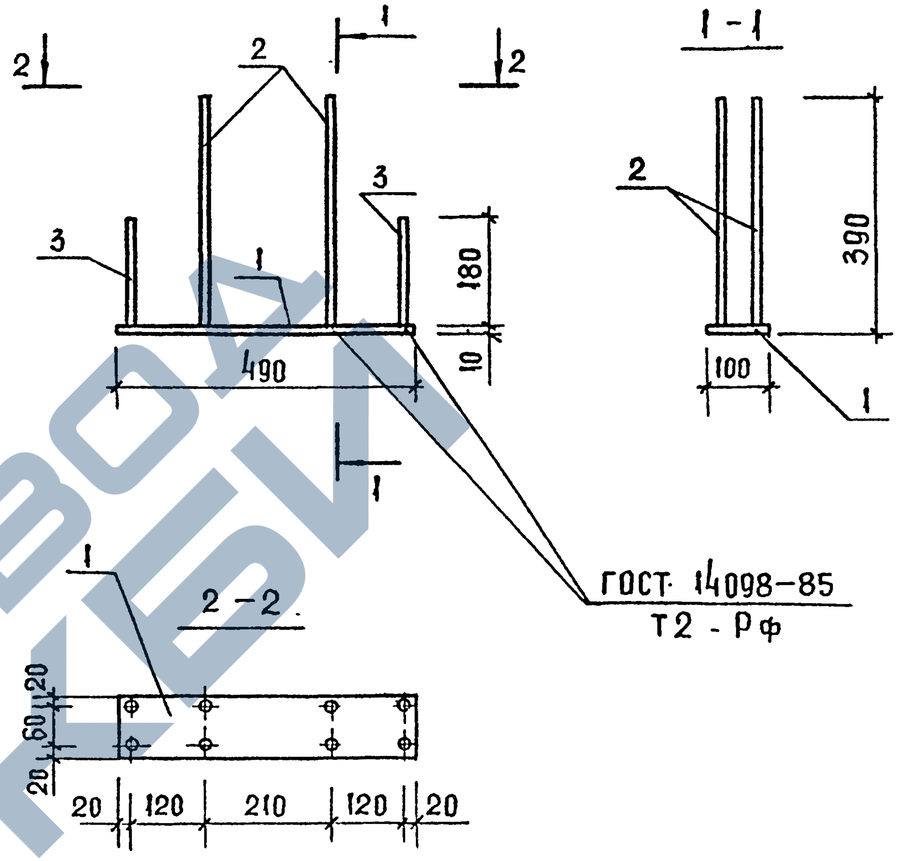

МАРКА ИЗДЕЛИЯ	ПОЗ	СЕЧЕНИЕ ММ	ДЛИНА ММ	КОЛ.	МАССА, КГ ПОЗ.	МАССА, КГ ВСЕХ	МАССА, КГ ИЗДЕЛ
МН-8	1	-10 × 100	490	1	3.85	3.85	5.64
	2	Ф12АIII	380	4	0.34	1.35	
	3	Ф10АIII	180	4	0.11	0.44	

АРМАТУРА КЛАССА А-III ПО ГОСТ 5781-82
ПРОКАТ ПО ГОСТ 103-76

ВЗАМ. ИНВ.№ | ПОДПИСЬ И ДАТА | ИНВ.№ ПОДЛ.

НАЧ ОТД	ВОЛЫНСКИЙ		
Н. КОНТР	ВАСИЛЬЕВА		
ГА ИНЖ ОТД	ШАЦ		
ГА СПЕЦ.	ОСТРОВА		
ГА СПЕЦ.	ОСИНА		
ПРОВЕР.	ПТИЦЫНА		
РАЗРАБ	ЛУКИНА		

1.020 1-7.3-2-К26

ИЗДЕЛИЕ ЗАКЛАДНОЕ
МН-8

СТАДИЯ	ЛИСТ	ЛИСТОВ
Р		1

ЦНИИП РЕКОНСТРУКЦИИ ГОРОДОВ

25493 17

ФОРМАТ А4

ЗАВОД ЖБИ

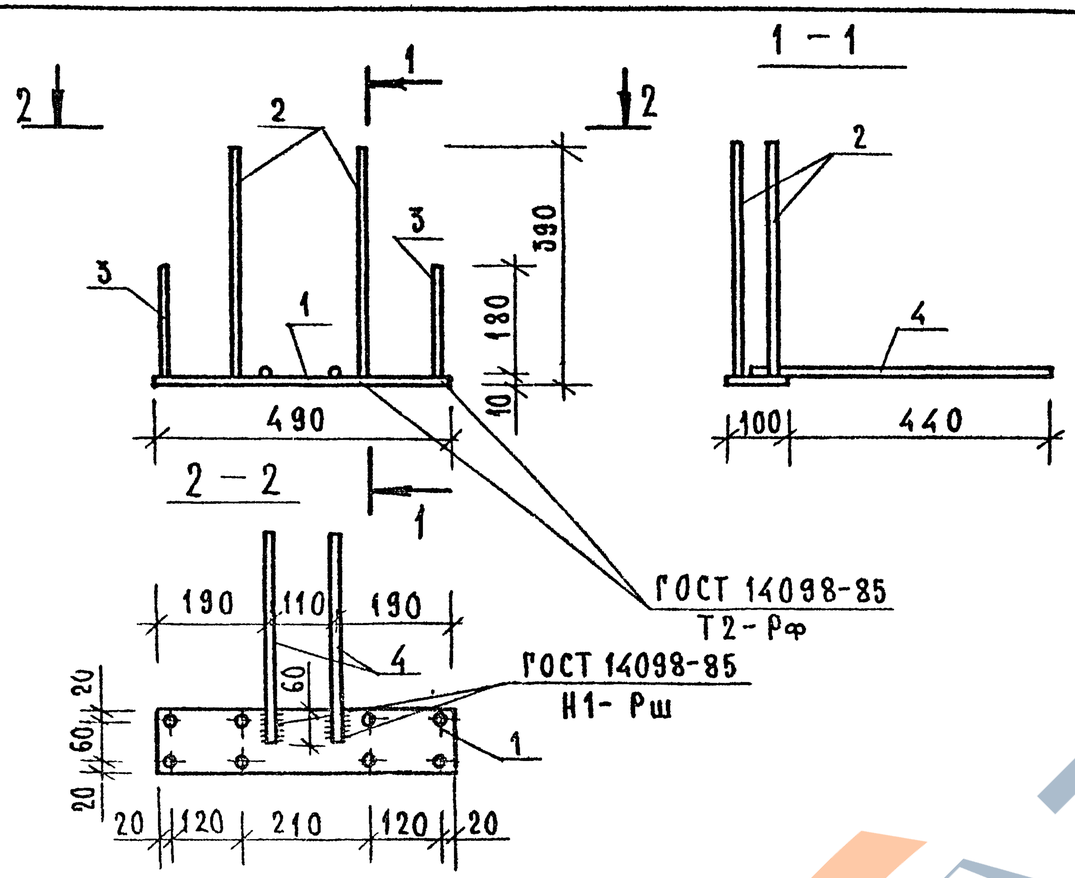

МАРКА ИЗДЕЛИЯ	ПОЗ	СЕЧЕНИЕ ММ	ДЛИНА ММ	КОЛ.	МАССА, КГ		
					ПОЗ.	ВСЕХ	ИЗДЕЛ.
МН-9	1	−10 × 100	490	1	3,85	3,85	7,33
	2	Ø14 A III	380	4	0,46	1,84	
	3	Ø10 A III	180	4	0,11	0,44	
	4	Ø14 A III	500	2	0,60	1,21	

Арматура класса А-III по ГОСТ 5781-82.
Прокат по ГОСТ 103-76.

Нач. отд.	Волынский	
Н. контр.	Васильева	
Гл. инж. отд	Шац	
Гл. спец.	Острова	
Гл. спец	Осина	
Провер.	Птицына	
Разраб.	Лукина	

1.020.1-7. 3-2-К 27

Изделие закладное МН-9

Стадия	Лист	Листов
Р		1

ЦНИИП реконструкции городов

Формат А4

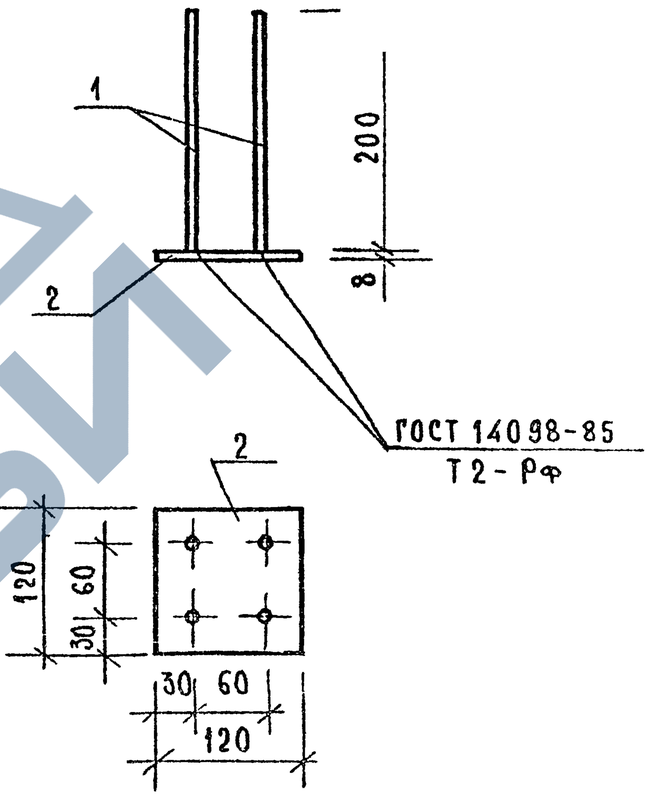

МАРКА ИЗДЕЛИЯ	ПОЗ.	СЕЧЕНИЕ ММ	ДЛИНА ММ	КОЛ.	МАССА, КГ		
					ПОЗ.	ВСЕХ	ИЗДЕЛ.
МН-10	1	Ø10 A III	200	4	0,12	0,49	1,40
	2	−8 × 120	120	1	0,90	0,90	

Арматура класса А-III по ГОСТ 5781-82
Прокат по ГОСТ 103-76

Нач. отд	Волынский	
Н. контр.	Васильева	
Гл. инж. отд	Шац	
Гл. спец.	Острова	
Гл. спец.	Осина	
Проверил	Птицына	
Разраб.	Лукина	

1.020. 1-7. 3-2-К 28

Изделие закладное МН-10

Стадия	Лист	Листов
Р		1

ЦНИИП реконструкции городов

25493 18

Формат А4

ЗАВОДЖБИ

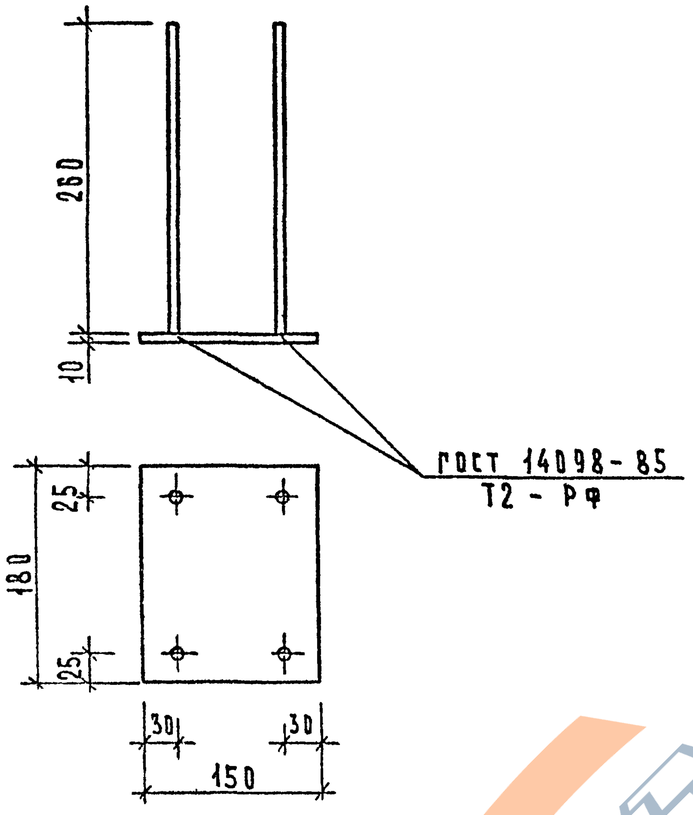

Марка изделия	Поз.	Сечение мм	Длина мм	Кол.	Масса, кг		
					Поз.	Всех	Издел.
МН-11	1	Ф10А III	260	4	0.16	0.64	2.76
	2	-10 X 150	160	1	2.12	2.12	

Арматура класса А-III по ГОСТ 5781-82
Прокат по ГОСТ 103-76

Нач отд	Волынский	
Н контр	Васильева	
Гл. инж отд	Шац	
Гл спец	Острова	
Гл спец	Осина	
Провер	Птицына	
Разраб.	Лукина	

1.020.1-7. 3-2-К 29

Изделие закладное МН-11

Стадия	Лист	Листов
Р		1

ЦНИИП реконструкции городов

Инв. подл. | Подпись и дата | Взам. инв.

Формат А4.

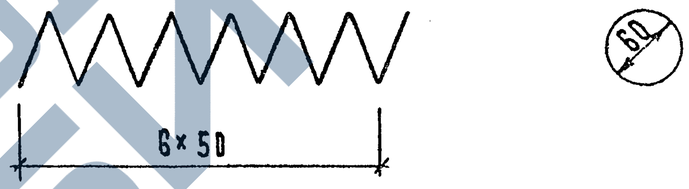

Марка изделия	Сечение мм	Длина мм	Масса кг
СПР-1	ф 58р I	1425	0.20

Арматура класса Вр-I по ГОСТ 6727-80

Нач. отд	Волынский	
Н. контр.	Васильева	
Гл. инж. отд	Шац	
Гл. спец.	Острова	
Гл. спец.	Осина	
Провер.	Птицына	
Разраб.	Лукина	

1.020.1-7. 3-2-К30

Спираль СПР-1

Стадия	Лист	Листов
Р		1

ЦНИИП реконструкции городов

Инв. подл. | Подпись и дата | Взам. инв.

25493 19

Формат А4

ЗАВОД ЖБИ

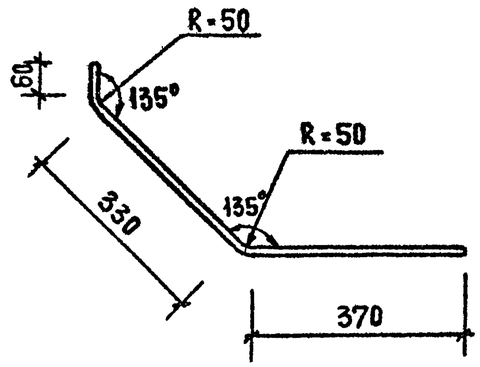

МАРКА ИЗДЕЛИЯ	СЕЧЕНИЕ ММ	ДЛИНА ММ	МАССА КГ
СГ-1	ф 14 А III	760	0,92
СГ-2	Ф 16 А III	760	1.20

АРМАТУРА КЛАССА А-III ПО ГОСТ 5781-82

НАЧ. ОТД.	ВОЛЫНСКИЙ			1.020.1-7.3-2-К31	
Н. КОНТР.	ВАСИЛЬЕВА				
ГА. ИНЖ. ОТД.	ШАЦ			СТЕРЖНИ ГНУТЫЕ СГ-1, СГ-2	МАРКА Р / ЛИСТ / ЛИСТОВ 1
ГА. СПЕЦ.	ОСТРОВА				ЦНИИП РЕКОНСТРУКЦИИ ГОРОДОВ
ГА. СПЕЦ.	ОСИНА				
ПРОВЕР.	ПТИЦЫНА				
РАЗРАБ.	ЛУКИНА				

ИНВ. N ПОДЛ. | ПОДПИСЬ И ДАТА | ВЗАМ. ИНВ. N

ФОРМАТ А4

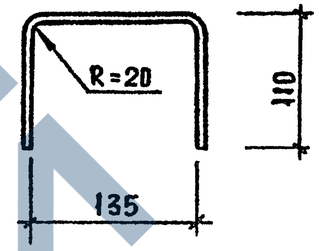

МАРКА ИЗДЕЛИЯ	СЕЧЕНИЕ ММ	ДЛИНА ММ	МАССА КГ
СГ-3	ф 14 АI	360	0,44

АРМАТУРА КЛАССА А-I ПО ГОСТ 5781-82

НАЧ. ОТД.	ВОЛЫНСКИЙ			1.020.1-7.3-2-К31	
Н. КОНТР.	ВАСИЛЬЕВА				
ГА. ИНЖ. ОТД.	ШАЦ			СТЕРЖЕНЬ ГНУТЫЙ СГ-3	МАРКА Р / ЛИСТ / ЛИСТОВ 1
ГА. СПЕЦ.	ОСТРОВА				ЦНИИП РЕКОНСТРУКЦИИ ГОРОДОВ
ГА. СПЕЦ.	ОСИНА				
ПРОВЕР.	ПТИЦЫНА				
РАЗРАБ.	ЛУКИНА				

ИНВ. N ПОДЛ. | ПОДП. И ДАТА | ВЗАМ. ИНВ. N

25493 20

ФОРМАТ А4

ЗАВОД ЖБИ

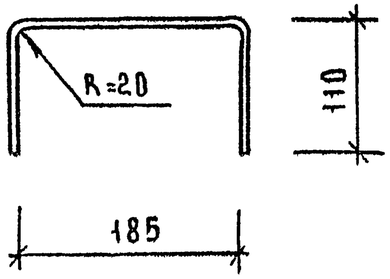

Марка изделия	Сечение мм	Длина мм	Масса кг
СГ-4	ф12 AI	410	0,37

Арматура класса A-I по ГОСТ 5781-82

Нач.отд	Волынский		
Н.контр	Васильева		
Гл.инж.отд	Шац		
Гл.спец	Острова		
Гл.спец	Осина		
Провер	Птицына		
Разраб	Лукина		

1.020.1-7.3-2-К33

Стержень гнутый СГ-4

Стадия	Лист	Листов
Р		1

ЦНИИП реконструкции городов

Формат А4

Инв.№ подл. | Подп. и дата | Взам. инв.№

СГ-5

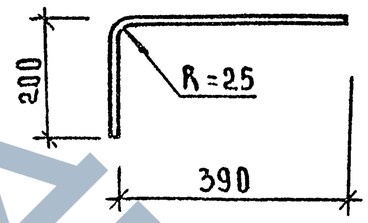

СГ-6

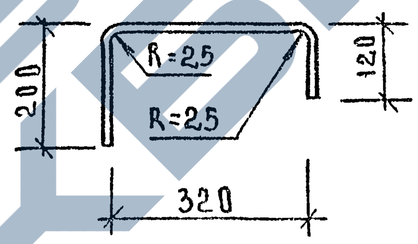

СГ-7

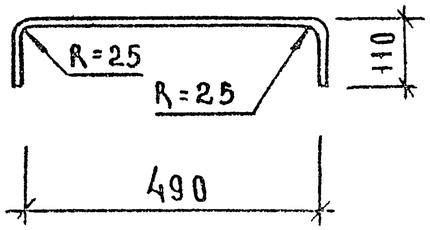

Марка изделия	Сечение мм	Длина мм	Масса кг
СГ-5	ф8 AIII	590	0,23
СГ-6	ф8 A-III	640	0,25
СГ-7	ф8 A-III	710	0,28

Арматура класса A-III по ГОСТ 5781-82

Нач.отд	Волынский		
Н.контр	Васильева		
Гл.инж.отд	Шац		
Гл.спец	Острова		
Гл.спец	Осина		
Провер	Птицына		
Разраб	Лукина		

1.020.1-7.3-2-К34

Стержни гнутые СГ-5, СГ-6, СГ-7

Стадия	Лист	Листов
Р		1

ЦНИИП реконструкции городов

Формат А4

Инв.№ подл. | Подпись и дата | Взам. инв.№

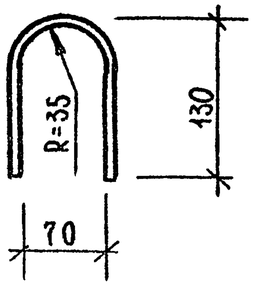

МАРКА ИЗДЕЛИЯ	СЕЧЕНИЕ ММ	ДЛИНА ММ	МАССА КГ
СГ – 8	Ø12АI	295	0,26

Арматура класса АI по ГОСТ 5781-82.

Нач.отд	Волынский		
Н.контр	Васильева		
Гл.инж.отд	Шац		
Гл.спец.	Острова		
Гл.спец	Осина		
Провер.	Птицына		
Разраб.	Лукина		

1.020.1-7.3-2-К 35

Стержень гнутый СГ-8

Стадия	Лист	Листов
Р		1

ЦНИИП реконструкции городов

Инв.№ подл. | Подп. и дата | Взам. инв.№

Формат А4

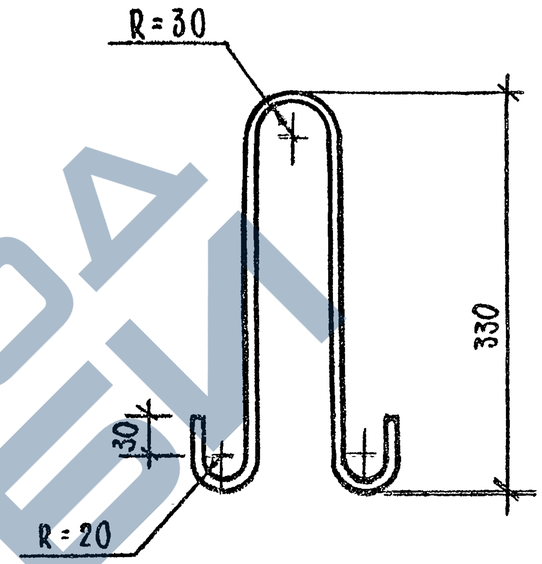

МАРКА ИЗДЕЛИЯ	СЕЧЕНИЕ ММ	ДЛИНА ММ	МАССА КГ
СП – 1	Ø10АI	850	0,52

Арматура класса АI по ГОСТ 5781-82.

Нач.отд	Волынский		
Н.контр.	Васильева		
Гл.инж.от.	Шац		
Гл.спец.	Острова		
Гл.спец	Осина		
Провер.	Птицына		
Разраб	Лукина		

1.020.1-7.3-2-К 36

Петая строповочная СП-1

Стадия	Лист	Листов
Р		1

ЦНИИП реконструкции городов

Инв.№ подл. | Подп. и дата | Взам. инв.№

25493

Формат А4