ТИПОВЫЕ КОНСТРУКЦИИ, ИЗДЕЛИЯ И УЗЛЫ ЗДАНИЙ И СООРУЖЕНИЙ

СЕРИЯ **ПК-01-129/78**

ЖЕЛЕЗОБЕТОННЫЕ ПРЕДВАРИТЕЛЬНО НАПРЯЖЕННЫЕ СЕГМЕНТНЫЕ ФЕРМЫ ДЛЯ ПОКРЫТИЙ ЗДАНИЙ С ПРОЛЕТАМИ 18 И 24 М

ВЫПУСК 2-2

РАБОЧИЕ ЧЕРТЕЖИ ФЕРМ ПРОЛЕТОМ 18 М ИЗ БЕТОНА НА ПОРИСТЫХ ЗАПОЛНИТЕЛЯХ

17425-01
ЦЕНА 2-58

https://zavodpk.com/

ТИПОВЫЕ КОНСТРУКЦИИ, ИЗДЕЛИЯ И УЗЛЫ ЗДАНИЙ И СООРУЖЕНИЙ

СЕРИЯ **ПК-01-129/78**

ЖЕЛЕЗОБЕТОННЫЕ ПРЕДВАРИТЕЛЬНО НАПРЯЖЕННЫЕ СЕГМЕНТНЫЕ ФЕРМЫ ДЛЯ ПОКРЫТИЙ ЗДАНИЙ С ПРОЛЕТАМИ 18 И 24 М

ВЫПУСК 2-2

РАБОЧИЕ ЧЕРТЕЖИ ФЕРМ ПРОЛЕТОМ 18 М ИЗ БЕТОНА НА ПОРИСТЫХ ЗАПОЛНИТЕЛЯХ

РАЗРАБОТАНЫ

Киевский ПРОМСТРОЙПРОЕКТ

Гл. инж. ин-та — И.Г. Харитонов
Начальник ОТП — Е.И. Савускан
Гл. инж. проекта ОТП — В.А. Козлов
Гл. спец. ОМИР — А.Д. Гебрич

ЦНИИПРОМЗДАНИЙ

Гл инж. инта — И.А. Петров
Начальник ОТНК-3 — А.Я. Розенблюм
Гл специалист — Л.А. Кан
Гл. специалист — С.В. Кудрявая

НИИЖБ

Зам директора — Н.Н. Коровин
Рук лаборатории — Г.И. Бердичевский
Рук лаборатории — В.А. Клевцов
Рук. сектора — Ю.В. Чиненков
Ст. научн. сотр. — П.А. Корнев

НИИСК

Зам директора — П.И. Кривошеев
Рук. лаборатории — А.Д. Либерман
Ст. научн. сотр. — В.А Бондарев

Утверждены
и введены в действие
с 1 января 1982 года
Постановлением Госстроя СССР
от 23 июня 1981 года № 103

СОДЕРЖАНИЕ

Лист		Стр.
	Пояснительная записка	4÷I2
I,2	Номенклатура ферм	I3,I4
3÷7	Выборка стали на напрягаемую арматуру.Расход стали на ферму	I5÷I9
8÷I2	Выборка стали на ненапрягаемую арматуру и закладные изделия	20÷24
I3	Фермы IФCI8-IП÷IФCI8-3П,IФCI8-IП-а÷IФCI8-3П-а. Опалубочный чертеж	25
I4	Фермы IФCI8-IП,IФCI8-IП-а. Армирование ферм	26
I5	Фермы IФCI8-IП,IФCI8-IП-а.Спецификация марок арматурных изделий на одну ферму	27
I6	Фермы IФCI8-2П,IФCI8-2П-а. Армирование ферм	28
I7	Фермы IФCI8-2П,IФCI8-2П-а. Спецификация марок арматурных изделий на одну ферму	29
I8	Фермы IФCI8-3П, IФCI8-3П-а. Армирование ферм	30
I9	Фермы IФCI8-3П, IФCI8-3П-а.Спецификация марок арматурных изделий на одну ферму	3I
20	Фермы IФCI8-IП÷IФCI8-3П,IФCI8-IП-а÷IФCI8-3П-а. Узлы I,2	32
2I	Фермы IФCI8-IП÷IФCI8-3П,IФCI8-IП-а÷IФCI8-3П-а. Узлы 3,4,5	33
22	Фермы 2ФCI8-2П÷2ФCI8-4П,2ФCI8-2П-а÷2ФCI8-4П-а. Опалубочный чертеж	34
23	Фермы 2ФCI8-2П, 2ФCI8-2П-а. Армирование ферм	35
24	Фермы 2ФCI8-2П, 2ФCI8-2П-а.Спецификация марок арматурных изделий на одну ферму	36
25	Фермы 2ФCI8-2/3П,2ФCI8-2/3П-а. Армирование ферм	37
26	Фермы 2ФCI8-2/3П,2ФCI8-2/3П-а. Спецификация марок арматурных изделий на одну ферму	38
27	Фермы 2ФCI8-3П,2ФCI8-3П-а. Армирование ферм	39
28	Фермы 2ФCI8-3П,2ФCI8-3П-а. Спецификация марок арматурных изделий на одну ферму	40
29	Фермы 2ФCI8-4П,2ФCI8-4П-а. Армирование ферм	4I
30	Фермы 2ФCI8-4П,2ФCI8-4П-а.Спецификация марок арматурных изделий на одну ферму.	42
3I	Фермы 2ФCI8-2П÷2ФCI8-4П,2ФCI8-2П-а÷2ФCI8-4П-а. Узлы I,2	43
32	Фермы 2ФCI8-2П÷2ФCI8-4П,2ФCI8-2П-а÷2ФCI8-4П-а. Узлы 3,4,5	44
33	Фермы 3ФCI8-4П÷3ФCI8-6П,3ФCI8-4П-а÷3ФCI8-5/6П-а. Опалубочный чертеж	45
34	Фермы 3ФCI8-4П,3ФCI8-4П-а. Армирование ферм	46
35	Фермы 3ФCI8-4П,3ФCI8-4П-а. Спецификация марок арматурных изделий на одну ферму.	47
36	Фермы 3ФCI8-5П 3ФCI8-5П-а. Армирование ферм	48
37	Фермы 3ФCI8-5П, 3ФCI8-5П-а. Спецификация марок арматурных изделий на одну ферму.	49
38	Фермы 3ФCI8-5/6П, 3ФCI8-5/6П-а.Армирование ферм	50
39	Фермы 3ФCI8-5/6П, 3ФCI8-5/6П-а.Спецификация марок арматурных изделий на одну ферму.	5I
40	Фермы 3ФCI8-6П. Армирование ферм.	52
4I	Фермы 3ФCI8-6П. Спецификация марок арматурных изделий на одну ферму.	53

Лист		Стр.
42	Фермы 3ФСI8-4П÷3ФСI8-6П,3ФСI8-4П-а÷3ФСI8-5/6П-а Узлы I,2	54
43	Фермы 3ФСI8-4П÷3ФСI8-6П, 3ФСI8-4П-а÷3ФСI8-5/6П-а. Узлы 3,4,5	55
44	Фермы 4ФСI8-5П÷4ФСI8-7П,4ФСI8-5П-а÷4ФСI8-7П-а. Опалубочный чертеж	56
45	Фермы 4ФСI8-5П,4ФСI8-5П-а. Армирование ферм	57
46	Фермы 4ФСI8-5П,4ФСI8-5П-а. Спецификация марок арматурных изделий на одну ферму.	58
47	Фермы 4ФСI8-6П,4ФСI8-6П-а. Армирование ферм	59
48	Фермы 4ФСI8-6П,4ФСI8-6П-а. Спецификация марок арматурных изделий на одну ферму	60
49	Фермы 4ФСI8-6/7П, 4ФСI8-6/7П-а. Армирование ферм	6I
50	Фермы 4ФСI8-6/7П, 4ФСI8-6/7П-а. Спецификация марок арматурных изделий на одну ферму	62
5I	Фермы 4ФСI8-7П,4ФСI8-7П-а. Армирование ферм	63
52	Фермы 4ФСI8-7П,4ФСI8-7П-а. Спецификация марок арматурных изделий на одну ферму	64
53	Фермы 4ФСI8-5П÷4ФСI8-7П,4ФСI8-5П-а÷4ФСI8-7П-а. Узлы I,2	65
54	Фермы 4ФСI8-5П÷4ФСI8-7П,4ФСI8-5П-а÷4ФСI8-7П-а. Узлы 3,4,5	66

Киевский Промстройпроект | Рук. бр. | Дужак

ТК 1978	Содержание	Серия ПК-01-129/78	
		Вып. 2-2	Лист

I. Общие данные

I.I.Настоящий выпуск серии ПК-0I-I29/78 содержит рабочие чертежи типовых сборных предварительно напряженных стропильных ферм сегментного очертания из бетона на пористых заполнителях для покрытий зданий пролетом I8м, устанавливаемых с шагом 6м и I2м.

I.2.Серия ПК-0I-I29/78 разработана с учетом требований глав СНиП П-2I-75 и СНиП П-6-74.В целях использования существующего парка форм опалубочные размеры ферм сохранены без изменения по серии ПК-0I-I29/68.

I.3.Указания по применению ферм в проектах, ключи для подбора ферм,расчетные усилия в элементах ферм, а также общие указания по изготовлению, хранению, транспортировке и монтажу приведены в выпуске I данной серии.

I.4 .Предварительно напрягаемая арматура в нижних поясах ферм принята в следующих вариантах: стержевая горячекатаная классов А IУ и А У по ГОСТ 578I-75 /диаметром до 22мм включительно/ и спиральные семипроволочные канаты класса К 7 по ГОСТ I3840-68 / диаметром I5 мм/. В случае отсутствия арматуры более высоких классов допускается в соответствии с письмом Госстроя СССР № 42-Д от I5.04.80г. применение арматуры класса АШв по ГОСТ 578I-75 /диаметром до 32 мм включительно/, упрочняемой вытяжкой на предприятиях стройиндустрии с контролем удлинений и напряжений.

I.5.В качестве ненапрягаемой применяется арматура класса А Ш по ГОСТ 578I-75 при ∅ 6 и ∅ 8 мм и по ГОСТ 5.I459-72^{X} при ∅ ≥ I0 мм,а также класса Вр I по ТУ I4-4-659-75 /допускается вместо арматуры класса Вр I применять арматуру класса В I по ГОСТ 6727-53^{X}/.

I.6.При изготовлении ферм из бетона на пористых заполнителях в качестве мелкого заполнителя следует принимать плотный /кварцевый/ песок, в качестве крупного заполнителя - керамзит, аглопорит, шлаковую пемзу, удовлетворяющих требованиям соответствующих ГОСТов.Нормативный объемный вес бетона на пористых заполнителях принят равным I900 кгс/м3, а с учетом арматуры - 2000 кгс/м3.

Номинальный отпускной вес ферм из бетона на пористых заполнителях определен по п.I.4I ГОСТ I30I5-75, где объемный вес бетона в высушенном состоянии принят равным γ сух. =I800кгс/м3 Подбор марок ферм должен осуществляться по указаниям, приведенным в выпуске I настоящей серии.

П.Изготовление ферм

П.I.Изготовление ферм предусматривается с натяжением арматуры на форму или упоры стенда.

П.2.При изготовлении ферм должны быть выдержаны требования следующих нормативных документов:

ГОСТ I30I5-75 - "Изделия железобетонные и бетонные" Общие технические требования.

ГОСТ I0922-75 - "Арматурные изделия и закладные детали сварные для железобетонных конструкций .Технические требования и методы испытаний."

СНиП Ш-I6-79 - "Бетонные и железобетонные конструкции сборные"

СНиП Ш-4-79 - "Техника безопасности в строительстве"

СН 393-78 - "Инструкция по сварке соединений арматуры и закладных деталей железобетонных конструкций."

СН 3I3-65^{X} - "Инструкция по технологии изготовления и установки стальных закладных деталей в сборных железобетонных и бетонных изделиях"

"Руководство по технологии изготовления предварительно напряженных железобетонных конструкций"./М.,Стройиздат 1975/

"Руководство по изготовлению изделий и конструкций из высокопрочных легких бетонов на пористых заполнителях", НИИЖБ, I979г.

П.3.Натяжение напрягаемой арматуры предусматривается механическим способом для всех видов арматуры и электротермическим только для стержневой арматуры.

П.4.Контроль натяжения арматуры должен осуществляться в соответствии с ГОСТ 22362-77.

Величины контролируемого предварительного напряжения с учетом потерь от деформации анкеров приведены в таблице I.

ТК 1978	Пояснительная записка.	серия ПК-01-129/78 вып. 2-2 лист

Таблица I

Класс напрягаемой арматуры	Диаметр мм	Контролируемое предварительное напряжение при натяжении арматуры кгс/см2	
		механическим способом	электротермическим способом
А IIIв	22,25 28,32	4700 4600	5000
А IУ	I8 20,22	5300 5200	5500
А У	I6÷20 22	7200 7I00	7000
К 7	I5	I2200	-

П.5.Величина потерь от деформации анкеров определена из условия натяжения арматуры на упоры стенда /при длине натягиваемого стержня I9м/

для арматуры класса А IIIв - 350-640 кгс/см2
для арматуры класса А IУ - 350-480 кгс/см2
для арматуры класса АУ - 340-500 кгс/см2
для арматуры класса К 7 - 330 кгс/см2

В случае изменения условий натяжения арматуры /изменение значений деформации анкеров, изменение длины натягиваемого стержня и т.п./, величина потерь от деформации анкеров и контролируемое напряжение должны быть скорректированы, при этом скорректированные величины не должны превышать приведенных в данном пункте.

В случае натяжения арматуры на формы при групповом способе натяжения величина напряжения должна быть снижена на 800 кгс/см2, а при неодновременном натяжении на 500 кгс/см2.

П.6.Отпуск натяжения необходимо производить плавно.

П.7.При изготовлении ферм не допускается передача на напрягаемую арматуру какой-либо дополнительной нагрузки /от опалубки, арматурных каркасов и т.д./

П.8.Величина передаточной прочности бетона должна составлять не менее 80% от проектной марки.

П.9.Отпускная прочность бетона ферм устанавливается в соответствии с ГОСТ I30I5-75 и должна быть не менее передаточной.

П.I0.Обнажение арматуры не допускается, за исключением концов напрягаемой арматуры,которые не должны выступать за торцовые поверхности ферм более чем на I0 мм и должны быть защищены слоем цементно-песчаного раствора или битумным лаком.

П.II.Открытые поверхности стальных закладных изделий должны быть очищены от наплывов бетона или раствора.

П.I2.Размеры и непрямолинейность ферм, положение закладных изделий, вес ферм, толщина защитного слоя бетона до арматуры,а также качество поверхностей и внешний вид ферм должны соответствовать ГОСТ I30I5-75. Определение толщины защитного слоя может производиться по ГОСТ 22904-78.

П.I3.На опалубочных чертежах ферм показаны закладные изделия, предназначенные только для крепления ферм к колонне.

Все остальные закладные элементы - для крепления плит покрытия, фонарей, связей и путей подвесного транспорта - следует принимать в конкретном проекте в соответствии с выпуском I данной серии.

П.I4.Фиксация положения закладных изделий предусматривается при помощи инвентарных винтовых фиксаторов со шпильками согласно приложению № 3 к СН 3I3-65^{X}.

П.I5.На боковой поверхности опорных узлов ферм должны быть нанесены несмываемой краской товарный знак или наименование предприятия,марка, номер фермы и дата ее изготовления, а также штамп ОТК и масса изделия.

Гипростроммонтаж Киевский Промстройпроект

Гл.инж.со Козлов
Рук.бюро Ачхак
Нач.сект. Ю.Дмух

ТК 1978 | Пояснительная записка. | серия ПК-01-129/79 | вып. 2-2 | лист

III. Маркировка ферм

III.I. Фермы обозначаются марками со следующей структурой:

ХХХ — Х Х Х — ХХХ

- Типоразмер фермы /от I до 4/
- Наименование конструкции /ФС/
- пролет фермы /I8м/
- Порядковый номер фермы в зависимости от ее несущей способности /I,2 и т.д./
- Класс напрягаемой арматуры /АIIIв, АIУ, АУ и К7/
- Характеристика бетона фермы
- Дополнительные характеристики, отражающие особые условия применения:
  - а – при плитах шириной I,5 м
  - С – для зданий с расчетной сейсмичностью 7 и 8 баллов
  - – I,2 и т.д. – наличие дополнительных закладных изделий.

Например: IФСI8-2АIУП-аСI

I – первый типоразмер
ФС– ферма стропильная
I8– пролет фермы в м
2 – несущая способность
АIУ– класс арматуры
П – бетон на пористых заполнителях
а – ферма предназначена для установки плит шириной I.5м
С – ферма предназначена для применения в покрытиях зданий с расчетной сейсмичностью 7 и 8 баллов
I – дополнительные закладные изделия

IУ. Контроль производства ферм

IУ.I. При изготовлении ферм должен осуществляться систематический контроль производства и качества работ в соответствии с требованиями ГОСТ I3015-75.

Прочность бетона следует определять в соответствии с ГОСТ I0I80-78.

. Допускается определять фактическую прочность бетона на пористых заполнителях в изделиях ультразвуковыми методами или другими неразрушающими методами по ГОСТ I7624-78, ГОСТ 22690.0-77÷22690.2-77.

Контроль и оценку проектной марки бетона на сжатие, отпускной и передаточной прочности бетона следует производить по ГОСТ I8I05-72* или по ГОСТ 2I2I7-75 с учетом однородности и прочности бетона.

IУ.2. Контроль проектных марок бетона по морозостойкости и водонепроницаемости, установленных согласно СНиП П-2I-75, осуществляется по требованиям соответствующих стандартов.

IУ.3. Испытания сварной арматуры закладных изделий и оценку их качества следует производить по ГОСТ I0922-75.

У. Приемка фермы

У.I. Приемка ферм отделом технического контроля должна производиться с соблюдением требований ГОСТ I3015-75.

У.2. На каждую принятую и разрешенную к отпуску потребителю ферму предприятие-изготовитель составляет паспорт.

УI. Кантование, хранение и транспортирование ферм

УI.I. При кантовании отрыв фермы от поддона может производиться при помощи конусов, петель или других приспособлений. После подъема верхнего пояса на высоту 200–300мм стропы закрепляются в обхват за узлы верхнего пояса, и ферма поворачивается вокруг ребра нижнего пояса и устанавливается в вертикальное положение.

ТК 1978	Пояснительная записка.	серия ПК-01-129/78 Вып. 2-2	лист

Инв.№ подл. | Подп. и дата | Взам. инв.№

17425-01 7

https://zavodjbi.com/

Хранить фермы следует в вертикальном положении. При этом фермы должны опираться на два узла нижнего пояса и развязываться. Схемы строповки и опирания ферм при кантовании, подъеме, перевозке и хранению приведены на рис. I.

УI.2. Перевозку ферм допускается производить автомобильным или железнодорожным транспортом с соблюдением общих положений по погрузке, перевозке, разгрузке, приемке, складированию, основных требований, предъявляемых к условиям перевозки, приведенных в :

-"Руководстве по перевозке унифицированных сборных железобетонных деталей и конструкций промышленного строительства автомобильным транспортом" /М. Стройиздат, I973/.

- "Руководстве по перевозке железнодорожным транспортом сборных крупноразмерных железобетонных конструкций промышленного и жилищного строительства" /М. Стройиздат, I967/.

УП. Указания по испытанию ферм

УП. I. Испытания ферм должны производиться при освоении изготовления конструкций, а также в процессе их массового изготовления для контроля качества конструкций.

Испытания ферм, оценка их прочности, жесткости и трещиностойкости должны производиться в соответствии с требованиями ГОСТ 8829-77 "Конструкции и изделия железобетонные сборные. Методы испытаний и оценки прочности, жесткости и трещиностойкости".

УП. 2. В настоящем выпуске приведены значения контрольно-испытательных нагрузок, определенных исходя из проведения испытания ферм в вертикальном положении. Величина контрольной нагрузки должна быть скорректирована с учетом веса домкратов и траверс. *таблица 5*

УП. 3. При проверке жесткости и трещиностойкости конструкций ферм в возрасте менее 65 суток /т.е. до проявления в них всех потерь предварительного напряжения арматуры/ величины контрольных нагрузок должны быть умножены на коэффициент , значения которого приведены в таблице *4*

УП. 4. Схемы загружения конструкций ферм при испытании приведены *в таблице 3* : схема "I" предназначена для испытания ферм под плиты покрытия шириной 3м, схема "2 – для испытания ферм под плиты покрытия шириной I,5м. Обе схемы предусматривают достижение максимальных усилий в поясах и в опорном раскосе фермы.

Величины контрольных нагрузок для проверки прочности конструкции даны при двух значениях коэффициента "с".

В случае, если разрушение испытываемой фермы происходит вследствие текучести растянутой арматуры до наступления раздробления бетона сжатой зоны, контрольные нагрузки принимаются при значении коэффициента с = I,4.

В случае, если разрушение происходит вследствие разрыва растянутой арматуры, или раздробления бетона сжатой зоны до наступления текучести арматуры, контрольные нагрузки принимаются при значении С=I,6.

Инв. № подл. | Подпись и дата | Взам. инв. №

Рук. бригады Дужак

Киевский Промстройпроект

ТК		серия ПК-01-129/13
1978	Пояснительная записка	Вып. 2-2 Лист

УП.5.При проведении испытаний узлы верхнего пояса должны быть раскреплены через 3,0 м для обеспечения от потери устойчивости из плоскости фермы.

Раскрепление не должно препятствовать деформациям верхнего пояса в плоскости фермы.

Рис.1

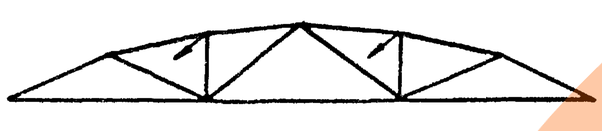

Строповка ферм при кантовании

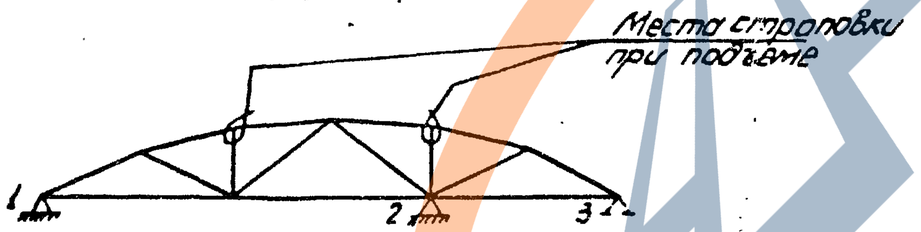

Строповка ферм и места возможного опирания при перевозке и хранении ферм.

при перевозке 1-2 или 1-3

при хранении 1-3

ТК 1978	Пояснительная записка.	серия ПК-01-129/16 вып. 2-2 лист

Распределение марок ферм пролетом 18м по типоразмерам опалубки.

таблица 2

Типоразмер	Вес фермы	Группа нагрузки	1		2		2/3		3		4		5	5/6	6	6/7	7
1	4,0	Марка фермы	1ФС18-1П	1ФС18-1П-а	1ФС18-2П	1ФС18-2П-а			1ФС18-3П	1ФС18-3П-а							
		Размер плиты	3×6	1,5×6	3×6	1,5×6			3×6	1,5×6							
		Марка бетона	350 400		350 400				400								
2	5,3	Марка фермы			2ФС18-2П	2ФС18-2П-а	2ФС18-2½П	2ФС18-2½П-а	2ФС18-3П	2ФС18-3П-а	2ФС18-4П	2ФС18-4П-а					
		Размер плиты			3×6	1,5×6	3×6	1,5×6	3×6	1,5×6	3×6	1,5×6					
		Марка бетона			350 400		400		400		400						
3	6,8	Марка фермы									3ФС18-4П	3ФС18-4П-а	3ФС18-5П	3ФС18-5П-а	3ФС18-5½П	3ФС18-5½П-а	3ФС18-6П
		Размер плиты									3×6	1,5×6	3×6 3×12	1,5×6	3×6 3×12	1,5×6	3×12
		Марка бетона									300 400		350 400		400		400
4	8,2	Марка фермы											4ФС18-5П	4ФС18-5П-а	4ФС18-6П	4ФС18-6П-а	4ФС18-6½П	4ФС18-6½П-а	4ФС18-7П	4ФС18-7П-а
		Размер плиты											3×6	1,5×6	3×6 3×12	1,5×6	3×6 3×12	1,5×6	3×6 3×12	1,5×6
		Марка бетона											350 400		400		350 400		400	

ГОССТРОЙ СССР
КИЕВСКИЙ
ПРОМСТРОЙПРОЕКТ

Нач. отдела — Ка...ка
Рук. группы — Дроздова
Конструктор — Дымов
Рук. группы — Дымов
Нач. отдела — Дымов

ТК	Пояснительная записка	серия ПК-01-129/78	
1978		вып. 2-2	лист

Схемы загружения ферм.

таблица 3

№№ схемы	Ширина плит покрытия	Схемы загружения
1	3,0	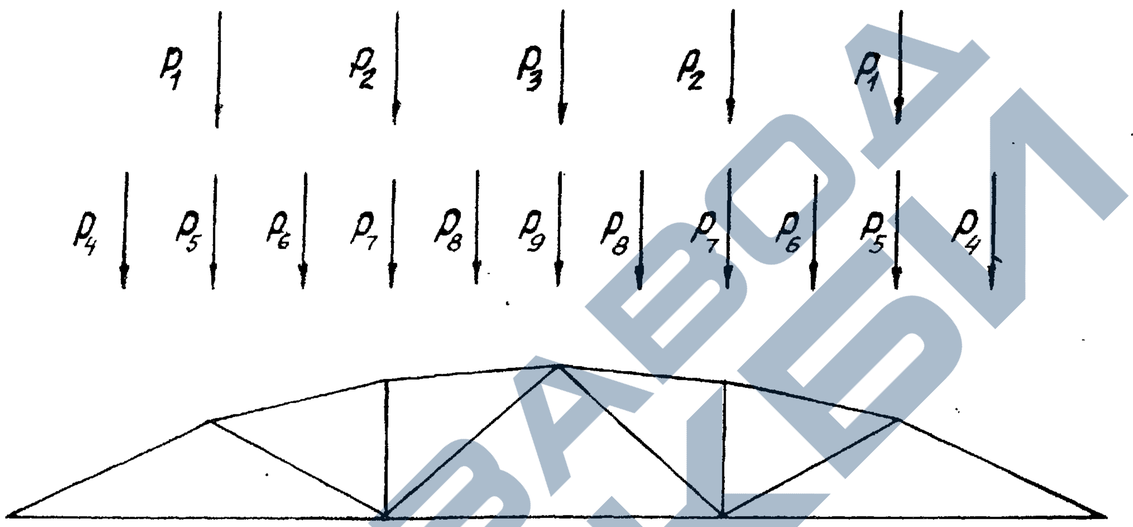
2	1,5	

Коэффициенты перехода от нормативной нагрузки к контрольной по образованию и ширине раскрытия трещин в нижних поясах ферм.

таблица 4

Класс напрягаемой арматуры		Срок испытания в днях				
		3	7	14	28	65
Стержневая класса	A-IIIв	1.21	1.17	1.13	1.08	1.00
	A-IV	1.17	1.14	1.10	1.05	1.00
	A-V, Ат-V	1.12	1.10	1.07	1.04	1.00
Спиральные семипроволочные канаты класса К-7 d=15мм		1.08	1.07	1.05	1.03	1.00

https://zavodjbi.com/

Контрольные нагрузки для испытания ферм L=18 м

таблица 5

Марка фермы	Группа предельных состояний по которой испытывается ферма	Значение коэффициента „C" согласно таблице 1 ГОСТ 8829-77	Величина контрольных нагрузок (т.с)								
			для ферм под 3 метровые плиты			для ферм под 1,5 метровые плиты					
			P_1	P_2	P_3	P_4	P_5	P_6	P_7	P_8	P_9
1ФС18-1П	II		5,11	8,44	1,05						
	I	1,4	7,61	11,14	7,08	3,81	2,71	6,04	5,52	5,31	1,69
		1,6	8,75	12,88	8,14	4,36	3,13	6,91	6,44	6,09	1,97
1ФС18-2П	II		5,61	11,94	0,50						
	I	1,4	7,94	15,75	8,04	7,17	0,35	7,90	7,85	7,51	0,83
		1,6	9,13	18,15	9,23	8,21	0,44	9,05	9,10	8,60	0,98
1ФС18-3П	II		7,13	16,12	-0,75						
	I	1,4	9,71	19,19	11,17	9,57	-0,41	10,60	8,98	9,50	1,91
		1,6	11,15	22,08	12,81	10,94	5,71	12,13	7,37	10,87	2,20
2ФС18-2П	II		5,65	11,38	2,26						
	I	1,4	8,00	14,66	8,56	6,12	0,30	9,31	6,41	7,36	1,18
		1,6	9,21	16,95	9,96	7,01	0,40	10,66	7,50	8,43	1,40
2ФС18-2½П	II		5,64	8,39	14,55						
	I	1,4	8,08	12,28	20,56	9,73	-2,27	10,96	2,19	9,23	11,32
		1,6	9,30	14,23	23,56	11,13	-2,54	12,55	2,68	10,57	12,99
2ФС18-3П	II		7,11	14,97	0,23						
	I	1,4	10,07	19,53	9,86	11,16	-1,69	12,22	8,00	10,34	-0,09
		1,6	11,57	22,52	11,33	12,76	-1,88	13,38	9,31	11,83	-0,05
2ФС18-4П	II		8,77	18,58	-0,17						
	I	1,4	12,91	25,46	9,32	12,73	-0,59	14,29	11,64	12,25	-2,41
		1,6	14,82	29,29	10,72	14,56	-0,74	16,34	13,70	14,02	-2,70
3ФС18-4П	II		8,17	17,08	1,79						
	I	1,4	11,31	21,82	14,34	9,58	1,21	10,44	10,72	11,07	3,79
		1,6	13,01	25,09	16,47	12,96	1,45	11,95	12,47	12,67	4,40
3ФС18-5П	II		8,32	14,62	7,83						
	I	1,4	12,92	21,72	18,73	9,59	2,82	10,44	10,62	11,07	8,18
		1,6	14,85	25,01	21,49	10,95	3,29	11,95	12,35	12,67	9,41

Инв.№ подл. | Дубл. | Взам. инв.№ | Инв.№ дубл. | Подп. и дата | Инв.№ подл. | Разработал Дынюк | Проверил Ашмак | Рук. бригады | Гл. специалист Проектстройпроекта

ТК 1978	Пояснительная записка	серия ПК-01-129/78	Вып. 2-2	лист

Контрольные нагрузки для испытания ферм L=18м.

таблица 5 (продолжение)

Марка фермы	Группа предельных состояний по которой испытывается ферма	Значение коэффициента „С" согласно таблице 1 ГОСТ 8829-77	Величина контрольных нагрузок (т.с.)								
			для ферм под 3х метровые плиты			для ферм под 1,5 метровые плиты					
			P_1	P_2	P_3	P_4	P_5	P_6	P_7	P_8	P_9
3ФС18-5/6П	II		11.29	17.93	15.05						
	-	1.4	16.04	25.79	21.31	9.27	5.08	10.53	10.97	11.19	16.03
	-	1.6	18.41	29.73	24.43	10.61	5.87	12.06	12.76	12.81	18.38
3ФС18-6П	II		11.00	20.30	4.15						
	I	1.4	15.88	25.58	21.07						
	I	1.6	18.23	29.48	24.16						
4ФС18-5П	II		9.18	18.18	2.36	12.60					
	I	1.4	13.26	27.56	10.34	12.60	-0.71	15.23	13.11	13.30	-2.66
	I	1.6	15.26	31.82	11.92	14.42	-0.73	17.44	15.25	15.23	-2.96
4ФС18-6П	II		11.17	22.55	1.09						
	I	1.4	15.65	32.31	13.15	14.38	0.47	15.54	16.05	15.31	-0.91
	I	1.6	17.98	37.23	15.13	16.44	0.61	17.79	18.61	17.52	-0.96
4ФС18-6/7П	II		12.41	19.86	19.78						
	I	1.4	17.65	28.65	27.97	16.05	1.02	17.05	12.26	15.17	13.22
	I	1.6	20.27	33.04	32.07	18.36	1.25	19.52	14.28	17.36	15.19
4ФС18-7П	II		12.58	24.29	4.50						
	I	1.4	17.97	34.80	19.56	16.84	0.60	17.72	16.66	17.89	2.19
	I	1.6	20.64	40.07	22.48	19.26	0.76	20.28	19.31	20.47	2.58

Марка фермы	Расход стали, кг	Напрягаемая арматура	Масса т	Марка бетона	Объем бетона м3
1ФС18-1АIIIВП	254.6	4ф 16 А-IIIВ	4.0	350	1.8
1ФС18-1АIIVП	228.2	4ф 14 А-IV			
1ФС18-1АVП	228 2	4ф 14 А-V		400	
1ФС18-1АIIIВП-о	396.5	4ф 16 А-IIIВ	4.0	350	1,8
1ФС18-1АIVП-о	370.1	4ф 14 А-IV			
1ФС18-1АVП-о	370.1	4ф 14 А-V		400	
1ФС18-2АIIIВП	344.2	4ф 18 А-IIIВ	4.0	350	1.8
1ФС18-2АIVП	309.5	5ф 14 А-IV			
1ФС18-2АVП	287.8	4ф 14 А-V		400	
1ФС18-2К7П	292.2	4ф 15К7			
1ФС18-2АIIIВП-о	551.6	4ф 18 А-IIIВ	4.0	350	1.8
1ФС18-2АIVП-о	516.9	5ф 14 А-IV			
1ФС18-2АVП-о	495.2	4ф 14 А-V		400	
1ФС18-2К7П-о	499.6	4ф 15К7			
1ФС18-3АIIIВП	433.1	4ф 20 А-IIIВ	4.0	400	1.8
1ФС18-3АIVП	397.8	5ф 16 А-IV			
1ФС18-3АVП	364.8	5ф 14 А-V			
1ФС18-3К7П	351,1	4ф 15К7			
1ФС18-3АIIIВП-о	676.7	4ф 20 А-IIIВ	4.0	400	1.8
1ФС18-3АIVП-о	641.4	5ф 16 А-IV			

Марка фермы	Расход стали, кг	Напрягаемая арматура	Масса т	Марка бетона	Объем бетона м3
1ФС18-3АVП-о	608.4	5ф 14 А-V	4.0	400	1.8
1ФС18-3К7П-о	594.7	4ф 15К7			
2ФС18-2АIIIВП	300.2	4ф 18 А-IIIВ	5,3	350	2,42
2ФС18-2АIVП	265.5	5ф 14 А-IV			
2ФС18-2АVП	243.8	4ф 14 А-V		400	
2ФС18-2К7П	241.0	4ф 15К7			
2ФС18-2АIIIВП-о	527.7	4ф 18 А-IIIВ	5.3	350	2,42
2ФС18-2АIVП-о	493.0	5ф 14 А-IV			
2ФС18-2АVП-о	471.3	4ф 14 А-V		400	
2ФС18-2К7П-о	468.5	4ф 15К7			
2ФС18-2½АIIIВП	359.2	4ф 20 А-IIIВ	5,3	400	2,42
2ФС18-2½АIVП	323.9	5ф 16 А-IV			
2ФС18-2½АVП	290.9	5ф 14 А-V			
2ФС18-2½К7П	276.4	4ф 15К7			
2ФС18-2½АIIIВП-о	606.2	4ф 20 А-IIIВ	5,3	400	2,42
2ФС18-2½АIVП-о	570.9	5ф 16 А-IV			
2ФС18-2½АVП-о	537.9	5ф 14 А-V			
2ФС18-2½К7П-о	523.4	4ф 15К7			
2ФС18-3АIIIВП	396.6	4ф 20 А-IIIВ	5,3	400	2,42
2ФС18-3АIVП	361.3	5ф 16 А-IV			

Марка фермы	Расход стали. кг	Напрягаемая арматура	Масса т	Марка бетона	Объём бетона м3
2ФС18-3АVП	328.3	5ф 14 А-V	5,3	400	2,42
2ФС18-3К7	313.8	4ф 15К7			
2ФС18-3АIIIВП-о	691.8	4ф 20 А-IIIВ	5.3	400	2,42
2ФС18-3АIVП-о	656.5	5ф 16 А-IV			
2ФС18-3АVП-о	623.5	5ф 14 А-V			
2ФС18-3К7П-о	609.0	4ф 15К7			
2ФС18-4АIIIВП	509.1	4ф 22 А-IIIВ	5.3	400	2,42
2ФС18-4АVП	465.3	6ф 16 А-IV			
2ФС18-4АVП	425,7	6ф 14 А-V			
2ФС18-4К7П	393.1	4ф 15К7			
2ФС18-4АIIIВП-о	854.5	4ф 22 А-IIIВ	5,3	400	2,42
2ФС18-4АIVП-о	810.7	6ф 16 А-IV			
2ФС18-4АVП-о	771.1	6ф 14 А-V			
2ФС18-4К7П-о	738.5	4ф 15К7			
3ФС18-4АIIIВП	406,0	4ф 22 А-IIIВ	6,8	300	3,11
3ФС18-4АIVП	362,2	6ф 16 А-IV			
3ФС18-4АVП	322,6	6ф 14 А-V		400	
3ФС18-4К7П	290,2	4ф 15К7			
3ФС18-4АIIIВП-о	552.0	4ф 22 А-IIIВ	6,8	300	3,11
3ФС18-4АIVП-о	508.2	6ф 16 А-IV			

В таблице, в графе „Напрягаемая арматура," указаны количество, диаметр и класс стали напрягаемых стержней.
В таблице в графе „масса" указана отпускная масса ферты.

ТК 1978	Номенклатура ферт.	серия ПК-01-120/78 Вып 2-2	лист 1

Марка фермы	Расход стали, кг	Напрягаемая арматура	Масса т	Марка бетона	Объем бетона м³
3ФС18-4АIIIП-о	468.6	6ф14АIII	6.8	400	3,11
3ФС18-4К7П-о	436.2	4ф15К7			
3ФС18-5АIIIвП	459.4	5ф22АIIIв	6.8	350	3,11
3ФС18-5АIVП	369.2	4ф20АIV			
3ФС18-5АVП	335.6	4ф18АV		400	
3ФС18-5К7П	310.2	5ф15К7			
3ФС18-5АIIIвП-о	605.4	5ф22АIIIв	6.8	350	3,11
3ФС18-5АIVП-о	515.2	4ф20АIV			
3ФС18-5АVП-о	481.6	4ф18АV		400	
3ФС18-5К7П-о	456.2	5ф15К7			
3ФС18-5/6АIIIвП	509.6	4ф25АIIIв	6.8	400	3,11
3ФС18-5/6АIVП	441.2	4ф22АIV			
3ФС18-5/6АVП	406.6	5ф18АV			
3ФС18-5/6К7П	346.8	5ф15К7			
3ФС18-5/6АIIIвП-о	642.4	4ф25АIIIв	6.8	400	3,11
3ФС18-5/6АIVП-о	574.0	4ф22АIV			
3ФС18-5/6АVП-о	539.4	5ф18АV			
3ФС18-5/6К7П-о	479.6	5ф15К7			
3ФС18-6АIIIвП	540.8	4ф25АIIIв	6.8	400	3,11
3ФС18-6АIVП	472.4	4ф22АIV			
3ФС18-6АVП	437.8	5ф18АV	6.8	400	3,11
3ФС18-6К7П	378.0	5ф15К7			
4ФС18-5АIIIвП	508.2	5ф22АIIIв	8,2	350	3,75
4ФС18-5АIVП	418.8	4ф20АIV			
4ФС18-5АVП	384.4	4ф18АV		400	
4ФС18-5К7П	351.6	5ф15К7			
4ФС18-5АIIIвП-о	675.7	5ф22АIIIв	8,2	350	3,75
4ФС18-5АIVП-о	586.3	4ф20АIV			
4ФС18-5АVП-о	551,9	4ф18АV		400	
4ФС18-5К7П-о	519.1	5ф15К7			
4ФС18-6АIIIвП	539.0	4ф25АIIIв	8.2	400	3,75
4ФС18-6АIVП	469.0	4ф22АIV			
4ФС18-6АVП	434,4	5ф18АV			
4ФС18-6К7П	365.8	5ф15К7			
4ФС18-6АIIIвП-о	717.7	4ф25АIIIв	8.2	400	3,75
4ФС18-6АIVП-о	647.7	4ф22АIV			
4ФС18-6АVП-о	613.1	5ф18АV			
4ФС18-6К7П-о	544,5	5ф15К7			
4ФС18-6/7АIIIвП	589.6	6ф22АIIIв	8.2	350	3,75
4ФС18-6/7АIVП	519.8	7ф18АIV			
4ФС18-6/7АVП	467.3	7ф16АV	8.2	400	3,75
4ФС18-6/7К7П	420.8	6ф15К7			
4ФС18-6/7АIIIвП-о	825.7	6ф22АIIIв	8,2	350	3,75
4ФС18-6/7АIVП-о	755,9	7ф18АIV			
4ФС18-6/7АVП-о	703.4	7ф16АV		400	
4ФС18-6/7К7П-о	656.9	6ф15К7			
4ФС18-7АIIIвП	616.4	6ф22АIIIв	8,2	400	3,75
4ФС18-7АIVП	546.6	7ф18АIV			
4ФС18-7АVП	494.1	7ф16АV			
4ФС18-7К7П	446.6	6ф15К7			
4ФС18-7АIIIвП-о	922.4	6ф22АIIIв	8.2	400	3,75
4ФС18-7АIVП-о	852.6	7ф18АIV			
4ФС18-7АVП-о	800.1	7ф16АV			
4ФС18-7К7П-о	753.6	6ф15К7			

Примечания см. лист 1.

ТК 1978	Номенклатура ферм.	Серия ПК-01-129/78	
		Вып. 2-2	Лист 2

Гл. инж. пр. Рыбаков, Гл. констр. Козлов, Нач. отд. Дужак, Ст. техн. Дашук, Конструктор Дужак, Ст. техн. Дашук, Госстрой СССР, Союзгипростроиндустрия

Выборка стали на одну ферму, кг

Марка ферты	Напрягаемая арматура. Арматурная сталь ГОСТ 5781-75 класс А III в ф, мм 16	18	20	22	25	28	32		Итого	Арматурная сталь ГОСТ 5781-75 класс А IV ф, мм 14	16	18	20	22	Итого	Арматурная сталь ГОСТ 5781-75 класс А V ф, мм 14	16	18	20	22	Итого	Арматурные канаты ГОСТ 13840-58 класс К7 ф, мм 15		Итого	Арматурная сталь ТУ 14-1-1318-75 класс Атп V ф, мм 14	16	18	20	22	Итого	Расход ненапрягаемой арматуры	Расход стали на ферму без заклад. изделий	Расход стали на закладные изделия	Общий расход стали на ферму
1ФС18-1А III в П	113,2								113,2																						141,4	254,6	19,2	273,8
1ФС18-1А IV П										86,8					86,8																141,4	228,2	19,2	247,4
1ФС18-1А V П																86,8					86,8										141,4	228,2	19,2	247,4
1ФС18-1А III в П-а	113,2								113,2																						283,3	396,5	19,2	415,7
1ФС18-1А IV П-а										86,8					86,8																283,3	370,1	19,2	389,3
1ФС18-1А V П-а																86,8					86,8										283,3	370,1	19,2	389,3
1ФС18-2А III в П		143,2							143,2																						201,0	344,2	19,2	363,4
1ФС18-2А IV П										108,5					108,5																201,0	309,5	19,2	328,7
1ФС18-2А V П																86,8					86,8										201,0	287,8	19,2	307,0
1ФС18-2К7П																						80,0		80,0							212,2	292,2	19,2	311,4
1ФС18-2А III в П-а		143,2							143,2																						408,4	551,6	19,2	570,8
1ФС18-2А IV П-а										108,5					108,5																408,4	516,9	19,2	536,1
1ФС18-2А V П-а																86,8					86,8										408,4	495,2	19,2	514,4
1ФС18-2К7П-а																						80,0		80,0							419,6	499,6	19,2	518,8
1ФС18-3А III в П			176,8						176,8																						256,3	433,1	19,2	452,3
1ФС18-3А IV П											141,5				141,5																256,3	397,8	19,2	417,0
1ФС18-3А V П																108,5					108,5										256,3	364,8	19,2	384,0
1ФС18-3К7П																						80,0		80,0							271,1	351,1	19,2	370,3
1ФС18-3А III в П-а			176,8						176,8																						499,9	676,7	19,2	695,9
1ФС18-3А IV П-а											141,5				141,5																499,9	641,4	19,2	660,6
1ФС18-3А V П-а																108,5					108,5										499,9	608,4	19,2	627,6
1ФС18-3К7П-а																						80,0		80,0							514,7	594,7	19,2	613,9
2ФС18-2А III в П		143,2							143,2																						157,0	300,2	27,2	327,4
2ФС18-2А IV П										108,5					108,5																157,0	265,5	27,2	292,7

Выборка стали на ненапрягаемую арматуру и закладные изделия дана на листе

ТК 1978	Выборка стали на напрягаемую арматуру. Расход стали на ферму.	Серия ПК-01-129/78 Вып. 2-2	Лист 3

Выборка стали на одну ферму, кг

Марка фермы	Напрягаемая арматура. Арматурная сталь ГОСТ 5781-75 класс Ат-IIв, Ø, мм							Итого	Арматурная сталь ГОСТ 5781-75 класс Ат-IV, Ø, мм					Итого	Арматурная сталь ГОСТ 5781-75 класс Ат-V, Ø, мм					Итого	Арматурные канаты ГОСТ 13840-68 класс К7, Ø, мм		Итого	Арматурная сталь ТУ 14-1-1318-75 класс Ат-IIIв, Ø, мм					Итого	Расход ненапрягаемой арматуры	Расход стали на ферму без закладных изделий	Расход стали на закладные изделия	Общий расход стали на ферму
	16	18	20	22	25	28	32		14	16	18	20	22		14	15	16	18	20	22		15			14	16	18	20	22					
2ФС18-2АIIIвП															86,8						86,8										157,0	243,6	27,2	271,0
2ФС18-2КТП																						80,0		80,0							161,0	241,0	27,2	268,2
2ФС18-2АIIIвП-а		143,2						143,2																							384,5	527,7	27,2	554,9
2ФС18-2АIVП-а									108,5					108,5																	384,5	493,0	27,2	520,2
2ФС18-2АVП-а															86,8						86,8										384,5	471,3	27,2	498,5
2ФС18-2КТП-а																						80,0		80,0							388,5	468,5	27,2	495,7
2ФС18-2/3АIIIвП			176,8					176,8																							182,4	359,2	27,2	386,4
2ФС18-2/3АIVП										141,5				141,5																	182,4	323,9	27,2	351,1
2ФС18-2/3АVП															108,5						108,5										182,4	290,9	27,2	318,1
2ФС18-2/3КТП																						80,0		80,0							196,4	276,4	27,2	303,6
2ФС18-2/3АIIIвП-а			176,8					176,8																							429,4	606,2	27,2	633,4
2ФС18-2/3АIVП-а										141,5				141,5																	429,4	570,9	27,2	598,1
2ФС18-2/3АVП-а															108,5						108,5										429,4	537,9	27,2	565,1
2ФС18-2/3КТП-а																						80,0		80,0							443,4	523,4	27,2	550,6
2ФС18-3АIIIвП			176,8					176,8																							219,8	396,6	27,2	423,8
2ФС18-3АIVП										141,5				141,5																	219,8	361,3	27,2	388,5
2ФС18-3АVП															108,5						108,5										219,8	328,3	27,2	355,5
2ФС18-3КТП																						80,0		80,0							233,8	313,8	27,2	341,0
2ФС18-3АIIIвП-а			176,8					176,8																							515,0	691,8	27,2	719,0
2ФС18-3АIVП-а										141,5				141,5																	515,0	656,5	27,2	683,7
2ФС18-3АVП-а															108,5						108,5										515,0	623,5	27,2	650,7
2ФС18-3КТП-а																						80,0		80,0							529,0	609,0	27,2	636,3
2ФС18-4АIIIвП				213,6				213,6																							295,5	509,1	27,2	536,3
2ФС18-4АIVП										169,8				169,8																	295,5	465,3	27,2	492,5

Выборка стали на ненапрягаемую арматуру и закладные изделия дана на листе 9

ТК 1978	Выборка стали на напрягаемую арматуру. Расход стали на ферму.	Серия ПК-01-129/78	
		Вып 2-2	Лист 4

Выборка стали на одну ферму, кг

Марка фермы	Напрягаемая арматура. Арматурная сталь ГОСТ 5781-75 класс Ат-IIв, Ø, мм: 16	18	20	22	25	28	32	Итого	Арматурная сталь ГОСТ 5781-75 класс Ат-IV, Ø, мм: 14	16	18	20	22	Итого	Арматурная сталь ГОСТ 5781-75 класс Ат-V, Ø, мм: 14	16	18	20	22	Итого	Арматурные канаты ГОСТ 13840-68 класс К7, Ø, мм: 15	Итого	Арматурная сталь ТУ 14-1-1318-75 класс Ат-IIIС, Ø, мм: 14	16	18	20	22	Итого	Расход ненапрягаемой арматуры	Расход стали на ферму без закладных изделий	Расход стали на закладные изделия	Общий расход стали на ферму
2ФС18-4АV̄П															130.2					130.2												295.5	425.7	27.2	452.9
2ФС18-4К7П																					80.0	80.0										313.1	393.1	27.2	420.3
2ФС18-4АIIIВ̄П-а				213.6				213.6																								640.9	854.5	27.2	881.7
2ФС18-4АIV̄П-а										169.8				169.8																		640.9	810.7	27.2	837.9
2ФС18-4АV̄П-а															130.2					130.2												640.9	771.1	27.2	798.3
2ФС18-4К7П-а																					80.0	80.0										658.5	738.5	27.2	765.7
3ФС18-4АIIIВ̄-П				213.6				213.6																								192.4	406.0	27.2	433.2
3ФС18-4АIV̄П										169.8				169.8																		192.4	362.2	27.2	389.4
3ФС18-4АV̄П															130.2					130.2												192.4	322.6	27.2	349.8
3ФС18-4К7П																					80.0	80.0										210.2	290.2	27.2	317.4
3ФС18-4АIIIВ̄П-а				213.6				213.6																								338.4	552.0	27.2	579.2
3ФС18-4АIV̄П-а										169.8				169.8																		338.4	508.2	27.2	535.4
3ФС18-4АV̄П-а															130.2					130.2												338.4	468.6	27.2	495.8
3ФС18-4К7П-а																					80.0	80.0										356.2	436.2	27.2	463.4
3ФС18-5АIIIВ̄П				267.0				267.0																								192.4	459.4	27.2	486.6
3ФС18-5АIV̄П											176.8			176.8																		192.4	369.2	27.2	396.4
3ФС18-5АV̄П																143.2				143.2												192.4	335.6	27.2	362.8
3ФС18-5К7П																					100.0	100.0										210.2	310.2	27.2	337.4
3ФС18-5АIIIВ̄П-а				267.0				267.0																								338.4	605.4	27.2	632.6
3ФС18-5АIV̄П-а											176.8			176.8																		338.4	515.2	27.2	542.4
3ФС18-5АV̄П-а																143.2				143.2												338.4	481.6	27.2	508.8
3ФС18-5К7П-а																					100.0	100.0										356.2	456.2	27.2	483.4
3ФС18-5/6АIIIВ̄П					275.6			275.6																								234.0	509.6	27.2	536.8
3ФС18-5/6АIV̄П													213.6	213.6																		227.6	441.2	27.2	468.4

Выборка стали на ненапрягаемую арматуру и закладные изделия дана на листе 10

ТК 1978	Выборка стали на напрягаемую арматуру. Расход стали на ферму.	Серия ПК-01-129/78	Вып. 2-2	Лист 5

17425-01 18

Инв. № подл. | Подпись и дата | Взам. инв. №

Выборка стали на одну ферму, кг

Напрягаемая арматура.

Марка фермы	Арматурная сталь ГОСТ 5781-75 класс А-II в, Ø, мм							Итого	Арматурная сталь ГОСТ 5781-75 класс А-IV, Ø, мм					Итого	Арматурная сталь ГОСТ 5781-75 класс А-V, Ø, мм					Итого	Арматурные канаты ГОСТ 13840-68 класс К-7, Ø, мм		Итого	Арматурная сталь ТУ 14-1-1318-75 класс Ат-IV, Ø, мм					Итого	Расход ненапрягаемой арматуры	Расход стали на ферму без закладных изделий	Расход стали на закладные изделия	Общий расход стали на ферму
	16	18	20	22	25	28	32		14	16	18	20	22		14	16	18	20	22		15			14	16	18	20	22					
3ФС18-5/6АIIIВП																	179.0			179.0										227.6	406.6	27.2	433.8
3ФС18-5/6К7П																					100.0		100.0							245.8	346.8	27.2	374.0
3ФС18-5/6АIIIВП-а					275.6			275.6																						366.8	642.4	27.2	669.6
3ФС18-5/6АIVП-а													213.6	213.6																360.4	574.0	27.2	601.2
3ФС18-5/6АVП-а																	179.0			179.0										350.4	539.4	27.2	566.6
3ФС18-5/6К7П-а																					100.0		100.0							379.6	479.6	27.2	506.8
3ФС18-6АIIIВП					275.6			275.6																						265.2	540.6	27.2	568.0
3ФС18-6АIVП													213.6	213.6																258.8	472.4	27.2	499.6
3ФС18-6АVП																	179.0			179.0										258.8	437.8	27.2	465.0
3ФС18-6К7П																					100.0		100.0							278.0	378.0	27.2	405.2
4ФС18-5АIIIВП				267.0				267.0																						241.2	508.2	30.0	538.2
4ФС18-5АIVП												177.6		177.6																241.2	418.8	30.0	448.8
4ФС18-5АVП																	143.2			143.2										241.2	384.4	30.0	414.4
4ФС18-5К7П																					100.0		100.0							251.6	351.6	30.0	381.6
4ФС18-5АIIIВП-а				267.0				267.0																						408.7	675.7	30.0	705.7
4ФС18-5АIVП-а												177.6		177.6																408.7	586.3	30.0	616.3
4ФС18-5АVП-а																	143.2			143.2										408.7	551.9	30.0	581.9
4ФС18-5К7П-а																					100.0		100.0							419.1	519.1	30.0	549.1
4ФС18-6АIIIВП					275.6			275.6																						263.4	539.0	30.0	569.0
4ФС18-6АIVП													213.6	213.6																255.4	469.0	30.0	499.0
4ФС18-6АVП																	179.0			179.0										255.4	434.4	30.0	464.4
4ФС18-6К7П																					100.0		100.0							265.8	365.8	30.0	395.8
4ФС18-6АIIIВП-а					275.6			275.6																						442.1	717.7	30.0	747.7
4ФС18-6АIVП-а													213.6	213.6																434.1	647.7	30.0	677.7

Выборка стали на ненапрягаемую арматуру и закладные изделия дана на листе 11

ТК 1978	Выборка стали на напрягаемую арматуру. Расход стали на ферму.	Серия ПК-01-129/78 Вып. 2-2 Лист 6

Инв. № подл. | Подпись и дата | Взам. инв. №

Киевский Промстройпроект

Выборка стали на одну ферму, кг

Марка фермы	Напрягаемая арматура. Арматурная сталь ГОСТ 5781-75 класс А-III в, Ø, мм 16	18	20	22	25	28	32	Итого	Арматурная сталь ГОСТ 5781-75 класс А-IV, Ø, мм 14	16	18	20	22	Итого	Арматурная сталь ГОСТ 5781-75 класс А-V, Ø, мм 14	16	18	20	22	Итого	Арматурные канаты ГОСТ 13840-68 класс К7, Ø, мм 15	Итого	Арматурная сталь ТУ 14-1-1318-75 класс Ат-IV, Ø, мм 14	16	18	20	22	Итого	Расход ненапрягаемой арматуры	Расход стали на ферму без закладных изделий	Расход стали на закладные изделия	Общий расход стали на ферму
4ФС18-6АIIIВП-а																	179.0			179.0											434.1	613.1	30.0	643.1
4ФС18-6К7П-а																					100.0	100.0									444.5	544.5	30.0	574.5
4ФС18-6АIIIВП				320.4				320.4																						269.2	589.6	30.0	619.6
4ФС18-6АIVП											250.6			250.6																269.2	519.8	30.0	549.8
4ФС18-6АVП																198.1				198.1										269.2	467.3	30.0	497.3
4ФС18-6К7П																					120.0	120.0								300.8	420.8	30.0	450.8
4ФС18-6АIIIВП-а				320.4				320.4																						505.3	825.7	30.0	855.7
4ФС18-6АIVП-а											250.6			250.6																505.3	755.9	30.0	785.9
4ФС18-6АVП-а																198.1				198.1										505.3	703.4	30.0	733.4
4ФС18-6К7П-а																					120.0	120.0								536.9	656.9	30.0	686.9
4ФС18-7АIIIВП				320.4				320.4																						296.0	616.4	30.0	646.4
4ФС18-7АIVП											250.6			250.6																296.0	546.6	30.0	576.6
4ФС18-7АVП																198.1				198.1										296.0	494.1	30.0	524.1
4ФС18-7К7П																					120.0	120.0								327.6	446.6	30.0	476.6
4ФС18-7АIIIВП-а				320.4				320.4																						602.0	922.4	30.0	952.4
4ФС18-7АIVП-а											250.6			250.6																602.0	852.6	30.0	882.6
4ФС18-7АVП-а																198.1				198.1										602.0	800.1	30.0	830.1
4ФС18-7К7П-а																					120.0	120.0								633.6	753.6	30.0	783.6

Выборка стали на ненапрягаемую арматуру и закладные изделия дана на листе 12.

ТК 1978	Выборка стали на напрягаемую арматуру. Расход стали на ферму.	Серия ПК-01-129/78 Вып. 2-2 Лист 7

Инв. № подл. | Подпись и дата | Взам. инв. №

Выборка стали на одну ферму, кг

Марка фермы	Ненапрягаемая арматура: Арматурная сталь ГОСТ 5781-75 класс А III ф, мм 6	8	Арматурная сталь ГОСТ 5.1459-72* класс А II ф, мм 10	12	14	16	18	20	22	25	28		Итого	Арматурная сталь ГОСТ 5781-75 класс А I ф, мм 6	8	10	Итого	Арматурная сталь ТУ 14-4-659-75 класс Вр I ф, мм 4	5		Итого	Всего	Закладные изделия: Арматурная ст. ГОСТ 51459-72* класс А III ф, мм 14		Итого	Профильн сталь ГОСТ 380-71* δ=12		Итого	Всего
1ФС18-1АIIIВП	21,6	57,8	17,4	10,0									106,8			0,4	0,4		34,2		34,2	141,4	8,4		8,4	10,8		10,8	19,2
1ФС18-1АIVП	21,6	57,8	17,4	10,0									106,8			0,4	0,4		34,2		34,2	141,4	8,4		8,4	10,8		10,8	19,2
1ФС18-1АVП	21,6	57,8	17,4	10,0									106,8			0,4	0,4		34,2		34,2	141,4	8,4		8,4	10,8		10,8	19,2
1ФС18-1АIIIВП-а	21,6	29,2	17,4	10,0		37,8		135,2					251,2			0,4	0,4		31,7		31,7	283,3	8,4		8,4	10,8		10,8	19,2
1ФС18-1АIVП-а	21,6	29,2	17,4	10,0		37,8		135,2					251,2			0,4	0,4		31,7		31,7	283,3	8,4		8,4	10,8		10,8	19,2
1ФС18-1АVП-а	21,6	29,2	17,4	10,0		37,8		135,2					251,2			0,4	0,4		31,7		31,7	283,3	8,4		8,4	10,8		10,8	19,2
1ФС18-2АIIIВП	21,6	19,2	33,0	31,4	61,6								166,8			0,4	0,4		33,8		33,8	201,0	8,4		8,4	10,8		10,8	19,2
1ФС18-2АIVП	21,6	19,2	33,0	31,4	61,6								166,8			0,4	0,4		33,8		33,8	201,0	8,4		8,4	10,8		10,8	19,2
1ФС18-2АVП	21,6	19,2	33,0	31,4	61,6								166,8			0,4	0,4		33,8		33,8	201,0	8,4		8,4	10,8		10,8	19,2
1ФС18-2К7	16,4	35,6	33,0	31,4	61,6								178,0			0,4	0,4		33,8		33,8	212,0	8,4		8,4	10,8		10,8	19,2
1ФС18-2АIIIВП-а	21,6	19,2	33,0	10,0				71,6	214,0				369,4	3,2	10,6	0,4	14,2		24,8		24,8	408,4	8,4		8,4	10,8		10,8	19,2
1ФС18-2АIVП-а	21,6	19,2	33,0	10,0				71,6	214,0				369,4	3,2	10,6	0,4	14,2		24,8		24,8	408,4	8,4		8,4	10,8		10,8	19,2
1ФС18-2АVП-а	21,6	19,2	33,0	10,0				71,6	214,0				369,4	3,2	10,6	0,4	14,2		24,8		24,8	408,4	8,4		8,4	10,8		10,8	19,2
1ФС18-2К7П-а	16,4	35,6	33,0	10,0				71,6	214,0				380,6	3,2	10,6	0,4	14,2		24,8		24,8	419,6	8,4		8,4	10,8		10,8	19,2
1ФС18-3АIIIВП	21,6	7,2	52,2	10,0		86,0	48,0						225,0			0,4	0,4		30,9		30,9	256,3	8,4		8,4	10,8		10,8	19,2
1ФС18-3АIVП	21,6	7,2	52,2	10,0		86,0	48,0						225,0			0,4	0,4		30,9		30,9	256,3	8,4		8,4	10,8		10,8	19,2
1ФС18-3АVП	21,6	7,2	52,2	10,0		86,0	48,0						225,0			0,4	0,4		30,9		30,9	256,3	8,4		8,4	10,8		10,8	19,2
1ФС18-3К7П	16,4	23,6	52,2	-	13,6	86,0	48,0						239,8			0,4	0,4		30,9		30,9	271,1	8,4		8,4	10,8		10,8	19,2
1ФС18-3АIIIВП-а	21,6	7,2	52,2	10,0					92,4	276,0			459,4		16,1	0,4	16,5		24,0		24,0	499,9	8,4		8,4	10,8		10,8	19,2
1ФС18-3АIVП-а	21,6	7,2	52,2	10,0					92,4	276,0			459,4		16,1	0,4	16,5		24,0		24,0	499,9	8,4		8,4	10,8		10,8	19,2
1ФС18-3АVП-а	21,6	7,2	52,2	10,0					92,4	276,0			459,4		16,1	0,4	16,5		24,0		24,0	499,9	8,4		8,4	10,8		10,8	19,2
1ФС18-3К7П-а	16,4	23,6	52,2	-	13,6				92,4	276,0			474,2		16,1	0,4	16,5		24,0		24,0	514,7	8,4		8,4	10,8		10,8	19,2
2ФС18-2АIIIВП	24,4	38,6	47,8	10,0									120,8			0,4	0,4		35,8		35,8	157,0	13,6		13,6	13,6		13,6	27,2
2ФС18-2АIVП	24,4	38,6	47,8	10,0									120,8			0,4	0,4		35,8		35,8	157,0	13,6		13,6	13,6		13,6	27,2

Киевский Протстройпроект

Проверил Соловьева

Козлов Дужак

Н. инж. пр. Рук. бр.

ТК 1978	Выборка стали на ненапрягаемую арматуру и закладные изделия.	Серия ПК-01-129/78 Вып. 2-2	Лист 8

ЗАВОД ЖЕЛЕЗОБЕТОНОВ

Выборка стали на одну ферму, кг

Марка фермы	Ненапрягаемая арматура												Закладные изделия							
	Арматурная сталь ГОСТ 5781-75 класс AIII Ø, мм		Арматурная сталь ГОСТ 5.1459-72 класс AII Ø, мм									Итого	Арматурная сталь ГОСТ 5781-75 класс AI Ø, мм			Итого	Арматурная сталь ТУ 14-4-658-75 класс Вр I Ø, мм		Итого	Всего	Арматурная ст. ГОСТ 5.1459-72 класс AII Ø, мм		Итого	Прокатная сталь ГОСТ 380-71*	Итого	Всего
	6	8	10	12	14	16	18	20	22	25	28		6	8	10		4	5			14			6÷12		
2ФС18-2АIIIВП	24,4	38,6	47,8	10,0								120,8			0,4	0,4		35,8		35,8	157,0	13,6		13,6	13,6	13,6	27,2
2ФС18-2К7П	28,4	38,6	47,8	10,0								124,8			0,4	0,4		35,8		35,8	161,0	13,6		13,6	13,6	13,6	27,2
2ФС18-2АIIIВП-а	24,4	29,2	17,4	10,0			48,0			214,0		343,0		12,4	0,4	12,8		28,7		28,7	384,5	13,6		13,6	13,6	13,6	27,2
2ФС18-2АIVП-а	24,4	29,2	17,4	10,0			48,0			214,0		343,0		12,4	0,4	12,8		28,7		28,7	384,5	13,6		13,6	13,6	13,6	27,2
2ФС18-2АVП-а	24,4	29,2	17,4	10,0			48,0			214,0		343,0		12,4	0,4	12,8		28,7		28,7	384,5	13,6		13,6	13,6	13,6	27,2
2ФС18-2К7П-а	28,4	29,2	17,4	10,0			48,0			214,0		347,0		12,4	0,4	12,8		28,7		28,7	388,5	13,6		13,6	13,6	13,6	27,2
2ФС18-2/3АIIIВП	14,4	25,2	97,4	10,0								147,0			0,4	0,4		35,0		35,0	182,4	13,6		13,6	13,6	13,6	27,2
2ФС18-2/3АIVП	14,4	25,2	97,4	10,0								147,0			0,4	0,4		35,0		35,0	182,4	13,6		13,6	13,6	13,6	27,2
2ФС18-2/3АVП	14,4	25,2	97,4	10,0								147,0			0,4	0,4		35,0		35,0	182,4	13,6		13,6	13,6	13,6	27,2
2ФС18-2/3К7П	18,4	7,2	125,4	10,0								161,0			0,4	0,4		35,0		35,0	196,4	13,6		13,6	13,6	13,6	27,2
2ФС18-2/3АIIIВП-а	14,4	25,2	52,2	10,0					71,6	214,0		387,4	3,6	12,4	0,4	16,4		25,6		25,6	429,4	13,6		13,6	13,6	13,6	27,2
2ФС18-2/3АIVП-а	14,4	25,2	52,2	10,0					71,6	214,0		387,4	3,6	12,4	0,4	16,4		25,6		25,6	429,4	13,6		13,6	13,6	13,6	27,2
2ФС18-2/3АVП-а	14,4	25,2	52,2	10,0					71,6	214,0		387,4	3,6	12,4	0,4	16,4		25,6		25,6	429,4	13,6		13,6	13,6	13,6	27,2
2ФС18-2/3К7П-а	18,4	7,2	80,2	10,0					71,6	214,0		404,4	3,6	12,4	0,4	16,4		25,6		25,6	443,4	13,6		13,6	13,6	13,6	27,2
2ФС18-3АIIIВП	14,4	25,2	52,2	31,4	61,6							184,8			0,4	0,4		34,6		34,6	219,8	13,6		13,6	13,6	13,6	27,2
2ФС18-3АIVП	14,4	25,2	52,2	31,4	61,6							184,8			0,4	0,4		34,6		34,6	219,8	13,6		13,6	13,6	13,6	27,2
2ФС18-3АVП	14,4	25,2	52,2	31,4	61,6							184,8			0,4	0,4		34,6		34,6	219,8	13,6		13,6	13,6	13,6	27,2
2ФС18-3К7П	18,4	7,2	80,2	31,4	61,6							198,8			0,4	0,4		34,6		34,6	233,8	13,6		13,6	13,6	13,6	27,2
2ФС18-3АIIIВП-а	14,4	25,2	52,2	10,0					92,4	276,0		470,2		18,8	0,4	19,2		25,6		25,6	515,0	13,6		13,6	13,6	13,6	27,2
2ФС18-3АIVП-а	14,4	25,2	52,2	10,0					92,4	276,0		470,2		18,8	0,4	19,2		25,6		25,6	515,0	13,6		13,6	13,6	13,6	27,2
2ФС18-3АVП-а	14,4	25,2	52,2	10,0					92,4	276,0		470,2		18,8	0,4	19,2		25,6		25,6	515,0	13,6		13,6	13,6	13,6	27,2
2ФС18-3К7П-а	18,4	7,2	80,2	10,0					92,4	276,0		484,2		18,8	0,4	19,2		25,6		25,6	529,0	13,6		13,6	13,6	13,6	27,2
2ФС18-4АIIIВП	14,4	25,2	33,0	37,2			152,8					262,6	0,4		0,4	0,8		32,1		32,1	295,5	13,6		13,6	13,6	13,6	27,2
2ФС18-4АVП	14,4	25,2	33,0	37,2			152,8					262,6	0,4		0,4	0,8		32,1		32,1	295,5	13,6		13,6	13,6	13,6	27,2

Инв. № подл. | Подпись и дата | Взам. инв. №

ТК 1978	Выборка стали на ненапрягаемую арматуру и закладные изделия.	Серия ПК-01-129/78	Вып. 2-2	Лист 9

Выборка стали на одну ферму, кг

Марка фермы	Ненапрягаемая арматура													Закладные изделия							
	Арматурная сталь ГОСТ 5781-75 / 3.1459-72*													Арматурная сталь ГОСТ 5781-75				Арматурная сталь ТУ 14-1-659-75				Арматурная ст. ГОСТ 5781-72*			Профильн. сталь ГОСТ 380-71*			
	5781-75 класс AIII ф, мм		3.1459-72* класс AII ф, мм										Итого	класс AI ф, мм			Итого	класс Вр I ф, мм		Итого	Всего	класс AIII ф, мм		Итого			Итого	Всего
	6	8	10	12	14	16	18	20	22	25	28	32		6	8	10		4	5			14			8-12			
2ФС18-4АУП	14,4	25,2	33,0	37,2			152,8						262,6	0,4		0,4	0,8		32,1	32,1	295,5	13,6		13,6	13,6		13,6	27,2
2ФС18-4АТП	18,4	7,2	61,0	27,2	13,6		152,8						280,2	0,4		0,4	0,8		32,1	32,1	313,1	13,6		13,6	13,6		13,6	27,2
2ФС18-4АIIIВП-а	14,4	25,2	33,0	37,2							116,0	371,2	597,0	0,4	17,9	0,4	18,7		25,2	25,2	640,9	13,6		13,6	13,6		13,6	27,2
2ФС18-4АУП-а	14,4	25,2	33,0	37,2							116,0	371,2	597,0	0,4	17,9	0,4	18,7		25,2	25,2	640,9	13,6		13,6	13,6		13,6	27,2
2ФС18-4АУП-а	14,4	25,2	33,0	37,2							116,0	371,2	597,0	0,4	17,9	0,4	18,7		25,2	25,2	640,9	13,6		13,6	13,6		13,6	27,2
2ФС18-4КТП-а	18,4	7,2	61,0	27,2	13,6						116,0	371,2	614,6	0,4	17,9	0,4	18,7		25,2	25,2	658,5	13,6		13,6	13,6		13,6	27,2
3ФС18-4АIIIВП	26,8	7,6	82,0	23,2	13,6								153,2	0,2		0,4	0,6		38,6	38,6	192,4	13,6		13,6	13,6		13,6	27,2
3ФС18-4АIIIП	26,8	7,6	82,0	23,2	13,6								153,2	0,2		0,4	0,6		38,6	38,6	192,4	13,6		13,6	13,6		13,6	27,2
3ФС18-4АУП	26,8	7,6	82,0	23,2	13,6								153,2	0,2		0,4	0,6		38,6	38,6	192,4	13,6		13,6	13,6		13,6	27,2
3ФС18-4КТП	36,0	7,6	83,8	23,2	20,4								171,0	0,2		0,4	0,6		38,6	38,6	210,2	13,6		13,6	13,6		13,6	27,2
3ФС18-4АIIIВП-а	26,8	7,6	39,2	23,2	13,6			196,4					306,8	0,2		0,4	0,6		31,0	31,0	338,4	13,6		13,6	13,6		13,6	27,2
3ФС18-4АУП-а	26,8	7,6	39,2	23,2	13,6			196,4					306,8	0,2		0,4	0,6		31,0	31,0	338,4	13,6		13,6	13,6		13,6	27,2
3ФС18-4АУП-а	26,8	7,6	39,2	23,2	13,6			196,4					306,8	0,2		0,4	0,6		31,0	31,0	338,4	13,6		13,6	13,6		13,6	27,2
3ФС18-4КТП-а	36,0	7,6	41,0	23,2	20,4			196,4					324,6	0,2		0,4	0,6		31,0	31,0	356,2	13,6		13,6	13,6		13,6	27,2
3ФС18-5АIIIВП	26,8	7,6	82,0	23,2	13,6								153,2	0,2		0,4	0,6		38,6	38,6	192,4	13,6		13,6	13,6		13,6	27,2
3ФС18-5АУП	26,8	7,6	82,0	23,2	13,6								153,2	0,2		0,4	0,6		38,6	38,6	192,4	13,6		13,6	13,6		13,6	27,2
3ФС18-5АУП	26,8	7,6	82,0	23,2	13,6								153,2	0,2		0,4	0,6		38,6	38,6	192,4	13,6		13,6	13,6		13,6	27,2
3ФС18-5КТП	36,0	7,6	83,8	23,2	20,4								171,0	0,2		0,4	0,6		38,6	38,6	210,2	13,6		13,6	13,6		13,6	27,2
3ФС18-5АIIIВП-а	26,8	7,6	39,2	23,2	13,6			196,4					306,8	0,2		0,4	0,6		31,0	31,0	338,4	13,6		13,6	13,6		13,6	27,2
3ФС18-5АУП-а	26,8	7,6	39,2	23,2	13,6			196,4					306,8	0,2		0,4	0,6		31,0	31,0	338,4	13,6		13,6	13,6		13,6	27,2
3ФС18-5АУП-а	26,8	7,6	39,2	23,2	13,6			196,4					306,8	0,2		0,4	0,6		31,0	31,0	338,4	13,6		13,6	13,6		13,6	27,2
3ФС18-5КТП-а	36,0	7,6	41,0	23,2	20,4			196,4					324,6	0,2		0,4	0,6		31,0	31,0	356,2	13,6		13,6	13,6		13,6	27,2
3ФС18-5бАIIIВП	8,0	22,8	78,4	68,0		17,6							194,8	0,2		0,4	0,6		38,6	38,6	234,0	13,6		13,6	13,6		13,6	27,2
3ФС18-5бАУП	16,8	7,6	78,4	68,0		17,6							188,4	0,2		0,4	0,6		38,6	38,6	227,6	13,6		13,6	13,6		13,6	27,2

Подлинник: Киевский Гипростроммонтаж

Гл. инженер проекта: Соловьев

Гл. конструктор проекта: Жуков

ТК 1978	Выборка стали на ненапрягаемую арматуру и закладные изделия.	Серия ПК-01-129/78	
		Вып. 2-2	Лист 10

17425-01 22

https://zavodpk.com/

Выборка стали на одну ферму, кг

Марка фермы	Ненапрягаемая арматура: Арматурная сталь ГОСТ 5781-75 / 5.1459-72* класс AIII, Ø, мм: 6	8	Арматурная сталь ГОСТ 5781-75 / 5.1459-72* класс AII, Ø, мм: 10	12	14	16	18	20	22	25	32	Итого	Арматурная сталь ГОСТ 5781-75 класс AI, Ø, мм: 6	8	10	Итого	Арматурная сталь ТУ 14-4-658-75 класс BpI, Ø, мм: 4	5	Итого	Всего	Закладные изделия: Арматурная ст. ГОСТ 5.1459-72* класс AII, Ø, мм: 14	Итого	Профильная сталь ГОСТ 380-71*: 5-12	Итого	Всего
3ФС18-5/6АIIIВII	16.8	7.6	78.4	68.0		17.6						188.4	0.2		0.4	0.6		38.6		38.6	227.6	13.6		13.6	13.6		13.6	27.2
3ФС18-5/6КТП	22.8	7.6	88.6	68.0	20.4							207.6	0.2		0.4	0.6		38.6		38.6	246.8	13.6		13.6	13.6		13.6	27.2
3ФС18-5/6-АIIIВII-а	8.0	22.6	63.6	23.2		17.6		196.4				331.6	0.2		0.4	0.6		34.6		34.6	366.8	13.6		13.6	13.6		13.6	27.2
3ФС18-5/6АIIIП-а	16.8	7.6	63.6	23.2		17.6		196.4				325.2	0.2		0.4	0.6		34.6		34.6	360.4	13.6		13.6	13.6		13.6	27.2
3ФС18-5/6АIIIП-а	16.8	7.6	63.6	23.2		17.6		196.4				325.2	0.2		0.4	0.6		34.6		34.6	360.4	13.6		13.6	13.6		13.6	27.2
3ФС18-5/6КТП-а	22.8	7.6	74.0	23.2				196.4				344.4	0.2		0.4	0.6		34.6		34.6	379.6	13.6		13.6	13.6		13.6	27.2
3ФС18-6АIIIВII	8.0	22.8	63.6	23.2	91.8	17.6						227.0	0.2		0.4	0.6		37.6		37.6	265.2	13.6		13.6	13.6		13.6	27.2
3ФС18-6АIIIП	16.8	7.6	63.6	23.2	91.8	17.6						220.6	0.2		0.4	0.6		37.6		37.6	258.8	13.6		13.6	13.6		13.6	27.2
3ФС18-6АIIIП	16.8	7.6	63.6	23.2	91.8	17.6						220.6	0.2		0.4	0.6		37.6		37.6	258.8	13.6		13.6	13.6		13.6	27.2
3ФС18-6КТП	22.8	7.6	74.0	23.2	112.2							239.6	0.2		0.4	0.6		37.6		37.6	278.0	13.6		13.6	13.6		13.6	27.2
4ФС18-5АIIIВII	9.6	23.8	93.6	50.4			22.4					199.8	0.6		0.4	1.0		40.4		40.4	241.2	13.6		13.6	16.4		16.4	30.0
4ФС18-5АIIIП	9.6	23.8	93.6	50.4			22.4					199.8	0.6		0.4	1.0		40.4		40.4	241.2	13.6		13.6	16.4		16.4	30.0
4ФС18-5АIIIП	9.6	23.8	93.6	50.4			22.4					199.8	0.6		0.4	1.0		40.4		40.4	241.2	13.6		13.6	16.4		16.4	30.0
4ФС18-5КТП	15.6	23.8	63.2	94.0	13.6							210.2	0.6		0.4	1.0		40.4		40.4	251.6	13.6		13.6	16.4		16.4	30.0
4ФС18-5АIIIВII-а	9.6	23.8	47.6	50.4			70.4		166.0			367.8	9.4		0.4	9.8		31.1		31.1	408.7	13.6		13.6	16.4		16.4	30.0
4ФС18-5АIIIП-а	9.6	23.8	47.6	50.4			70.4		166.0			367.8	9.4		0.4	9.8		31.1		31.1	408.7	13.6		13.6	16.4		16.4	30.0
4ФС18-5АIIIП-а	9.6	23.8	47.6	50.4			70.4		166.0			367.8	9.4		0.4	9.8		31.1		31.1	408.7	13.6		13.6	16.4		16.4	30.0
4ФС18-5КТП-а	15.6	23.8	17.2	94.0	13.6		48.0		166.0			378.2	9.4		0.4	9.8		31.1		31.1	419.1	13.6		13.6	16.4		16.4	30.0
4ФС18-6АIIIВII		33.8	105.6	23.2	37.2		22.4					222.2	0.2	0.8	0.4	1.4		39.8		39.8	263.4	13.6		13.6	16.4		16.4	30.0
4ФС18-6АIIIП	9.6	16.2	105.6	23.2	37.2		22.4					214.2	0.2	0.8	0.4	1.4		39.8		39.8	255.4	13.6		13.6	16.4		16.4	30.0
4ФС18-6АIIIП	9.6	16.2	105.6	23.2	37.2		22.4					214.2	0.2	0.8	0.4	1.4		39.8		39.8	255.4	13.6		13.6	16.4		16.4	30.0
4ФС18-6КТП	15.6	16.2	75.2	66.8	50.8							224.6	0.2	0.8	0.4	1.4		39.8		39.8	265.8	13.6		13.6	16.4		16.4	30.0
4ФС18-6АIIIВII-а		33.8	59.6	23.2	37.2		22.4		166.0			401.4	9.0	0.8	0.4	10.2		30.5		30.5	442.1	13.6		13.6	16.4		16.4	30.0
4ФС18-6АIIIП-а	9.6	16.2	59.6	23.2	37.2		22.4		166.0			393.4	9.0	0.8	0.2	10.2		30.5		30.5	434.1	13.6		13.6	16.4		16.4	30.0

Инв. № подл. | Подпись и дата | Взам. инв. №

ТК 1978	Выборка стали на ненапрягаемую арматуру и закладные изделия.	Серия ПК-01-129/78	Вып. 2-2	Лист 14

https://zavodpk.com/

Выборка стали на одну ферму, кг

Марка фермы	Ненапрягаемая арматура																						Закладные изделия						
	Арматурная сталь ГОСТ 5781-75													Арматурная сталь ГОСТ 5781-75					Армат. сталь ТУ 14-4-659-75				Арматурная ст. ГОСТ 51459-72*			Профильн сталь ГОСТ 380-71*			
	класс А III		класс А III											класс А I					класс Вр I				класс А III						
	ф, мм		ф, мм										Итого	ф, мм				Итого	ф, мм		Итого	Всего	ф, мм		Итого	ф, мм		Итого	Всего
	6	8	10	12	14	16	18	20	22	25	28			6	8	10	16		6				14			8:12			
4ФС18-6АV П-а	9.6	16.2	59.6	23.2	37.2		22.4	59.2	166.0				393.4	9.0	0.8	0.4		10.2	30.5		30.5	434.1	13.6		13.6	16.4		16.4	30.0
4ФС18-6К7П-а	15.6	16.2	29.2	66.8	50.8			59.2	166.0				403.8	9.0	0.8	0.4		10.2	30.5		30.0	444.5	13.6		13.6	16.4		16.4	30.0
4ФС18 6/7АIII 6П	9.6	16.2	74.4	68.0	37.2		22.4						227.8	0.2	0.8	0.4		1.4	40.0		40.0	269.2	13.6		13.6	16.4		16.4	30.0
4ФС18 6/7АIV П	9.6	16.2	74.4	68.0	37.2		22.4						227.8	0.2	0.8	0.4		1.4	40.0		40.0	269.2	13.6		13.6	16.4		16.4	30.0
4ФС18-6/7АV П	9.6	16.2	74.4	68.0	37.2		22.4						227.8	0.2	0.8	0.4		1.4	40.0		40.0	269.2	13.6		13.6	16.4		16.4	30.0
4ФС18-6/7К7П	15.6	16.2	45.8	124.2	57.6								259.4	0.2	0.8	0.4		1.4	40.0		40.0	300.8	13.6		13.6	16.4		16.4	30.0
4ФС18-6/7АIII 6П-а	9.6	16.2	59.6	23.2	37.2		22.4		71.6	217.2			457.0	5.3	15.6	0.4		21.3	27.0		27.0	505.3	13.6		13.6	16.4		16.4	30.0
4ФС18-6/7АIV П-а	9.6	16.2	59.6	23.2	37.2		22.4		71.6	217.2			457.0	5.3	15.6	0.4		21.3	27.0		27.0	505.3	13.6		13.6	16.4		16.4	30.0
4ФС18-6/7АV П-а	9.6	16.2	59.6	23.2	37.2		22.4		71.6	217.2			457.0	5.3	15.6	0.4		21.3	27.0		27.0	505.3	13.6		13.6	16.4		16.4	30.0
4ФС18-6/7К7П-а	15.6	16.2	31.0	79.4	57.6				71.6	217.2			488.6	5.3	15.6	0.4		21.3	27.0		27.0	536.9	13.6		13.6	16.4		16.4	30.0
4ФС18-7АIII 6П	9.6	16.2	74.4		100.0	31.6	22.4						254.2		1.2		1.2	2.4	39.4		39.4	296.0	13.6		13.6	16.4		16.4	30.0
4ФС18-7АIV П	9.6	16.2	74.4		100.0	31.6	22.4						254.2		1.2		1.2	2.4	39.4		39.4	296.0	13.6		13.6	16.4		16.4	30.0
4ФС18-7АV П	9.6	16.2	74.4		100.0	31.6	22.4						254.2		1.2		1.2	2.4	39.4		39.4	296.0	13.6		13.6	16.4		16.4	30.0
4ФС18-7К7П	15.6	16.2	45.8	56.2	120.4	31.6							285.8		1.2		1.2	2.4	39.4		39.4	327.6	13.6		13.6	16.4		16.4	30.0
4ФС18-7АIII 6П-а	9.6	16.2	59.6		68.8		22.4			92.4	280.0		549.0		24.8		1.2	26.0	27.0		27.0	602.0	13.6		13.6	16.4		16.4	30.0
4ФС18-7АIV П-а	9.6	16.2	59.6		68.8		22.4			92.4	280.0		549.0		24.8		1.2	26.0	27.0		27.0	602.0	13.6		13.6	16.4		16.4	30.0
4ФС18-7АV П-а	9.6	16.2	59.6		68.8		22.4			92.4	280.0		549.0		24.8		1.2	26.0	27.0		27.0	602.0	13.6		13.6	16.4		16.4	30.0
4ФС18-7К7П-а	15.6	16.2	31.0	56.2	89.2					92.4	280.0		580.6		24.8		1.2	26.0	27.0		27.0	633.6	13.6		13.6	16.4		16.4	30.0

ТК 1978	Выборка стали на ненапрягаемую арматуру и закладные изделия.	Серия ПК-01-129/78	
		Вып. 2-2	Лист 12

Протстройпроект

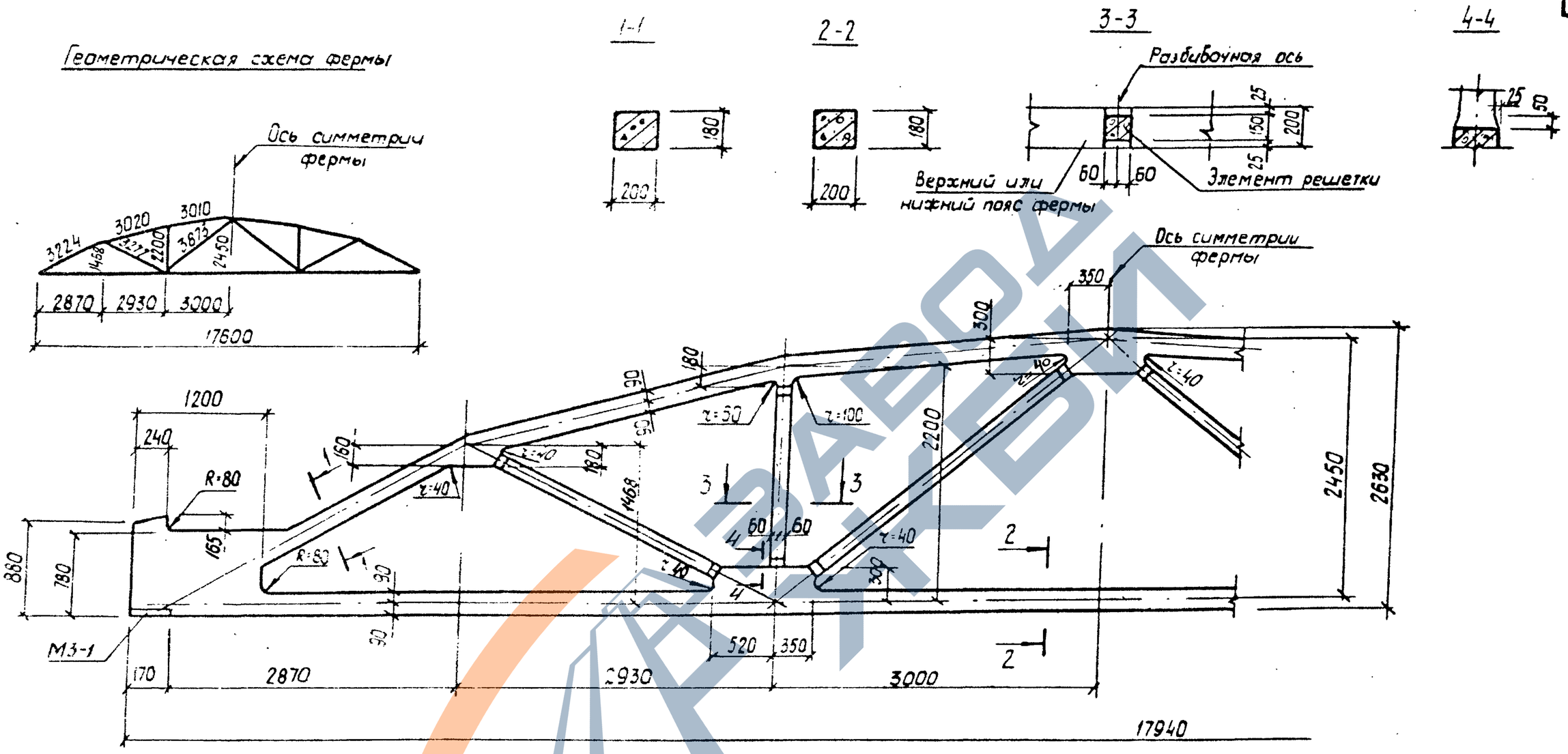

Спецификация марок закладных элементов на одну ферму

Марка фермы	Марка элемента	Колич. шт.	№ листа
1ФС18-1П÷1ФС18-3П 1ФС18-1П-а÷1ФС18-3П-а	М3-1	2	Вып. 3 часть 2 л 12

1. Привязку всех элементов решетки по ширине фермы принять по сечению 3-3.
2. В марках ферм условно опущены индексы, обозначающие вид напрягаемой арматуры.
3. Примеры разбивки закладных изделий для крепления плит покрытия и фонарей, связей в покрытиях стеновых панелей и путей подвесного транспорта даны в выпуске 1 серии ПК-01-129/78.

ТК 1978	Фермы 1ФС18-1П÷1ФС18-3П, 1ФС18-1П-а÷1ФС18-3П-а. Опалубочный чертеж.	серия ПК-01-129/78	
		Вып. 2-2	Лист 13

Промстройпроект

Ст. инженер Сох. Сьева

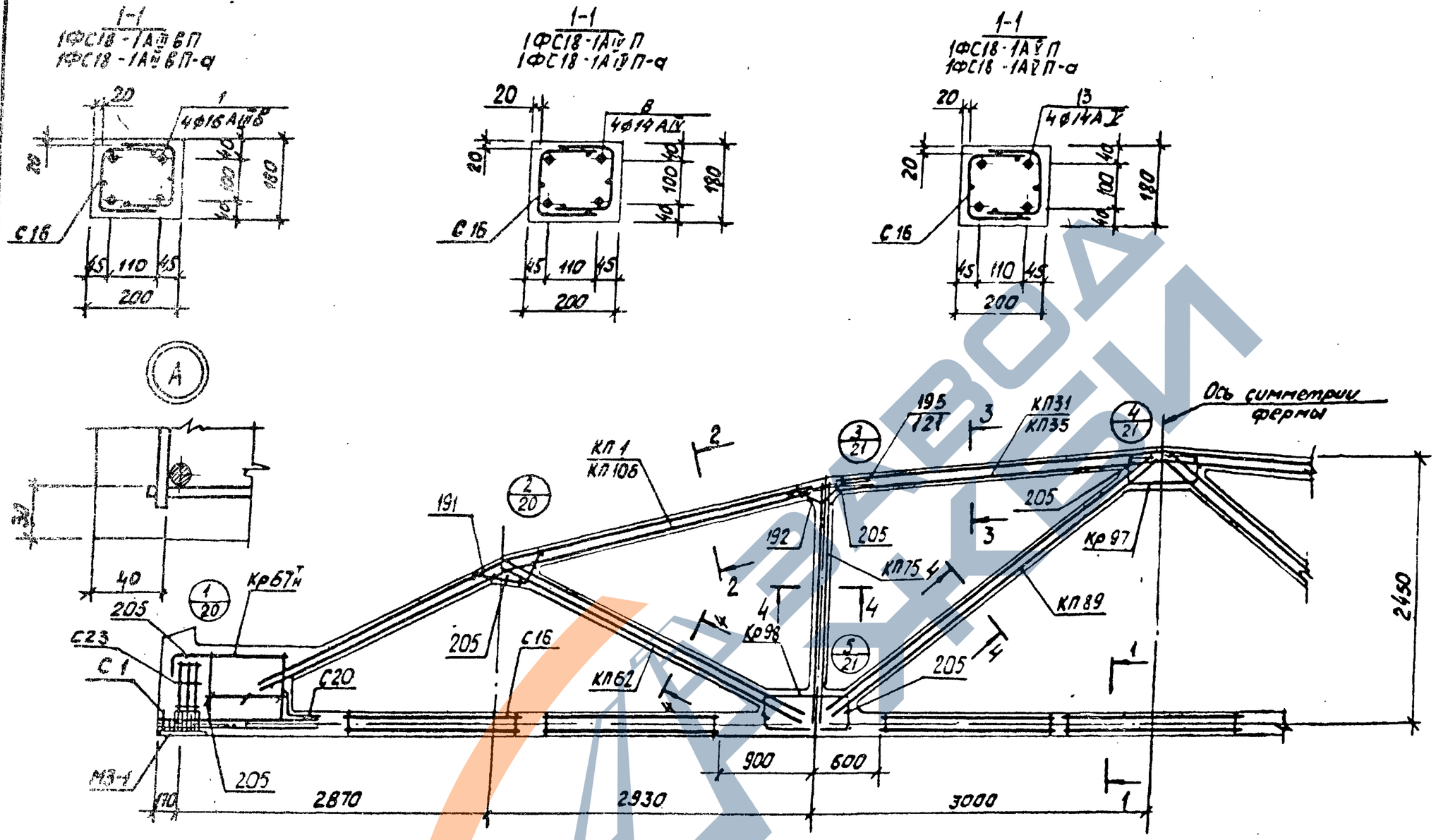

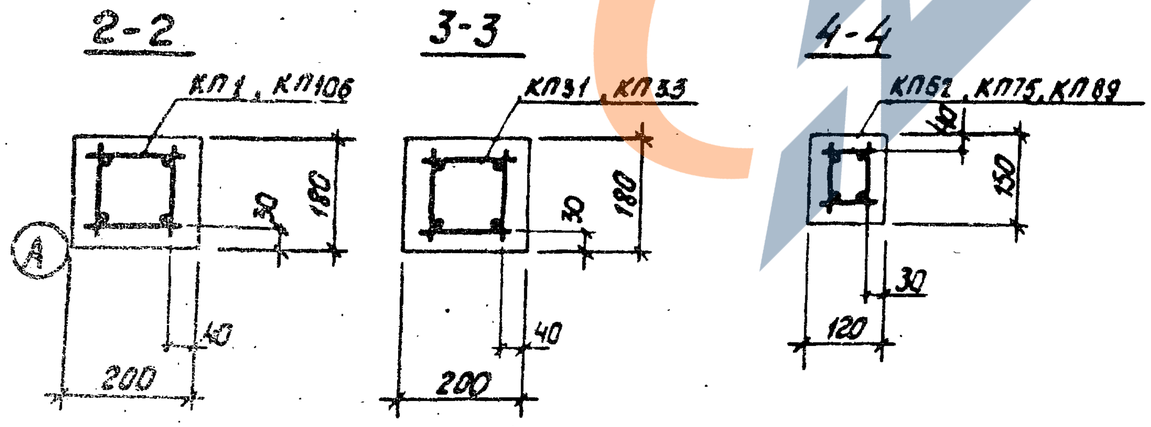

1. Значения контролируемых напряжений в напрягаемой арматуре принимать по таблице 1 п.II.4 пояснительной записки.
2. Кубиковая прочность бетона при отпуске натяжения арматуры должна быть не менее 0,8R.
3. При бетонировании фермы следует обратить особое внимание на уплотнение бетона в узлах фермы.
4. На общем виде армирования напрягаемая арматура в нижнем поясе условно не показана.
5. В марках ферм, указанных в штампе, условно опущены индексы, обозначающие вид напрягаемой арматуры.
6. Спецификация марок арматурных изделий на одну ферму приведена на листе 15.

ТК 1978	Фермы 1ФС18-1П; 1ФС18-1П-а. Армирование ферм.	серия ПК-01-129/78	
		Вып. 2-2	Лист 14

Киевский Промстройпроект

Гл. инж. проек. Рук. бригад. Козлов Дужак

Ст. техник Проверил Дужак

Гл. инж. проек. Рук. бригад. Савускан Дужак

17425-01 27

Марка фермы	Марка изделия или №поз	Кол-во шт	№ листа Вып
1ФС18-1АШВП	КП1	2	Вып.3 л.2
	КП31	1	— " — л.32
	КП62	2	" л.63
	КП75	2	— " — л.76
	КП89	2	— " — л.90
	Кр67$^{Т}_{Н}$	2+2	— " — л.170
	Кр97	2	— " — л.198
	Кр98	4	— " — л.199
	С1	16	— " — л.216
	С16	14	— " — л.223
	С20	2	— " — л.226
	С23	8	— " — л.226
	1	4	Вып.3 л.1
	191	4	— " — л.227
	192	4	— " — л.227
	195	8	— " — л.227
	205	34	— " — л.228

Марка фермы	Марка изделия или № поз.	Кол-во шт	№ листа Вып
1ФС18-1АШВП	КП1, КП31, КП62, КП75, КП89, Кр67$^{Т}_{Н}$, Кр97, Кр98, С1, С16, С20, С23, поз. 191, 192, 195, 205 по 1ФС18-1АШВП		
		8	4 Вып.3 л.1
		13	4 Вып.3 л.1

Марка фермы	Марка изделия или №поз.	Кол-во шт.	№ листа Вып.
1ФС18-1АШП-а	КП106	2	Вып.32 л.2
	КП35	1	Вып.3 л.36
	КП62	2	— " — л.53
	КП75	2	— " — л.76
	КП89	2	— " — л.90
	Кр67$^{Т}_{Н}$	2+2	— " — л.170
	Кр97	2	— " — л.198
	Кр98	4	— " — л.199
	С1	16	— " — л.216
	С16	14	— " — л.223
	С20	2	— " — л.226
	С23	8	— " — л.226
	1	4	Вып.3 л.1
	191	4	— " — л.227
	192	4	— " — л.227
	121	8	— " — л.227
	205	34	— " — л.228

Марка фермы	Марка изделия или №поз.	Кол-во шт.	№ листа Вып.
1ФС18-1АШП-а	КП106, КП35, КП62, КП75, КП89, Кр67$^{Т}_{Н}$, Кр97, Кр98, С1, С16, С20, С23, поз. 191, 192, 121, 205 по 1ФС18-1АШВП-а		
		8	4 Вып.3 л.1
		13	4 Вып.3 л.1

ТК 1978	Фермы 1ФС18-1П, 1ФС18-1П-а Спецификация марок арматурных изделий на одну ферму.	серия ПК-01-129/78 Вып. Лист

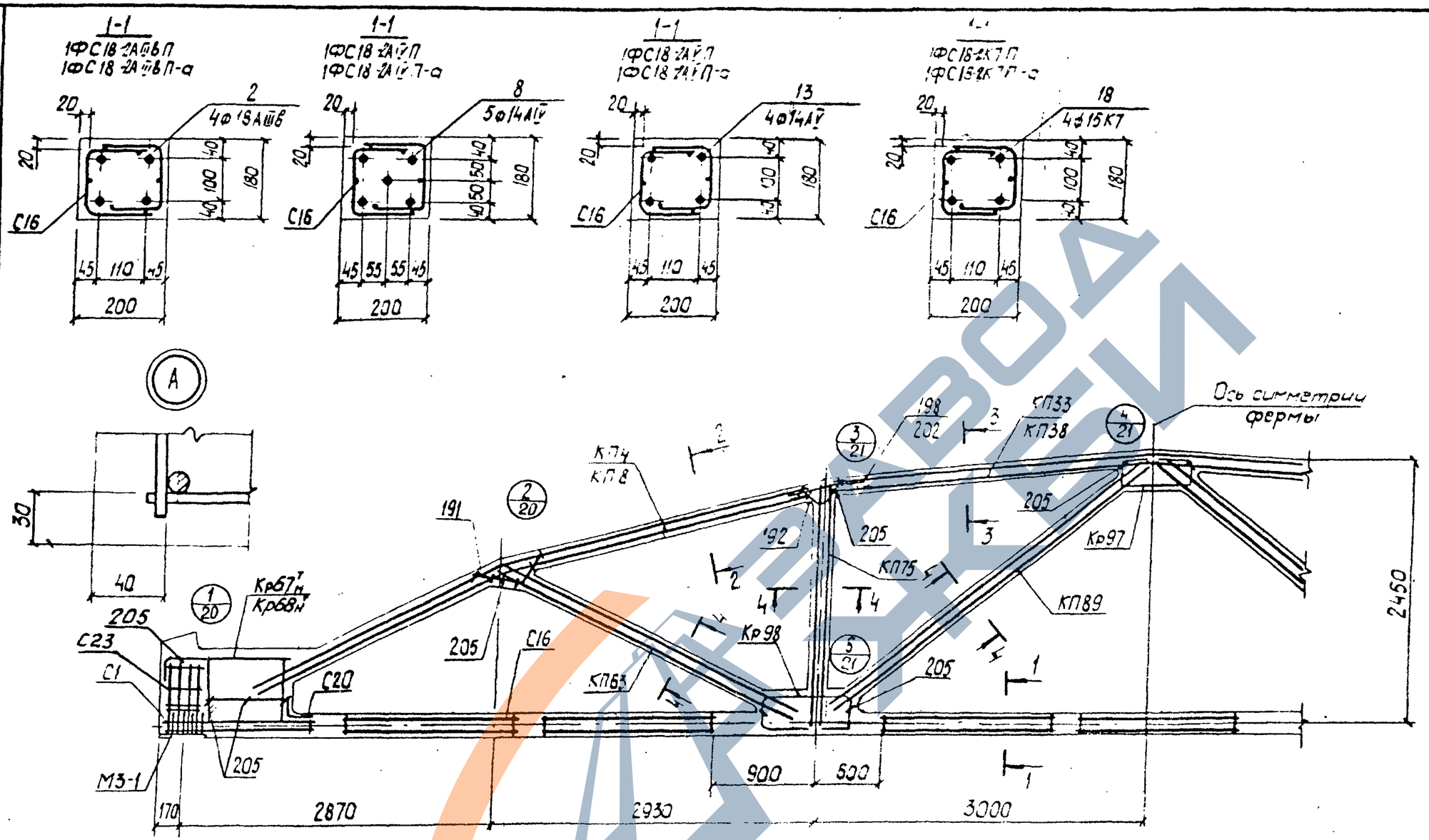

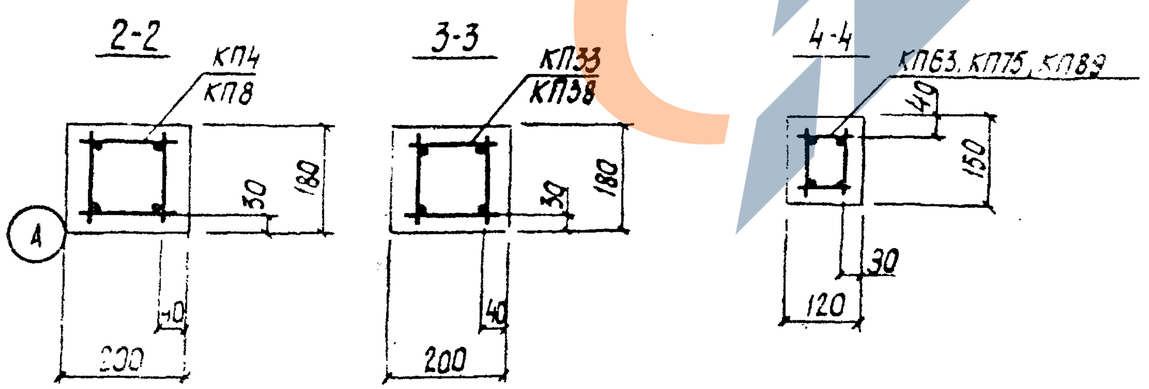

1. Значения контролируемых напряжений в напрягаемой арматуре принимать по таблице 1 п.II.4 пояснительной записки.
2. Кубиковая прочность бетона при отпуске натяжения арматуры должна быть не менее 0,8R
3. При бетонировании фермы следует обратить особое внимание на уплотнение бетона в узлах фермы.
4. На общем виде армирования напрягаемая арматура в нижнем поясе условно не показана.
5. В марках ферм, указанных в штампе, условно опущены индексы, обозначающие вид напрягаемой арматуры.
6. Спецификация марок арматурных изделий на одну ферму приведена на листе 17.

ТК 1978	Фермы 1ФС18-2П, 1ФС18-2П-а. Армирование ферм.	серия ПК-01-129/78 Вып. 2-2 Лист 16

Гл. инж. проек. Казлов
Рук. бригады Дужак
Гл. техник Проверил Кияшко Дужак
Проектпромстрой СССР Киевский Промстройпроект

ЗАВОД ЖЕЛЕЗОБЕТОНОВ

Марка фермы	Марка изделия или №поз	Кол-во шт	№ листа Вып
1ФС18-2АШ8П	КП4	2	Вып 3 л. 5
	КП33	1	—"— л. 34
	КП63	2	—"— л. 64
	КП75	2	—"— л. 76
	КП89	2	—"— л. 90
	Кр67н	2+2	—"— л 170
	Кр97	2	—"— л. 198
	Кр98	4	—"— л. 199
	С1	16	—"— л. 216
	С16	14	—"— л. 223
	С20	2	—"— л. 226
	С23	8	—"— л. 226
	2	4	Вып 3 л. 1
	191	4	—"— л. 227
	192	4	—"— л. 227
	198	8	—"— л. 227
	205	34	—"— л. 228

Марка фермы	Марка изделия или №поз	Кол-во шт	№ листа Вып
1ФС18-2АУП	КП4, КП33, КП63, КП75, КП89, Кр67н, Кр91, Кр98, С1, С16, С20, С23 поз. 191, 192, 198, 205 по 1ФС18-2АШ8П		
		8	5 Вып 3 л. 1

Марка фермы	Марка изделия или №поз	Кол-во шт	№ листа Вып
1ФС18-2АУ17	КП4, КП33, КП63, КП75, КП89, Кр67н, Кр91, Кр98 С1, С16, С20, С23 поз. 191, 192, 198, 205 по 1ФС18-2АШ8П		
		13	4 Вып 3 л. 1

Марка фермы	Марка изделия или №поз	Кол-во шт	№ листа Вып
1ФС18-2П	КП4, КП33, КП63, КП75, КП89, Кр97, Кр98, С16, С20, С23 поз. 191, 192, 198, 205 по 1ФС18-2АШ8П		
	Кр68н	2+2	Вып 3 л. 170
	18	4	—"— л. 1
	С1	36	—"— л. 216

Марка фермы	Марка изделия или №поз	Кол-во шт	№ листа Вып
1ФС18-2АУП-а	КП8	2	Вып. 3 л. 9
	КП38	1	—"— л. 39
	КП63	2	—"— л. 64
	КП75	2	—"— л. 76
	КП89	2	—"— л. 90
	Кр67н	2+2	—"— л. 170
	Кр97	2	—"— л 198
	Кр98	4	—"— л. 199
	С1	16	—"— л. 216
	С16	14	—"— л. 223
	С20	2	—"— л. 226
	С23	8	—"— л. 226
	2	4	Вып. 3 л. 1
	191	4	—"— л. 227
	192	4	—"— л. 227
	202	8	—"— л. 228
	205	34	—"— л. 228

Марка фермы	Марка изделия или №поз	Кол-во шт	№ листа Вып
1ФС18-2АУП-а	КП8, КП38, КП63, КП75, КП89, Кр67н, Кр97, Кр98, С1, С16, С20, С23 поз. 191, 192, 202, 205 по 1ФС18-2АШ8П-а		
		8	5 Вып. 3 л. 1

Марка фермы	Марка изделия или №поз	Кол-во шт	№ листа Вып
1ФС18-2АШ8П-а	КП8, КП38, КП63, КП75, КП89, Кр67н, Кр97, Кр98, С1, С16, С20, С23 поз. 191, 192, 202, 205 по 1ФС18-2АШ8П-а		
		13	4 Вып 3 л. 1

Марка фермы	Марка изделия или №поз	Кол-во шт	№ листа Вып
1ФС18-2П-а	КП8, КП38, КП63, КП75, КП89, Кр97, Кр98, С16, С20, С23 поз. 191, 192, 202, 205 по 1ФС18-2АШ8П-а		
	Кр68н	2+2	Вып 3 л. 170
	18	4	—"— л. 1
	С1	36	—"— л. 216

ТК 1978

Фермы 1ФС18-2П, 1ФС18-2П-а.
Спецификация марок арматурных изделий на одну ферму

Серия ПК-01-129/78
Вып. 2-3 Лист 17

1-1
1ФС18-3АIIIвП
1ФС18-3АIIIвП-а

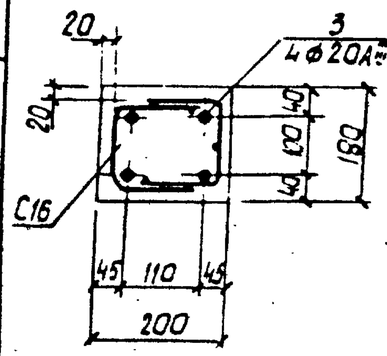

1-1
1ФС18-3АIVП
1ФС18-3АIVП-а

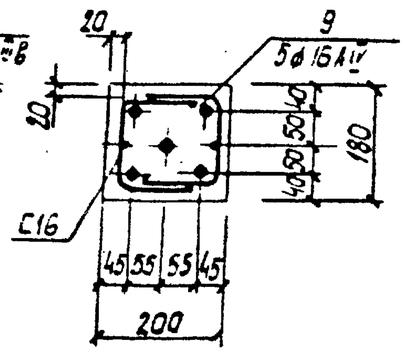

1-1
1ФС18-3АVП
1ФС18-3АVП-а

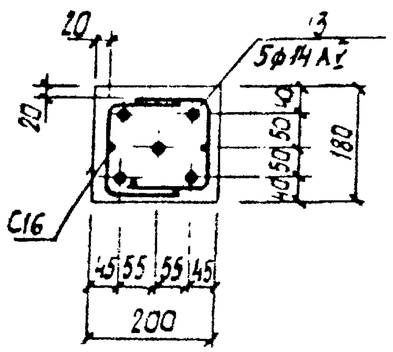

1-1
1ФС18-3К7П
1ФС18-3К7П-а

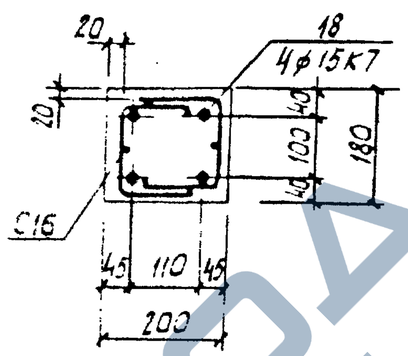

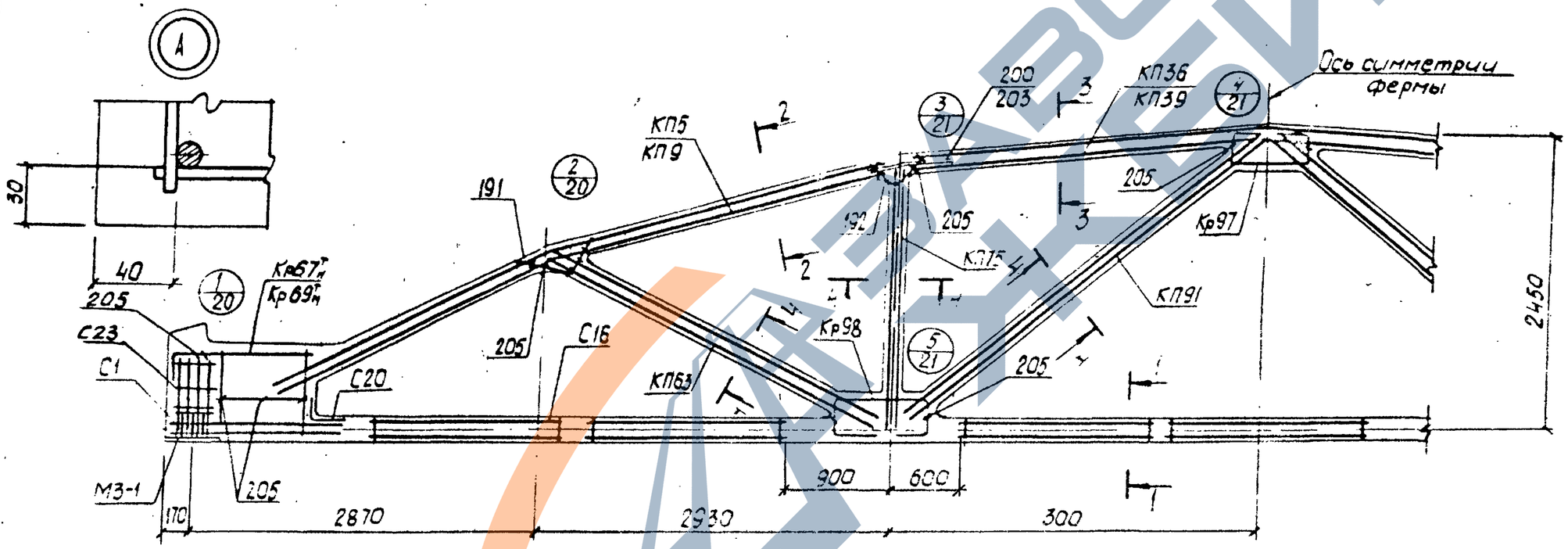

2-2
КП5, КП9

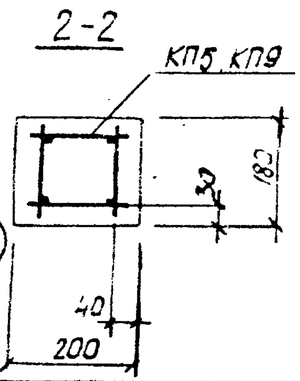

3-3
КП36, КП39

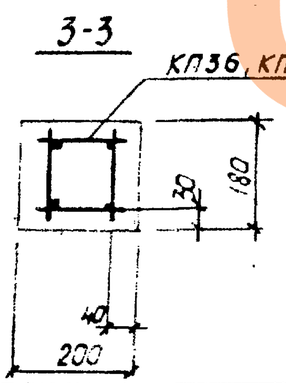

4-4
КП63, КП75, КП91

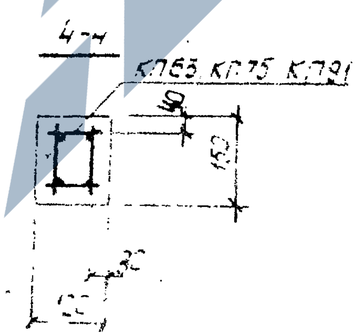

1. Значения контролируемых напряжений в напрягаемой арматуре принимать по таблице 1 п.II.4 пояснительной записки.
2. Кубиковая прочность бетона при отпуске натяжения арматуры должна быть не менее 0,8R.
3. При бетонировании фермы следует обратить особое внимание на уплотнение бетона в узлах фермы.
4. На общем виде армирования напрягаемая арматура в нижнем поясе условно не показана.
5. В марках ферм, указанных в штампе, условно опущены индексы, обозначающие вид напрягаемой арматуры.
6. Спецификация марок арматурных изделий на одну ферму приведена на листе 19.

ТК 1978	Фермы 1-ФС18-3П, 1ФС18-3П-а. Армирование ферм.	серия ПК-01-129/78 Вып. 2-2 Лист 18

Для инж. проект. Рук. бригады Козлов Дужок
Проверил Дужок
Киевский Промстройпроект

1ФС18-3АШВП

Марка изделия или № поз.	Кол-во шт	№ листа Вып.
КП5	2	Вып.3 л.6
КП36	1	— " — л.37
КП63	2	— " — л.64
КП75	2	— " — л.76
КП91	2	— " — л.92
Кр67н	2+2	— " — л.170
Кр97	2	— " — л.198
Кр98	4	— " — л.199
С1	16	— " — л.215
С16	14	— " — л.223
С20	2	— " — л.226
С23	8	— " — л.226
3	4	Вып.3 л.1
191	4	— " — л.227
192	4	— " — л.227
200	8	— " — л.227
205	34	— " — л.228

1ФС18-3АУП

КП5, КП36, КП63, КП75, КП91, Кр67н, Кр97, Кр98, С1, С16, С20, С23 поз. 191, 192, 200, 205 по 1ФС18-3АШВП

9	5	Вып.3 л.1

КП5, КП36, КП63, КП75, КП91, Кр97, Кр98, С16, С20, С23 поз. 191, 192, 200, 205 по 1ФС18-3АШВП

13	4	Вып.3 л.1
С1	36	— " — л.216
Кр69н	2+2	— " — л.171

1ФС18-3КГП

КП5, КП36, КП63, КП75, КП91, Кр67н, Кр97, Кр98, С1, С16, С20, С23 поз. 191, 192, 200, 205 по 1ФС18-3АШВП

13	6	Вып.3 л.1

1ФС18-3АШВП-а

Марка изделия или № поз	Кол-во шт.	№ листа Вып.
КП9	2	Вып.3 л.10
КП39	1	— " — л.40
КП63	2	— " — л.64
КП75	2	— " — л.76
КП91	2	— " — л.92
Кр67н	2+2	— " — л.170
Кр97	2	— " — л.198
Кр98	4	— " — л.199
С1	16	— " — л.216
С16	14	— " — л.223
С20	2	— " — л.226
С23	8	— " — л.226
3	4	Вып.3 л.1
191	4	— " — л.227
192	4	— " — л.227
203	8	— " — л.227
205	34	— " — л.228

1ФС18-3АУП-а

КП9, КП39, КП63, КП75, КП91, Кр67н, Кр97, Кр98, С1, С16, С20, С23 поз. 191, 192, 203, 205 по 1ФС18-3АШВП-а

9	5	Вып.3 л.1

КП9, КП39, КП63, КП75, КП91, Кр67н, Кр97, Кр98, С1, С16, С20, С23 поз. 191, 192, 203, 205 по 1ФС18-3АШВП-а

13	5	Вып.3 л.1

1ФС18-3КГП-а

КП9, КП39, КП63, КП75, КП91, Кр97, Кр98, С16, С20, С23 поз. 191, 192, 203, 205 по 1ФС18-3АШВП-а

16	4	Вып.3 л.1
Кр69н	2+2	— " — л.171
С1	36	— " — л.216

ТК 1978	Фермы 1ФС18-3П, 1ФС18-3П-а. Спецификация марок арматурных изделий на одну ферму.	серия ПК-01-129/78	Вып. 2-2 / лист 19

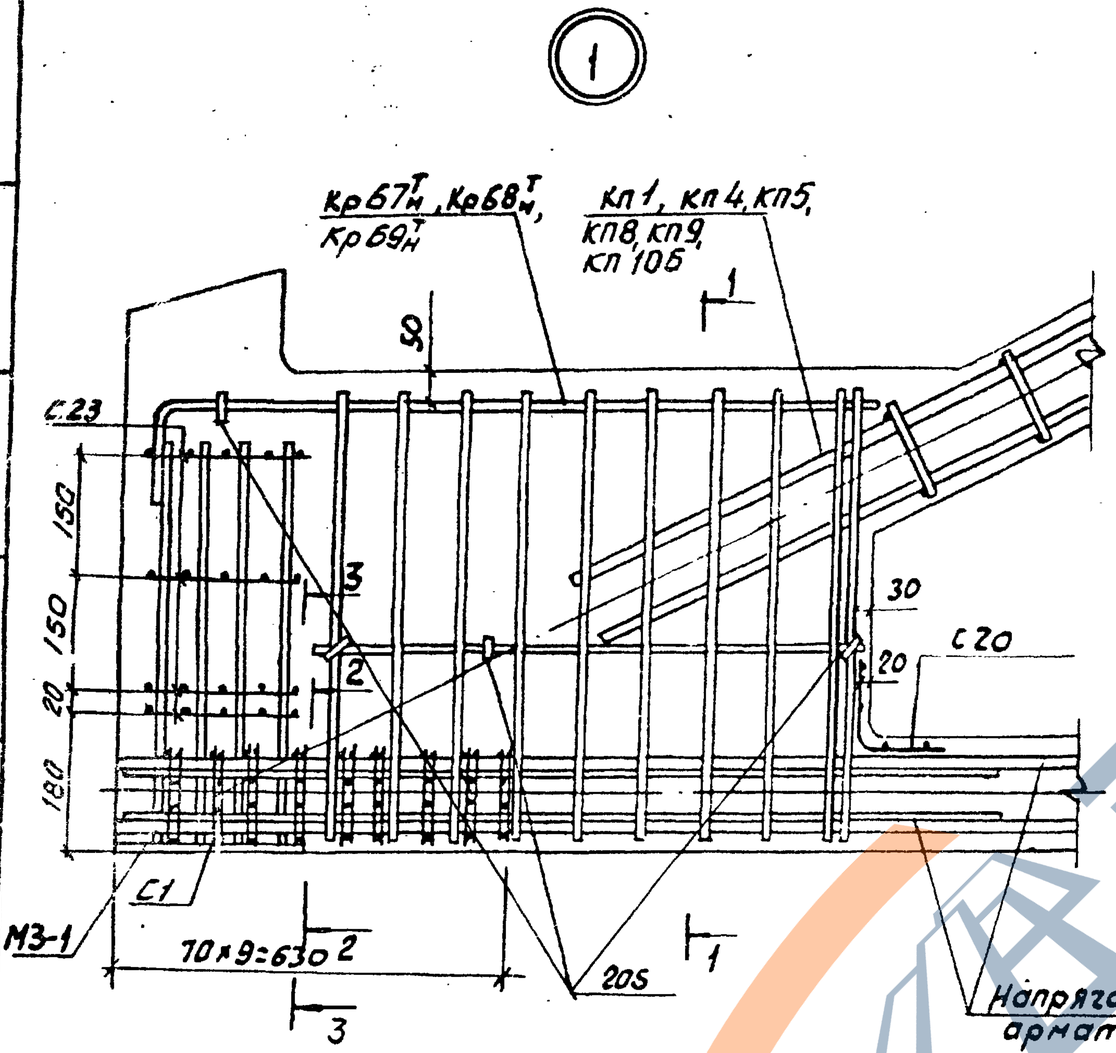

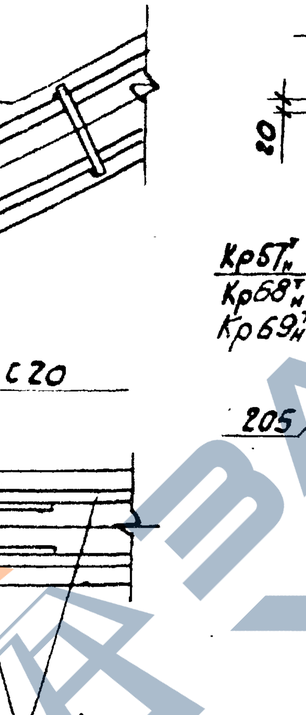

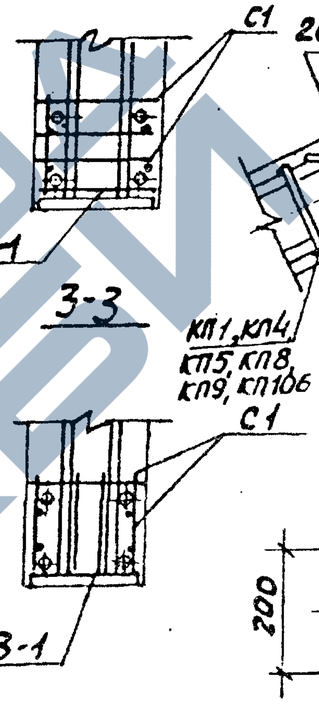

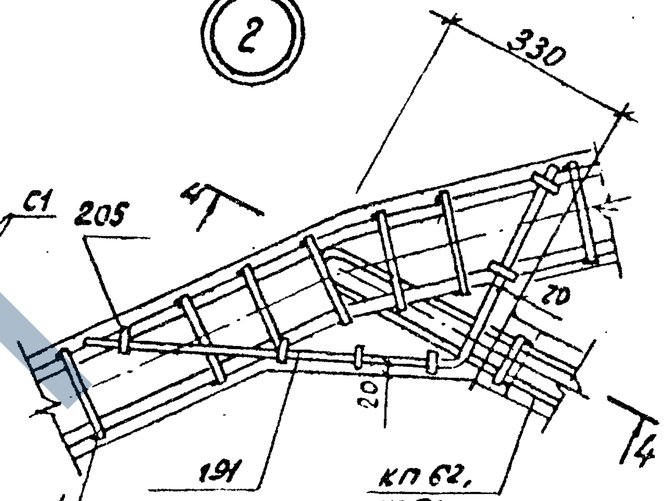

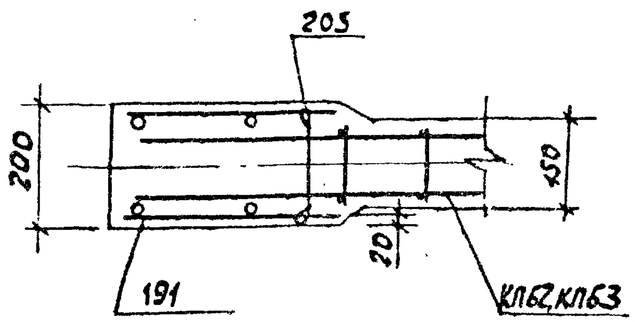

1. В узлах 1 и 5 условно показано 4 стержня напрягаемой арматуры.
2. Допустимое отклонение величины заделки каркасов решетки в пояса ± 10 мм.
3. В узле 1 показано девять рядов сеток С1 для ферм с канатным армированием нижнего пояса. Для ферм со стержневым армированием нижнего пояса устанавливается четыре ряда сеток С1 на расстоянии 280 мм от торца с шагом 70 мм.

Инв. № подл. | Подпись и дата | Взам. инв. № | Инв. № дубл. | Подпись и дата

Киевский Промстройпроект

ТК 1978	Фермы 1ФС18-1П ÷ 1ФС18-3П, 1ФС18-1П-а ÷ 1ФС18-3П-а. Узлы 1,2	Серия ПК-01-129/78 Вып. 2-2 Лист 20

https://zavodjbi.com/

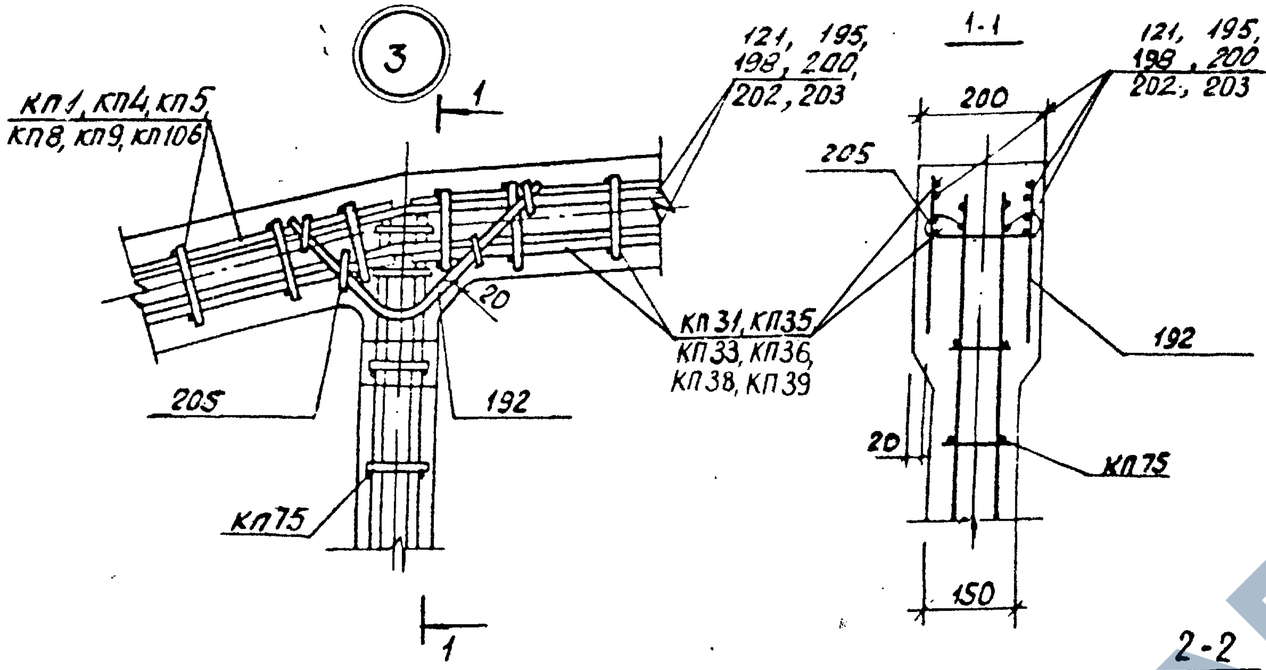

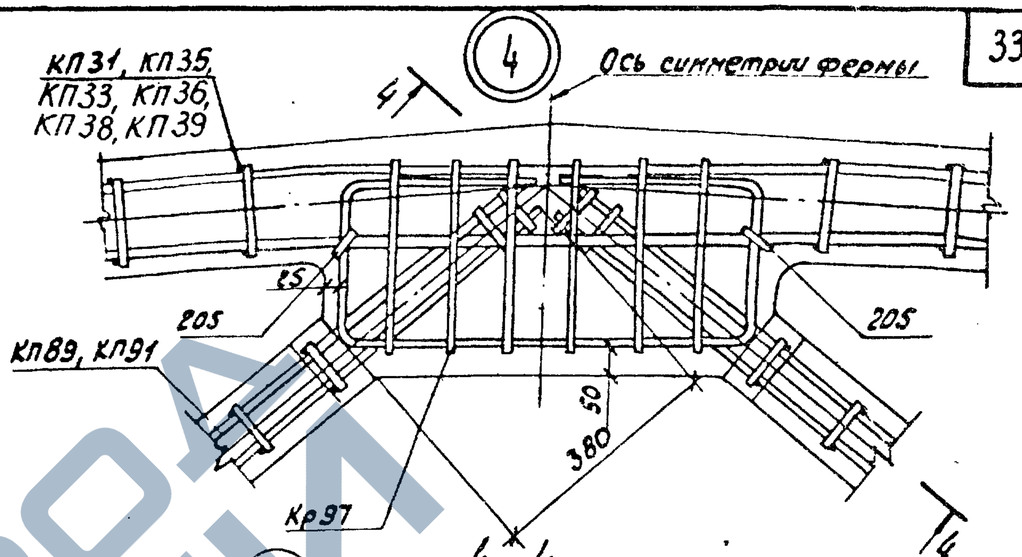

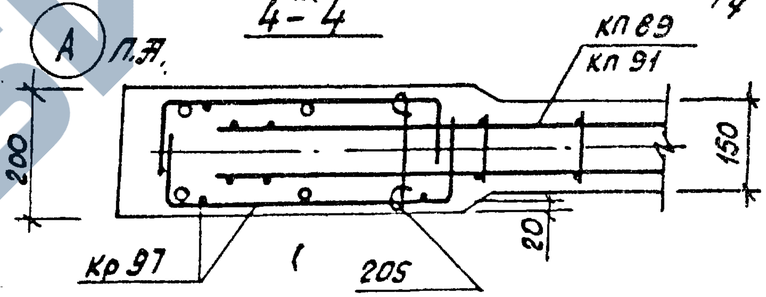

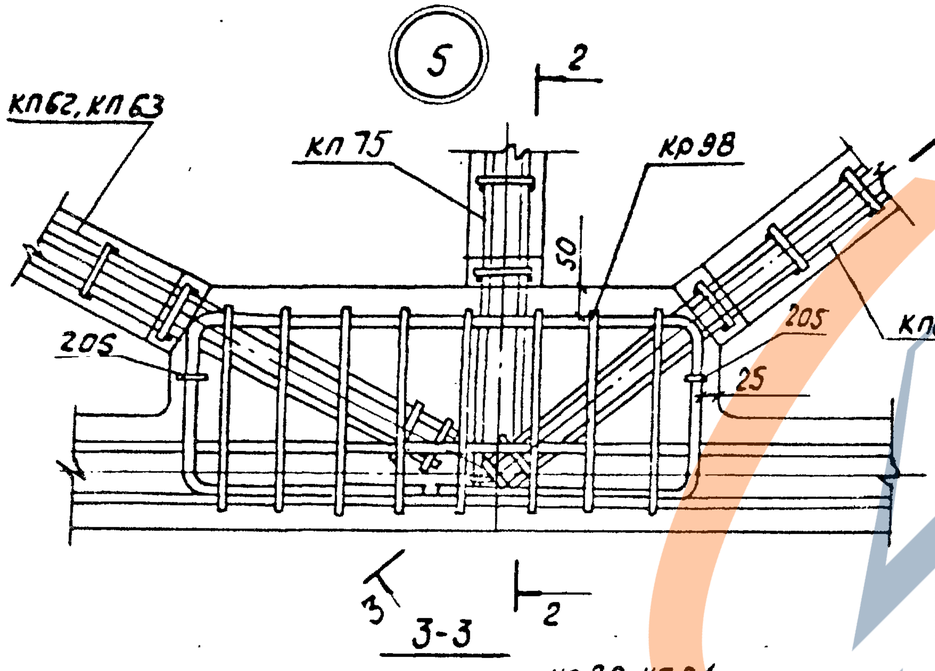

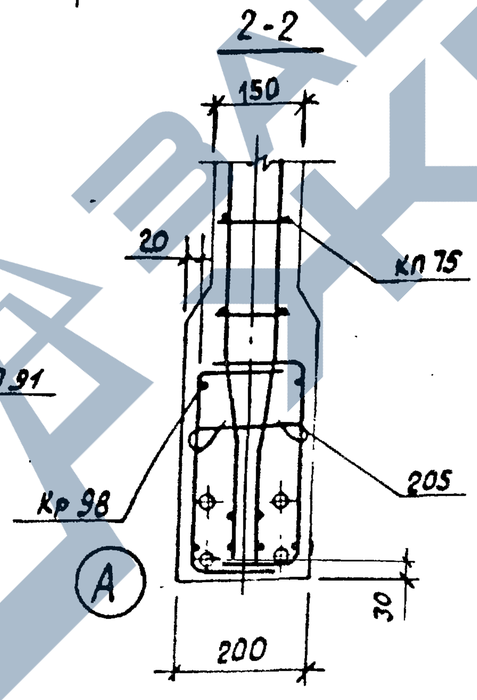

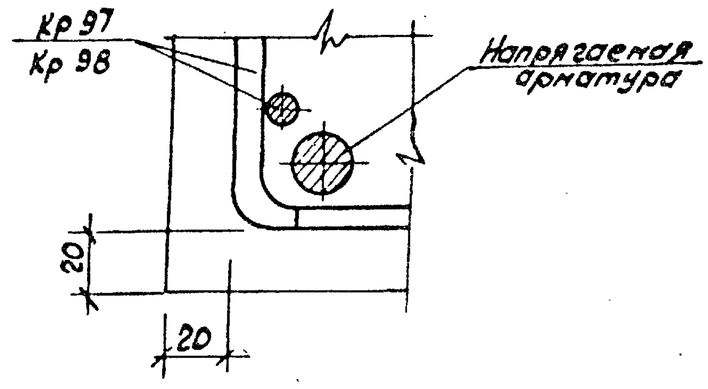

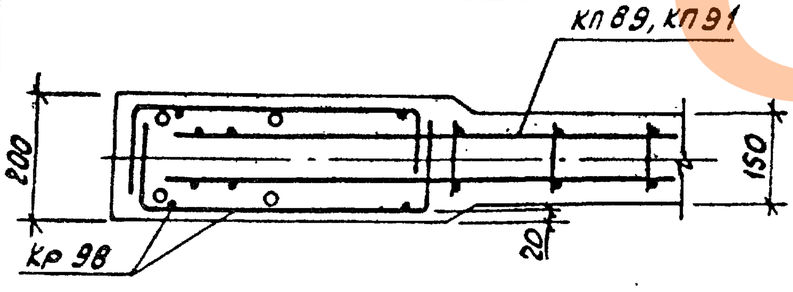

Типтяжпромстройпроект

ТК 1978	Фермы 1ФС18-1П ÷ 1ФС18-3П, 1ФС18-1П-а ÷ 1ФС18-3П-а. У3.761 3.45	Серия ПК-01-129/78
		Вып. 2-2 / Лист 21

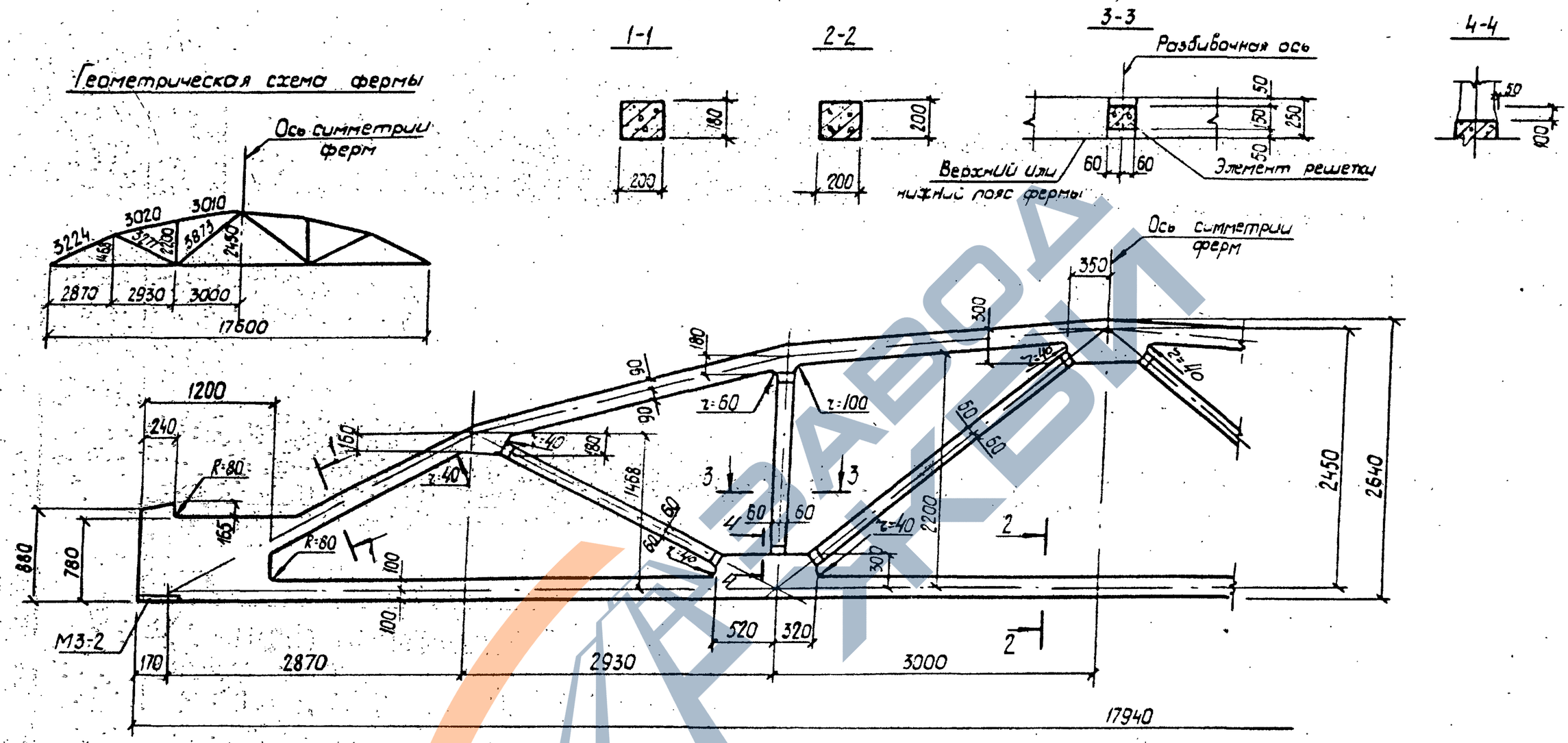

1. Привязку всех элементов решетки по ширине фермы принять по сечению 3-3.
2. В марках ферм условно опущены индексы, обозначающие вид напрягаемой арматуры.
3. Примеры разбивки закладных изделий для крепления плит покрытия и фонарей, связей в покрытиях стеновых панелей и подвесного транспорта даны в выпуске 1 серии ПК-01-129/78.

Спецификация марок закладных элементов на одну ферму

Марка фермы	Марка элемента	Колич. шт.	№ листа
2ФС18-2П÷2ФС18-4П, 2ФС18-2П-а÷2ФС18-4П-а	М3-2	2	вып. 3 часть 2 л. 13

ТК 1978	Фермы 2ФС18-2П÷2ФС18-4П, 2ФС18-2П-а÷2ФС18-4П-а. Опалубочный чертеж	серия ПК-01-129/78	
		Вып. 2-2	Лист 22

Киевский Промстройпроект

Рук. бригады | Дужак | Проверил | Дужак | Фрунз

1-1
2ФС18-2АIIIВП
2ФС18-2АIIIВП-а

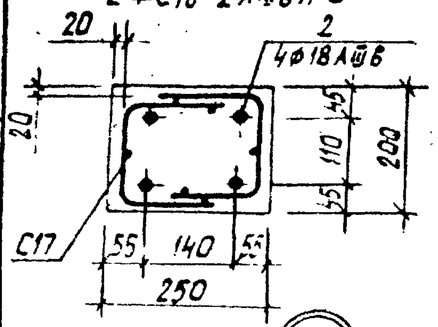

1-1
2ФС18-2АIVП
2ФС18-2АIVП-а

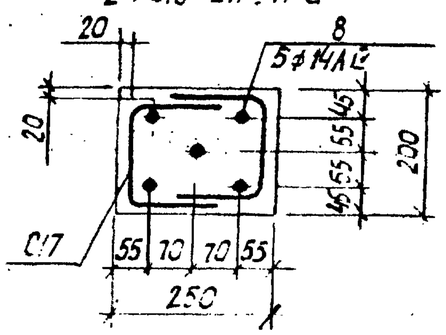

1-1
2ФС18-2АVП
2ФС18-2АVП-а

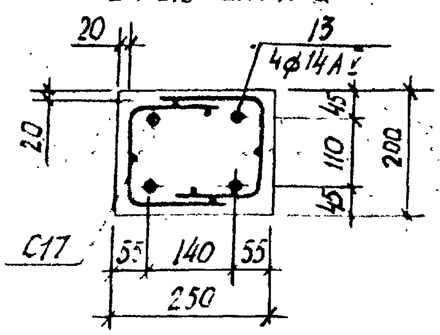

1-1
2ФС18-2К7П
2ФС18-2К7П-а

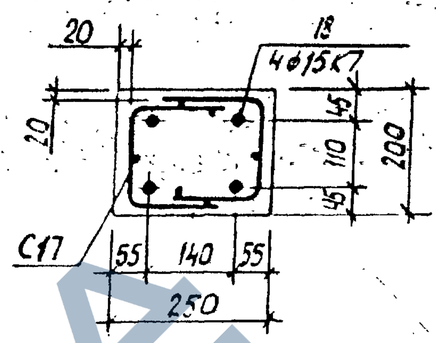

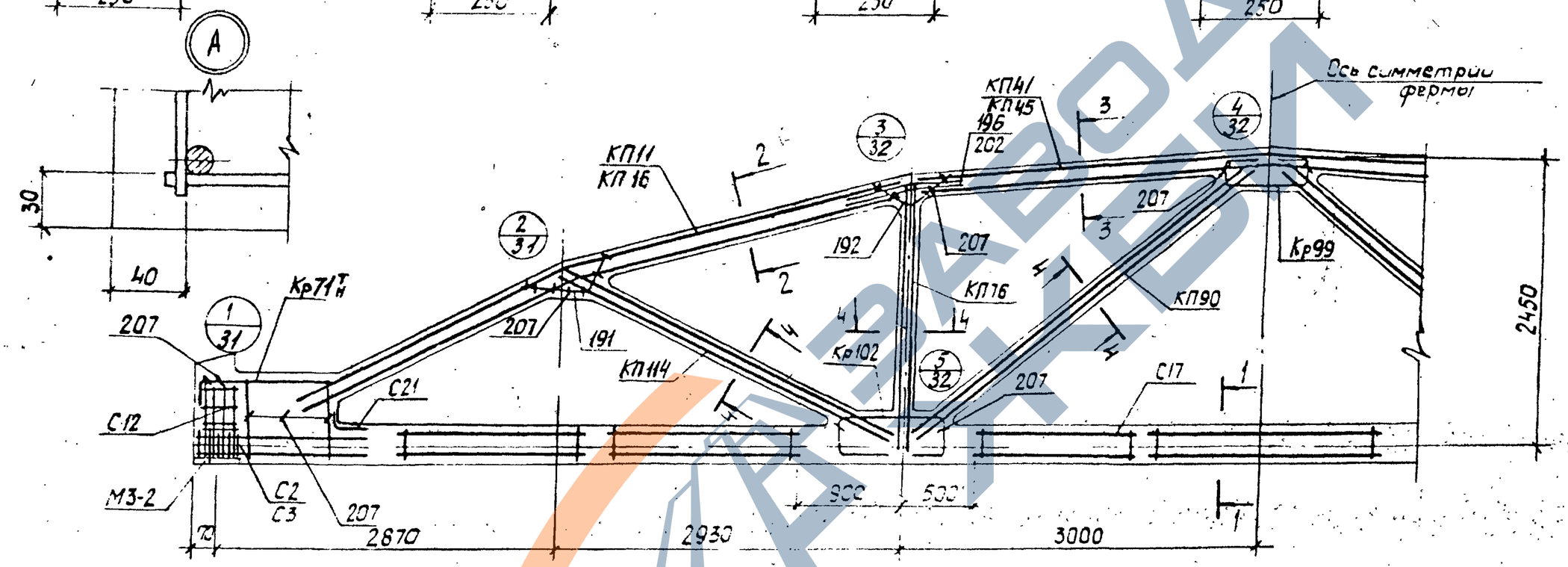

2-2

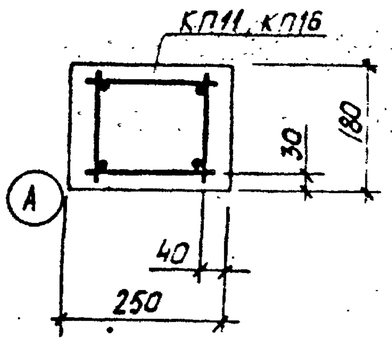

3-3

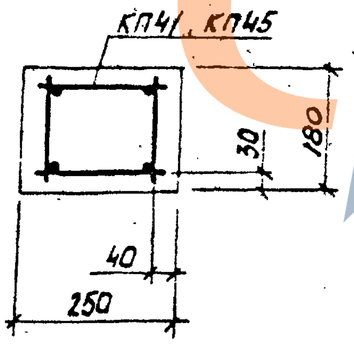

4-4

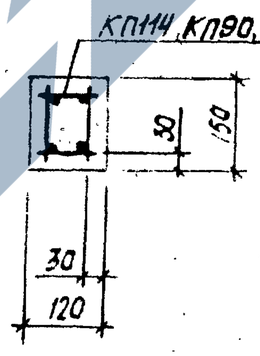

1. Значения контролируемых напряжений в напрягаемой арматуре принимать по таблице 1 п.II.4 пояснительной записки.
2. Кубиковая прочность бетона при отпуске натяжения арматуры должна быть не менее 0,8R.
3. При бетонировании фермы следует обратить особое внимание на уплотнение бетона в узлах фермы.
4. На общем виде армирования напрягаемая арматура в нижнем поясе условно не показана.
5. В марках ферм, указанных в штампе, условно опущены индексы, обозначающие вид напрягаемой арматуры.
6. Спецификация марок арматурных изделий на одну ферму приведена на листе 24.

ТК 1978	Фермы 2ФС18-2П, 2ФС18-2П-а. Армирование ферм.	серия ПК-01-129/78. Вып. 2-2. Лист 23

Инв. № подл. | Подпись и дата | Взам. инв. № | Инв. № дубл. | Подпись и дата

https://zavodpk.com/

Марка фермы	Марка изделия или № поз	Кол-во шт.	№ листа Вып
2ФС18-2АIIIВ1П	КП11	2	Вып.3 л.12
	КП41	1	— " — л.42
	КП114	2	Вып.3-2 л.7
	КП76	2	Вып.3 л.77
	КП90	2	— " — л.91
	Кр 71 Н	2+2	— " — л.172
	Кр99	2	— " — л.200
	Кр102	4	— " — л.203
	С2	8	— " — л.217
	С3	8	— " — л.217
	С12	8	— " — л.221
	С17	14	— " — л.224
	С21	2	— " — л.226
	2	4	Вып.3 л.1
	191	4	— " — л.227
	192	4	— " — л.227
	196	8	— " — л.227
	207	36	— " — л.228

Марка фермы	Марка изделия или № поз.	Кол-во шт	№ листа Вып
2ФС18-2АIIВП	КП11, КП41, КП114, КП76, КП90, Кр 71 Н, Кр99, Кр102, С2, С3, С12, С17, С21, поз 191, 192, 196, 207 по 2ФС18-2АIIIВП		
		8	5 Вып.3 л.1
2ФС18-2АIIП	КП11, КП41, КП114, КП76, КП90, Кр 71 Н, Кр99, Кр102, С2, С3, С12, С17, С21, поз. 191, 192, 196, 207 по 2ФС18-2АIIIВП		
		13	4 Вып.3 л.1

Марка фермы	Марка изделия или № поз	Кол-во шт.	№ листа Вып.
2ФС18-2АIIIП-а	КП16	2	Вып.3 л.17
	КП45	1	— " — л.46
	КП114	2	Вып.3-2 л.7
	КП76	2	Вып.3 л.77
	КП90	2	— " — л.91
	Кр 71 Н	2+2	— " — л.172
	Кр99	2	— " — л.200
	Кр102	4	— " — л.203
	С2	8	— " — л.217
	С3	8	— " — л.217
	С12	8	— " — л.221
	С17	14	— " — л.224
	С21	2	— " — л.226
	2	4	Вып.3 л.1
	191	4	— " — л.227
	192	4	— " — л.227
	202	8	— " — л.228
	207	36	— " — л.228

Марка фермы	Марка изделия или № поз	Кол-во шт.	№ листа Вып.
2ФС18-2АIIВП-а	КП16, КП45, КП114, КП76, КП90, Кр 71 Н, Кр99, Кр102, С2, С3, С12, С17, С21, поз. 191, 192, 202, 201 по 2ФС18-2АIIIВП-а		
		8	5 Вып.3 л.1
2ФС18-2АIIП-а	КП16, КП45, КП114, КП76, КП90, Кр 71 Н, Кр99, Кр102, С2, С3, С12, С17, С21, поз. 191, 192, 202, 207 по 2ФС18-2АIIIВП-а		
		13	4 Вып.3 л.1

Марка фермы	Марка изделия или № поз	Кол-во шт.	№ листа Вып.
2ФС18-2КIIП-а	КП16, КП45, КП114, КП76, КП90, Кр 71 Н, Кр99, Кр102, С12, С17, С21, поз. 191, 192, 202, 201 по 2ФС18-2АIIIВП-а		
		18	4 Вып.3 л.1
			— " —
	С2	18	л.217
	С3	18	" л.217

ТК 1978	Фермы 2ФС18-2П, 2ФС18-2П-а. Спецификация марок арматурных изделий на одну ферму.	серия ПК-01-129/78 Вып. 2-2	лист 24

Гипростроммонтаж г. Киев Киевский Промстройпроект
Гл. инж. проекта Рук. бригады Гоголь Думан
Гл. инж. проекта Рук. бригады Жиленко Дунец

1-1
2ФС18-2/3АIIIв6П
2ФС18-2/3АIIIв6П-а

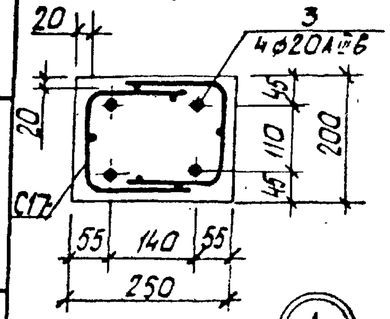

1-1
2ФС18-2/3АIVП
2ФС18-2/3АIVП-а

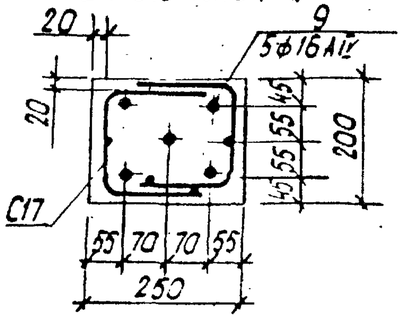

1-1
2ФС18-2/3АVП
2ФС18-2/3АVП-а

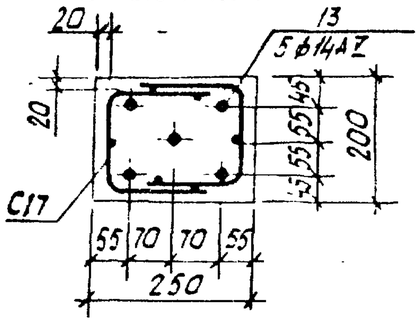

1-1
2ФС18-2/3К7П
2ФС18-2/3К7П-а

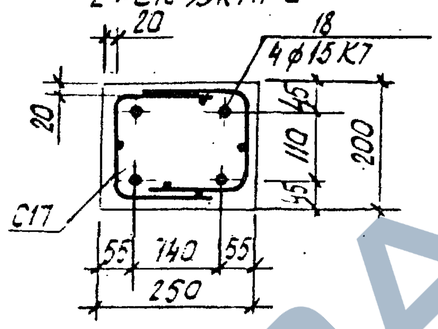

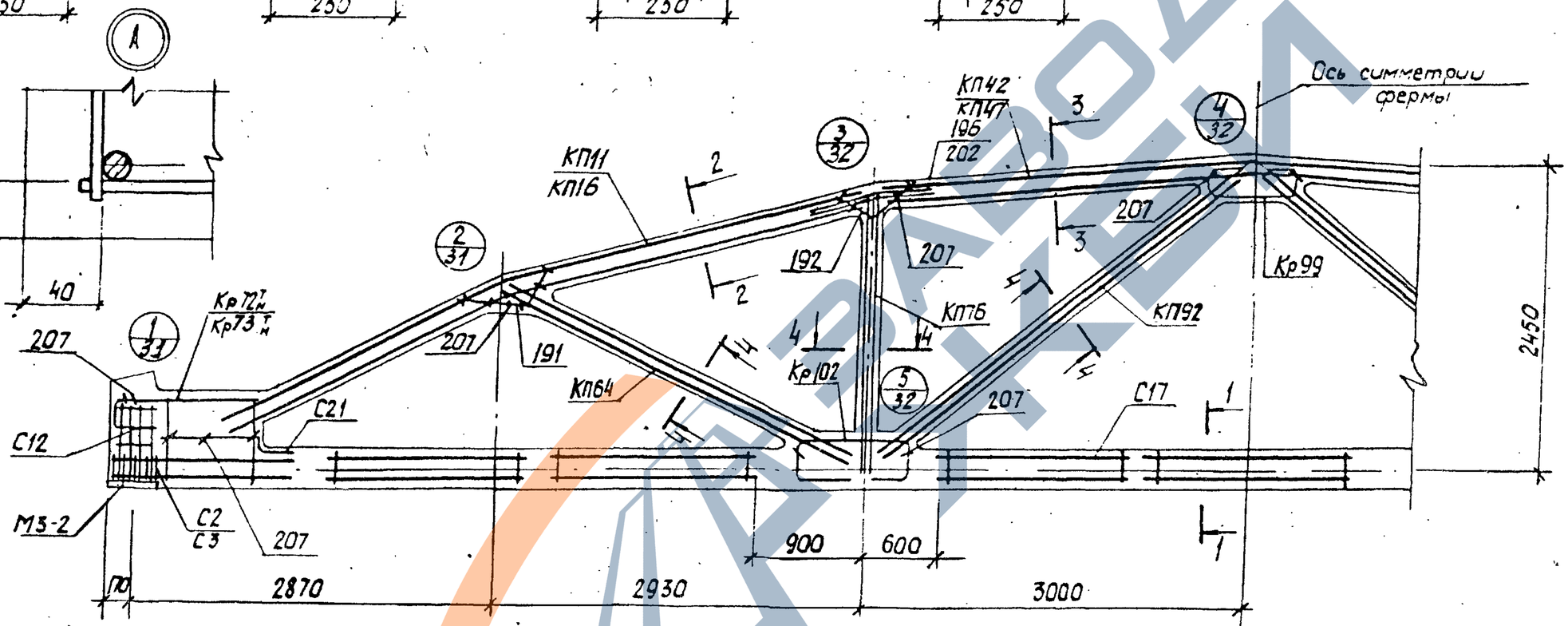

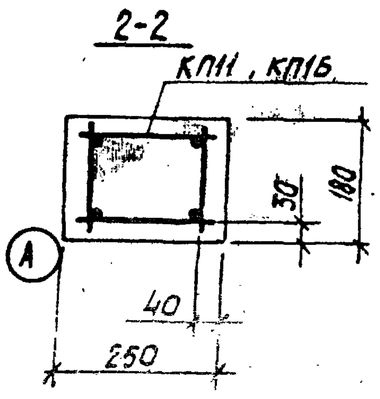

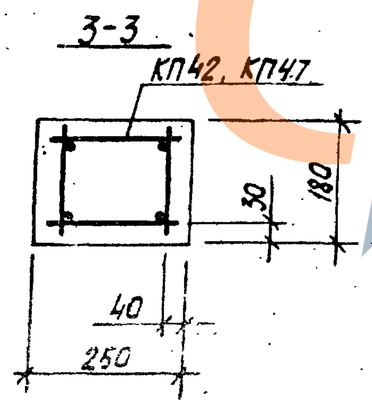

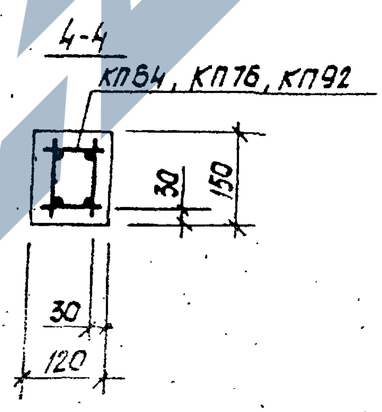

1. Значения контролируемых напряжений в напрягаемой арматуре принимать по таблице 1 п.II.4 пояснительной записки.
2. Кубиковая прочность бетона при отпуске натяжения арматуры должна быть не менее 0,8R.
3. При бетонировании фермы следует обратить особое внимание на уплотнение бетона в узлах фермы.
4. На общем виде армирования напрягаемая арматура в нижнем поясе условно не показана.
5. В марках ферм, указанных в штампе, условно опущены индексы, обозначающие вид напрягаемой арматуры.
6. Спецификация марок арматурных изделий на одну ферму приведена на листе 26.

ТК 1978	Фермы 2ФС18-2/3П, 2ФС18-2/3П-а. Армирование ферм	серия ПК-01-129/78 Вып. 2-2 Лист 25

Промстройпроект
Рукопригод Дужок

17425-01 36

Марка фермы	Марка изделия или № поз.	Кол-во шт.	№ листа Вып.
2ФС18-2/3АIIIВП	КП11	2	Вып.3 л.12
	КП42	1	—"— л.43
	КП64	2	—"— л.65
	КП76	2	—"— л.77
	КП92	2	—"— л.93
	Кр72$^{т}_{н}$	2+2	—"— л.173
	Кр99	2	—"— л.200
	Кр102	4	—"— л.203
	С2	8	—"— л.217
	С3	8	—"— л.217
	С12	8	—"— л.221
	С17	14	—"— л.224
	С21	2	—"— л.226
	3	4	Вып.3 л.1
	191	4	—"— л.227
	192	4	—"— л.227
	196	8	—"— л.227
	207	36	—"— л.228

Марка фермы	Марка изделия или № поз.	Кол-во шт.	№ листа Вып.
2ФС18-2/3АIIIП	КП11, КП42, КП64, КП76, КП92, Кр72$^{т}_{н}$, Кр99, Кр102, С2, С3, С12, С17, С21, поз. 191, 192, 196, 207 по 2ФС18-2/3АIIIВП	9	5	Вып.3 л.1
2ФС18-2/3АIIП	КП11, КП42, КП64, КП76, КП92, Кр72$^{т}_{н}$, Кр99, Кр102, С2, С3, С12, С17, С21, поз. 191, 192, 196, 207 по 2ФС18-2/3АIIIВГ	13	5	Вып.3 л.1

Марка фермы	Марка изделия или № поз.	Кол-во шт.	№ листа Вып.
2ФС18-2/3АIIIП	КП11, КП42, КП64, КП76, КП92, Кр99, Кр102, С12, С17, С21, поз. 191, 192, 196, 207 по 2ФС18-2/3АIIIВП	18	4	Вып.3 л.1
	Кр73$^{т}_{н}$	2+2	—"— л.174
	С2	18	—"— л.217
	С3	18	—"— л.217
2ФС18-2/3АIIП-о	КП16, КП47, КП64, КП76, КП92, Кр72$^{т}_{н}$, Кр99, Кр102, С2, С3, С12, С17, С21, поз. 191, 192, 202, 207 по 2ФС18-2/3АIIIВП-о	9	5	Вып.3 л.1
	КП16, КП47, КП64, КП76, КП92, Кр72$^{т}_{н}$, Кр99, Кр102, С2, С3, С12, С17, С21, поз. 191, 192, 202, 207 по 2ФС18-2/3АIIIВП-о	13	5	Вып.3 л.1

Марка фермы	Марка изделия или № поз.	Кол-во шт.	№ листа Вып.
2ФС18-2/3АIIП-о	КП16	2	Вып.3 л.17
	КП47	1	—"— л.48
	КП64	2	—"— л.65
	КП76	2	—"— л.77
	КП92	2	—"— л.93
	Кр72$^{т}_{н}$	2+2	—"— л.173
	Кр99	2	—"— л.200
	Кр102	4	—"— л.203
	С2	8	—"— л.217
	С3	8	—"— л.217
	С12	8	—"— л.224
	С17	14	—"— л.224
	С21	2	—"— л.226
	3	4	Вып.3 л.1
	191	4	—"— л.227
	192	4	—"— л.227
	202	8	—"— л.228
	207	36	—"— л.228

Марка фермы	Марка изделия или № поз.	Кол-во шт.	№ листа Вып.
2ФС18-2/3АIIIП-о	КП16, КП47, КП64, КП76, КП92, Кр72$^{т}_{н}$, Кр99, Кр102, С2, С3, С12, С17, С21, поз. 191, 192, 202, 207 по 2ФС18-2/3АIIIВП-о	9	5	Вып.3 л.1
	КП16, КП47, КП64, КП76, КП92, Кр72$^{т}_{н}$, Кр99, Кр102, С2, С3, С12, С17, С21, поз. 191, 192, 202, 207 по 2ФС18-2/3АIIIВП-о	13	5	Вып.3 л.1

Марка фермы	Марка изделия или № поз.	Кол-во шт.	№ листа Вып.
2ФС18-2/3АIIIП-о	КП16, КП47, КП64, КП76, КП92, Кр99, Кр102, С12, С17, С21, поз. 191, 192, 202, 207 по 2ФС18-2/3АIIIВП-о	18	4	Вып.3 л.1
	Кр73$^{т}_{н}$	2+2	—"— л.174
	С2	18	—"— л.217
	С3	18	—"— л.217

Инв.№ подл. | Подпись и дата | Взам.инв.№ | Инв.№ дубл. | Подпись и дата

Гип Абилов | Рук. сектора Дунюк | Гл.спец. Фотт

ГИПРОСЕЛЬПРОЕКТ

ТК 1978	Фермы 2ФС18-2/3П, 2ФС18-2/3П-о. Спецификация марок арматурных изделий на одну ферму.	Серия ПК-01-129/78 Вып. 2-2	Лист 26

17425-01 30

1-1
2ФС18-3АтVВП
2ФС18-3АтVВП-а

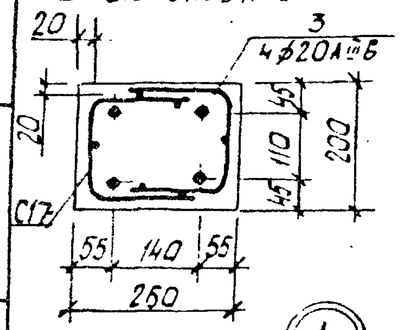

1-1
2ФС18-3АVII
2ФС18-3АVIIП-а

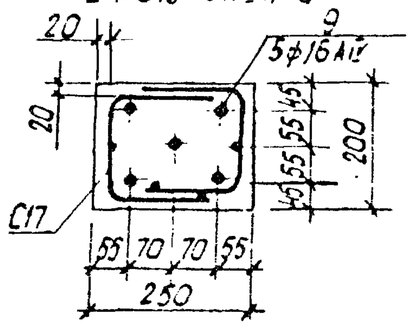

1-1
2ФС18-3АVII
2ФС18-3АVIIП-а

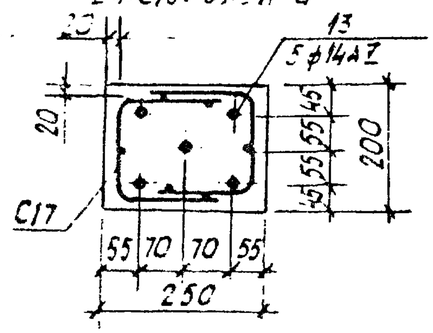

1-1
2ФС18-3К7П
2ФС18-3К7П-а

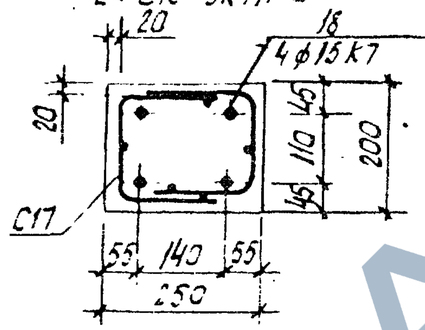

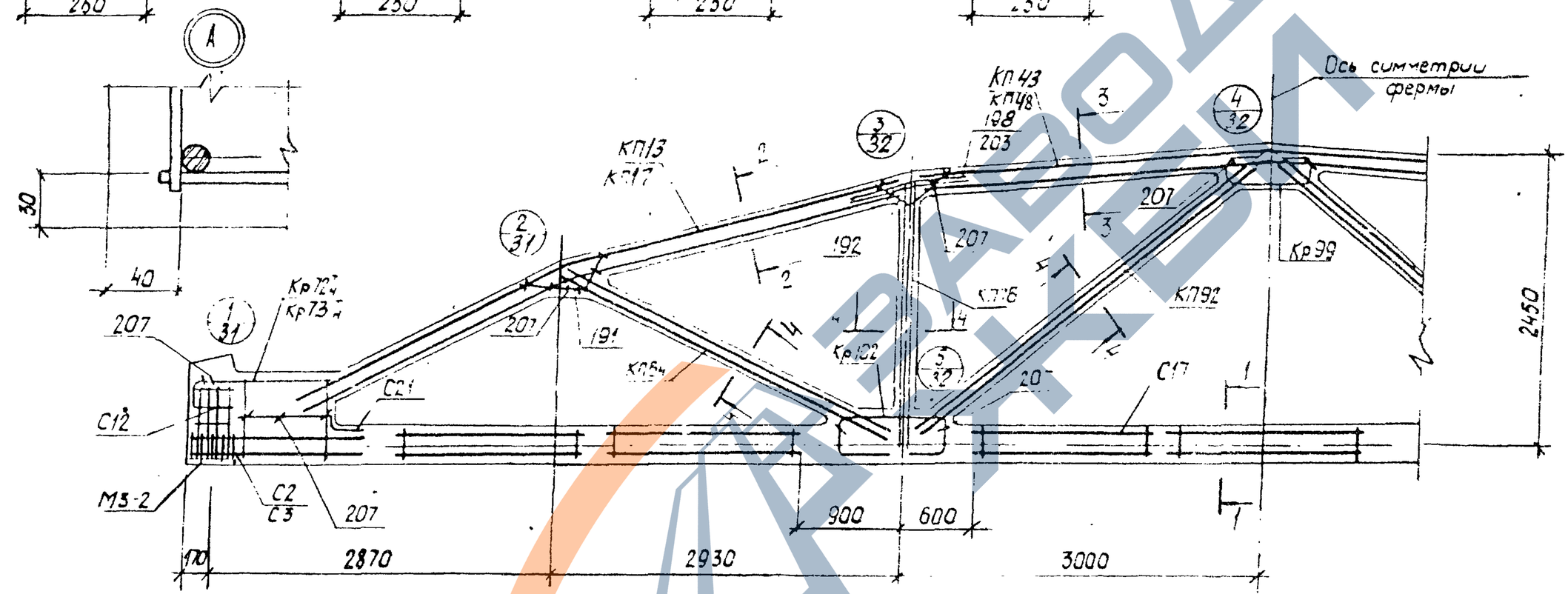

2-2
КП13, КП17

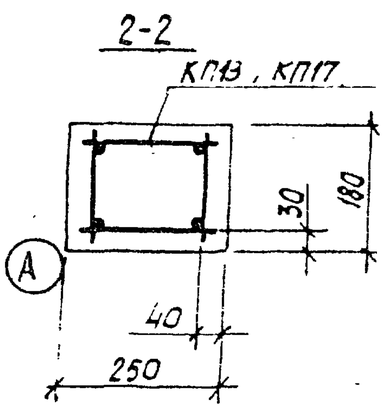

3-3
КП48, КП43

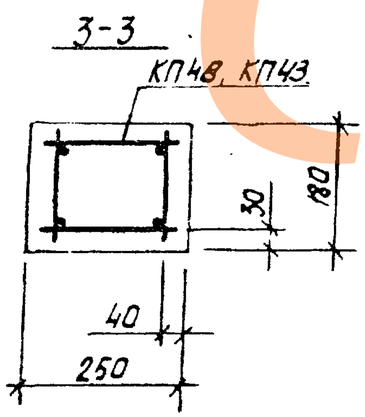

4-4
КП54, КП76, КП92

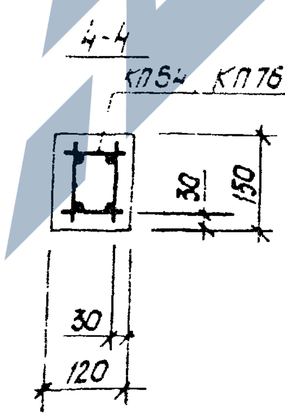

1. Значения контролируемых напряжений в напрягаемой арматуре принимать по таблице 1 п.4 пояснительной записки.
2. Кубиковая прочность бетона при отпуске натяжения арматуры должна быть не менее 0,8R.
3. При бетонировании фермы следует обратить особое внимание на уплотнение бетона в узлах фермы.
4. На общем виде армирования напрягаемая арматура в нижнем поясе условно не показана.
5. В марках ферм, указанных в штампе, условно опущены индексы, обозначающие вид напрягаемой арматуры.
6. Спецификация марок арматурных изделий на одну ферму приведена на листе 28.

ТК 1978	Фермы 2ФС18-3П, 2ФС18-3П-а. Армирование ферм.	серия ПК-01-129/78	Вып. 2-2	Лист 27

17425-01 4п

ЗАВОД ЖБИ

Марка фермы	Марка изделия или №поз.	Кол-во шт.	№ листа Вып
2ФС18-3АШВП	КП13	2	Вып.3 л.14
	КП43	1	" л.44
	КП64	2	" л.65
	КП76	2	" л.77
	КП92	2	" л.93
	Кр72$^{I}_{н}$	2+2	" л.173
	Кр99	2	" л.200
	Кр102	4	" л.203
	С2	8	" л.217
	С3	8	" л.217
	С12	8	" л.221
	С17	14	" л.224
	С21	2	" л.226
	3	4	Вып.3 л.1
	191	4	" л.227
	192	4	" л.227
	198	8	" л.227
	207	36	" л.228

Марка фермы	Марка изделия или №поз.	Кол-во шт	№ листа Вып
2ФС18-3АЦП	КП13, КП43, КП64, КП76, КП92, Кр72$^{I}_{н}$, Кр99 Кр122, С2, С3, С12, С17, С21, поз 191, 192, 198 207 по 2ФС18-3АШВП		
		9	5 Вып.3 л.1
	КП13, КП43, КП64, КП76, КП92, Кр99, Кр102, С12, С17, С21 поз. 191, 192, 198, 207 по 2ФС18-3АШВП		
		18	4 Вып.3 л.1
		Кр73$^{I}_{н}$	2+2 " л.174
		С2	18 " л.217
		С3	18 " л.217
2ФС18-3АЦП	КП13, КП43, КП64, КП92, КП76, Кр72$^{I}_{н}$, Кр99, Кр102, С2, С3, С12, С17, С21, поз. 191, 192, 198, 207 по 2ФС18-3АШВП		
		13	5 Вып.3 л.1

Марка фермы	Марка изделия или №поз.	Кол-во шт.	№ листа Вып.
2ФС18-3АЦП-а	КП17	2	Вып.3 л.18
	КП48	1	" л.49
	КП64	2	" л.65
	КП76	2	" л.77
	КП92	2	" л.93
	Кр72$^{I}_{н}$	2+2	" л.173
	Кр99	2	" л.200
	Кр102	4	" л.203
	С2	8	" л.217
	С3	8	" л.217
	С12	8	" л.221
	С17	14	" л.224
	С21	2	" л.226
	3	4	Вып.3 л.1
	191	4	" л.227
	192	4	" л.227
	203	8	" л.228
	207	36	" л.228

Марка фермы	Марка изделия или №поз.	Кол-во шт.	№ листа Вып.
2ФС18-3АЦП-а	КП17, КП48, КП64, КП76, КП92, Кр72$^{I}_{н}$, Кр99, Кр102, С2, С3, С12, С17, С21, поз. 191, 192, 203, 207 по 2ФС18-3АШВП-а		
		9	5 Вып.3 л.1
	КП17, КП48, КП64, КП76, КП92, Кр72$^{I}_{н}$, Кр99, Кр102, С2, С3, С12, С17, С21, поз. 191, 192, 203 207 по 2ФС18-3АШВП-а		
		13	5 Вып.3 л.1

Марка фермы	Марка изделия или №поз.	Кол-во шт.	№ листа Вып.
2ФС18-3КЦП-а	КП17, КП48, КП64, КП76, КП92, Кр99, Кр102, С12, С17, С21, поз 191, 192, 203, 207 по 2ФС18-3АШВП-а		
		18	4 Вып.3 л.1
		Кр73$^{I}_{н}$	2+2 " л.174
		С2	18 " л.217
		С3	18 " л.217

ТК 1978	Фермы 2ФС18-3П, 2ФС18-3П-а. Спецификация марок арматурных изделий на одну ферму	серия ПК-01-129/78 Вып. 2-2	лист 28

Инв.№ подл. | Подпись и дата | Взам.инв.№

Гл.инж.проекта Козлов
Рук.бригады Думаск

Проектпроект Киевский Промстройпроект

1-1
2ФС18-4АIIIвП
2ФС18-4АIIIвП-а

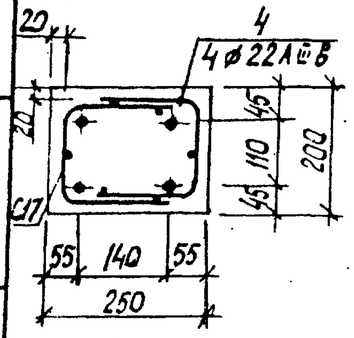

1-1
2ФС18-4АIVП
2ФС18-4АIVП-а

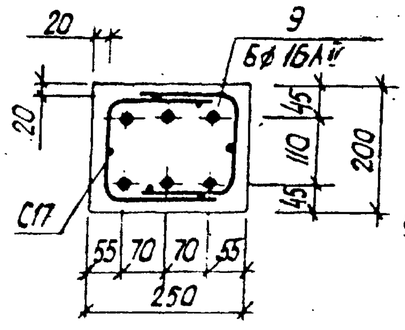

1-1
2ФС18-4АVП
2ФС18-4АVП-а

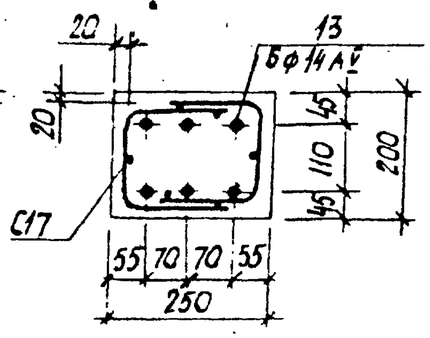

1-1
2ФС18-4К7П
2ФС18-4К7П-а

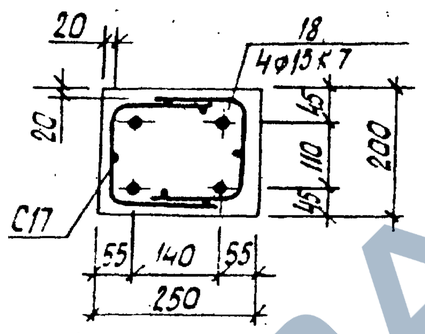

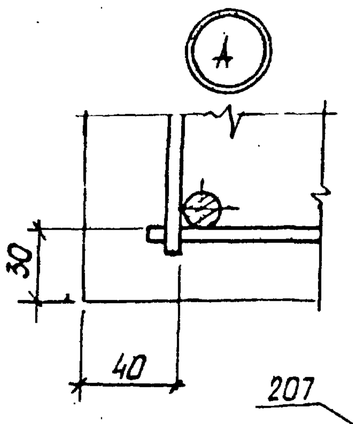

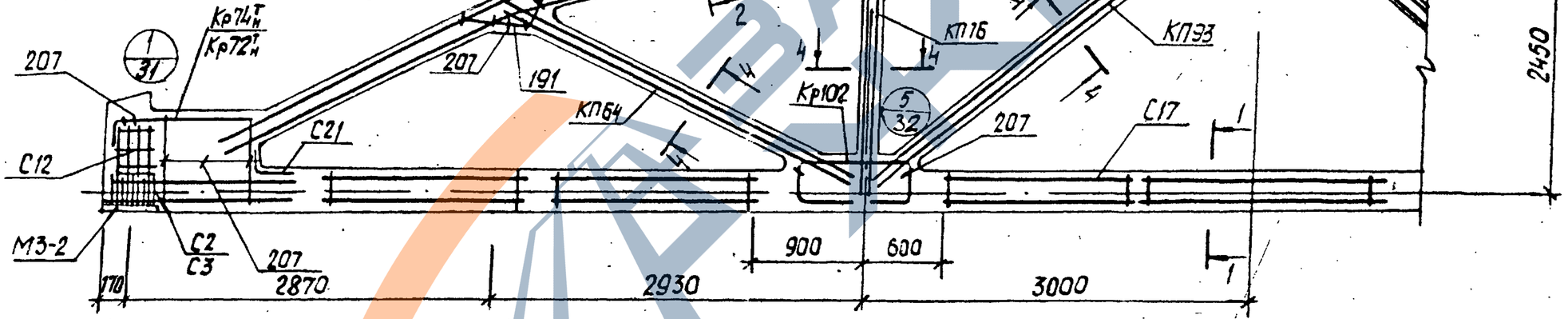

2-2

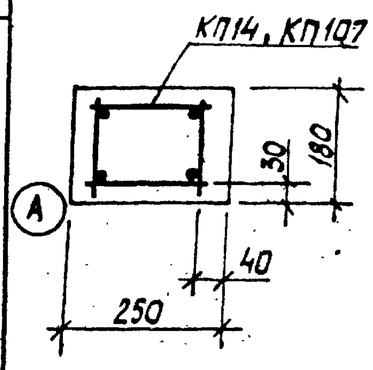

3-3

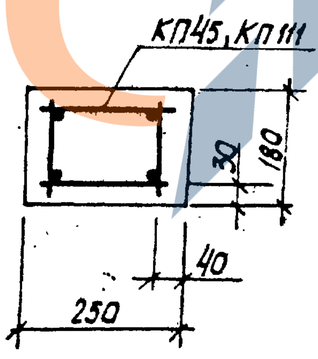

4-4

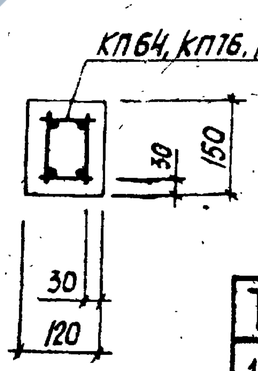

1. Значения контролируемых напряжений в напрягаемой арматуре принимать по таблице 1 п.II.4 пояснительной записки.
2. Кубиковая прочность бетона при отпуске натяжения арматуры должна быть не менее 0,8R.
3. При бетонировании фермы следует обратить особое внимание на уплотнение бетона в узлах фермы.
4. На общем виде армирования напрягаемая арматура в нижнем поясе условно не показана.
5. В марках ферм, указанных в штампе, условно опущены индексы, обозначающие вид напрягаемой арматуры.
6. Спецификация марок арматурных изделий на одну ферму приведена на листе 30.

ТК 1978	Фермы 2ФС18-4П, 2ФС18-4П-а. Армирование ферм.	серия ПК-01-129/78
		Вып. 2-2 / Лист 29

Промстройпроект

Инв. № подл. | Подпись и дата | Взам. инв. № | Инв. № дубл. | Подпись и дата

Киевский Промстройпроект

2ФС18-4АШВП

Марка изделия или № поз.	Кол-во шт	№ листа Вып
КП14	2	Вып 3 л 15
КП45	1	— " — л. 46
КП64	2	— " — л 65
КП76	2	— " — л. 77
КП93	2	— " — л 94
Кр 72т	2+2	— " — л 173
Кр 99	2	— " — л 200
Кр 102	4	— " — л 203
С2	8	— " — л 217
С3	8	— " — л 217
С12	8	— " — л 221
С17	14	— " — л 224
С21	2	л. 225
4	4	Вып 3 л 1
191	4	— " — л. 227
192	4	— " — л. 227
200	8	— " — л 227
207	36	— " — л 228

2ФС18-4АУП

Марка изделия или № поз.	Кол-во шт	№ листа Вып
КП14, КП45, КП64, КП76, КП93, Кр 72т, Кр 99, Кр102, С2, С3, С12 С17, С21, поз 191, 192, 200, 207 по 2ФС18-4АШВП		
9	6	Вып 3 л 1
КП14, КП45, КП64, КП76, КП93, Кр 72т, Кр 99, Кр102, С2, С3, С12, С17, С21, поз. 191, 192, 200, 207 по 2ФС18-4АШВП		
13	6	Вып. 3 л. 1

2ФС18-4АУП-2

Марка изделия или № поз	Кол-во шт	№ листа Вып
КП14 КП45, КП64, КП76 КП93, Кр99 Кр102, С12, С17, С21, поз 191, 192, 200, 207 по 2ФС18-4АШВП		
8	4	Вып 3 л 1
Кр 74т	2+2	— " — л 175
С2	18	— " — л 217
С3	18	— " — л 217

2ФС18-4АУП-2

Марка изделия или № поз	Кол-во шт	№ листа Вып
КП107	2	Вып 32 с 3
КП111	1	— " — л 8
КП64	2	Вып 3 л. 65
КП76	2	— " — л. 77
КП93	2	— " — л. 94
Кр 72т	2+2	— " — л. 173
Кр 99	2	— " — л. 200
Кр. 02	4	— " — л. 203
С2	8	— " — л 217
С3	8	— " — л 217
С12	8	— " — с 221
С17	14	— " — л 224
С21	2	— " — л 226
4	4	Вып 3 л 1
191	4	— " — л. 227
192	4	— " — л. 227
204	8	— " — л. 228
207	36	— " — л 228

2ФС18-4АУП-2

Марка изделия или № поз	Кол-во шт	№ листа Вып
КП107, КП111, КП64, КП76, КП93, Кр 72т, Кр 99, Кр102, С2, С3, С12, С17, С21, поз 191, 192, 204, 207 по 2ФС18-4АШВП-а		
9	6	Вып 3 л 1
КП107, КП111, КП64, КП76, КП93 Кр 72т, Кр 99, Кр102, С2, С3, С12, С17, С21, поз 191, 192, 204, 207 по 2ФС18-4АШВП-а		
12	6	Вып 3 л 1

2ФС18-4АУП-а

Марка изделия или № поз	Кол-во шт	№ листа Вып
КП107, КП111, КП64, КП76, КП63, Кр 99, Кр102, С12, С17, С21, поз 191, 192, 204, 207 по 2ФС18-4АШВП-а		
18	4	Вып 3 л. 1
Кр 74т	2+2	— " — л 175
С2	18	— " — л 217
С3	18	— " — л 217

ТК 1978	Фермы 2ФС18-4П, 2ФС18-4П-а. Спецификация марок арматурных изделий на одну ферму.	серия ПК-01-129/78 Вып. 2-2	лист 30

https://zavodpk.com/

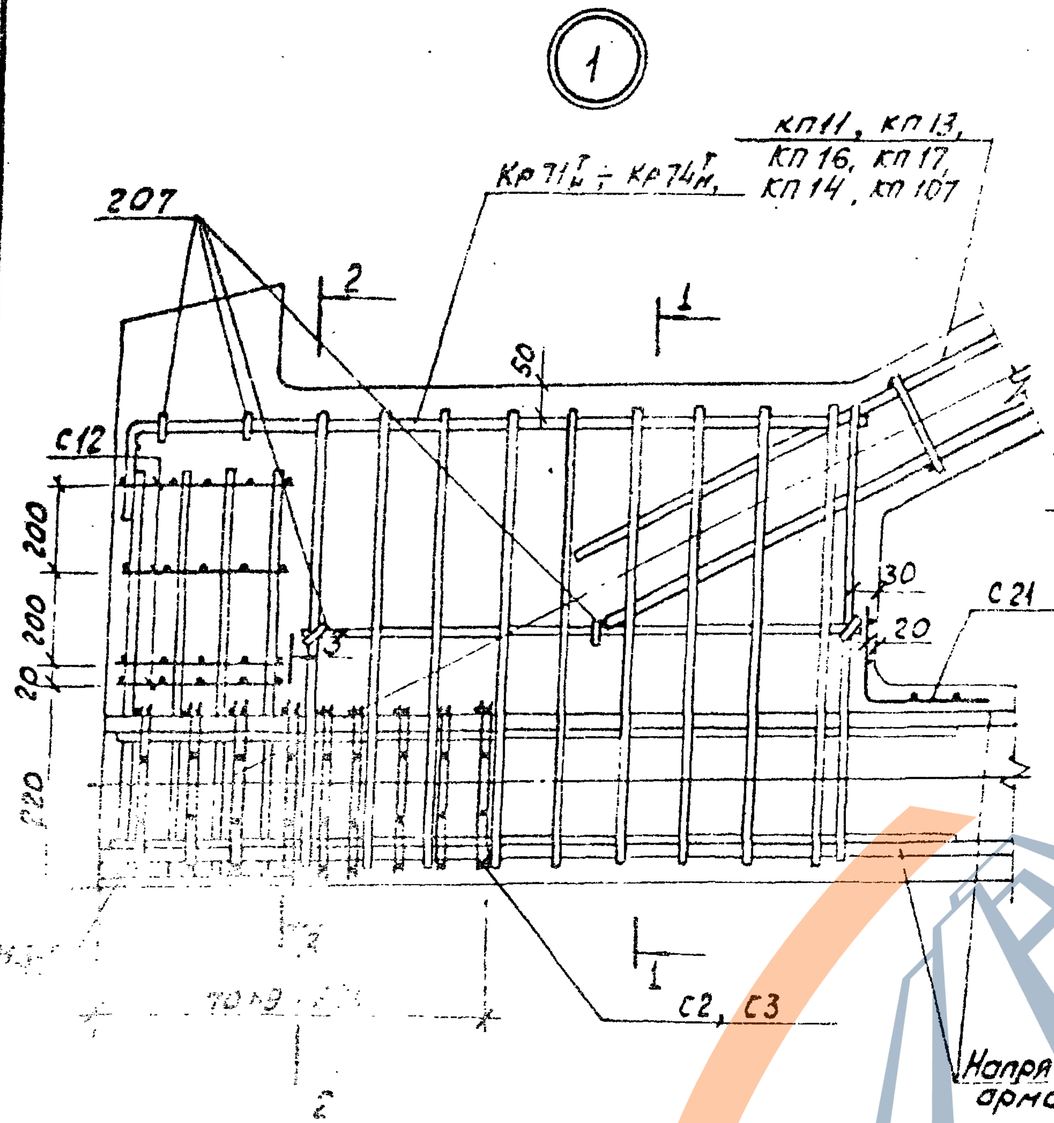

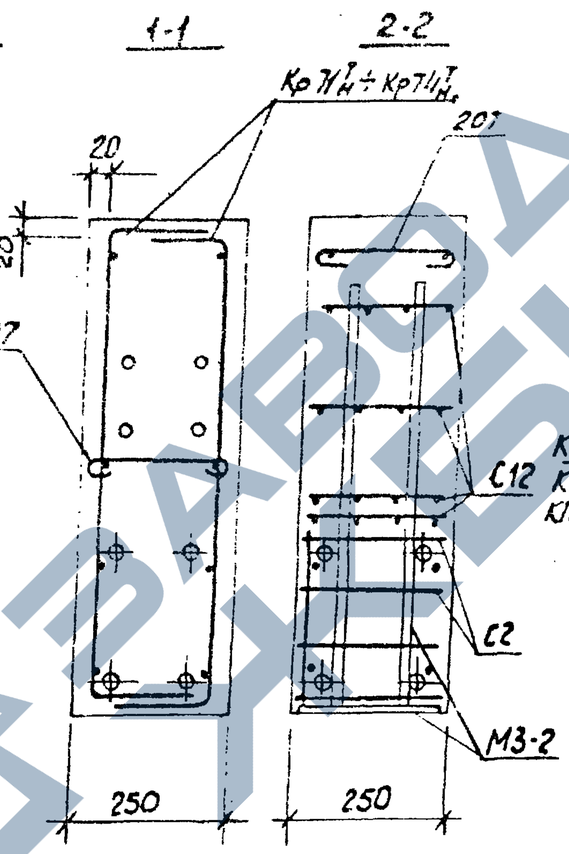

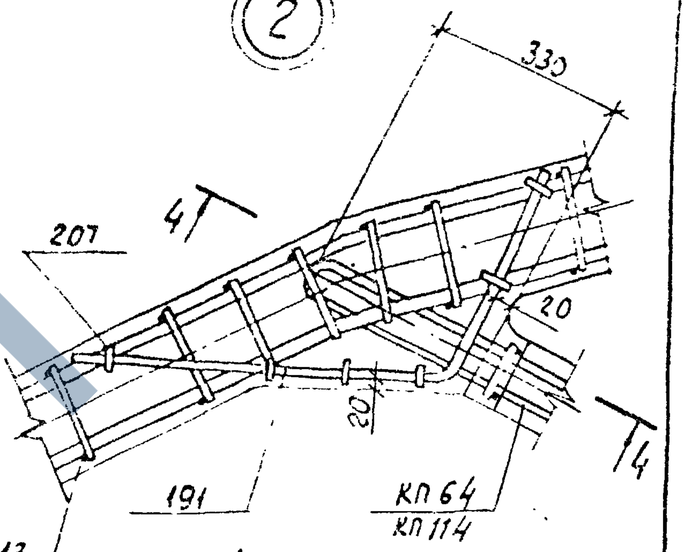

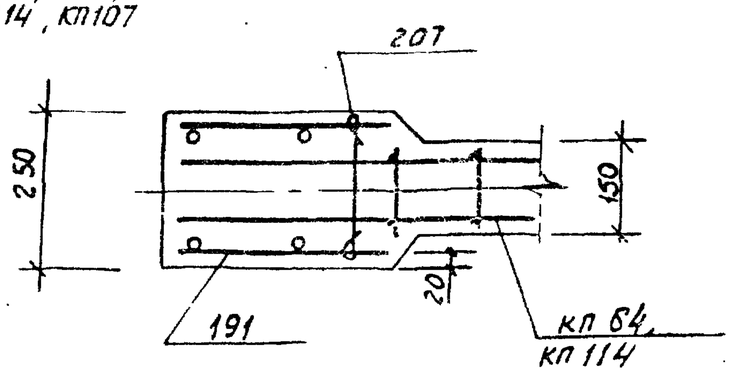

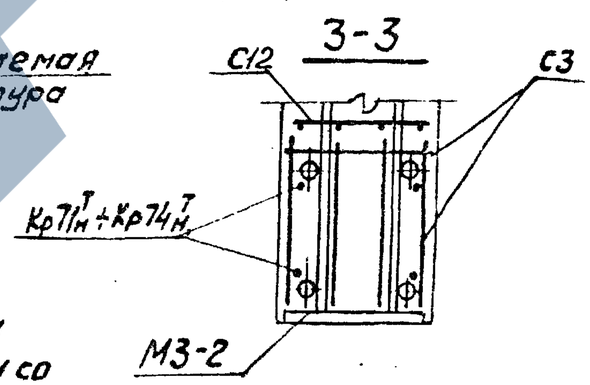

1. В узлах 1 и 3 условно показано 4 стержня напрягаемой арматуры.
2. Допускаемое отклонение величины заделки каркасов решетки в пояса ±10мм.
3. В узле 1 показано девять рядов сеток С2, С3 для ферм с канатным армированием нижнего пояса. Для ферм со стержневым армированием нижнего пояса устанавливается четыре ряда сеток С2, С3 на расстоянии 280мм от торца с шагом 70мм.

Госстройпроект

ТК 1978	Фермы 2ФС18-2П ÷ 2ФС18-4П, 2ФС18-2П-а ÷ 2ФС18-4П-а. Узлы 1, 2	Серия ПК-01-129/78 Вып. 2-2

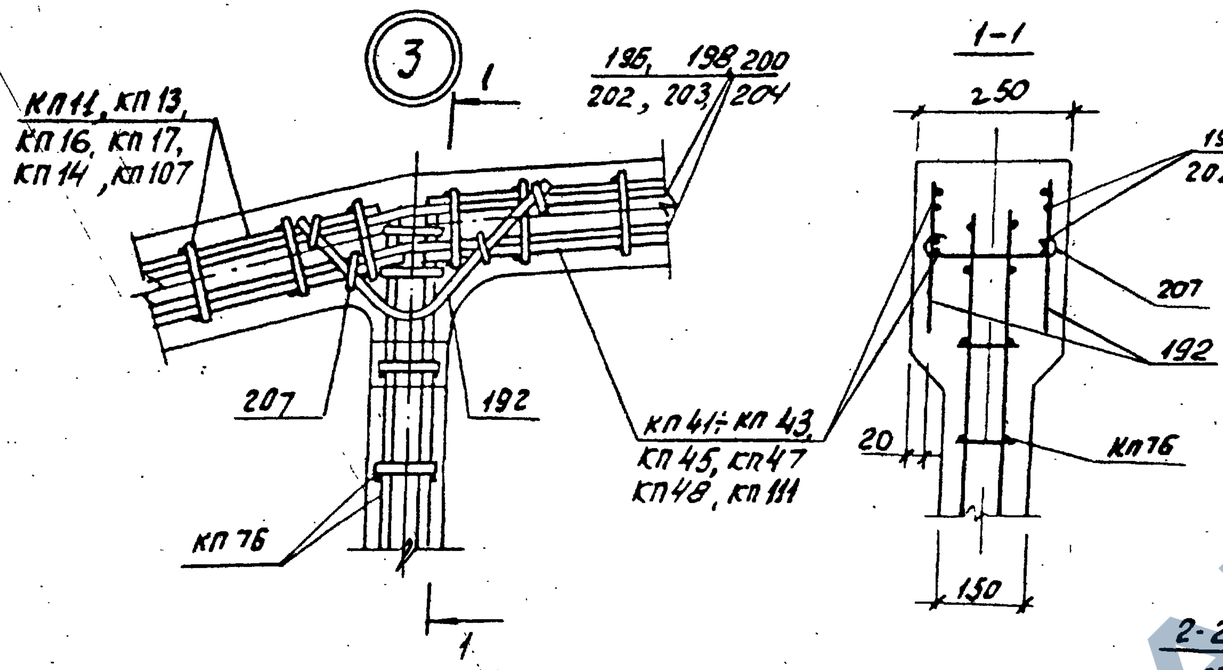

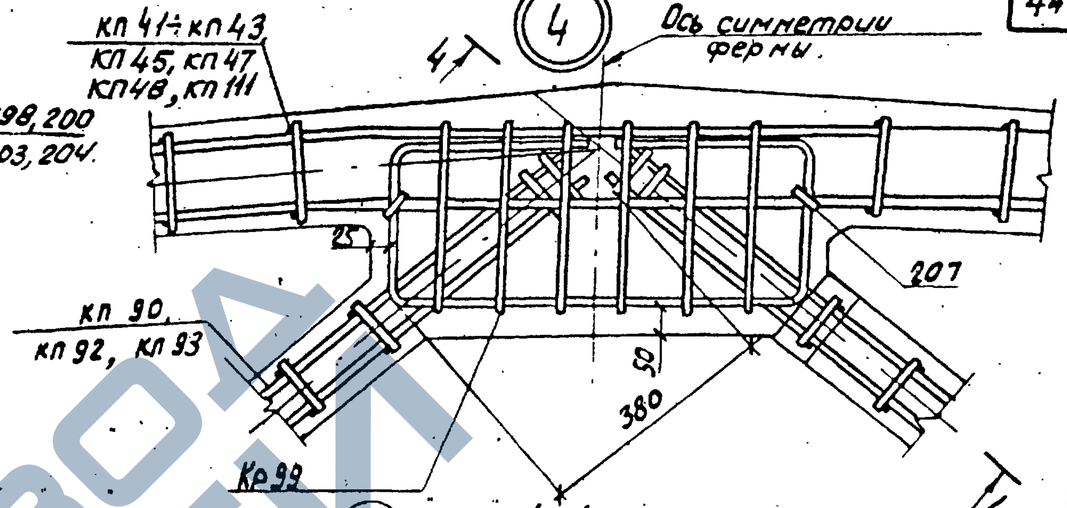

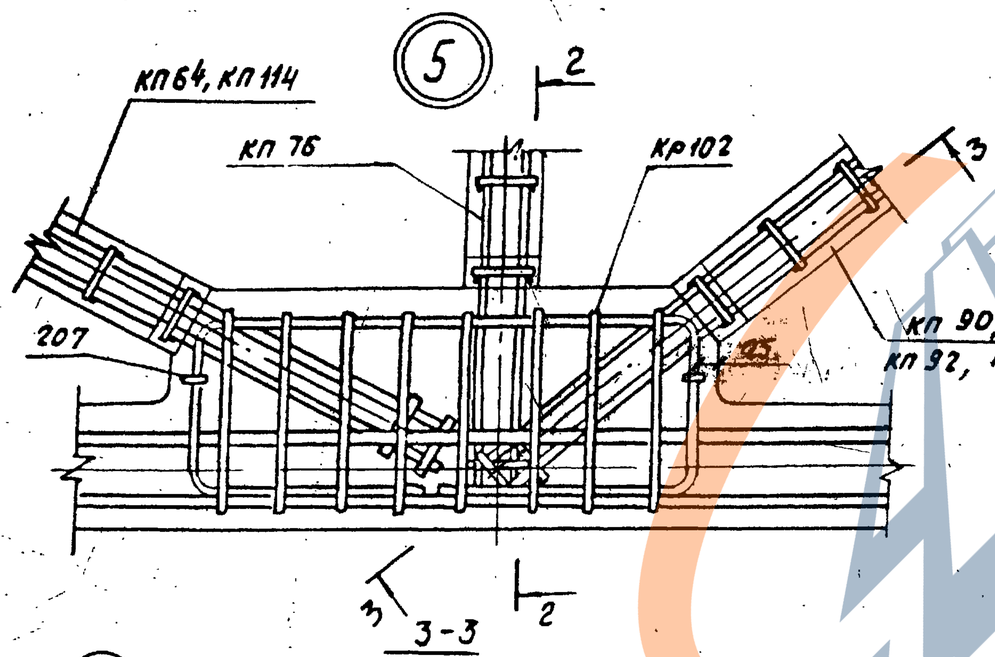

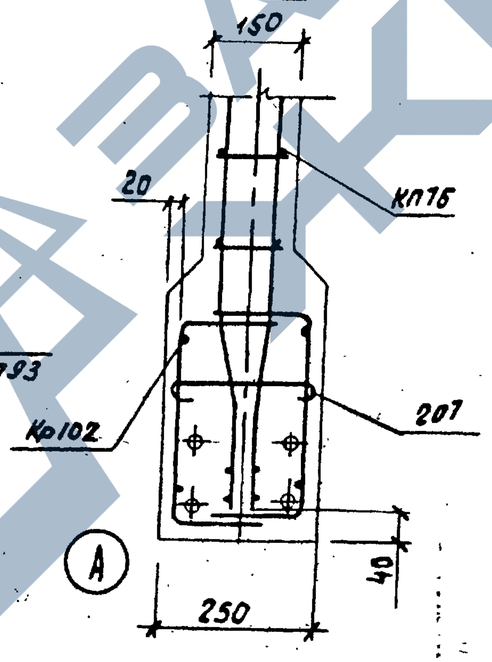

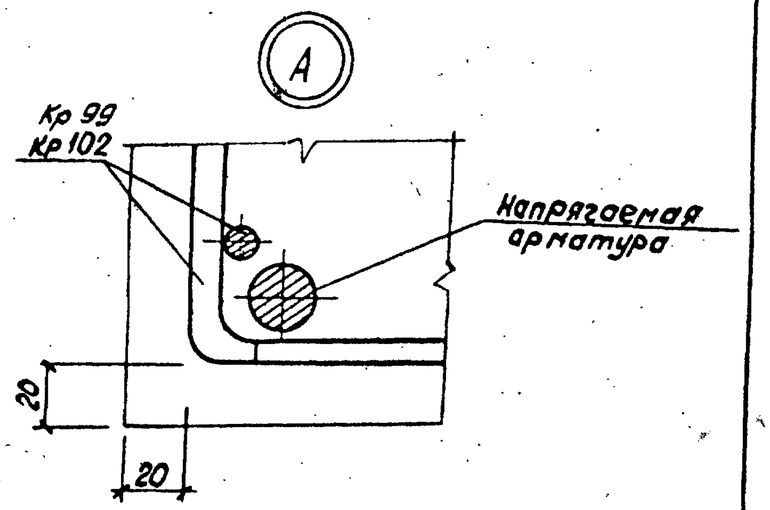

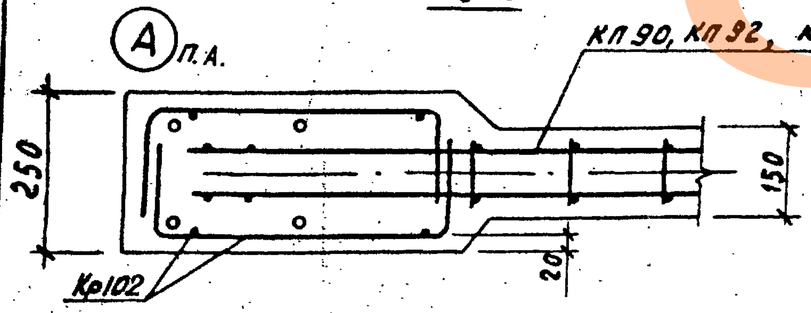

ТК 1978	Фермы 2ФС 18-2П ÷ 2ФС 18-4П,. 2ФС 18-2П-а ÷ 2ФС 18-4П-а. Узлы 3, 4, 5	Серия ПК-01-129/78	Вып. 2-2	Лист 32

Промстройпроект

Геометрическая схема фермы

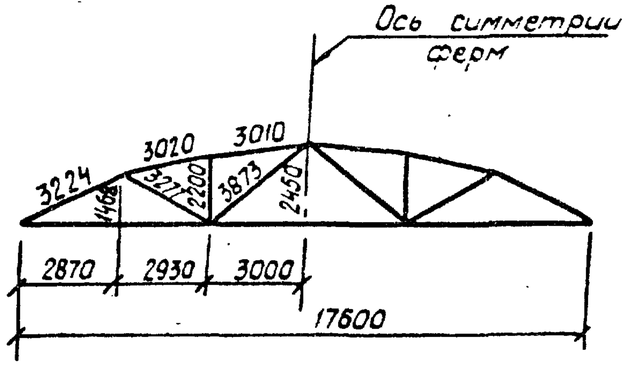

1-1

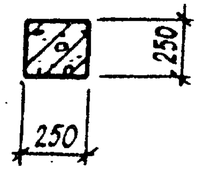

2-2

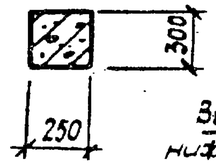

3-3

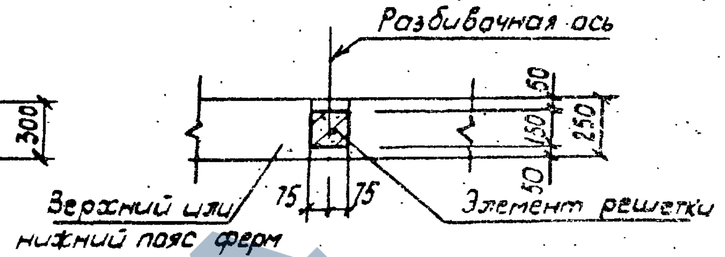

4-4

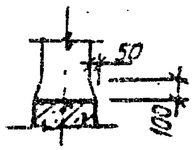

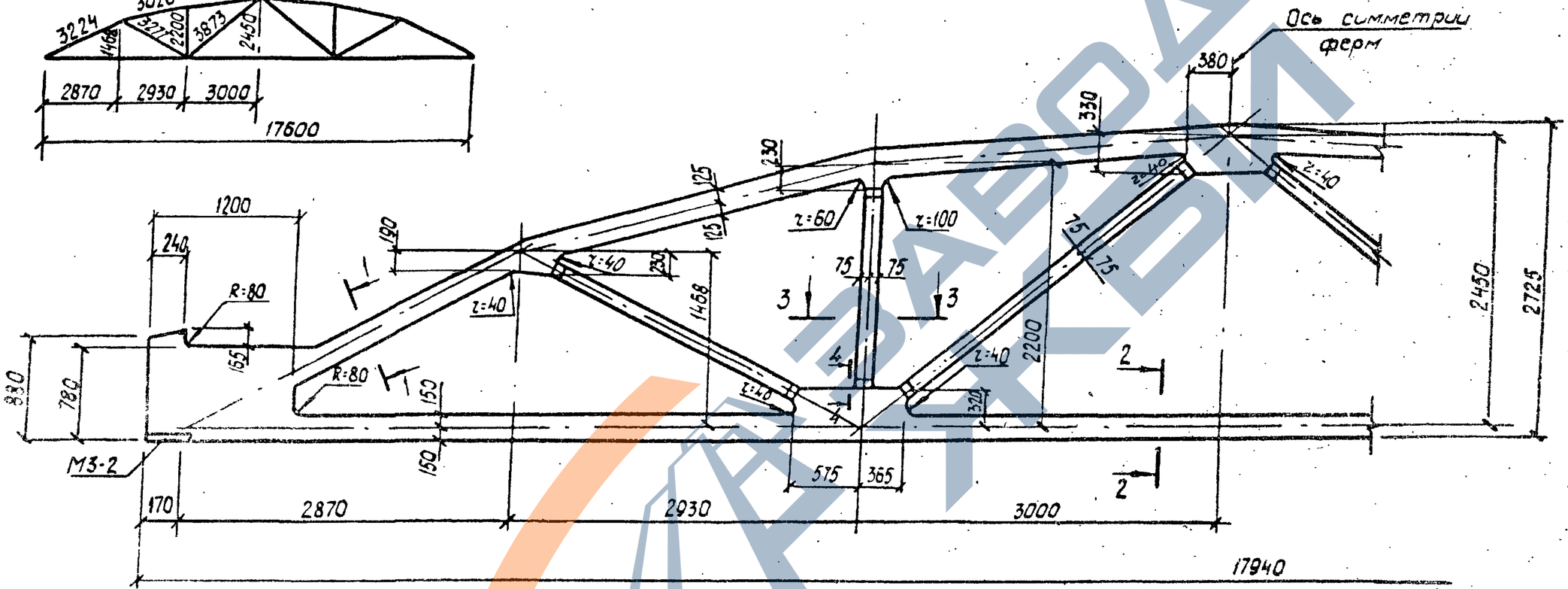

Спецификация марок закладных элементов на одну ферму

Марка фермы	Марка изделия	Колич. шт.	N° листа
3ФС18-4П÷3ФС18-6П, 3ФС18-4П-а÷3ФС18-5/6П-а,	М3-2	2	Вып.3 часть 2 л.13

1. Привязку всех элементов решетки по ширине фермы принять по сечению 3-3.
2. В марках фермы условно опущены индексы, обозначающие вид напрягаемой арматуры.
3. Примеры разбивки закладных изделий для крепления плит покрытия и фонарей, связей в покрытиях, стеновых панелей и путей подвесного транспорта даны в выпуске 1 серии ПК-01-129/78.

ТК	Фермы 3ФС18-4П÷3ФС18-6П, 3ФС18-4П-а÷3ФС18-5/6П-а	серия ПК-01-129/78	
1978	Опалубочный чертеж.	Вып. 2-2	Лист 32

Промстройпроект

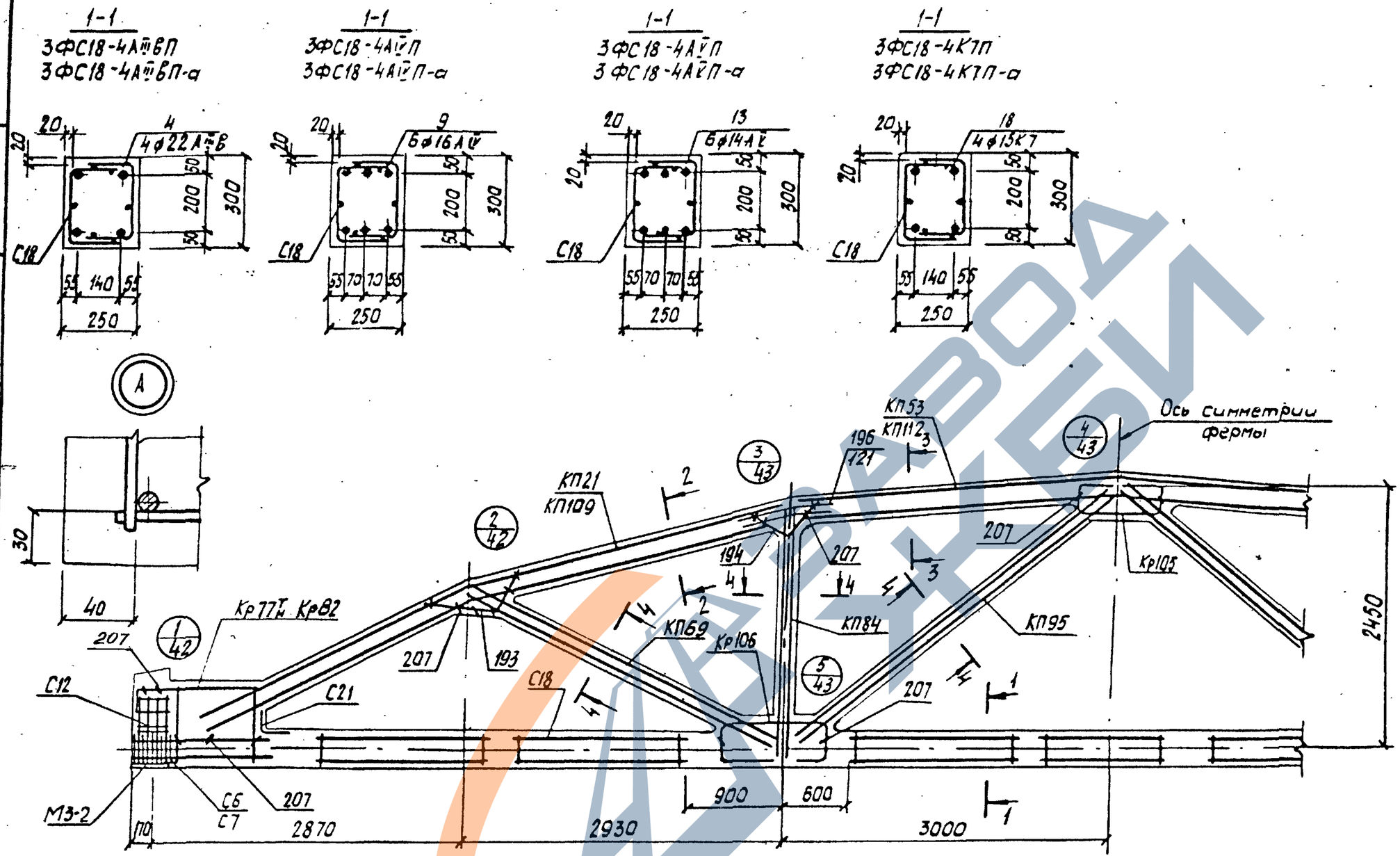

1. Значение контролируемых напряжений в напрягаемой арматуре принимать по таблице 1 п.II.4 пояснительной записки.
2. Кубиковая прочность бетона при отпуске натяжения арматуры должна быть не менее 0,8R.
3. При бетонировании фермы следует обратить особое внимание на уплотнение бетона в узлах фермы.
4. На общем виде армирования напрягаемая арматура в нижнем поясе условно не показана
5. В марках ферм, указанных в штампе, условно опущены индексы, обозначающие вид напрягаемой арматуры.
6. Спецификация марок, арматурных изделий на одну ферму приведена на листе 35.

ТК 1978	Фермы 3ФС18-4П, 3ФС18-4П-а. Армирование ферм	серия ПК-01-129/78	
		Вып. 2-2	Лист 34

Киевский Промстройпроект

Рук. бригады Дужак | Проверил Дужак | Фрунз.

17425-01 47

3ФС18-4АIIIВП

Марка фермы	Марка изделия или № поз	Кол-во шт.	№ листа Вып.
	КП21	2	Вып.3 л.22
	КП53	1	—"— л.54
	КП69	2	—"— л.70
	КП84	2	—"— л.85
	КП95	2	—"— л.96
	Кр 77$^{т}_{н}$	2+2	—"— л.178
	Кр105	2	—"— л.206
	Кр106	4	—"— л.207
	С6	8	Вып.3 л.219
	С7	8	—"— л.219
	С12	8	—"— л.221
	С18	14	—"— л.225
	С21	2	—"— л.226
	4	4	Вып.3 л.1
	193	4	—"— л.227
	194	4	—"— л.227
	196	8	—"— л.227
	207	36	—"— л.228

3ФС18-4АIIВП

Марка фермы	Марка изделия или № поз.	Кол-во шт.	№ листа Вып.
	КП21, КП53, КП69, КП84, КП95, Кр 77$^{т}_{н}$, Кр105, Кр106, С6, С7, С12, С18, С21, поз. 193, 194, 196, 207 по 3ФС18-4АIIIВП		
	9	6	Вып.3 л.1

3ФС18-4АIIВП

Марка фермы	Марка изделия или № поз	Кол-во шт.	№ листа Вып.
	КП21, КП53, КП69, КП84, КП95, Кр 77$^{т}_{н}$, Кр105, Кр106, С6, С7, С12, С18, С21, поз. 193, 194, 196, 207 по 3ФС18-4АIIIВП		
	13	6	Вып.3 л.1

3ФС18-4КП

Марка фермы	Марка изделия или № поз	Кол-во шт.	№ листа Вып.
	К721, КП53, КП69, КП84, КП95, Кр105, Кр106, Кр77$^{т}_{н}$, С12, С18, С21, поз. 193, 194, 196, 207 по 3ФС18-4АIIIВП		
	18	4	Вып.3 л.1
	Кр82	2	—"— л.183
	С6	18	—"— л.219
	С7	18	—"— л.219

3ФС18-4АIIIВП-а

Марка фермы	Марка изделия или № поз	Кол-во шт.	№ листа Вып.
	КП109	2	Вып.3-2 л.4
	КП112	1	—"— л.9
	КП69	2	Вып.3 л.70
	КП84	2	—"— л.85
	КП95	2	—"— л.95
	Кр77$^{т}_{н}$	2+2	—"— л.178
	Кр105	2	—"— л.206
	Кр106	4	—"— л.207
	С6	8	—"— л.219
	С7	8	—"— л.219
	С12	8	—"— л.221
	С18	14	—"— л.225
	С21	2	—"— л.226
	4	4	Вып.3 л.1
	193	4	—"— л.227
	194	4	—"— л.227
	121	8	—"— л.227
	207	36	—"— л.228

3ФС18-4АIIВП-а

Марка фермы	Марка изделия или № поз	Кол-во шт.	№ листа Вып.
	КП109, КП112, КП69, КП84, КП95, Кр77$^{т}_{н}$, Кр105, Кр106, С6, С7, С12, С18, С21, поз. 193, 194, 121, 207 по 3ФС18-4АIIIВП-а		
	9	6	Вып.3 л.1
	КП109, КП112, КП69, КП84, КП95, Кр77$^{т}_{н}$, Кр105, Кр106, С6, С7, С12, С18, С21, поз. 193, 194, 121, 207 по 3ФС18-4АIIIВП-а		
	13	6	Вып.3 л.1

3ФС18-4КП-а

Марка фермы	Марка изделия или № поз	Кол-во шт.	№ листа Вып.
	КП109, КП112, КП69, КП84, КП95, Кр105, Кр106, Кр77$^{т}_{н}$, С12, С18, С21, поз. 193, 194, 121, 207 по 3ФС18-4АIIIВП-а		
	18	4	Вып.3 л.1
	Кр82	2	—"— л.183
	С6	18	—"— л.219
	С7	18	—"— л.219

ТК 1978	Фермы 3ФС18-4П, 3ФС18-4П-а. Спецификация марок арматурных изделий на одну ферму.	серия ПК-01-129/78 Вып. 2-2	лист 35

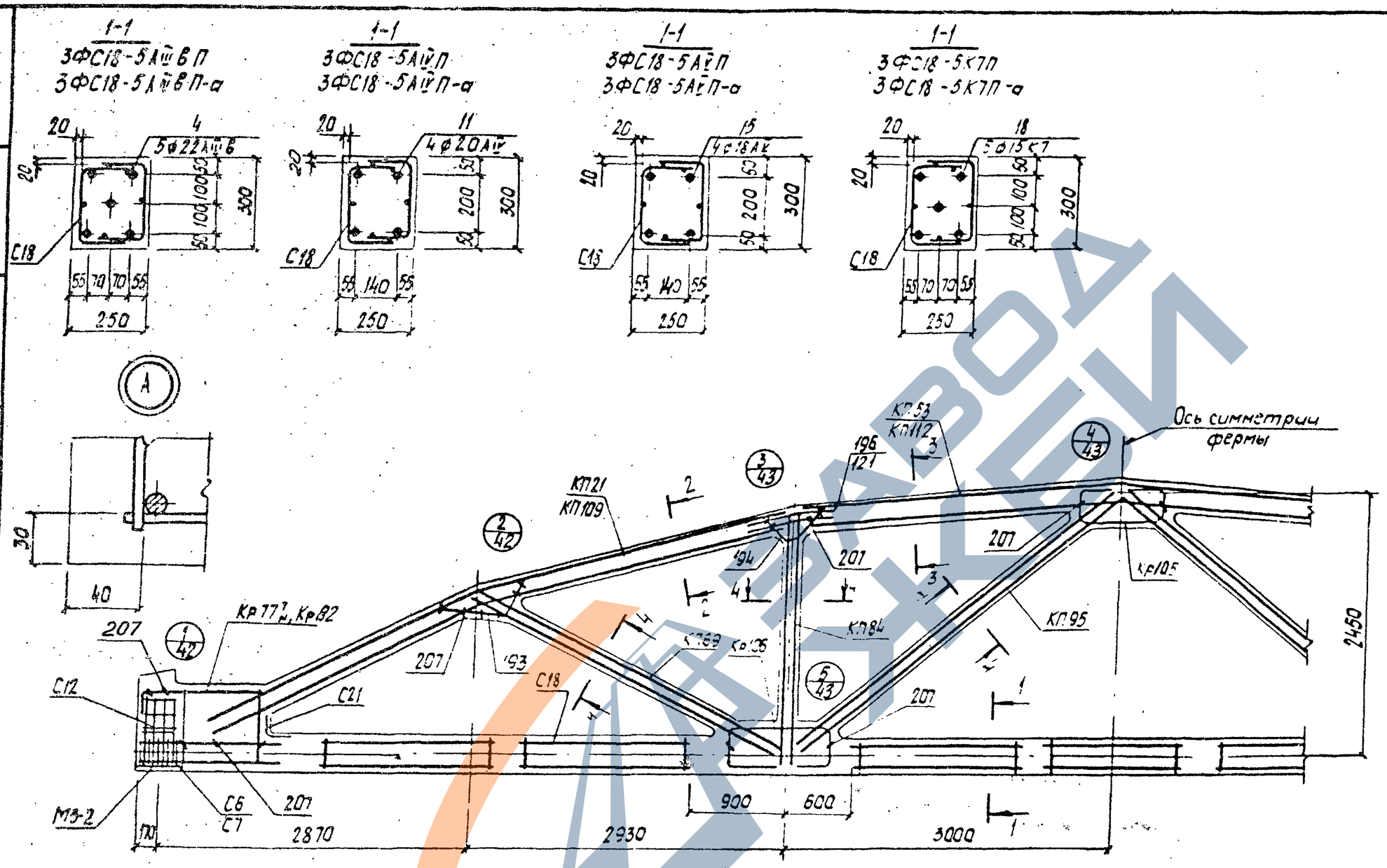

1. Значения контролируемых напряжений в напрягаемой арматуре принимать по таблице 1 п.II.4 пояснительной записки.
2. Кубиковая прочность бетона при отпуске натяжения арматуры должна быть не менее 0,8 R.
3. При бетонировании фермы следует обратить особое внимание на уплотнение бетона в узлах фермы.
4. На общем виде армирования напрягаемая арматура в нижнем поясе условно не показана.
5. В марках ферм, указанных в штампе, условно опущены индексы, обозначающие вид напрягаемой арматуры.
6. Спецификация марок арматурных изделий на одну ферму приведена на листе 37.

ТК 1978	Фермы 3ФС18-5П, 3ФС18-5П-а. Армирование ферм.	серия ПК-01-129/78	
		Вып. 2-2	Лист 36

Киевский Промстройпроект

Гл. инж. проект. Козлов
Рук. бригады Дужак
Проверил Дужак

17425-01 49

3ФС18-5АIIIВП

Марка изделия или №поз	Кол-во шт.	№ листа Вып
КП21	2	Вып.3 л.22
КП53	1	—"— л.54
КП69	2	—"— л.70
КП84	2	—"— л.85
КП95	2	—"— л.96
Кр77$^{Т}_{Н}$	2+2	—"— л.178
Кр105	2	—"— л.205
Кр106	4	—"— л.207
С6	8	—"— л.219
С7	8	—"— л.219
С12	8	—"— л.221
С18	14	—"— л.225
С21	2	—"— л.225
4	5	Вып.3 л.1
193	4	—"— л.227
194	4	—"— л.227
196	8	—"— л.227
207	36	—"— л.228

3ФС18-5АIIIП

Марка изделия или №поз.	Кол-во шт	№ листа Вып.
КП21, КП53, КП69, КП84, КП95, Кр77$^{Т}_{Н}$, Кр105, Кр106, С6, С7, С12, С18, С21, поз. 193, 194, 196, 207 по 3ФС18-5АIIIВП		
11	4	Вып.3 л.1

3ФС18-5АIIIП

Марка изделия или №поз	Кол-во шт	№ листа Вып
КП21, КП53, КП69, КП84, КП95, Кр77$^{Т}_{Н}$, Кр105, Кр106, С6, С7, С12, С18, С21, поз. 193, 194, 196, 207 по 3ФС18-5АIIIП		
15	4	Вып.3 л.1

3ФС18-5КТП

Марка изделия или №поз	Кол-во шт	№ листа Вып
КП21, КП53, КП69, КП84, КП95, Кр105, Кр106, Кр77$^{Т}_{Н}$, С12, С18, С21, поз. 193, 194, 196, 207 по 3ФС18-5АIIIВП		
18	5	Вып.3 л.1
Кр82	2	—"— л.183
С6	18	—"— л.219
С7	18	—"— л.219

3ФС18-5АIIIВП-а

Марка изделия или №поз	Кол-во шт.	№ листа Вып.
КП109	2	Вып.3-2 л.4
КП112	1	—"— л.
КП69	2	Вып.3 л.70
КП84	2	—"— л.85
КП95	2	—"— л.96
Кр77$^{Т}_{Н}$	2+2	—"— л.178
Кр105	2	—"— л.206
Кр106	4	—"— л.207
С6	8	—"— л.219
С7	8	—"— л.219
С12	8	—"— л.221
С18	14	—"— л.225
С21	2	—"— л.226
4	5	Вып.3 л.1
193	4	—"— л.227
194	4	—"— л.227
121	8	—"— л.227
207	36	—"— л.228

3ФС18-5АIIIП-а

Марка изделия или №поз	Кол-во шт.	№ листа Вып.
КП109, КП112, КП69, КП84, КП95, Кр77$^{Т}_{Н}$, Кр105, Кр106, С6, С7, С12, С18, С21, поз. 193, 194, 121, 207 по 3ФС18-5АIIIВП-а		
11	4	Вып.3 л.1
КП109, КП112, КП69, КП84, КП95, Кр77$^{Т}_{Н}$, Кр105, Кр106, С6, С7, С12, С18, С21, поз. 193, 194, 121, 207 по 3ФС18-5АIIIВП-а		
15	4	Вып.3 л.1

3ФС18-5КТП-а

Марка изделия или №поз	Кол-во шт.	№ листа Вып.
КП109, КП112, КП69, КП84, КП95, Кр105, Кр106, Кр77$^{Т}_{Н}$, С12, С18, С21, поз. 193, 194, 121, 207 по 3ФС18-5АIIIВП-а		
18	5	Вып.3 л.1
Кр82	2	—"— л.183
С6	18	—"— л.219
С7	18	—"— л.219

ТК 1978	Фермы 3ФС18-5П, 3ФС18-5П-а. Спецификация марок арматурных изделий на одну ферму.	серия ПК-01-129/78 Вып. 2-2	лист 37

Инв. № подл. | Подпись и дата | Взам. инв. №

1-1
3ФС18-5/6АIIIВП
3ФС18-5/6АIIIВП-а

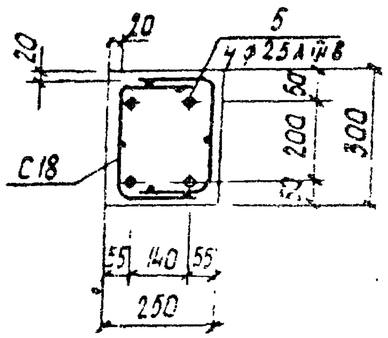

1-1
3ФС18-5/6АIVП
3ФС18-5/6АIVП-а

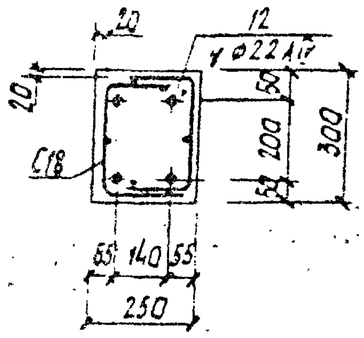

1-1
3ФС18-5/6АVП
3ФС18-5/6АVП-а

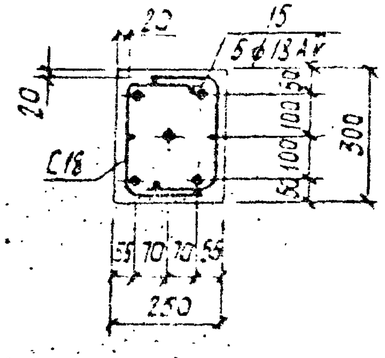

1-1
3ФС18-5/6К7П
3ФС18-5/6К7П-а

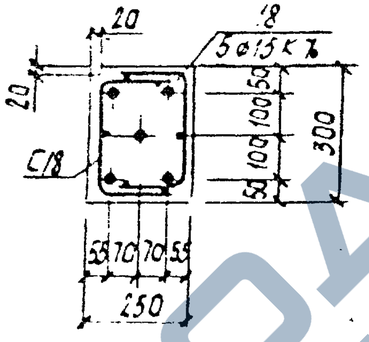

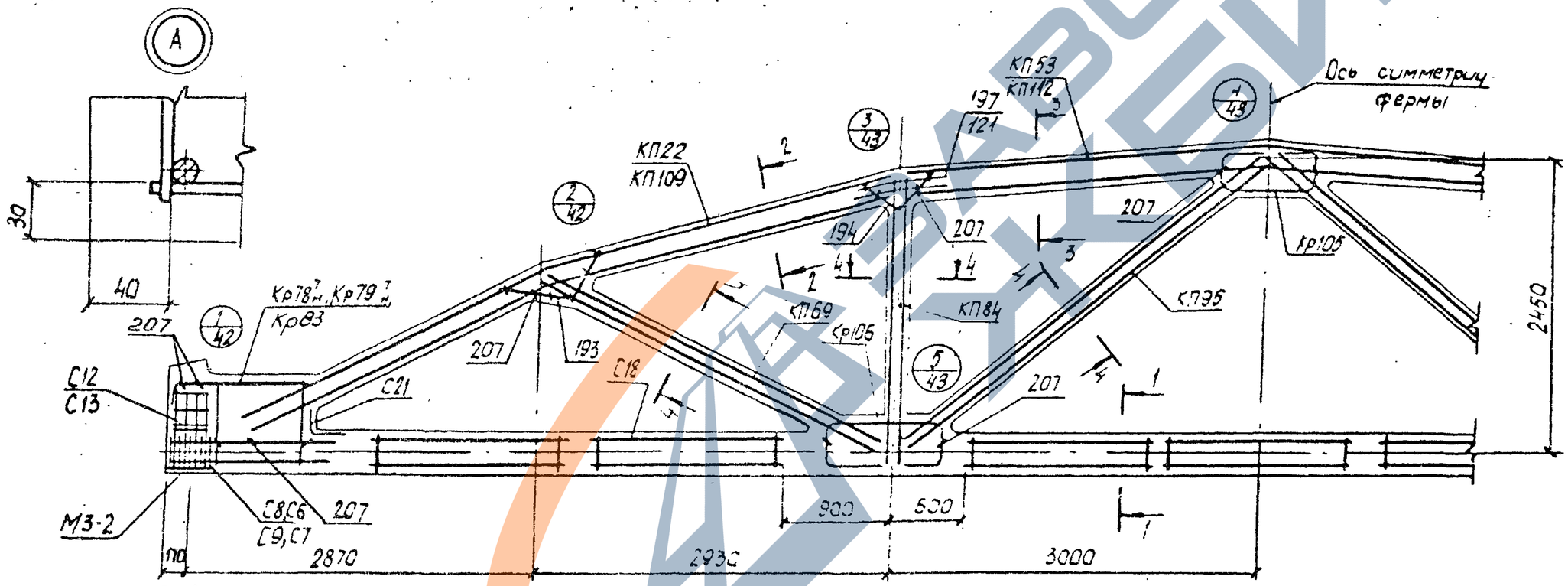

2-2

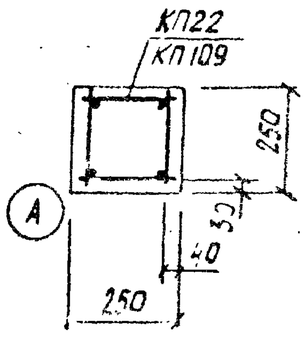

3-3

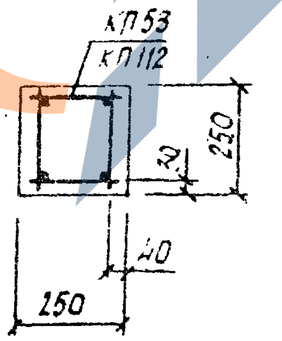

4-4

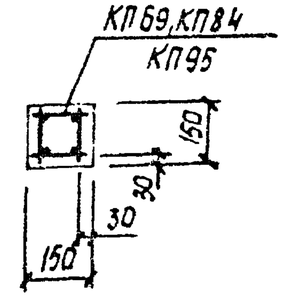

1. Значения контролируемых напряжений в напрягаемой арматуре принимать по таблице 1 п.II.4 пояснительной записки.
2. Кубиковая прочность бетона при отпуске натяжения арматура должна быть не менее 0,8R.
3. При бетонировании фермы следует обратить особое внимание на уплотнение бетона в узлах фермы.
4. На общем виде армирования напрягаемая арматура в нижнем поясе условно не показана.
5. В марках ферм, указаных в штампе, условно опущены индексы, обозначающие вид напрягаемой арматуры.
6. Спецификация марок арматурных изделий на одну ферму приведена на листе 39

ТК 1978	Фермы 3ФС18-5/6П, 3ФС18-5/6П-а. Армирование ферм.	серия ПК-01-129/78; Вып. 2-2; Лист 38

Промстройпроект

3ФС18-5/6АIIIВП

Марка фермы	Марка изделия или № поз.	Кол-во шт.	№ листа Вып.
	КП22	2	Вып.3 л.23
	КП53	1	—"— л.54
	КП69	2	—"— л.70
	КП84	2	—"— л.85
	КП95	2	—"— л.96
	Кр78$^{Т}_{Н}$	2+2	—"— л.179
	Кр105	2	—"— л.206
	Кр106	4	—"— л.207
	С8	8	—"— л.220
	С9	8	—"— л.220
	С13	8	—"— л.222
	С18	14	—"— л.225
	С21	2	—"— л.226
	5	4	Вып.3 л.1
	193	4	—"— л.227
	194	4	—"— л.227
	197	8	—"— л.227
	207	36	—"— л.228

3ФС18-5/6АIIIВП

Марка фермы	Марка изделия или № поз.	Кол-во шт.	№ листа Вып.
	КП22, КП53, КП69, КП84, КП95, Кр78$^{Т}_{Н}$, Кр105, Кр106, С18, С21, поз. 193, 194, 197, 207 по 3ФС18-5/6АIIIВП		
	12	4	Вып.3 л.1
	С6	8	—"— л.219
	С7	8	—"— л.219
	С12	8	—"— л.221

3ФС18-5/6АIIIП

Марка фермы	Марка изделия или № поз.	Кол-во шт.	№ листа Вып.
	КП22, КП53, КП69, КП84, КП95, Кр78$^{Т}_{Н}$, Кр105, Кр106, С18, С21, поз. 193, 194, 197, 207 по 3ФС18-5/6АIIIВП		
	15	5	Вып.3 л.1
	С6	8	—"— л.219
	С7	8	—"— л.219
	С12	8	—"— л.221

3ФС18-5/6КIIП

Марка фермы	Марка изделия или № поз.	Кол-во шт.	№ листа Вып.
	КП22, КП53, КП69, КП84, КП95, Кр105, Кр106, С18, С21 поз. 193, 194, 197, 207 по 3ФС18-5/6АIIIВП		
	18	5	Вып.3 л.1
	Кр79$^{Т}_{Н}$	2+2	—"— л.180
	Кр83	2	—"— л.184
	С6	18	—"— л.219
	С7	18	—"— л.219
	С12	8	—"— л.221

3ФС18-5/6АIIIВП-а

Марка фермы	Марка изделия или № поз.	Кол-во шт.	№ листа Вып.
	КП109	2	Вып.32 л.4
	КП112	1	—"— л.6
	КП69	2	Вып.3 л.70
	КП84	2	—"— л.85
	КП95	2	—"— л.96
	Кр78$^{Т}_{Н}$	2+2	—"— л.179
	Кр105	2	—"— л.206
	Кр106	4	—"— л.207
	С8	8	—"— л.220
	С9	8	—"— л.220
	С13	8	—"— л.222
	С18	14	—"— л.225
	С21	2	—"— л.226
	5	4	Вып.3 л.1
	193	4	—"— л.227
	194	4	—"— л.227
	121	8	—"— л.227
	207	36	—"— л.228

3ФС18-5/6АIIIВП-а

Марка фермы	Марка изделия или № поз.	Кол-во шт.	№ листа Вып.
	КП109, КП112, КП69, КП84, КП95, Кр78$^{Т}_{Н}$, Кр105, Кр106, С18, С21, поз. 193, 194, 121, 207 по 3ФС18-5/6АIIIВП-а		
	12	4	Вып.3 л.1
	С6	8	—"— л.219
	С7	8	—"— л.219
	С12	8	—"— л.221

3ФС18-5/6КIIП-а

Марка фермы	Марка изделия или № поз.	Кол-во шт.	№ листа Вып.
	КП109, КП112, КП69, КП84, КП95, Кр105, Кр105, С18, С21 поз. 193, 194, 121, 207 по 3ФС18-5/6АIIIВП-а		
	18	5	Вып.3 л.1
	Кр79$^{Т}_{Н}$	2+2	—"— л.180
	Кр83	2	—"— л.184
	С6	18	—"— л.219
	С7	18	—"— л.219
	С12	8	—"— л.221

ТК 1978 — Фермы 3ФС18-5/6П, 3ФС18-5/6П-а. Спецификация марок арматурных изделий на одну ферму.

Серия ПК-01-129/78 Вып. 2 Лист

Инв. № подл. | Подп. и дата | Взам. инв. № | Инв. № дубл. | Подп. и дата

ПРОМСТРОЙПРОЕКТ

1-1
3ФС18-6АIIIВП

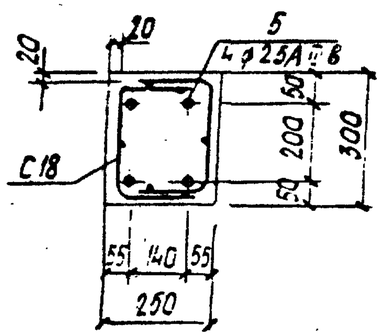

1-1
3ФС18-6АIVП

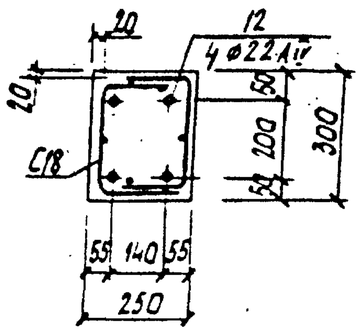

1-1
3ФС18-6АIVП

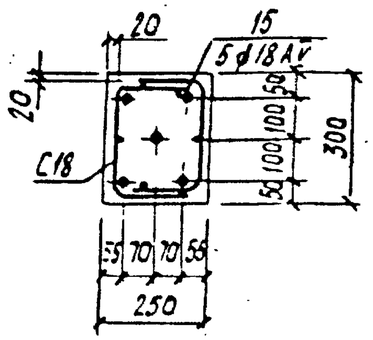

1-1
3ФС18-6К7П

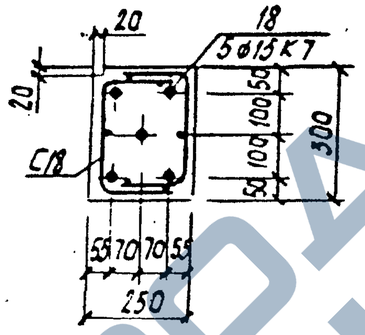

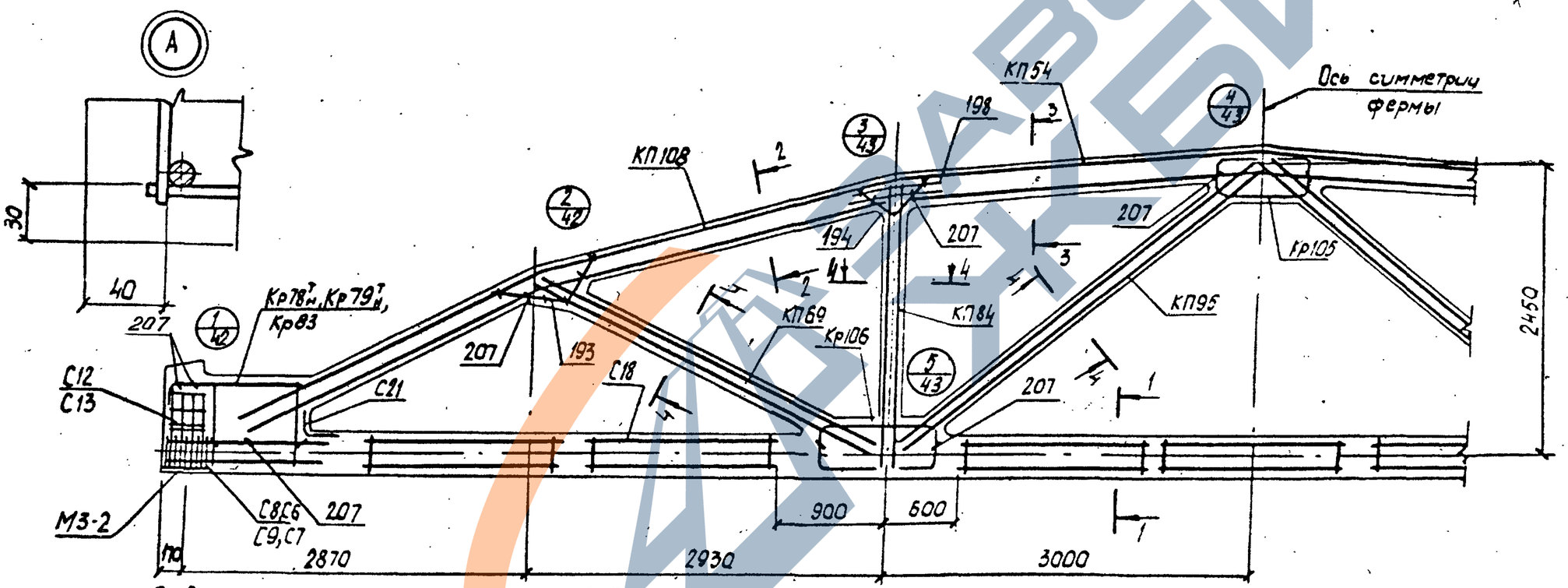

2-2

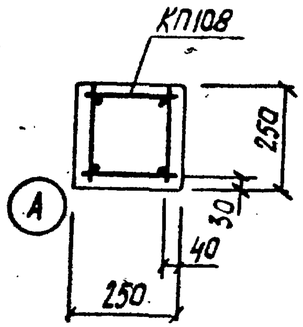

3-3

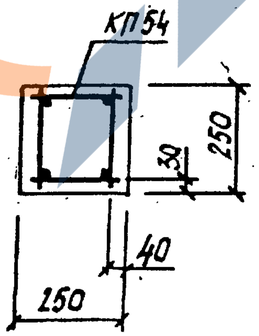

4-4

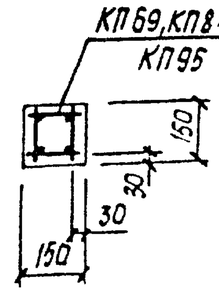

1. Значения контролируемых напряжений в напрягаемой арматуре принимать по таблице 1 п.II.4 пояснительной записки.
2. Кубиковая прочность бетона при отпуске натяжения арматура должна быть не менее 0,8R.
3. При бетонировании фермы следует обратить особое внимание на уплотнение бетона в узлах фермы.
4. На общем виде армирования напрягаемая арматура в нижнем поясе условно не показана.
5. В марках ферм, указаных в штампе, условно опущены индексы, обозначающие вид напрягаемой арматуры.
6. Спецификация марок арматурных изделий на одну ферму приведена на листе 41.

ТК 1978	Фермы 3ФС18-6П. Армирование ферм.	серия ПК-01-129/78; Вып. 2-2; Лист 40

Киевский Промстройпроект
Рук. бригады Дужак
Инж. козлов
Проверил Дужак
Разраб. Дужак

Марка фермы	Марка изделия или №поз	Кол-во шт.	№ листа Вып
3ФС18-6АIIIВП	КП108	2	Вып 3-2 л 3
	КП54	1	Вып 3 л 55
	КП69	2	—"— л 70
	КП84	2	—"— л 85
	КП95	2	—"— л 96
	Кр78$^{I}_{н}$	2+2	—"— л 179
	Кр105	2	—"— л 206
	Кр106	4	—"— л 207
	С8	8	—"— л 220
	С9	8	—"— л 220
	С13	8	—"— л 222
	С18	14	—"— л 225
	С21	2	—"— л 226
	5	4	Вып 3 л 1
	193	4	—"— л 227
	194	4	—"— л 227
	198	8	—"— л 227
	207	36	—"— л 228

Марка фермы	Марка изделия или № поз	Кол-во шт	№ листа Вып
3ФС18-6АIIIВП	КП108, КП54, КП69, К84, КП95, Кр78$^{I}_{н}$, Кр105, Кр106, С18, С21 поз. 193, 194, 198, 207 по 3ФС18-6АIIIВП		
	12	4	Вып 3 л 1
	С6	8	—"— л 219
	С7	8	—"— л 219
	С12	8	—"— л 221
3ФС18-6АIIВП	КП108, КП54, КП69, КП84, КП95, Кр78$^{I}_{н}$, Кр105, Кр106, С18, С21 поз. 193, 194, 198, 207 по 3ФС18-6АIIВП		
	15	5	Вып 3 л 1
	С6	8	—"— л 219
	С7	8	—"— л 219
	С12	8	—"— л 221

Марка фермы	Марка изделия или № поз	Кол-во шт	№ листа Вып
3ФС18-6КIIП	КП108, КП54, КП69, КП84, КП95, Кр105, Кр106, С18, С21, поз. 193, 194, 198, 207 по 3ФС18-6КIIВП		
	18	5	Вып 3 л 1
	Кр79$^{II}_{н}$	2+2	—"— л 180
	Кр83	2	—"— л 184
	С7	18	—"— л 219
	С6	18	—"— л 219
	С12	8	—"— л 221

ТК 1978	Фермы 3ФС18-6П. Спецификация марок арматурных изделий на одну ферму.	Серия ПК-01-129/78 Вып. 2-2	Лист 41

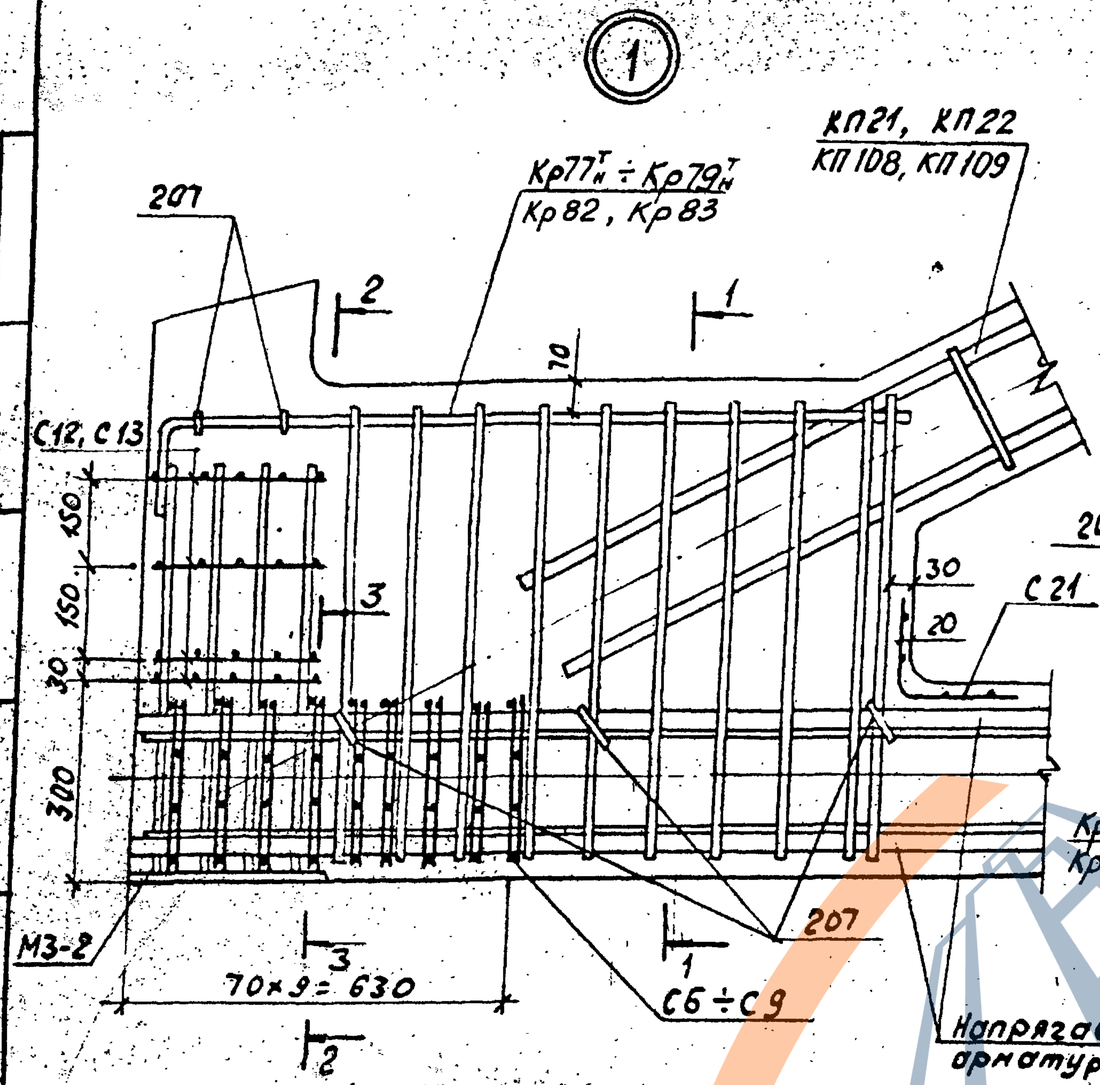

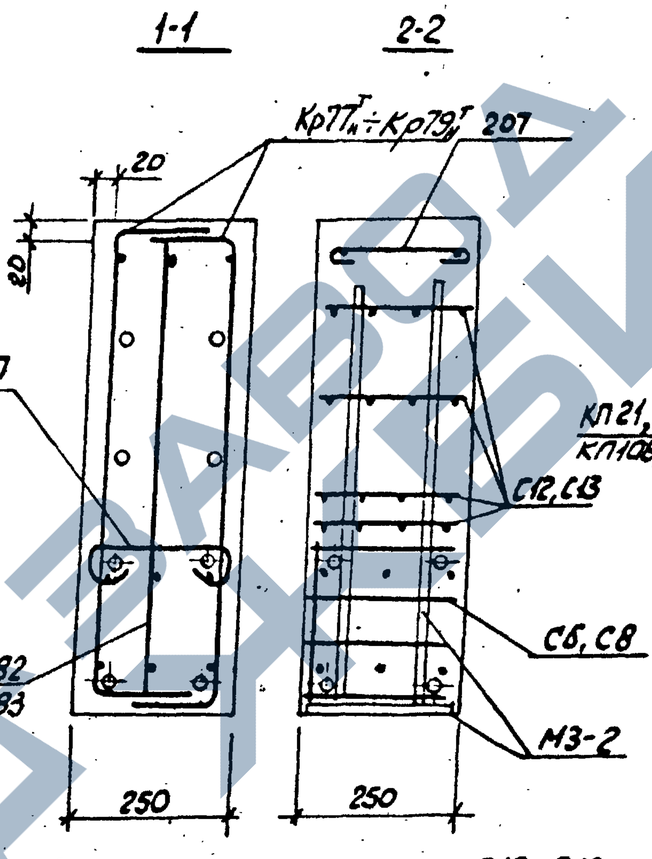

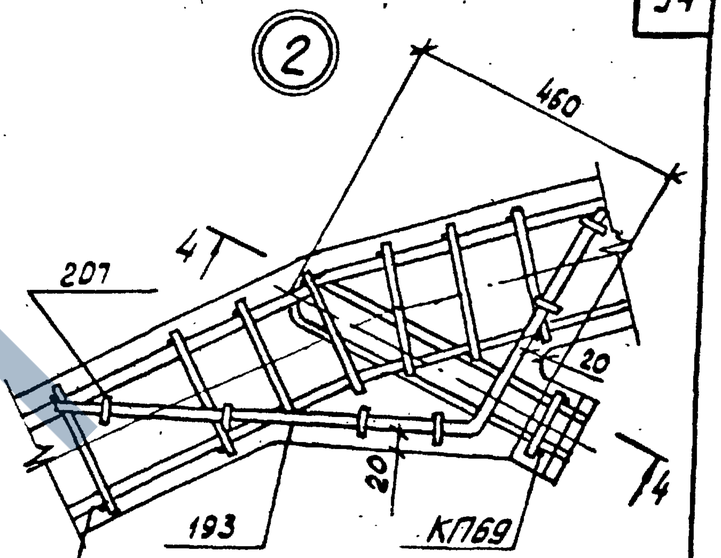

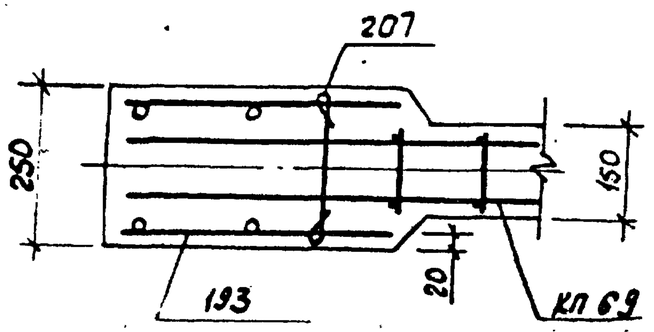

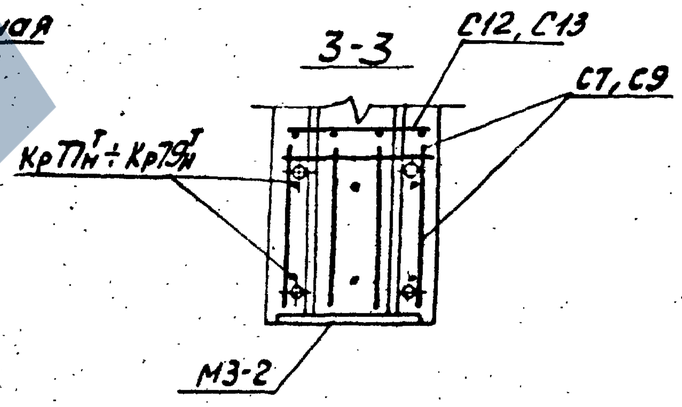

1. В узлах 1 и 5 условно показано 4 стержня напрягаемой арматуры.
2. Допустимое отклонение величины заделки каркасов в пояса ± 10мм.
3. В узле 1 показано девять рядов сеток С6 ÷ С9 для ферм с канатным армированием нижнего пояса. Для ферм со стержневым армированием нижнего пояса устанавливается четыре ряда сеток С6 ÷ С9 на расстоянии 280мм от торца с шагом 70мм

Промстройпроект

ТК 1978	Фермы 3ФС18-4П ÷ 3ФС18-6П, 3ФС18-4П-а ÷ 3ФС18-6П-а. Узлы 1, 2	Серия ПК-01-129/78 Вып. 2-2 Лист 42

ЗАВОД КЖБИ

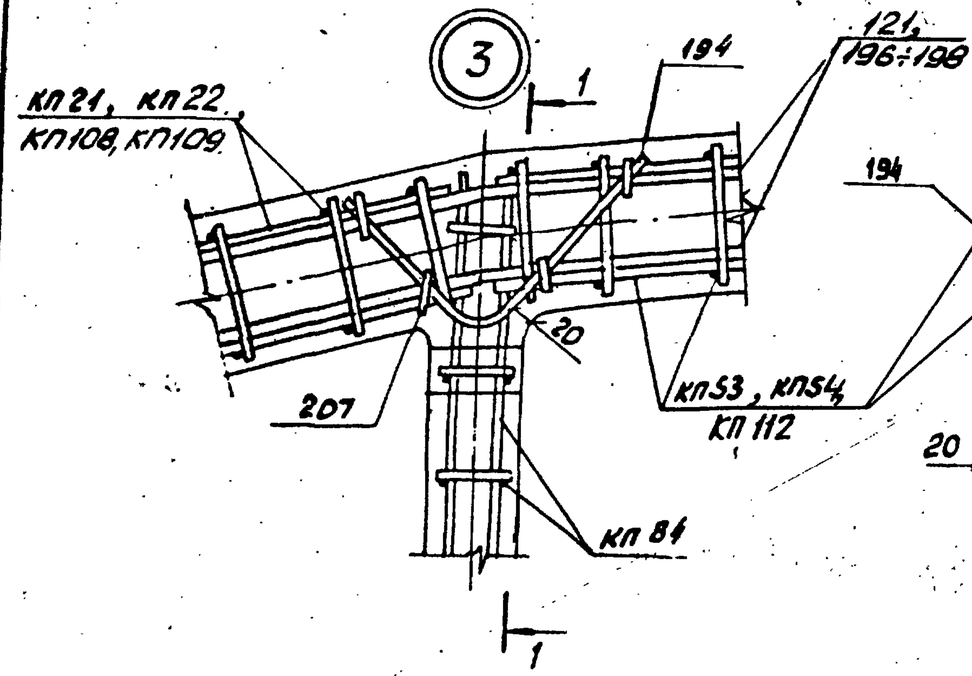

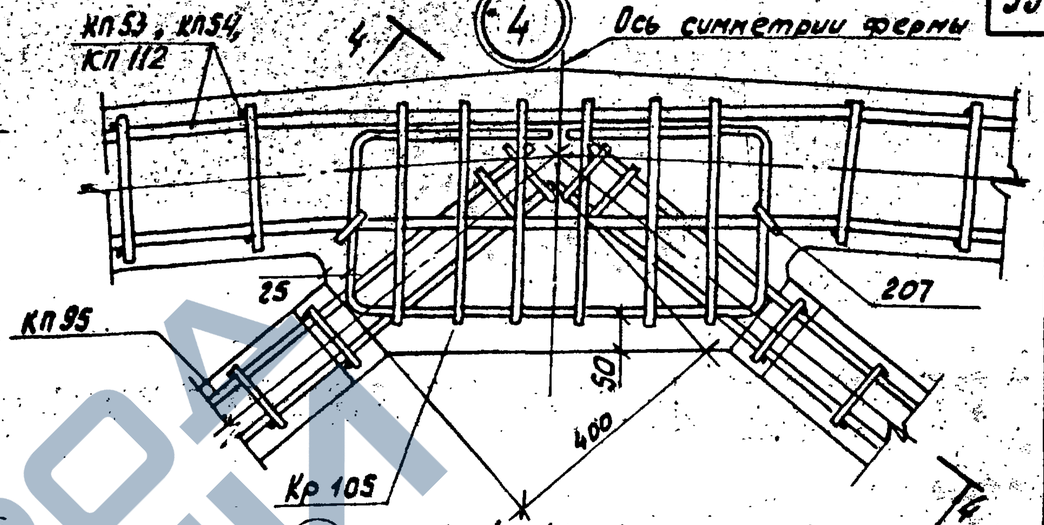

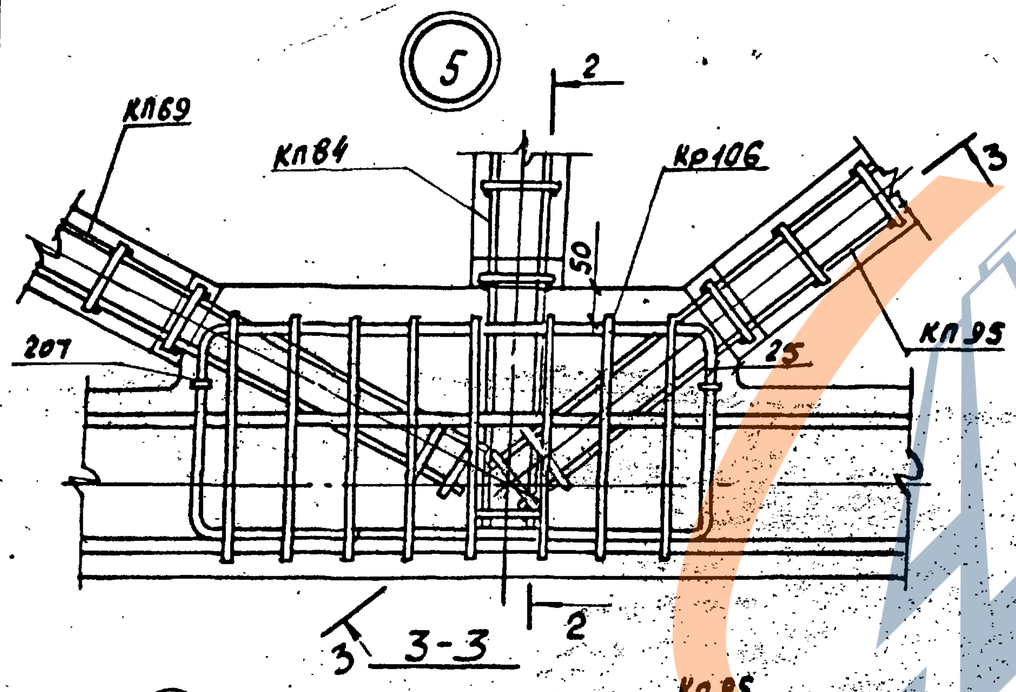

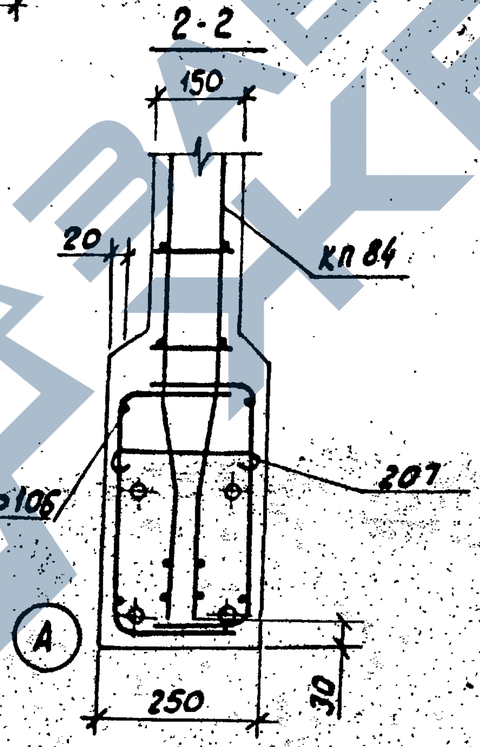

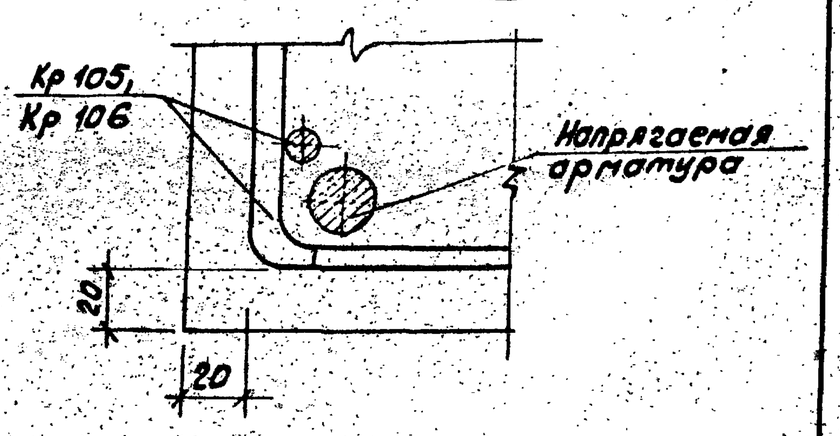

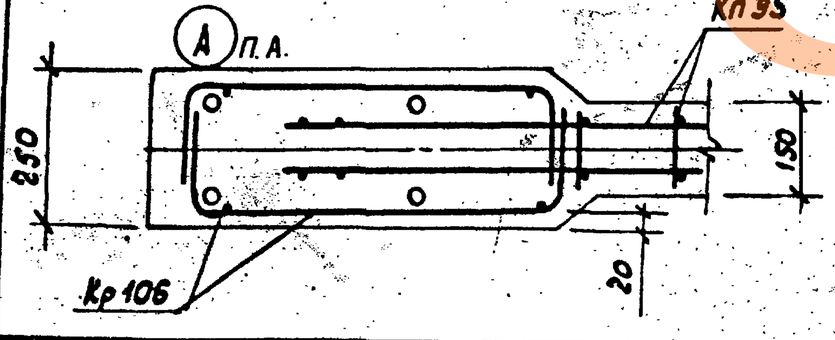

ТК	Фермы 3ФС18-4П ÷ 3ФС18-6П, 3ФС18-4П-а ÷ 3ФС18-6П-а. Узлы 3, 4, 5	Серия ПК-01-129/18	
1978		Вып. 2-2	Лист 43

Промстройпроект

17425-01 5с

https://zavodjbi.com/

Геометрическая схема фермы

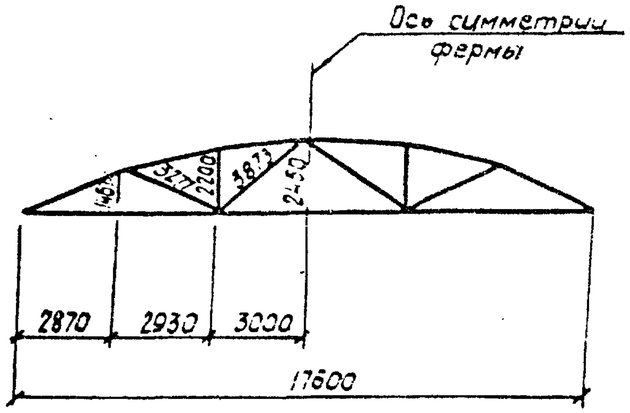

1-1

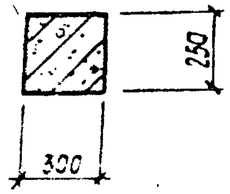

2-2

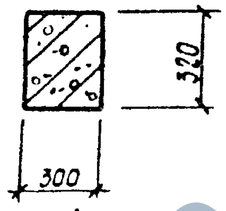

3-3

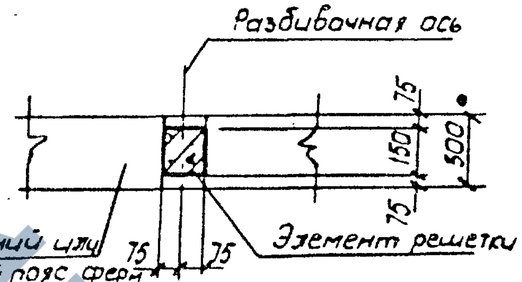

4-4

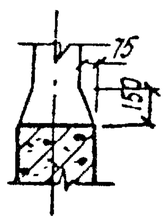

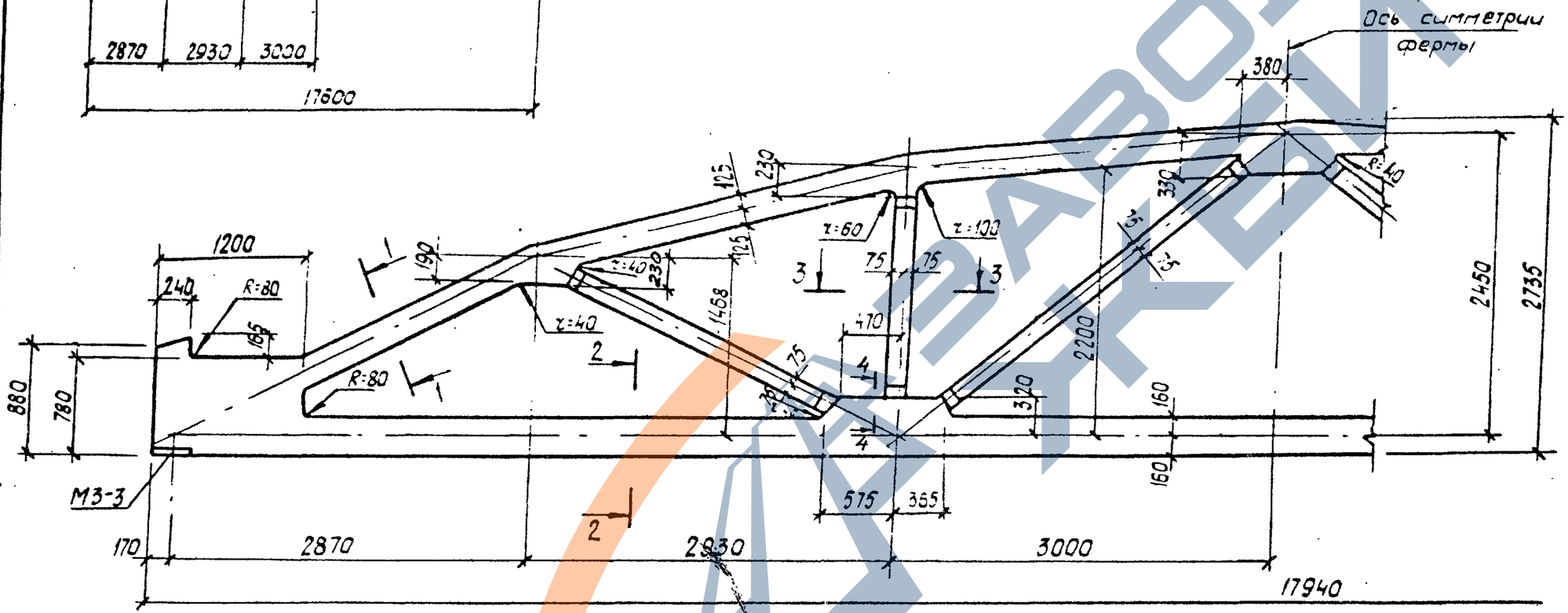

Спецификация марок закладных элементов на одну ферму

Марка фермы	Марка элемента	Колич. шт.	№ листа
4ФС18-5П 4ФС18-7П, 4ФС18-5П-а÷ 4ФС18-7П-а	М3-3	2	Вып 3 часть 2 л. 13

1. Привязку всех элементов решетки по ширине фермы принять по сечению 3-3.
2. В марках ферм условно опущены индексы, обозначающие вид напрягаемой арматуры.
3. Примеры разбивки закладных изделий для крепления плит покрытия и фонарей, связей в покрытиях, стеновых панелей и путей подвесного транспорта даны в выпуске 1 ПК-01-129/78.

ТК 1978	Фермы 4ФС18-5П÷4ФС18-7П, 4ФС18-5П-а÷4ФС18-7П-а. Полубочный чертеж.	серия ПК-01-129/78	
		Вып. 2-2	Лист 44

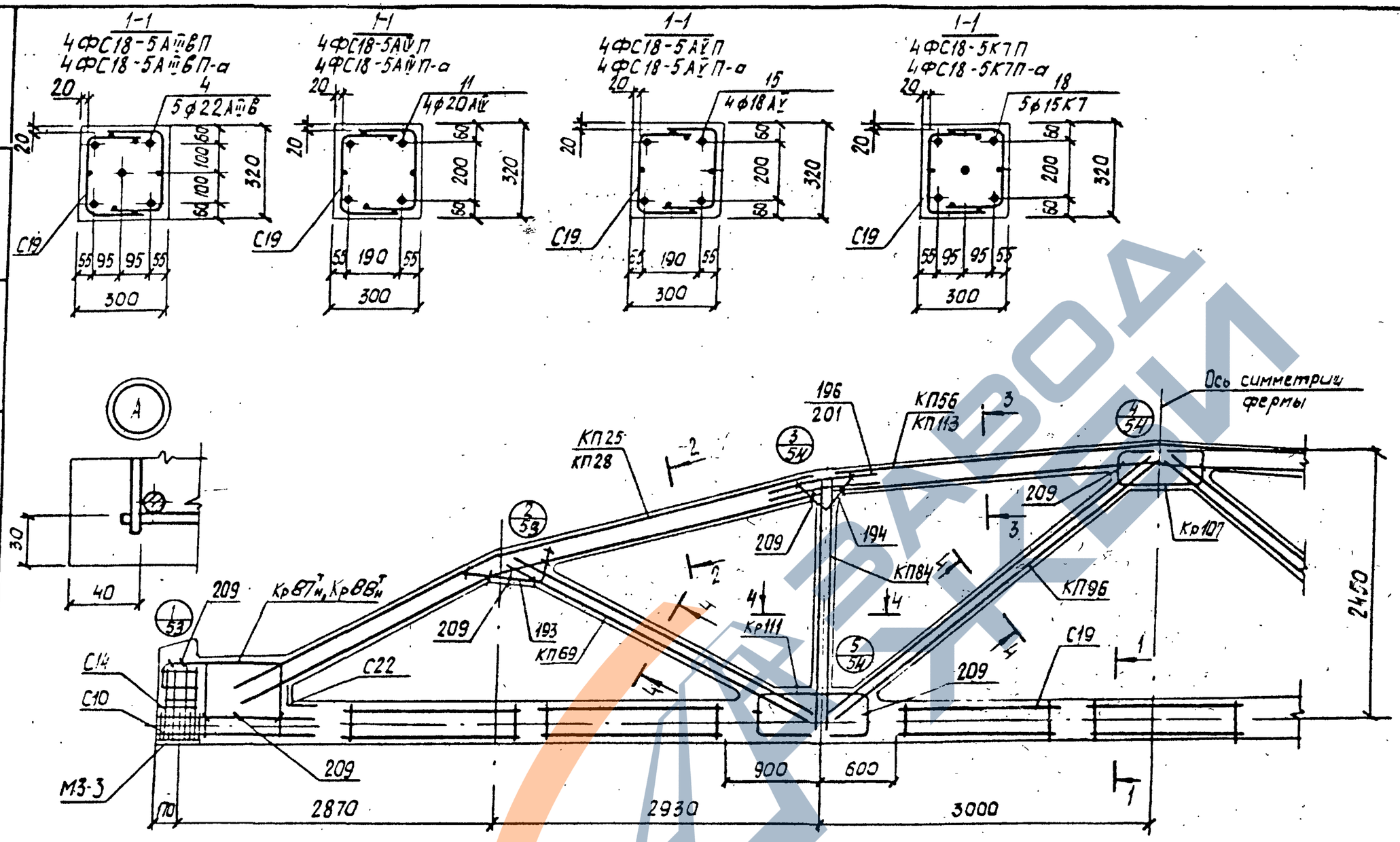

1. Значения напрягаемых напряжений в напрягаемой арматуре принимать по таблице 1 п.II.4 пояснительной записки.
2. Кубиковая прочность бетона при отпуске натяжения арматуры должна быть не менее 0,8 R
3. При бетонировании фермы следует обратить особое внимание на уплотнение бетона в узлах фермы.
4. На общем виде армирования напрягаемая арматура в нижнем поясе условно не показана.
5. В марках ферм, указанных в штампе, условно опущены индексы, обозначающие вид напрягаемой арматуры.
6. Спецификация марок арматурных изделий на одну ферму приведена на листе 46.

ТК	Фермы 4ФС18-5П, 4ФС18-5П-а	серия ПК-01-129/78	
1978	Армирование ферм.	Вып. 2-2	Лист 45

17425-01 58

Марка фермы	Марка изделия или № поз	Кол-во шт.	№ листа Вып.
4ФС18-5АIIIВП	КП25	2	Вып.3 л.26
	КП56	1	—"— л.57
	КП69	2	—"— л.70
	КП84	2	—"— л.85
	КП96	2	—"— л.97
	Кр87Н	2+2	—"— л.188
	Кр107	2	—"— л.208
	Кр111	4	—"— л.212
	С10	16	—"— л.216
	С14	8	—"— л.221
	С19	14	—"— л.225
	С22	2	—"— л.226
	4	5	Вып.3 л.1
	193	4	—"— л.227
	194	4	—"— л.227
	196	8	—"— л.227
	209	36	—"— л.228
4ФС18-5АIIIП	КП25, КП56, КП69, КП84, КП96, Кр87Н, Кр107, Кр111 С10, С14, С19, С22 поз. 193, 194, 196, 209 по 4ФС18-5АIIIВП.		
	11	4	Вып.3 л.1
4ФС18-5АIIП	КП25, КП56, КП69, КП84, КП96, Кр87Н, Кр107, Кр111, С15, С14, С19, С22 поз. 193, 194, 196, 209 по 4ФС18-5АIIIВП		
	15	4	Вып.3 л.1

Марка фермы	Марка изделия или № поз	Кол-во шт.	№ листа Вып.
4ФС18-5КГП	КП25, КП56, КП69, КП84, КП96, Кр107, Кр111, С14, С19, С22, поз. 193, 194, 196, 209 по 4ФС18-5АIIIВП		
	18	5	Вып.3 л.1
	Кр88Н	2+2	—"— л.189
	С10	36	—"— л.216
4ФС18-5АIIIВП-а	КП28, КП113, КП69, КП84, КП96, Кр87Н, Кр107, Кр111, С10, С14, С19, С22, поз. 193, 194, 201, 209 по 4ФС18-5АIIIВП-а		
	11	4	Вып.3 л.1
4ФС18-5АIIП-а	КП28, КП113, КП69, КП84, КП96, Кр87Н, Кр107, Кр111, С10, С14, С19, С22 поз. 193, 194, 201, 209 по 4ФС18-5АIIIВП-а		
	15	4	Вып.3 л.1
4ФС18-5КГП-а	КП28, КП113, КП69, КП84, КП96, Кр87Н, Кр107, Кр111, С14, С19, С22 поз 193, 194, 201, 209 по 4ФС18-5АIIIВП-а		
	18	5	Вып.3 л.1
	Кр88Н	2+2	—"— л.189
	С10	36	—"— л.216

ТК 1978	Фермы 4ФС18-5П, 4ФС18-5П-а. Спецификация марок арматурных изделий на одну ферму.	Серия ПК-01-129/78 Вып. 2-2	Лист 46

Инв.№ подл. | Подпись и дата | Взам.инв.№ | Инв.№ дубл. | Подпись и дата | Рук. бригады Ачинов | Гип Ефремов | Н.контр. | Проектировщик

1-1
4ФС18-6АIIIв П
4ФС18-6АIIIв П-а

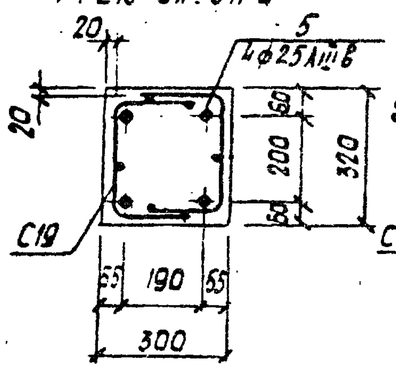

1-1
4ФС18-6АIIв П
4ФС18-6АIIв П-а

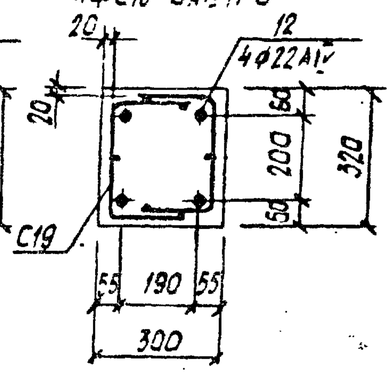

1-1
4ФС18-6АV П
4ФС18-6АV П-а

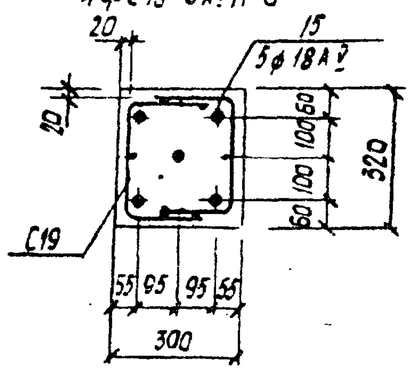

1-1
4ФС18-6К7 П
4ФС18-6К7 П-а

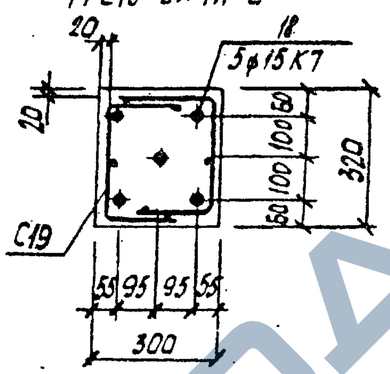

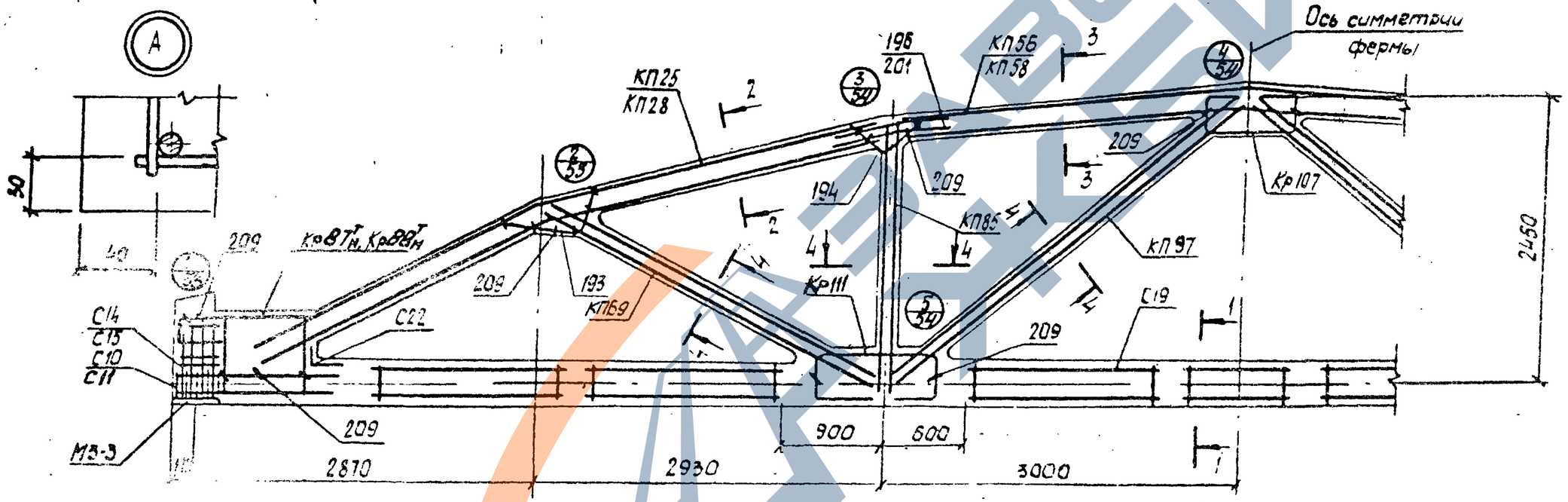

2-2

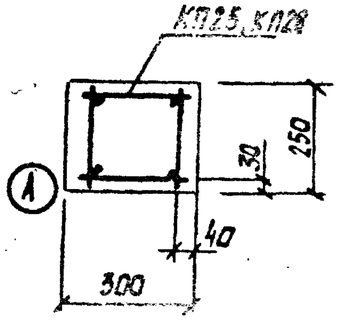

3-3

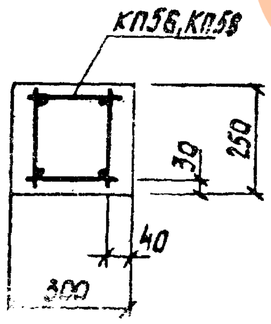

4-4

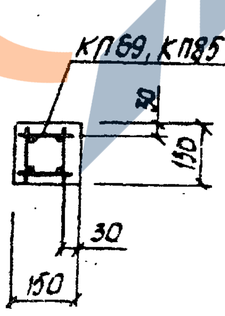

1. Значения контролируемых напряжений в напрягаемой арматуре принимать по таблице 1 п II.4 пояснительной записки.
2. Кубиковая прочность бетона при отпуске натяжения арматуры должна быть не менее 0,8 R.
3. При бетонировании фермы следует обратить особое внимание на уплотнение бетона в узлах фермы.
4. На общем виде армирования напрягаемая арматура в нижнем поясе условно не показана.
5. В марках ферм, указанных в штампе, условно опущены индексы, обозначающие вид напрягаемой арматуры.
6. Спецификация марок арматурных изделий на одну ферму приведена на листе 48.

ТК 1978	Фермы 4ФС18-6П, 4ФС18-6П-а. Армирование ферм	серия ПК-01-129/78 Вып. 2-2 Лист 47

Промстройпроект

ГПИ25-01 60

Марка фермы	Марка изделия или № поз.	Кол-во шт.	№ листа вып.
4ФС18-6АIIIВП	КП25	2	Вып.3 л.26
	КП56	1	—"— л.57
	КП69	2	—"— л.70
	КП85	2	—"— л.86
	КП97	2	—"— л.98
	Кр87$^{т}_{н}$	2+2	—"— л.188
	Кр107	2	—"— л.208
	Кр111	4	—"— л.212
	С11	16	—"— л.216
	С15	8	—"— л.222
	С19	14	—"— л.225
	С22	2	—"— л.226
	5	4	Вып.3 л.1
	193	4	—"— л.227
	194	4	—"— л.227
	196	8	—"— л.227
	209	36	—"— л.228

Марка фермы	Марка изделия или № поз.	Кол-во шт.	№ листа вып.
4ФС18-6АIVП	КП25, КП56, КП69, КП85, КП97, Кр87$^{т}_{н}$, Кр107, Кр111, С19, С22, поз. 193, 194, 196, 209 по 4ФС18-6АIIIВП		
	12	4	Вып.3 л.1
	С10	16	—"— л.216
	С14	8	—"— л.221
4ФС18-6АVП	КП25, КП56, КП69, КП85, КП97, Кр87$^{т}_{н}$, Кр107, Кр111, С19, С22, поз. 193, 194, 196, 209 по 4ФС18-6АIIIВП		
	15	5	Вып.3 л.1
	С10	16	—"— л.216
	С14	8	—"— л.221

Марка фермы	Марка изделия или № поз.	Кол-во шт.	№ листа вып.
4ФС18-6К7П	КП25, КП56, КП69, КП85, КП97, Кр107, Кр111, С19, С22, поз. 193, 194, 196, 209 по 4ФС18-6АIIIВП		
	18	5	Вып.3 л.1
	С10	36	—"— л.216
	С14	8	—"— л.221
	Кр88$^{т}_{н}$	2+2	—"— л.189

Марка фермы	Марка изделия или № поз.	Кол-во шт.	№ листа вып.
4ФС18-6АIIIВП-а	КП28	2	Вып.3 л.29
	КП58	1	—"— л.59
	КП69	2	—"— л.70
	КП85	2	—"— л.86
	КП97	2	—"— л.98
	Кр87$^{т}_{н}$	2+2	—"— л.188
	Кр107	2	Вып.3 л.208
	Кр111	4	—"— л.212
	С11	16	—"— л.216
	С15	8	—"— л.222
	С19	14	—"— л.225
	С22	2	—"— л.226
	5	4	Вып.3 л.1
	193	4	—"— л.227
	194	4	—"— л.227
	201	8	—"— л.227
	209	36	—"— л.228

Марка фермы	Марка изделия или № поз.	Кол-во шт.	№ листа вып.
4ФС18-6АIVП-а	КП28, КП58, КП69, КП85, КП97, Кр107, Кр111, Кр87$^{т}_{н}$, С19, С22, поз. 193, 194, 201, 209 по 4ФС18-6АIIIВП-а		
	12	4	Вып.3 л.1
	С10	16	—"— л.216
	С14	8	—"— л.221
4ФС18-6АVП-а	КП28, КП58, КП69, КП85, КП97, Кр87$^{т}_{н}$, Кр107, Кр111, С19, С22, поз. 193, 194, 201, 209 по 4ФС18-6АIIIВП-а		
	15	5	Вып.3 л.1
	С10	16	—"— л.216
	С14	8	—"— л.221

Марка фермы	Марка изделия или № поз.	Кол-во шт.	№ листа вып.
4ФС18-6К7П-а	КП28, КП58, КП69, КП85, КП97, Кр107, Кр111, С19, С22, поз. 193, 194, 201, 209, по 4ФС18-6АIIIВП-а		
	18	5	Вып.3 л.1
	С10	36	—"— л.216
	С14	8	—"— л.221
	Кр88$^{т}_{н}$	2+2	—"— л.189

ТК 1978	Фермы 4ФС18-6П, 4ФС18-6П-а. Спецификация марок арматурных изделий на одну ферму.	серия ПК-01-129/78 Вып. 2-2 лист 48

Киевский Промстройпроект

Рук. бригады | Дужак | Проверил | Дужак

ЗАВОД ЖБИ

1-1
4ФС18-6АIIIВП
4ФС18-6АIIIВП-а

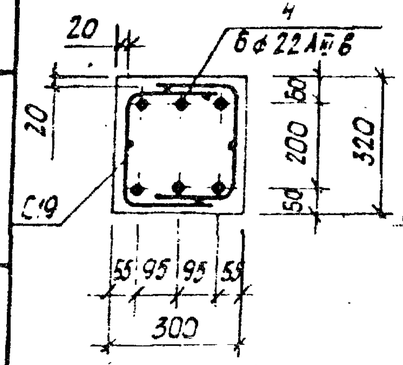

1-1
4ФС18-6АIVП
4ФС18-6АIVП-а

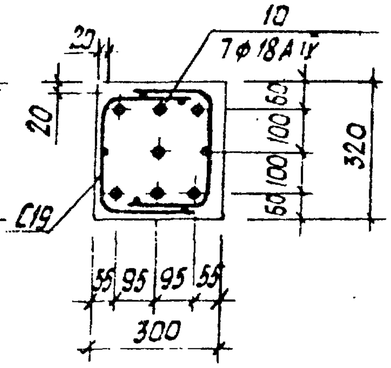

1-1
4ФС18-6АVП
4ФС18-6АVП-а

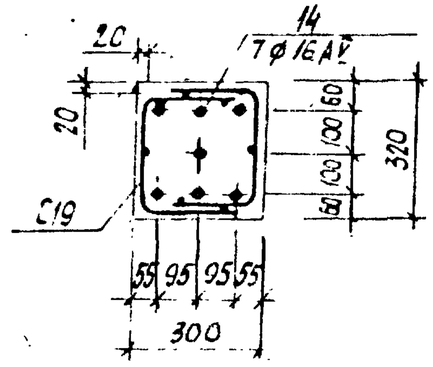

1-1
4ФС18-6АIIIК7П
4ФС18-6АIIIК7П-а

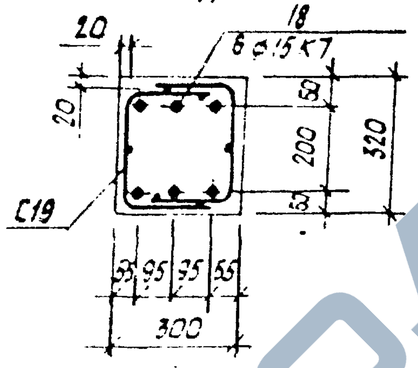

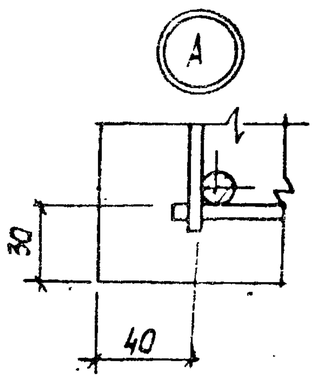

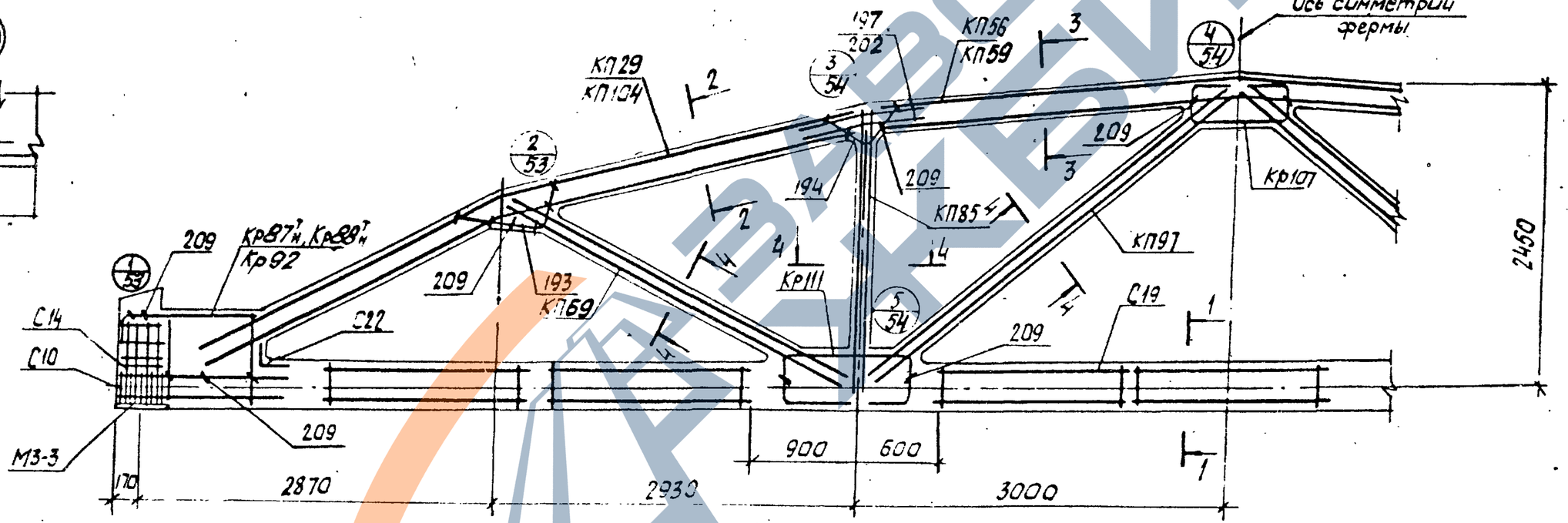

2-2

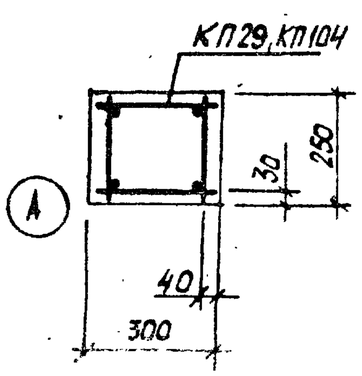

3-3

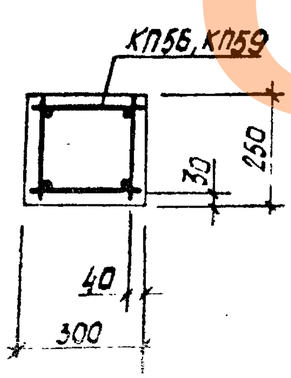

4-4

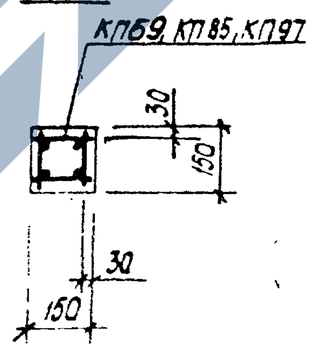

1. Значения контролируемых напряжений в напрягаемой арматуре принимать по таблице 1 п.II.4 пояснительной записки.
2. Кубиковая прочность бетона при отпуске натяжения арматуры должна быть не менее 0,8R.
3. При бетонировании фермы следует обратить особое внимание на уплотнение бетона в узлах фермы.
4. На общем виде армирования напрягаемая арматура в нижнем поясе условно не показана.
5. В марках ферм указанных в штампе условно опущены индексы, обозначающие вид напрягаемой арматуры.
6. Спецификация марок арматурных изделий на одну ферму приведена на листе 50.

ТК	Фермы 4ФС18-6АIIIП, 4ФС18-6АIIIП-а	Серия ПК-01-129/78	
1978	Армирование ферм	Вып 2-2	Лист 49

Марка фермы	Марка изделия или № поз.	Кол-во шт.	№ листа Вып.
4ФС18-6/7АIIIБП	КП104	2	Вып.3 л.1
	КП56	1	Вып.3 л.57
	КП69	2	—"— л.70
	КП85	2	—"— л.86
	КП97	2	—"— л.98
	Кр87$^{T}_{H}$	2+2	—"— л.188
	Кр107	2	—"— л.208
	Кр111	4	—"— л.212
	С10	16	—"— л.216
	С14	8	—"— л.221
	С19	14	—"— л.225
	С22	2	—"— л.226
	4	6	Вып.3 л.1
	193	4	—"— л.227
	194	4	—"— л.227
	197	8	—"— л.227
	209	36	—"— л.228

Марка фермы	Марка изделия или № поз.	Кол-во шт.	№ листа Вып.
4ФС18-6/7АIIIБП	КП104, КП56, КП69, КП85, КП97, Кр87$^{T}_{H}$, Кр107, Кр111, С10, С14, С19, С22 поз. 193, 194, 197, 209 по 4ФС18-6/7АIIIБП		
	10	7	Вып.3 л.1
	КП104, КП56, КП69, КП85, КП97, Кр87$^{T}_{H}$, Кр107, Кр111, С10, С14, С19, С22, поз. 193, 194, 197, 209 по 4ФС18-6/7АIIIБП	
	14	7	Вып.3 л.1

Марка фермы	Марка изделия или № поз.	Кол-во шт.	№ листа Вып.
4ФС18-6/7АIIIБП	КП104, КП56, КП69, КП85, КП97, Кр107, Кр111, С14, С19, С22, поз. 193, 194, 197, 209 по 4ФС18-6/7АIIIБП		
	18	6	Вып.3 л.1
	Кр88$^{T}_{H}$	2+2	—"— л.189
	Кр92	2	—"— л.193
	С10	36	—"— л.216

Марка фермы	Марка изделия или № поз.	Кол-во шт.	№ листа Вып.
4ФС18-6/7АIIIБП-о	КП29	2	Вып.3 л.30
	КП59	1	—"— л.60
	КП69	2	—"— л.70
	КП85	2	—"— л.86
	КП97	2	—"— л.98
	Кр87$^{T}_{H}$	2+2	—"— л.188
	Кр107	2	—"— л.208
	Кр111	4	—"— л.212
	С10	16	—"— л.216
	С14	8	—"— л.221
	С19	14	—"— л.225
	С22	2	—"— л.226
	4	6	Вып.3 л.1
	193	4	—"— л.227
	194	4	—"— л.227
	202	8	—"— л.228
	209	36	—"— л.228

Марка фермы	Марка изделия или № поз.	Кол-во шт.	№ листа Вып.
4ФС18-6/7АIIIБП-о	КП29, КП59, КП69, КП85, КП97, Кр87$^{T}_{H}$, Кр107, Кр111, С10, С14, С19, С22 поз. 193, 194, 202, 209 по 4ФС18-6/7АIIIБП-о		
	10	7	Вып.3 л.1
	КП29, КП59, КП69, КП85, КП97, Кр87$^{T}_{H}$, Кр107, Кр111, С10, С14, С19, С22 поз. 193, 194, 202, 209 по 4ФС18-6/7АIIIБП-о	
	14	7	Вып.3 л.1

Марка фермы	Марка изделия или № поз.	Кол-во шт.	№ листа Вып.
4ФС18-6/7АIIIБП-о	КП29, КП59, КП69, КП85, КП97, Кр107, Кр111, С14, С19, С22, поз. 193, 194, 202, 209. по 4ФС18-6/7АIIIБП-о		
	18	6	Вып.3 л.1
	Кр88$^{T}_{H}$	2+2	—"— л.189
	Кр92	2	—"— л.193
	С10	36	—"— л.216

ГОССТРОЙ СССР
КИЕВСКИЙ
ПРОМСТРОЙПРОЕКТ

Гл.инж.проекта Ешуков
Рук.группы Козлов
Рук.сектора Дунюк
Гл.специалист
Проверил Фотин
Разработал Фотин

ТК 1978	Фермы 4ФС18-6/7П, 4ФС18-6/7П-о. Спецификация марок фитурных изделий на одну ферму.	серия ПК-01-129/78	Вып. 2-2	лист 50

1-1
4ФС18-7АIVВП
4ФС18-7АIVВП-а

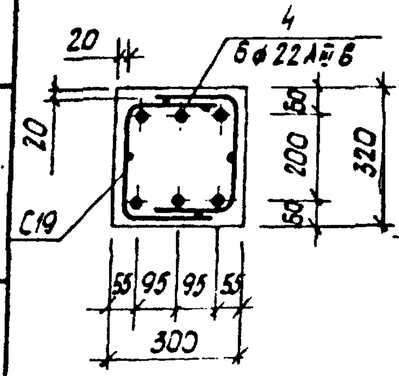

1-1
4ФС18-7АIVП
4ФС18-7АIVП-а

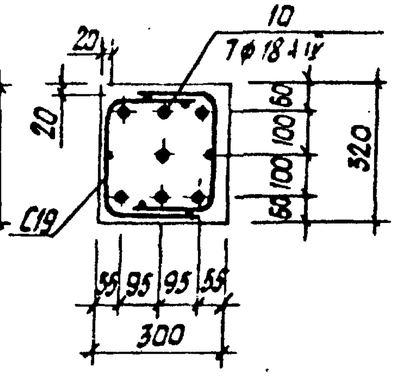

1-1
4ФС18-7АVП
4ФС18-7АVП-а

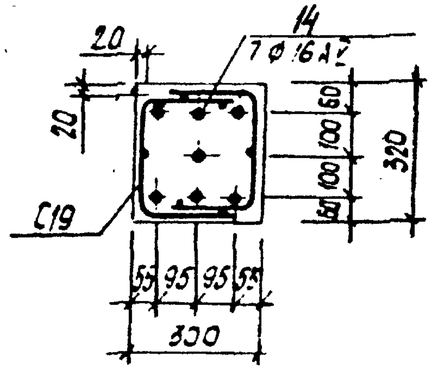

1-1
4ФС18-7К7П
4ФС18-7К7П-а

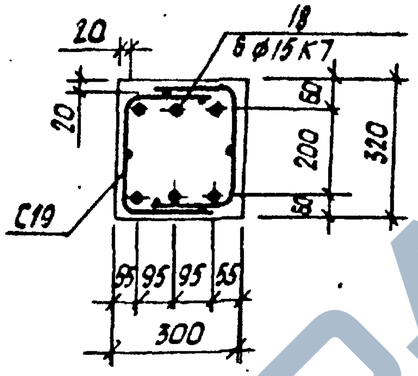

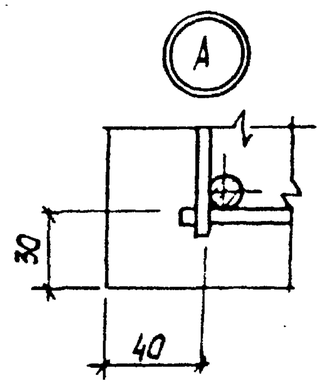

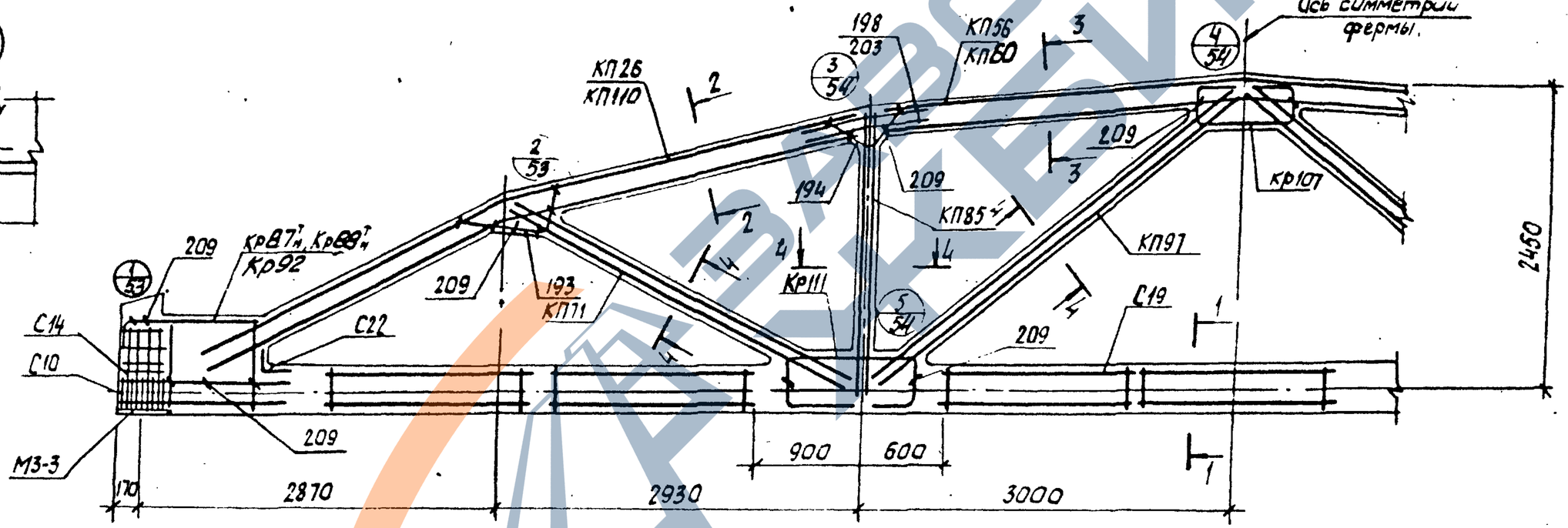

2-2
КП26, КП110

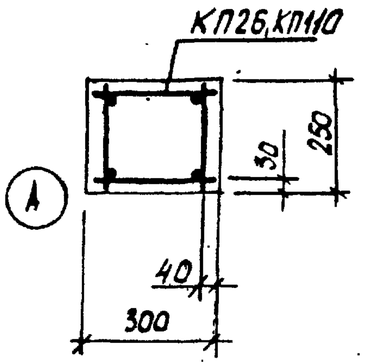

3-3
КП56, КП60

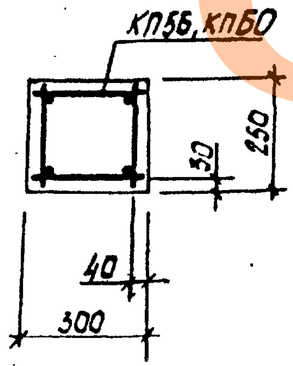

4-4
КП71, КП85, КП97

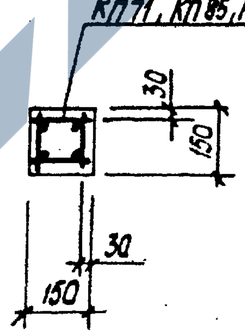

1. Значения контролируемых напряжений в напрягаемой арматуре принимать по таблице 1 п.II.4 пояснительной записки.
2. Кубиковая прочность бетона при отпуске натяжения арматуры должна быть не менее 0,8R.
3. При бетонировании фермы следует обратить особое внимание на уплотнение бетона в узлах фермы.
4. На общем виде армирования напрягаемая арматура в нижнем поясе условно не показана.
5. В марках ферм указанных в штампе, условно опущены индексы, обозначающие вид напрягаемой арматуры.
6. Спецификация марок арматурных изделий на одну ферму приведена на листе 52.

ТК	Фермы 4ФС18-7П, 4ФС18-7П-а. Армирование ферм	серия ПК-01-129/78	
1978		Вып. 2-2	Лист 51

4ФС18-7АШВП

Марка изделия или № поз	Кол-во шт	№ листа Вып
КП26	2	Вып 3 л. 27
КП56	1	— " — л. 51
КП71	2	— " — л. 72
КП85	2	— " — л. 86
КП97	2	— " — л. 98
Кр87$^{Т}_{Н}$	2+2	— " — л 188
Кр107	2	— " — л. 208
Кр111	4	— " — л. 212
С10	16	— " — л. 216
С14	8	— " — л. 221
С19	14	— " — л. 225
С22	2	— " — л. 225
4	6	Вып. 3 л. 1
193	4	— " — л. 227
194	4	— " — л. 227
198	8	— " — л. 227
209	36	— " — л. 228

4ФС18-7АЙП

Марка изделия или № поз	Кол-во шт	№ листа Вып
КП26, КП56, КП71, КП85, КП97, Кр87$^{Т}_{Н}$, Кр107, Кр111, С10, С14, С19, С22, поз. 193, 194, 198, 209 по 4ФС18-7АШВП		
	10 7	Вып. 3 л. 1

4ФС18-7АЙП

Марка изделия или № поз	Кол-во шт	№ листа Вып
КП26, КП56, КП71, КП85, КП97, Кр87$^{Т}_{Н}$, Кр107, Кр111, С10, С14, С19, С22, поз. 193, 194, 198, 209 по 4ФС18-7АШВП		
	14 7	Вып. 3 л. 1

4ФС18-7КП

Марка изделия или № поз	Кол-во шт	№ листа Вып
КП26, КП56, КП71, КП85, КП97, Кр107, Кр111, С14, С19, С22 поз. 193, 194, 198, 209 по 4ФС18-7АШВП		
	18 6	Вып 3 л. 1
С10	36	— " — л. 216
Кр88$^{Т}_{Н}$	2+2	— " — л 189
Кр92	2	— " — л. 193

4ФС18-7АШВП-а

Марка изделия или № поз	Кол-во шт.	№ листа Вып.
КП110	2	Вып 2-2 л. 7
КП60	1	Вып. 3 л. 61
КП71	2	— " — л. 72
КП85	2	— " — л 86
КП97	2	— " — л. 98
Кр87$^{Т}_{Н}$	2+2	— " — л 188
Кр107	2	— " — л. 208
Кр111	4	— " — л. 212
С10	16	— " — л. 216
С14	8	— " — л. 221
С19	14	— " — л. 225
С22	2	— " — л. 226
4	6	Вып. 3 л. 1
193	4	— " — л. 227
194	4	— " — л. 227
203	8	— " — л. 228
209	36	— " — л. 228

4ФС18-7АЙП-а

Марка изделия или № поз	Кол-во шт.	№ листа Вып.
КП110, КП60, КП71, КП85, КП97, Кр87$^{Т}_{Н}$, Кр107, Кр111, С10, С14, С19 С22, поз. 193, 194, 203, 209 по 4ФС18-7АШВП-а		
	10 7	Вып. 3 л. 1
КП110, КП60, КП71, КП85, КП97, Кр87$^{Т}_{Н}$. Кр107, Кр 111, С10, С14, С19, С22 поз. 193, 194, 203, 209 по 4ФС18-7АШВП-а		
	14 7	Вып. 3 л. 1

4ФС18-7КП-а

Марка изделия или № поз	Кол-во шт.	№ листа Вып.
КП110 КП60, КП71, КП85, КП97, Кр 107, Кр111, С14, С19, С22, поз. 193, 194, 203, 209 по 4ФС18-7АШВП-а		
	18 6	Вып 3 л. 1
С10	36	— " — л. 216
Кр88$^{Т}_{Н}$	2+2	— " — л 189
Кр92	2	— " — л. 193

ТК 1978	Фермы 4ФС18-7П, 4ФС18-7П-а. Спецификация марок арматурных изделий на одну ферму.	серия ПК-01-129/78 Вып. 2-2 лист 52

Рук. бригады Дунаг
Гл. инженер
Ленгосинжпроект

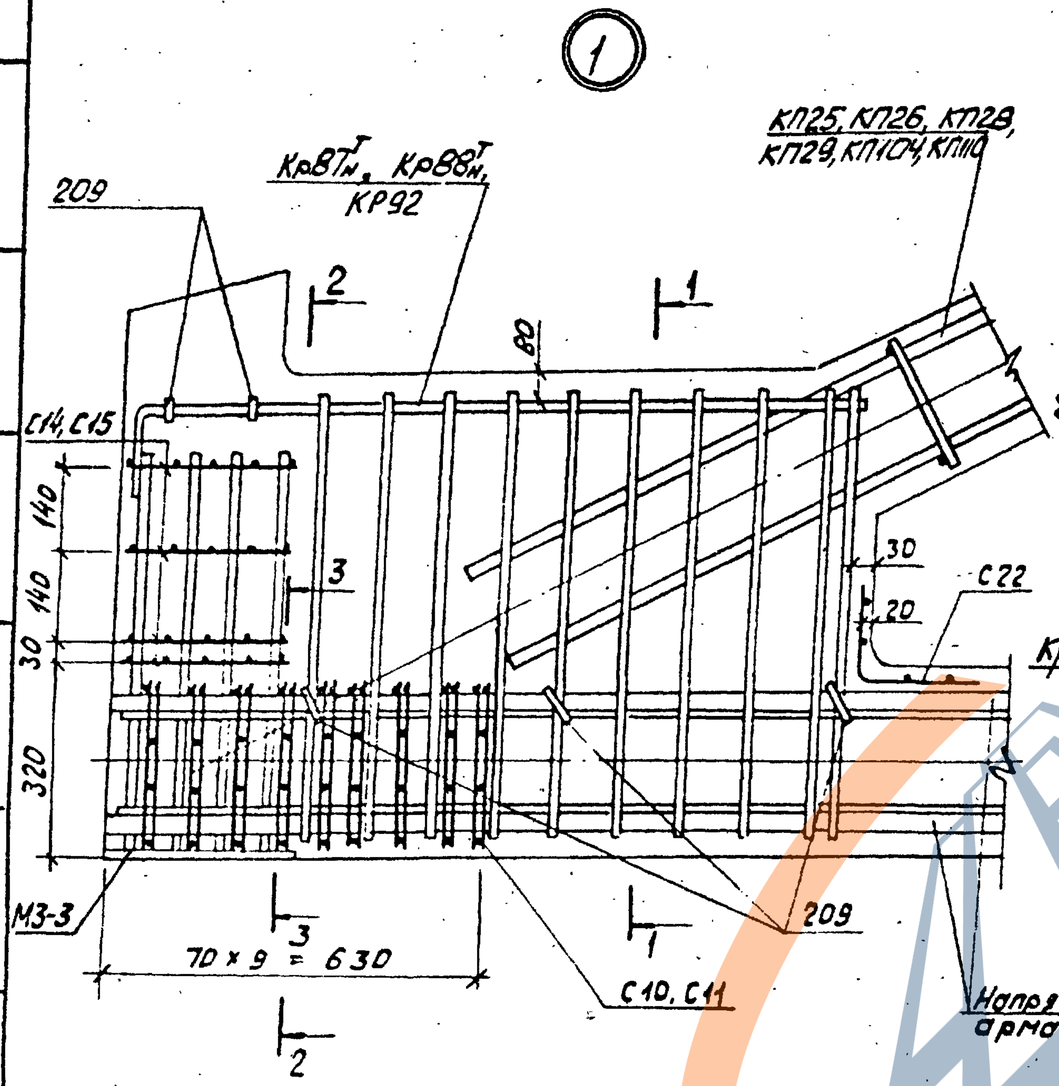

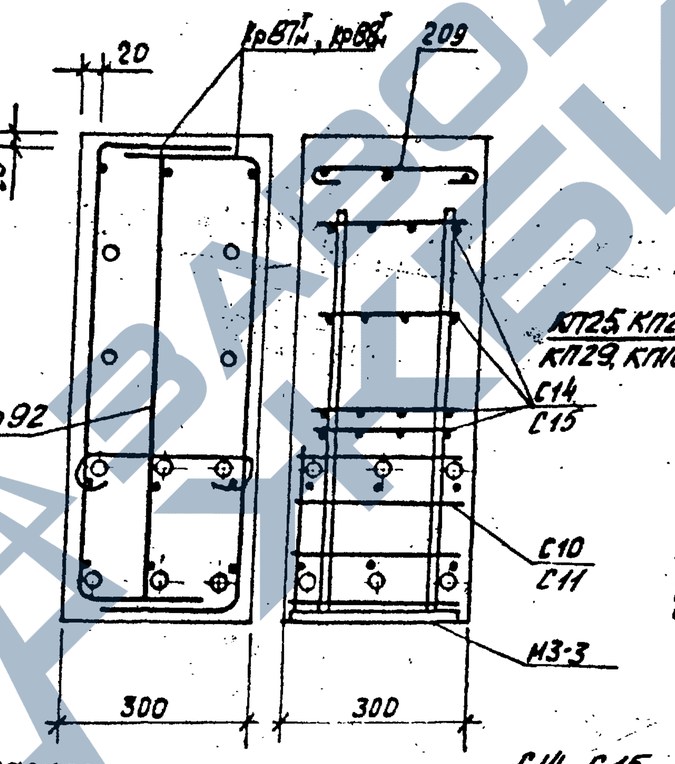

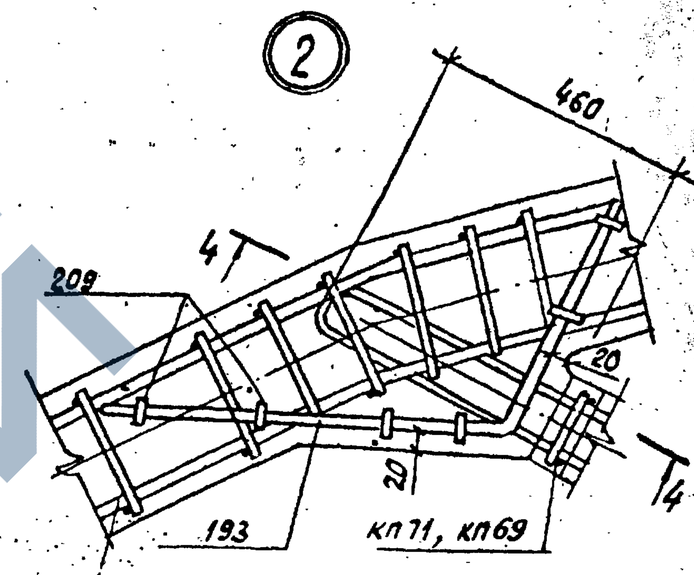

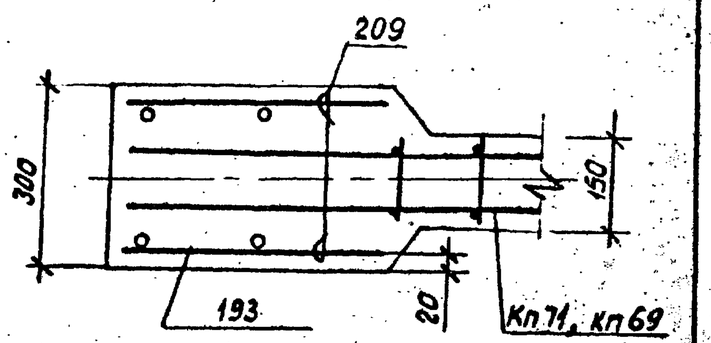

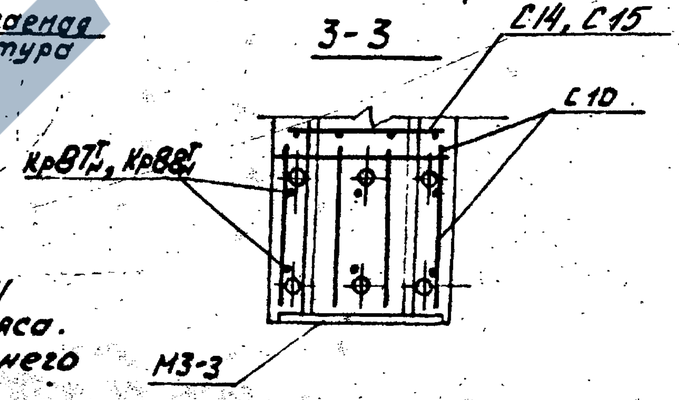

1. В узлах 1 и 5 условно показано 6 стержней напрягаемой арматуры.
2. Допустимое отклонение величины заделки каркасов решетки в пояса ± 10мм.
3. В узле 1 показано девять рядов сеток С10, С11 для ферм с канатным армированием нижнего пояса. Для ферм со стержневым армированием нижнего пояса устанавливается четыре ряда сеток С10, С11 на расстоянии 280 мм от торца с шагом 70 мм.

ТК 1978	Фермы 4ФС18-5П ÷ 4ФС18-7П, 4ФС18-5П-а ÷ 4ФС18-7П-а. Узлы 1, 2	Серия ПК-01-129/78 Вып. 2-2 Лист 53

Проектэлектромонтаж

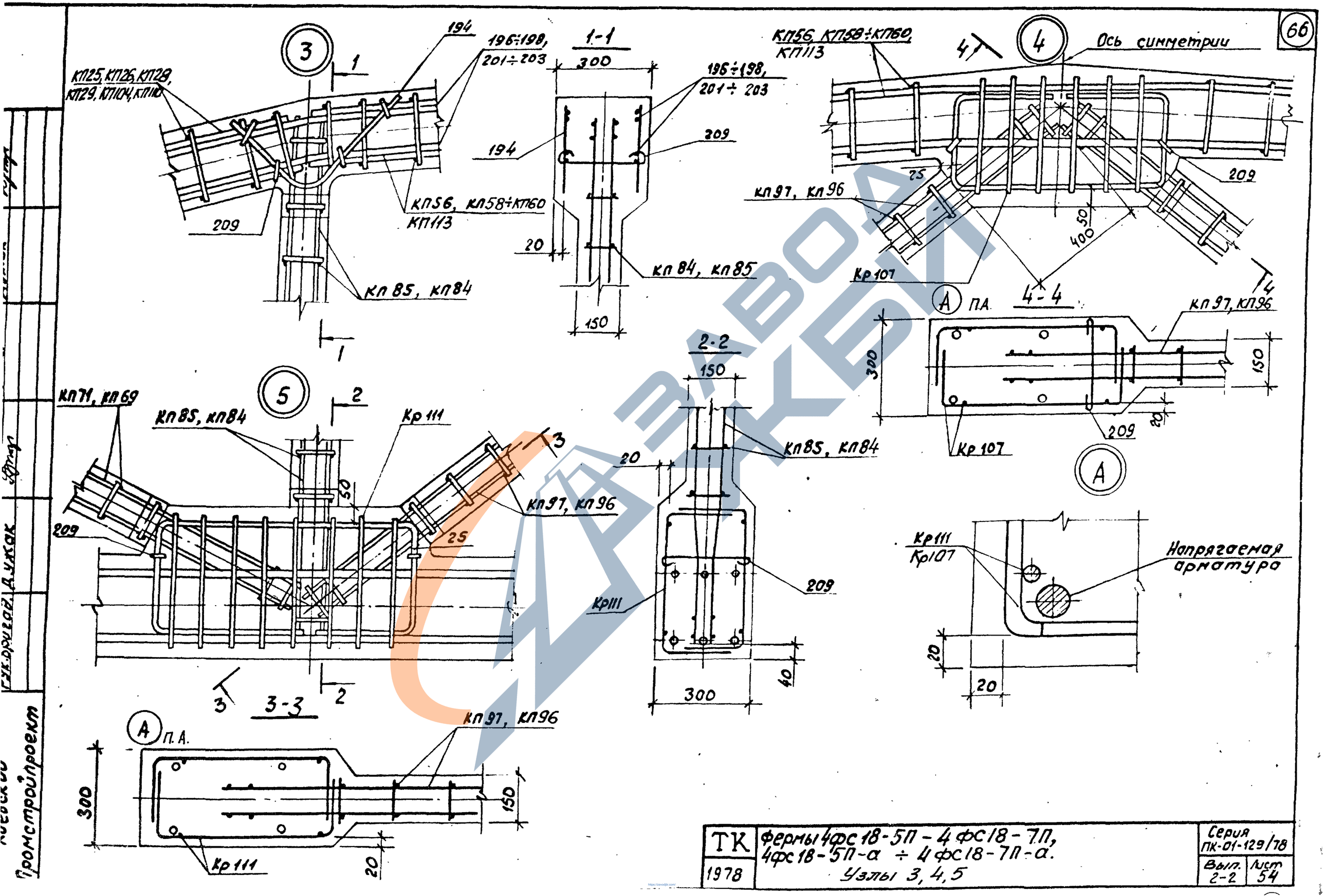

ТК	Фермы 4фс18-5П – 4фс18-7П, 4фс18-5П-а ÷ 4фс18-7П-а. Узлы 3, 4, 5	Серия ПК-01-129/78
1978		Вып. 2-2 / Лист 54

Гук. бригад Д. Ужак

Киевский Промстройпроект