ГОСУДАРСТВЕННЫЙ КОМИТЕТ ПО ГРАЖДАНСКОМУ СТРОИТЕЛЬСТВУ
И АРХИТЕКТУРЕ ПРИ ГОССТРОЕ СССР

ТИПОВЫЕ КОНСТРУКЦИИ И ДЕТАЛИ ЗДАНИЙ И СООРУЖЕНИЙ

ИИ-04

СБОРНЫЕ ЭЛЕМЕНТЫ ЗДАНИЙ КАРКАСНОЙ КОНСТРУКЦИИ

Серия ИИ-04-2

КОЛОННЫ

Выпуск 12
часть I

Колонны связевого каркаса сечением 30×30 см
для навески стеновых панелей
в зданиях с высотой этажа 3,3 м

СФ-57-01

РАБОЧИЕ ЧЕРТЕЖИ

https://zavodjbi.com/

ГОСУДАРСТВЕННЫЙ КОМИТЕТ ПО ГРАЖДАНСКОМУ СТРОИТЕЛЬСТВУ И АРХИТЕКТУРЕ ПРИ ГОССТРОЕ СССР

ТИПОВЫЕ КОНСТРУКЦИИ И ДЕТАЛИ ЗДАНИЙ И СООРУЖЕНИЙ

ИИ-04

СБОРНЫЕ ЭЛЕМЕНТЫ ЗДАНИЙ КАРКАСНОЙ КОНСТРУКЦИИ

Серия ИИ-04-2

КОЛОННЫ

Выпуск 12
часть I

Колонны связевого каркаса сечением 30×30 см для навески стеновых панелей в зданиях с высотой этажа 3,3 м

РАБОЧИЕ ЧЕРТЕЖИ

Разработаны
ЦНИИЭП
торгово бытовых зданий
и туристских комплексов

Утверждены
и введены в действие с 1 октября 1973 г
Государственным комитетом по
гражданскому строительству и
архитектуре при Госстрое СССР
Приказ № 173 от 13 августа
1973 г.

https://zavodjbi.com/

	№№ лист.	№№ стр.
Содержание выпуска		2-3
Пояснительная записка		4
Колонны КВР-333 14-1, КВР-333-14 4, КВР-333 14 5	1	5
Колонны КВК-333 14 1, КВК-333-14 1у	2	6
Колонны КВР-333 14 2, КВР 333-14 3.	3	7
Колонны КВК-333-14 2, КВК-333-14 2у	4	8
Колонны КВК 333-14 3, КВК-333-14-3у	5	9
Колонны КВК-333-14 4у, КВК-333-14-4, КВК-333 14-5	6	10
Колонны КВР-333 14-6, КВК-333-14-5у	7	11
Колонны КВК-333-14 6, КВК-333 14-6у.	8	12
Колонны КСР-333 14-1, КСР-333-17-1, КСР-333-23-1, КСК-333-14-3, КСК-333-17-3, КСК-333-23-3	9	13
Колонны КСК-333 14-1, КСК-333-17-1, КСК-333-23-1, КСК-333-14-1у, КСК-333-17-1у, КСК-333-23-1у.	10	14
Колонны КСК-333-14-2, КСК-333-17-2, КСК-333-23-2, КСР-333-14-2, КСР-333-17-2, КСР-333-23-2	11	15
Колонны КСК-333-14-2у, КСК-333-17-2у, КСК-333-23-2у, КСК-333-14-6у, КСК-333-17-6у, КСК-333-23-6у	12	16
Колонны КСК-333-14-3у, КСК-333-17-3у, КСК-333-23-3у, КСР-333-14-3, КСР-333-17-3, КСР-333-23-3	13	17
Колонны КСК-333-14-5у, КСК-333-17-5у, КСК-333-23-5у, КСР-333-14-4, КСР-333-17-4, КСР-333-23-4, КСР-333-14-5, КСР-333-17-5, КСР-333-23-5	14	18
Колонны КСК-333-14-4, КСК-333-17-4, КСК-333-23-4, КСК-333 14-5, КСК-333-17-5, КСК-333-23-5, КСК-333-14-4у, КСК-333-17-4у, КСК-333-23-4у.	15	19
Колонны КСК-333-14-6, КСК-333-17-6, КСК-333-23-6, КСР-333 14-6, КСР-333-17-6, КСР-333-23-6.	16	20
Колонны КНР-333-14-2, КНР-333-17-2, КНР-333-23-2, КНР-333-28-2, КНК-333-14-1, КНК-333-17-1, КНК-333-23-1, КНК-333-28-1.	17	21
Колонны КНК-333-14-1у, КНК-333-17-1у, КНК-333-23-1у, КНК-333-28-1у, КНР-333-14-1, КНР-333-17-1, КНР-333-23-1, КНР-333-28-1	18	22
Колонны КНК-333-14-2, КНК-333-17-2, КНК-333-23-2, КНК-333-28-2, КНК-333-14-2у, КНК-333-17-2у, КНК-333-23-2у, КНК-333-28-2у	19	23
Колонны КНК-333-14-3, КНК-333-17-3, КНК-333-23-3, КНК-333-28-3, КНК-333-14-3у, КНК-333-17-3у, КНК-333-23-3у, КНК-333-28-3у,	20	24
Коло... КНР-333-14-3, КНК-333-17-3, КНР-333-23-3, КНК-333-28-3, КНК-333-14-4, КНК-333-14-5, КНК-333-17-4, КНК-333-17-5, КНК-333-23-4, КНК-333-23-5, КНК-333-28-4, КНК-333-28-5.	21	25
Колонны КНР-333-14-4, КНР-333-14-5, КНР-333-17-4, КНР-333-17-5, КНР-333-23-4, КНР-333-23-5 КНР-333-28-4, КНР-333-28-5, КНК-333-14-4у, КНК-333-17-4у, КНК-333-23-4у, КНК-333-28-4у.	22	26
Колонны КНК-333-14-6, КНК-333-17-6, КНК-333-23-6, КНК-333-28-6, КНК-333-14-5у, КНК-333-17-5у, КНК-333-23-5у КНК-333-28-5у	23	27
Колонны КНР-333-14-6, КНР-333-17-6, КНР-333-23-6, КНР-333-28-6, КНК-333-14-6у, КНК-333-17-6у, КНК-333-23-6у, КНК-333-28-6у.	24	28
Колонны КСР-366-14-1, КСР-366-17-1, КСР-366-23-1,	25	29
Колонны КСК-366-14-1, КСК-366-17-1.	26	30
Колонны КСК-366-14-1у, КСК-366-17-1у	27	31
Колонны КСР-366-14-2, КСР-366-17-2, КСР-366-23-2	28	32
Колонны КСК-366-14-2, КСК-366-17-2.	29	33
Колонны КСК-366-14-2у, КСК-366-17-2у	30	34
Колонны КСР-366-14-3, КСР-366-17-3, КСР-366-23-3.	31	35
Колонны КСК-366-14-3, КСК-366-17-3	32	36
Колонны КСК-366-14-3у, КСК-366-17-3у	32	37
Колонны КСР-366-14-4, КСР-366-17-4, КСР-366-23-4	33	38
Колонны КСК-366-14-4, КСК-366-17-4.	34	39
Колонны КСК-366-14-4у, КСК-366-17-4у.	35	40

	№№ листов.	№№ стр.
Колонны КСР-366-14-5, КСР-366-17-5; КСР-366-23-5.	37	41
Колонны КСК-366-14-5; КСК-366-17-5.	38	42
Колонны КСК-366-14-5у, КСК-366-17-5у.	39	43
Колонны КСР-366-14-6, КСР-366-17-6, КСР-366-23-6.	40	44
Колонны КСК-366-14-6, КСК-366-17-6.	41	45
Колонны КСК-366-14-6у, КСК-366-17-6у.	42	46
Колонны КР-333-14-1, КР-333-14-3.	43	47
Колонны КК-333-14-1, КК-333-14-1у.	44	48
Колонны КК-333-14-2у, КР-333-14-2	45	49
Колонны КК-333-14-2, КР-333-14-4, КР-333-14-5,	46	50
Колонны КК-333-14-3у, КР-333-14-3.	47	51
Колонны КК-333-14-4, КК-333-14-5, КК-333-14-6	48	52
Колонны КК-333-14-4у, КК-333-14-6.	49	53
Колонны КК-333-14-5у, КК-333-14-6у.	50	54
Колонны КВК-366-14-1у, КВР-366-14-1.	51	55
Колонны КВК-366-14-1, КВР-366-14-3.	52	56
Колонны КВР-366-14-2, КВК-366-14-4.	53	57
Колонны КВК-366-14-2, КВК-366-14-2у.	54	58
Колонны КВК-366-14-3у, КВК-366-14-3.	55	59
Колонны КВК-366-14-4у, КВР-366-14-4.	56	60
Колонны КВР-366-14-5, КВК-366-14-5у.	57	61
Колонны КВК-366-14-5, КВК-366-14-5у	58	62
Колонны КВК-366-14-6, КВР-366-14-6.	59	63
Колонна КНР-366-17-1	60	64
Колонна КНК-366-14-1.	61	65
Колонна КНК-366-14-1у.	62	66
Колонна КНР-366-17-2.	63	67
Колонна КНК-366-17-2	64	68
Колонна КНК-366-17-2у.	65	69
Колонна КНР-366-17-3.	66	70
Колонна КНК-366-14-3	67	71
Колонна КНК-366-14-3у.	68	72
Колонна КНР-366-17-4.	69	73
Колонна КНК-366-17-4.	70	74
Колонна КНК-366-17-4у.	71	75
Колонна КНР-366-17-5.	72	76
Колонна КНК-366-14-5.	73	77
Колонна КНК-366-14-5у.	74	78
Колонна КНР-366-17-6.	75	79
Колонна КНК-366-14-6.	76	80
Колонна КНК-366-14-6у.	77	81
Колонна КР-366-11-1.	78	82
Колонна КК-366-11-1.	79	83
Колонна КК-366-11-1у.	80	84
Колонна КР-366-11-2.	81	85
Колонна КК-366-11-2.	82	86
Колонна КК-366-11-2у.	83	87
Колонна КР-366-11-3.	84	88
Колонна КК-366-11-3.	85	89
Колонна КК-366-11-3у.	86	90
Колонна КР-366-11-4.	87	91
Колонна КК-366-11-4.	88	92
Колонна КК-366-11-4у.	89	93
Колонна КР-366-11-5.	90	94
Колонна КК-366-11-5.	91	95
Колонна КК-366-11-5у.	92	96
Колонна КР-366-11-6.	93	97
Колонна КК-366-11-6.	94	98
Колонна КК-366-11-6у.	95	99
Армирование узела 1.	96	100
Армирование узела 2	97	101
Армирование узела 3.	98	102
Армирование узела 4	101	103
Армирование узела 5.	100	104
Армирование узела 6.	101	105
Армирование узела 7.	102	106
Закладные детали МС-6, МС-7, МС-8, МС-9	103	107

ТК	Колонны для навески стеновых панелей	Серия ИИ-04-2
1973	Содержание выпуска	Выпуск 12 часть I / Лист

https://zavodjbi.com/

Пояснительная записка

Серия ИИ-04-2 выпуск 12 часть I содержит опалубочные чертежи колонн с дополнительными закладными деталями для крепления стеновых панелей из легких и ячеистых бетонов. Колонны сечение 300×300 мм. с высотой этажа 3.3 м.

Типы колонн разработаны применительно к серии ИИ-04-5 выпуск 4 „Стеновые панели из легких и ячеистых бетонов. Материалы для проектирования", где приведены схемы раскладки стеновых панелей в зависимости от высоты этажа и размеров оконного проема.

Для высоты этажа 3.3 м высоты оконных проемов приняты: 1.2 м, 1.8 м и 2.1 м. Там же даны примеры раскладки стеновых панелей на глухих участках стен. Для каждой из схем в настоящем альбоме приведены чертежи колонн с размещением дополнительных закладных деталей. На чертежах указан дополнительный расход стали на эти детали, который прибавлен к основному расходу стали на соответствующую колонну по альбому ИИ-042 выпуск 7.

Маркировка колонн в альбоме принята по серии ИИ-04-2 выпуск 3. Добавлением цифрового индекса к основной марке:

Цифровые индексы приняты:

1 - для проема 1.8 м.
2 - для глухих участков стен, сопрягаемых с проемом 1.8 м.
3 - для проема 2.1 м.
4 - для глухих участков стен, сопрягаемых с проемом 2.1 м.
5 - для проема 1.2 м.
6 - для глухих участков стен, сопрягаемых с проемом 1.2 м.

Для угловых колонн после цифрового индекса добавляется буква „У" угловая.

Пример:

КСР-433-24-1 - рядовая колонна двухконсольная для проема 1.8 м.
КСК-433-24-2 - рядовая колонна одноконсольная для глухих участков стен, сопрягаемых с проемом 1.8 м.
КСК-433-24-3У - угловая колонна при проеме 2.1 м.

Все поясные панели над оконным проемом крепятся по низу на расстоянии 600 мм. от уровня чистого пола.

Толщина пола принята 80 мм.

Панель высотой H = 1200 мм. крепится в двух точках. Панели высотой 1500, 1800 и 2100 мм - в трех точках. Третье крепление находится на уровне верха панели.

При применении панели высотой 2100 мм. для высоты этажа 3.3 м. низ панели совпадает с местом стыка колонн. В этом случае закладные детали должны устанавливаться после соединения арматурных выпусков колонн ванной сваркой до омоноличивания стыка колонн.

В угловых колоннах, устанавливаемых по двум противоположным углам одной разбивочной оси здания, закладные детали располагаются зеркально.

В альбоме приведен только вариант расстановки этих деталей в одной из таких колонн.

При разработке конкретного проекта следует привести и другую марку колонн, соответствующую зеркальному расположению закладных деталей.

При размещении дополнительных закладных деталей, мешающих установке подъемных петель, необходимо давать уточненную привязку подъемных петель для каждого конкретного случая.

Закладные детали должны выполняться с соблюдением требований СН 393-[illegible] „Указания по сварке соединений арматуры и закладных деталей железобетонных конструкций" и ГОСТ 10922-64. Материалы для изготовления закладных деталей: пластины из стали марок ВМСТ-3 пс 3 или ВкСт 3 пс3 ГОСТ 380-71, анкера из стали класса А-[illegible] марки 25Г2С ГОСТ 5781-61*. Электроды для сварки Э-50А-Ф по ГОСТ 9467-60.

Закладные детали для крепления стеновых панелей крепятся к объемному каркасу колонны: МС-1 и МС-4 привариваются непосредственно к рабочим стержням колонн электродуговой сваркой, МС-2 и МС-3 соединяются с каркасами вязальной проволокой.

Закладные детали в колоннах, предназначенные для крепления стеновых панелей, должны покрываться на заводе антикоррозийным защитным покрытием методом металлизации.

При выборе материалов для защитных покрытий следует руководствоваться требованиями главы СНиП I-В 27-71. „Защита строительных конструкций от коррозии. Материалы и изделия, стойкие против коррозии", а также СН 262-67 „Указания по проектированию антикоррозийной защиты строительных конструкций."

Защитное покрытие следует наносить на пластины закладных деталей с обеих сторон, а на анкерные стержни, приваренные к пластинам на длину 50 мм. от места приварки.

Толщина слоя защитного покрытия металлизацией должна быть не менее 0.2 мм. в промышленных районах и городах с относительно высокой степенью загрязнения атмосферы сернистыми соединениями и не менее 0.1 мм. в остальных районах.

Для контроля толщины защитного антикоррозийного покрытия должны применяться магнитные толщиномеры типа ППМ завода „Эталон" / г. Рига /.

В качестве металлизационного покрытия могут применяться:

1. Цинковое - из проволоки или порошка содержащих 99.9% чистого цинка ГОСТ 3640-65* после проведения всех сварочных работ.
2. Алюминиевое - из неотожженной проволоки марки А-I диаметром 1.5 мм, 2.0 мм. и 2.5 мм., изготовленной из алюминия А-5, А-6, А-7.

Предельные отклонения в расположении закладных деталей должны приниматься согласно указаниям ГОСТ 13015-67*: в плоскости изделия 5 мм. из плоскости изделия 3 мм.

Все закладные детали рассчитаны на вертикальную сн[illegible] 3900 кг и горизонтальную - 1400 кг.

Все ниши после приварки монтажных элементов заделать шлакаевочным раствором на поливинилацетатной эмульсии.

Т.К.	Колонны для навески стеновых панелей	Серия ИИ-04-2
1973	Пояснительная записка	Выпуск 12 Часть I / Лист

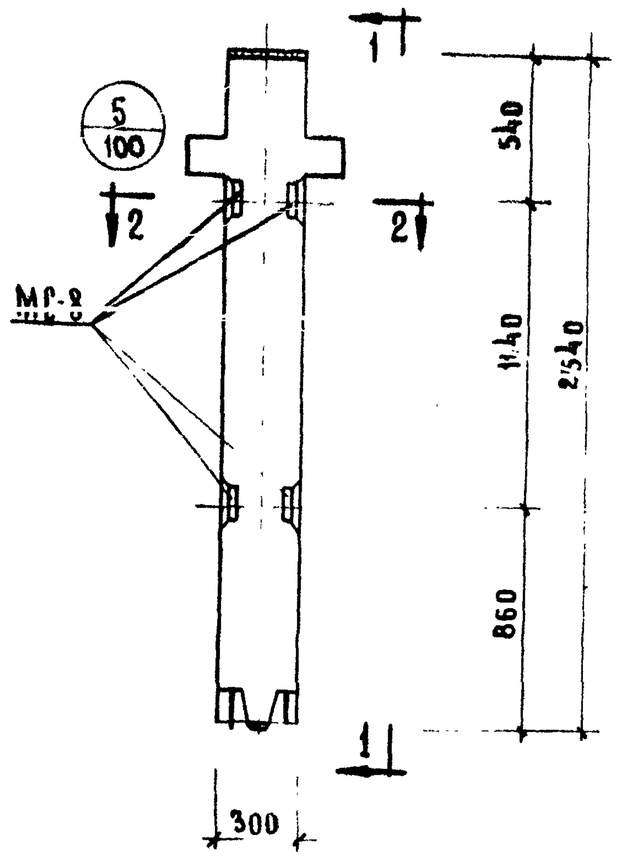

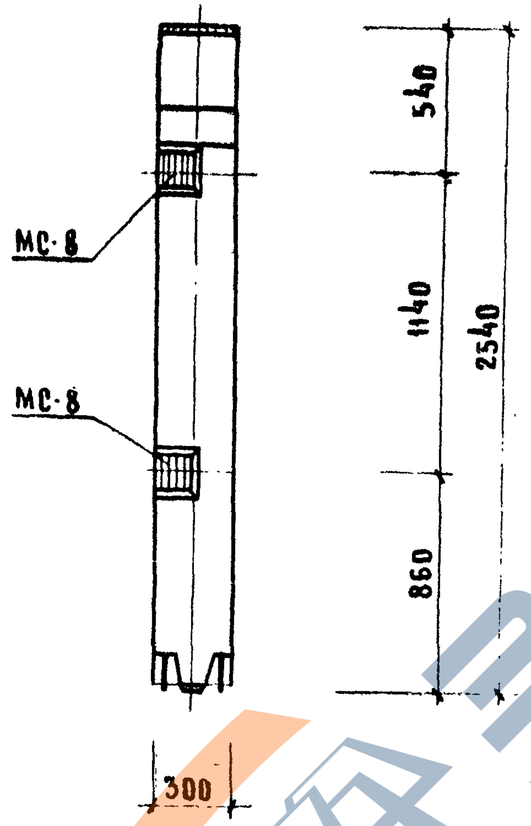

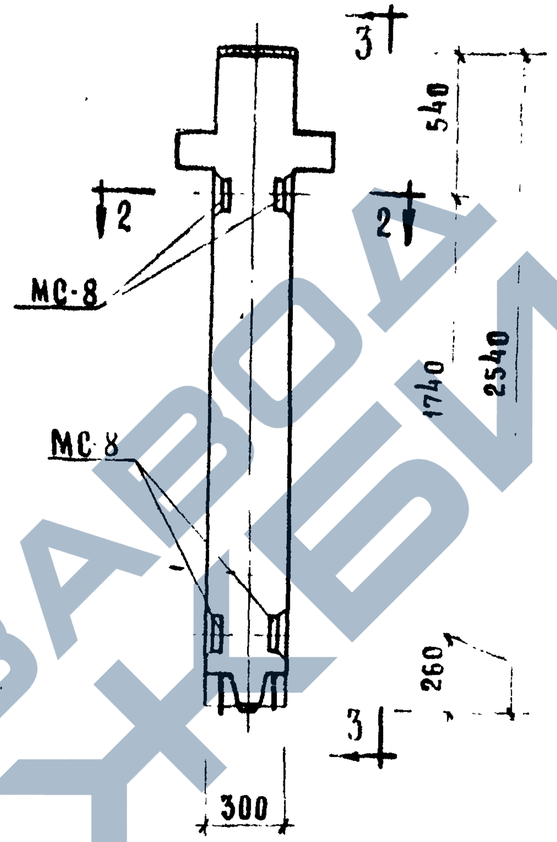

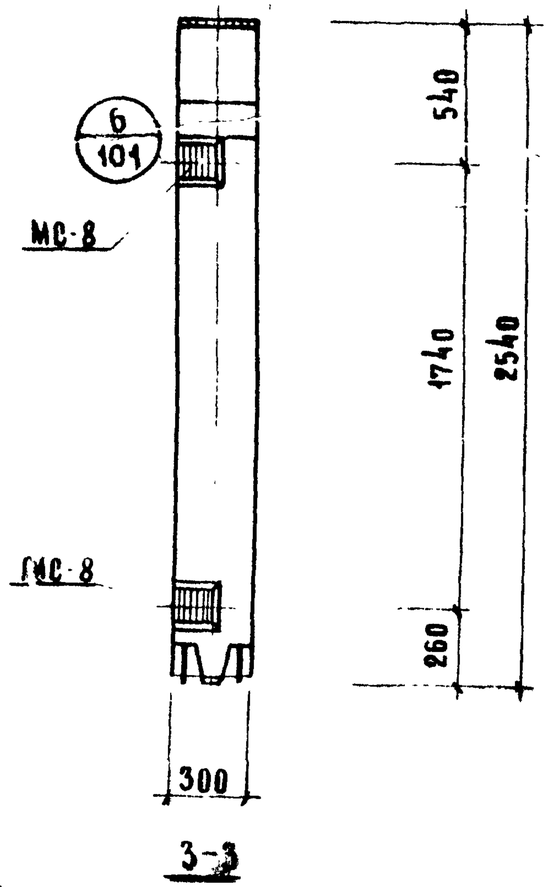

Колонны КВР-333 14-4, КВР-333-14-5

Марка колонны	Марка дополн. закладн. детали	Кол. шт.	Вес дополнительных закладных дет-лей, кг			Общий расход стали на колонну	N заготовит. черт. закладн. деталей
			одной дет.	всех дет.	итого на колонну		
КВР-333-14-1	МС-8	4	2,65	10,60	10,60	88,76	103
КВР-333-14-4 КВР-333-14-5	МС-8	4	2,65	10,60	10,60	88,76	

Примечание:

Опалубка и армирование аналогичны основным маркам колонн, приведенным в альбоме ИИ-04-2 выпуск 7

Колонна КВР-333-14-1

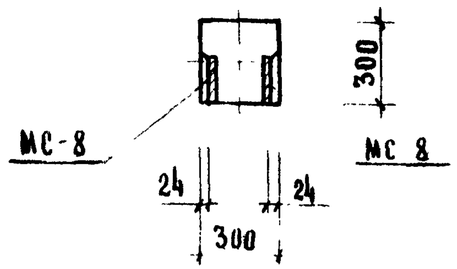

2-2

ТК	Колонны для навески стеновых панелей	Серия ИИ-04-2	
1973	Колонны КВР-333-14-1, КВР-333-14-4, КВР-333-14-5	Выпуск 12 часть I	Лист 1

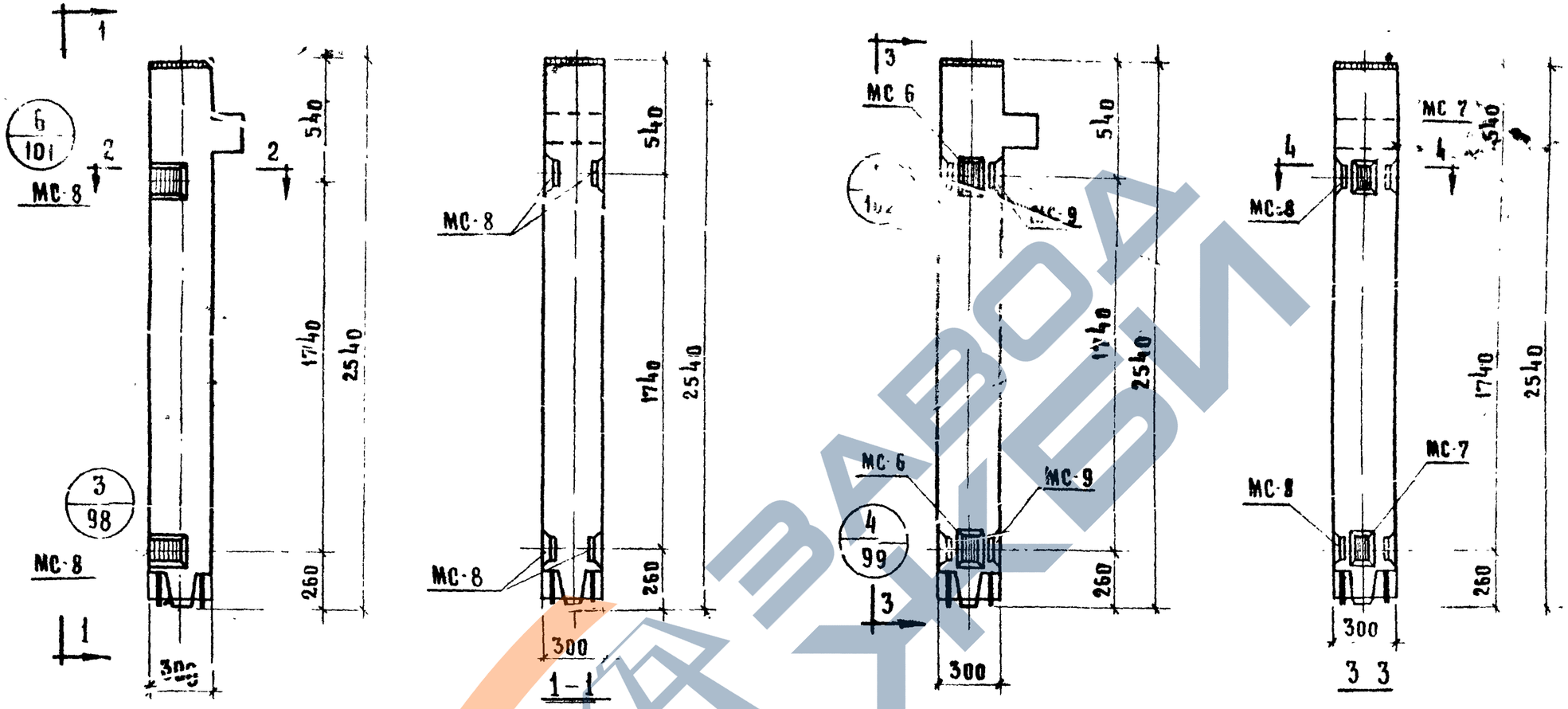

Колонна КВК-333-14-1

Колонна КВК-333-14-1у

Марка колонны		Кол шт	Вес доводки закладных деталей, кг: одной дет	всех дет.	итого на колонну	Общий расход стали на колонну	Изготовит черт закладных деталей
КВК-333-14-1	МС-8	4	2,65	10.60	10.60	82,63	103
КВК-333-14-1у	МС-6	2	2,07	4,14	18.88	90,91	103
	МС-7	2	2,07	4,14			
	МС-8	2	2,65	5.30			
	МС-9	2	2,65	5.30			

Примечание:

Опалубка и армирование аналогичны основным маркам колонн, приведенным в альбоме ИИ-04-2 выпуск 7.

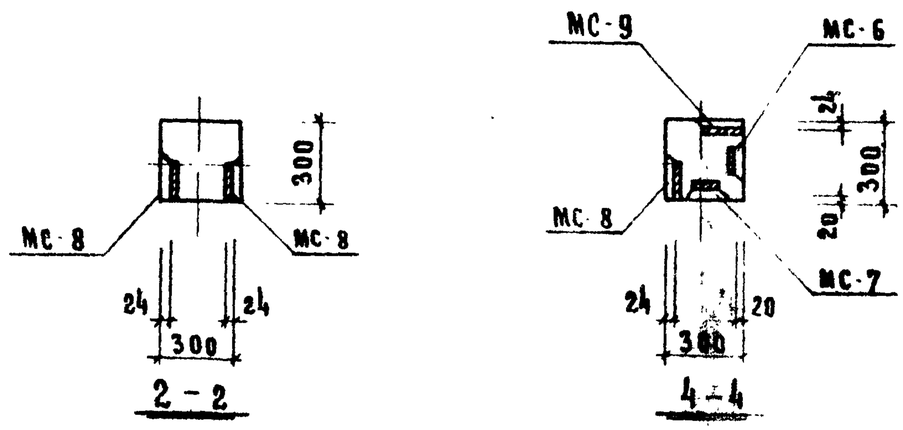

ТК	Колонны для навески стеновых панелей	Серия ИИ 04 2	
1973	Колонны КВК-333-14-1, КВК-333-14 1у	Выпуск 12 часть I	Лист 2

https://zavodjbi.com/

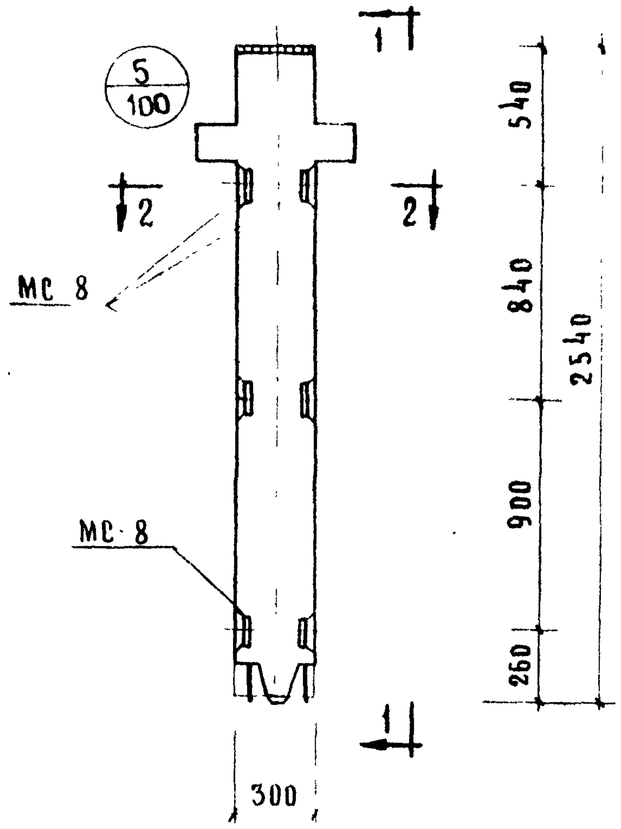

Колонна КВР-333-14-2

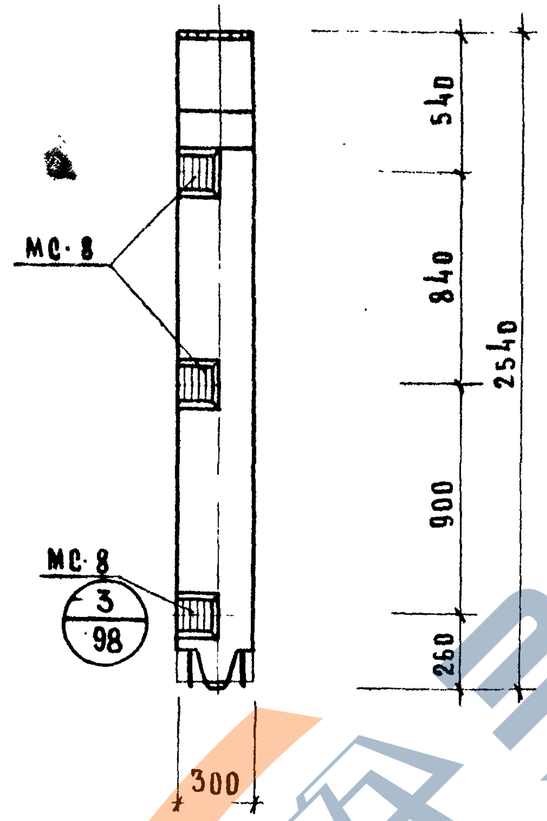

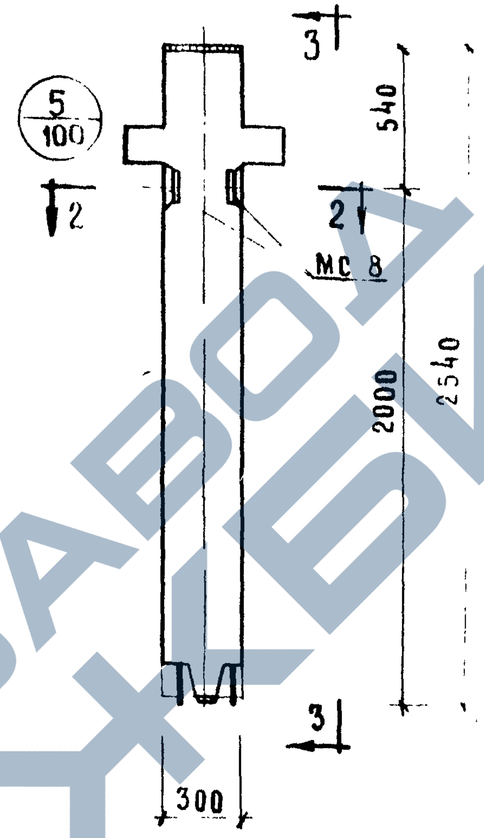

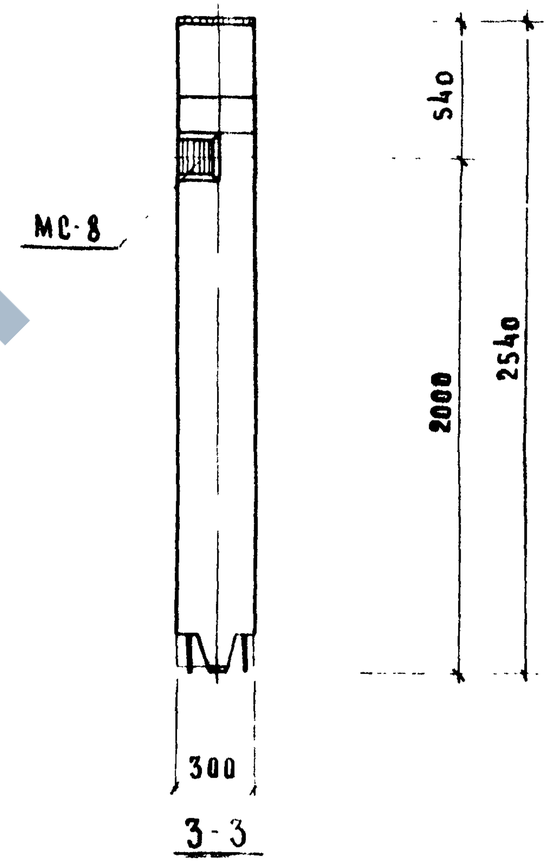

Колонна КВР-333-14-3

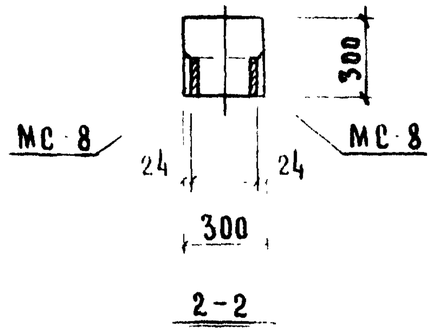

Марка колонны	Марка дополн. закладн. детали	Кол. шт	Вес дополнительных закладных дет-лей, кг.			Общий расход стали на колонну	Изготовит. черт. закладн. дет.
			одной дет.	всех дет.	итого на колонну		
КВР-333-14-2	МС-8	6	2,65	15,90	15,90	94.06	103
КВР-333-14-3	МС-8	2	2,65	5,30	5,30	83,46	

Примечание

Опалубка и армирование аналогичны основным маркам колонн, приведенным в альбоме ИИ 04-2 выпуск 7.

ТК	Колонны для навески стеновых панелей	Серия ИИ-04-2	
1973	Колонны КВР-333-14-2, КВР-333-14-3	Выпуск 12 часть I	Лист 3

ЗАВОД ЖБИ

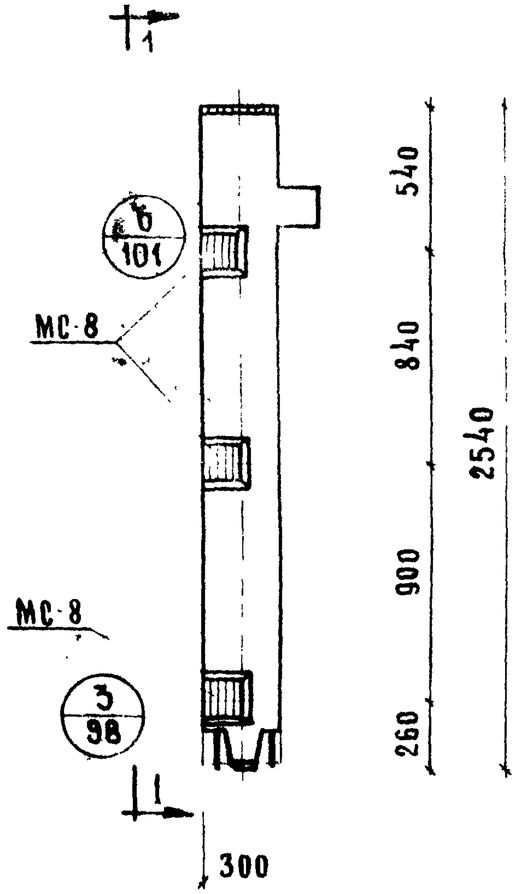

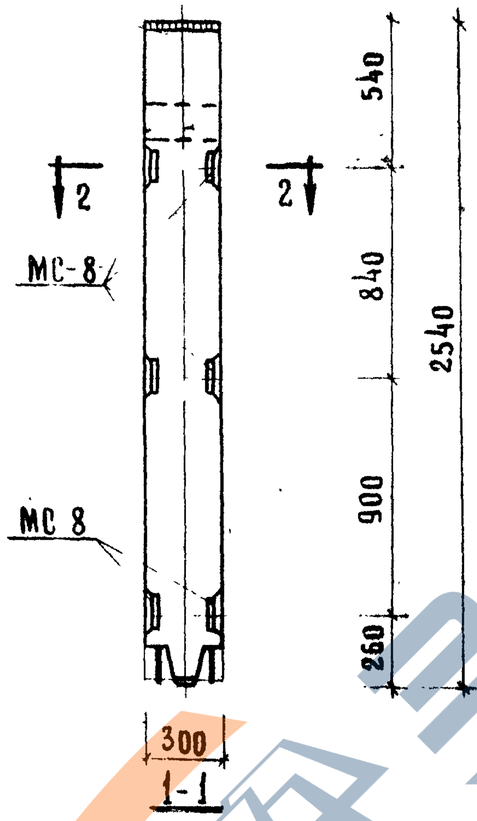

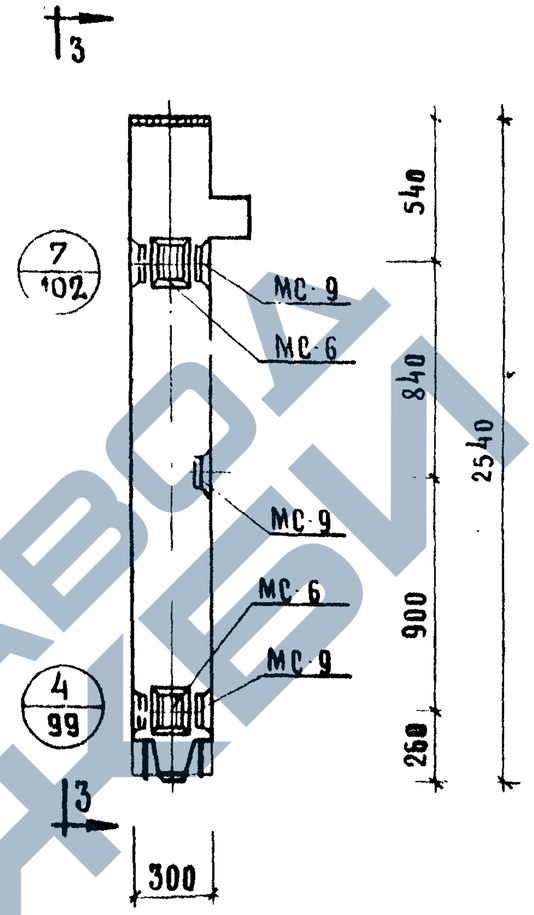

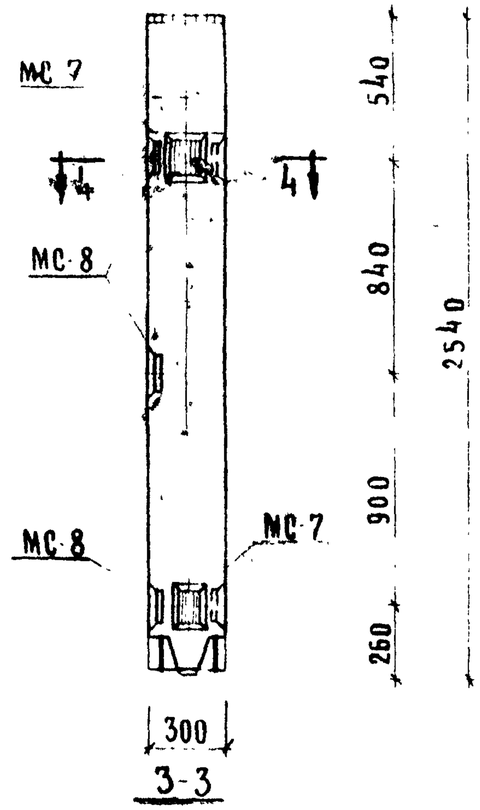

Колонна КВК-333 14-2

Колонна КВК-333-14-2у

Марка колонны	Марка дополнит закладн деталей	Кол шт	Вес дополнительных закладных дет-лей, кг: одной дет	всех дет	итого на колонну	Общий расход стали на колонну	№ заготовит черт. заклад дет
КВК-333-14 2у	МС-6	2	2,07	4,14	24,18	96,21	103
	МС-7	2	2,07	4,14			
	МС-8	3	2,65	7,95			
	МС 9	3	2,65	7,95			
КВК-333-14 2	МС 8	6	2,65	15,90	15,90	87,93	103

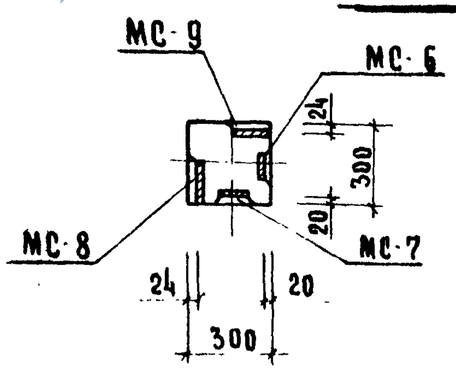

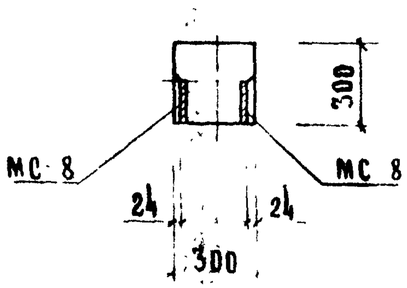

Примечание:

Опалубка и армирование аналогичны основным маркам колонн, приведенным в альбоме ИИ-04 2 выпуск 7.

ТК	Колонны для навески стеновых панелей	Серия ИИ 04-2	
1973	Колонны КВК-333-14-2, КВК-333-14-2у	Выпуск 12 часть I	Лист 4

https://zavodgbi.com/

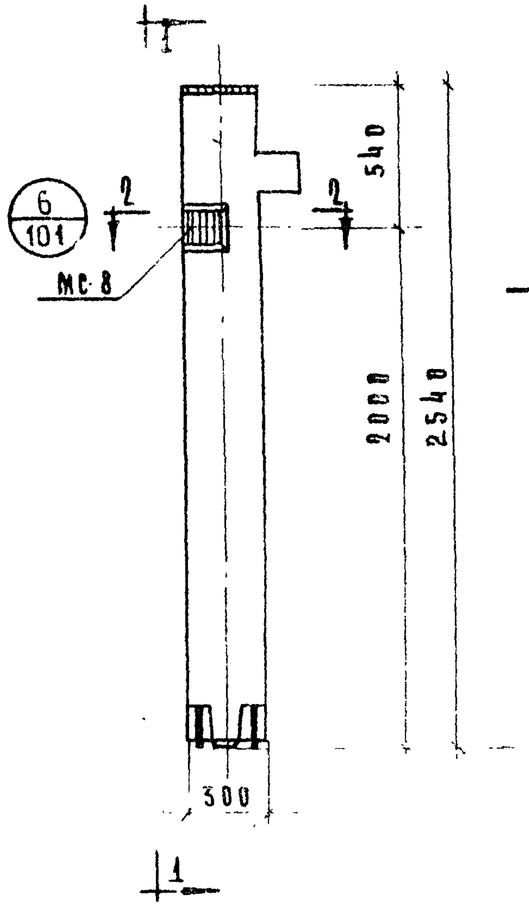

Колонна КВК-333-14-3

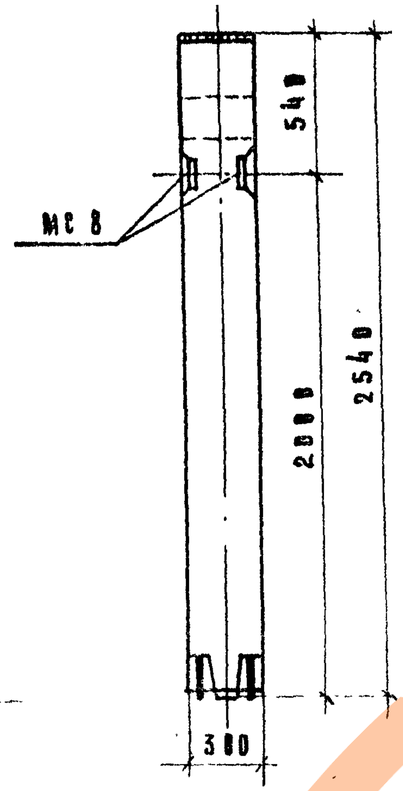

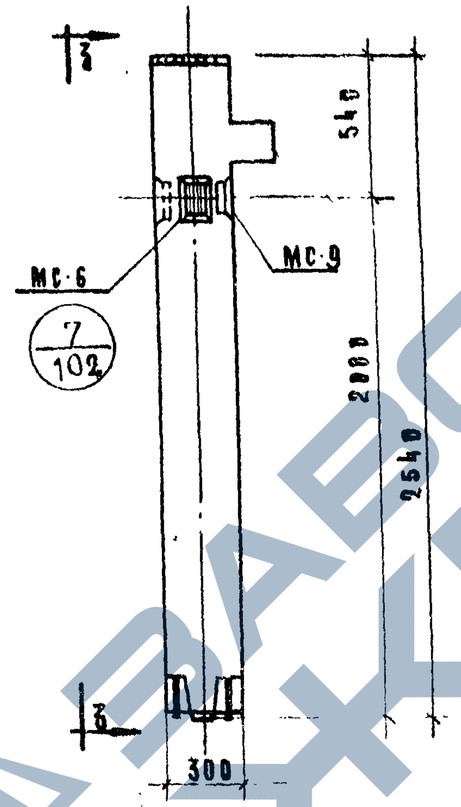

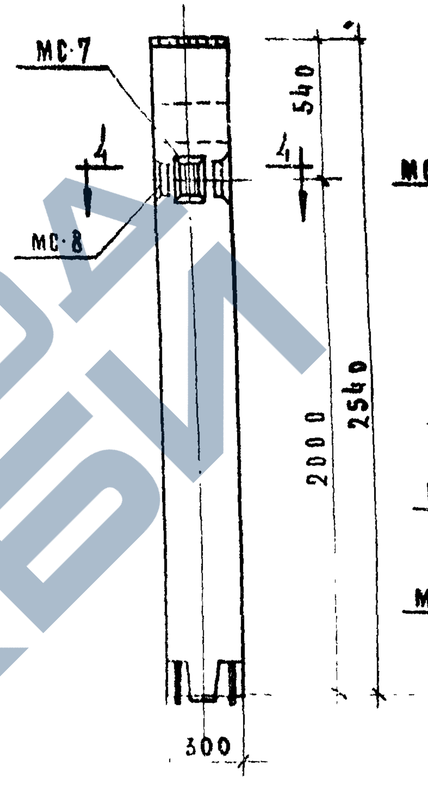

Колонна КВК-333-14-3у

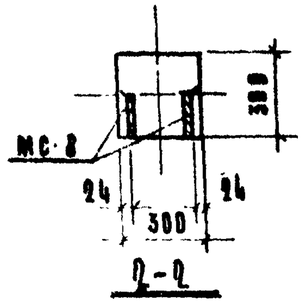

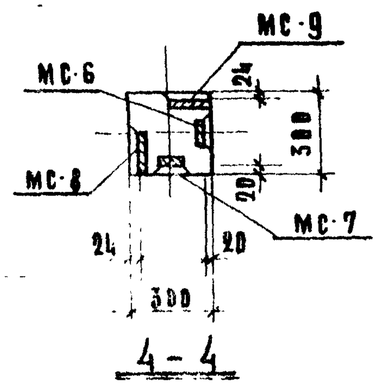

Марка колонны	Марка дополнит. закладн. детали	Кол. шт.	Вес дополнительных закладных деталей: одной детали	всех деталей	на колонну	Общий расход стали на колонну	№ заготов. черт. закладн. деталей
КВК-333-14-3	МС-8	2	2,65	5,30	5,30	77,33	103
КВК-333-14-3у	МС-6	1	2,07	2,07	9,44	81,47	103
	МС-7	1	2,07	2,07			
	МС-8	1	2,65	2,65			
	МС-9	1	2,65	2,65			

Примечание:

Опалубка и армирование аналогичны основным маркам колонн, приведенным в альбоме ИИ-04-2 выпуск 7.

ТК	Колонны для навески стеновых панелей	Серия ИИ-04-2	
1973	Колонны КВК-333-14-3, КВК-333-14-3у	Выпуск 12 часть I	Лист 5

ЗАВОД ЖБИ

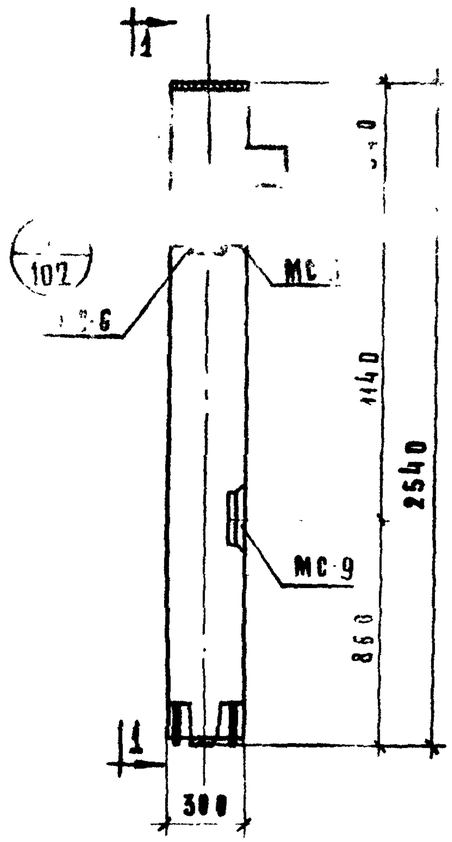

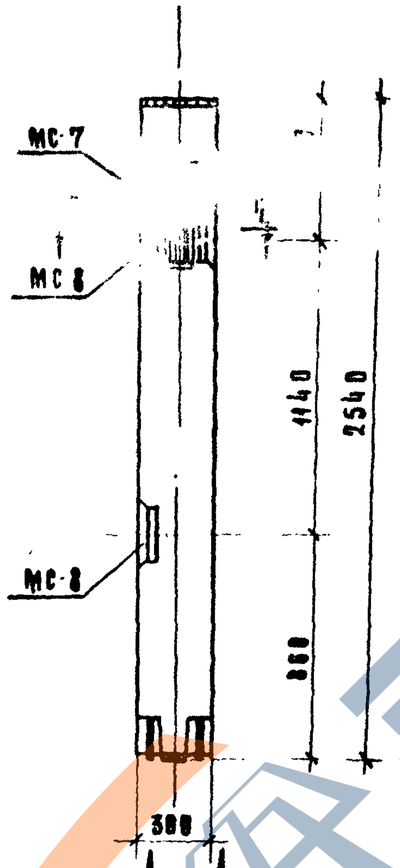

Колонна КВК-333-14-4у

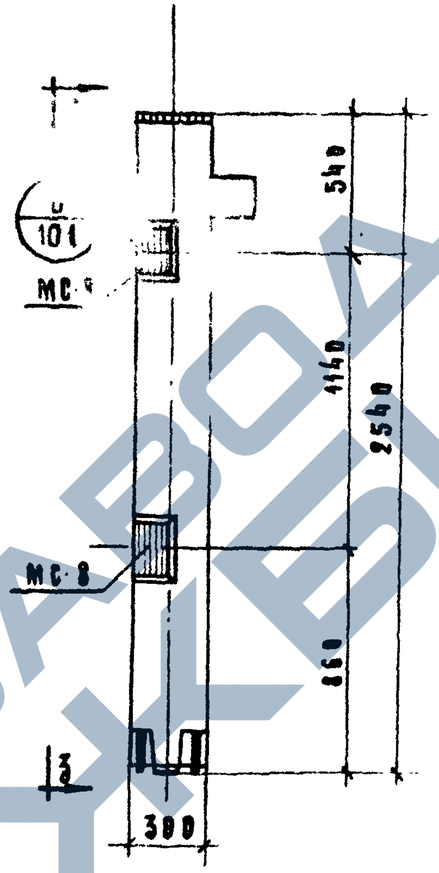

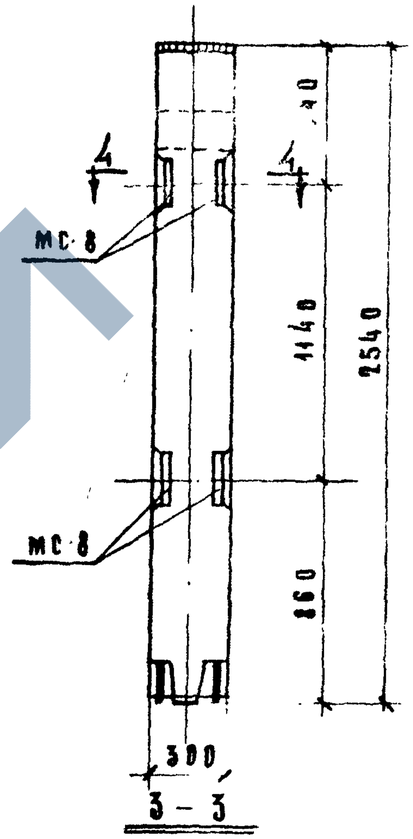

Колонны КВК-333-14-4, КВК-333-14-5

Марка колонны	Марка дополнит. закладн. деталей	Кол. шт.	Вес дополн. закл. деталей, кг: одной дет.	всех дет.	итого на колонну	Общий расход стали на колонну	№ чертеж. закладн. деталей
КВК-333-14-4у	МС-8	2	2,65	5,30	14,74	86,77	103
	МС-9	2	2,65	5,30			
	МС-6	1	2,07	2,07			
	МС-7	1	2,07	2,07			
КВК-333-14-4 КВК-333-14-5	МС-8	4	2,65	10,60	10,60	82,63	103

Примечание:

Вплавка и армирование аналогичны основным маркам колонн, приведенным в альбоме ИИ-14-2 выпуск 7.

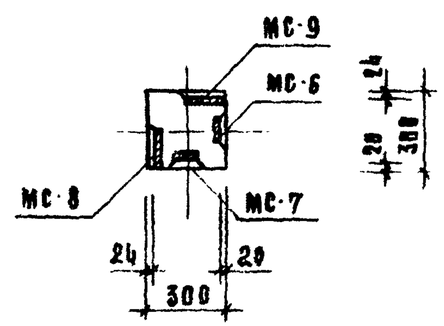

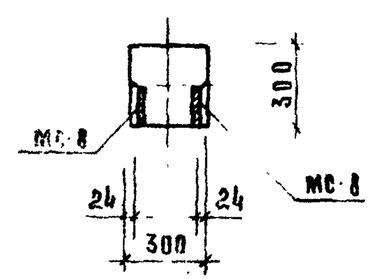

ТК	Колонны для навески стеновых панелей	Серия ИИ-14-2	
1973	Колонны КВК-333-14-4у, КВК-333-14-4, КВК-333-14-5	Выпуск 12 часть I	Лист 6

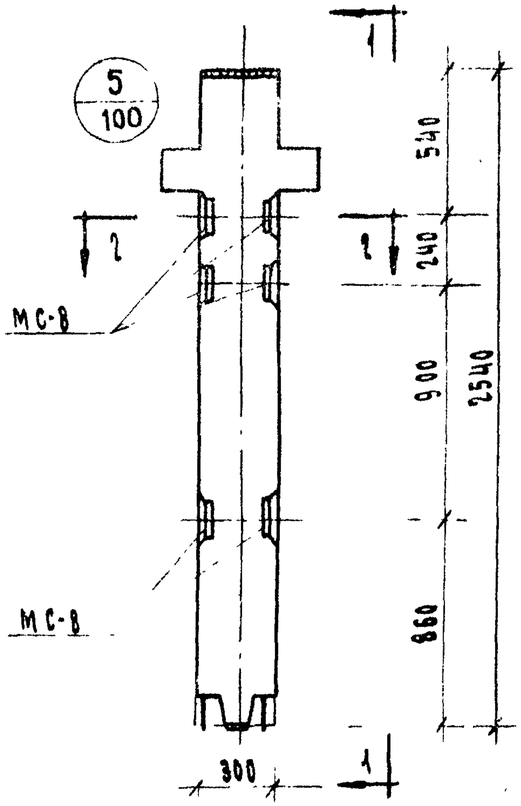

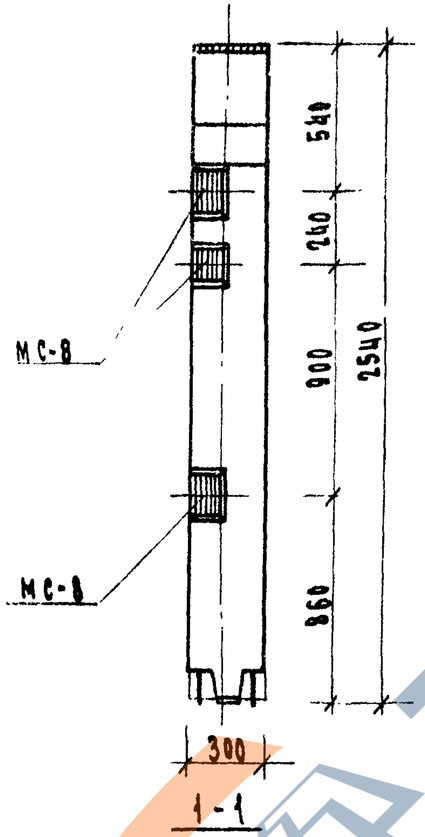

КОЛОННА КВР-333-14-6

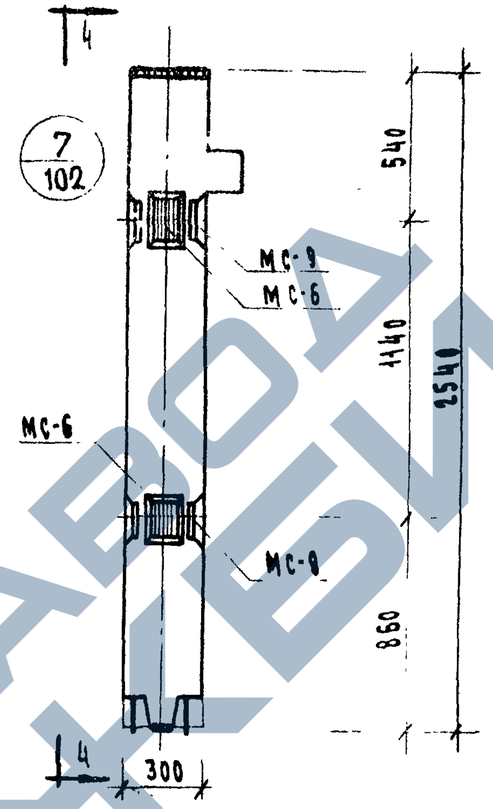

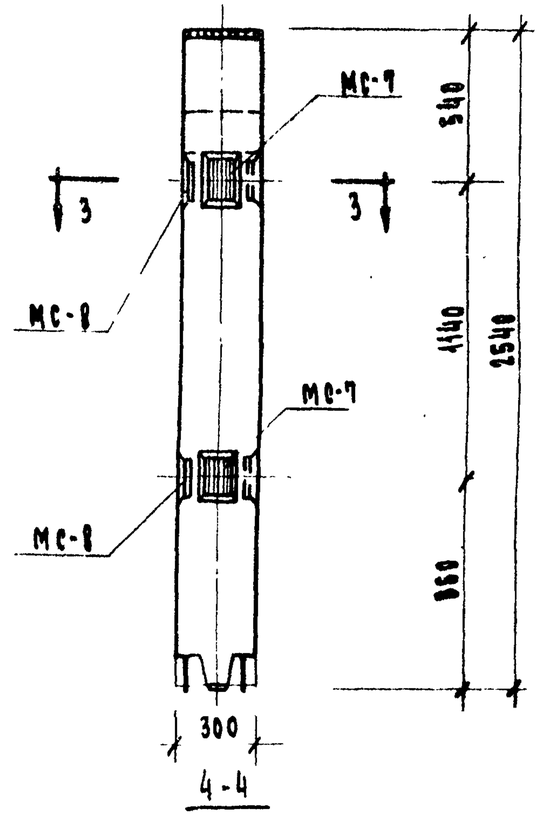

КОЛОННА КВК-333-14-5У

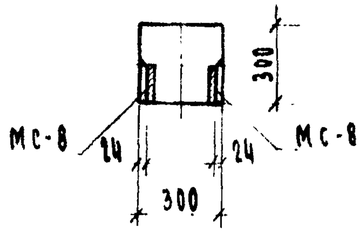

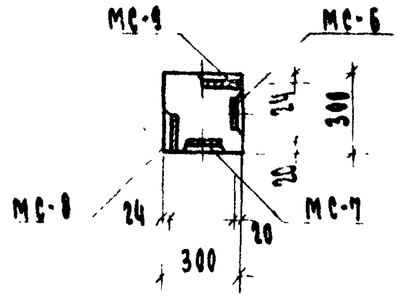

МАРКА ИЗДЕЛИЯ	МАРКА ДОПОЛН. ЗАКЛАДН. ДЕТАЛИ	КОЛ-ВО ШТУК	ВЕС ДОПОЛНИТЕЛЬНЫХ ЗАКЛАДНЫХ ДЕТАЛЕЙ, КГ.			ОБЩИЙ РАСХОД СТАЛИ НА КОЛОННУ	N ЗАГОТ. ЧЕРТЕЖА ЗАКЛАД. ДЕТАЛЕЙ
			ОДНОЙ ДЕТ.	ВСЕХ ДЕТ.	ИТОГО НА КОЛОННУ		
КВР-333-14-6	МС-8	6	2.65	15.90	15.90	94.06	103
КВК-333-14-5У	МС-8	2	2.65	5.30	18.88	90.91	103
	МС-9	2	2.65	5.30			
	МС-6	2	2.07	4.14			
	МС-7	2	2.07	4.14			

ПРИМЕЧАНИЕ:

ОПАЛУБКА И АРМИРОВАНИЕ АНАЛОГИЧНЫ ОСНОВНЫМ МАРКАМ КОЛОНН, ПРИВЕДЕННЫМ В АЛЬБОМЕ ИИ-04-2 ВЫПУСК 7

ТК	КОЛОННЫ ДЛЯ НАВЕСКИ СТЕНОВЫХ ПАНЕЛЕЙ	СЕРИЯ ИИ-04-2	
1973	КОЛОННА КВР-333-14-6; КВК-333-14-5У	ВЫПУСК 13 ЧАСТЬ I	ЛИСТ 7

https://zavodgbi.com/
ЗАВОД ЖБИ

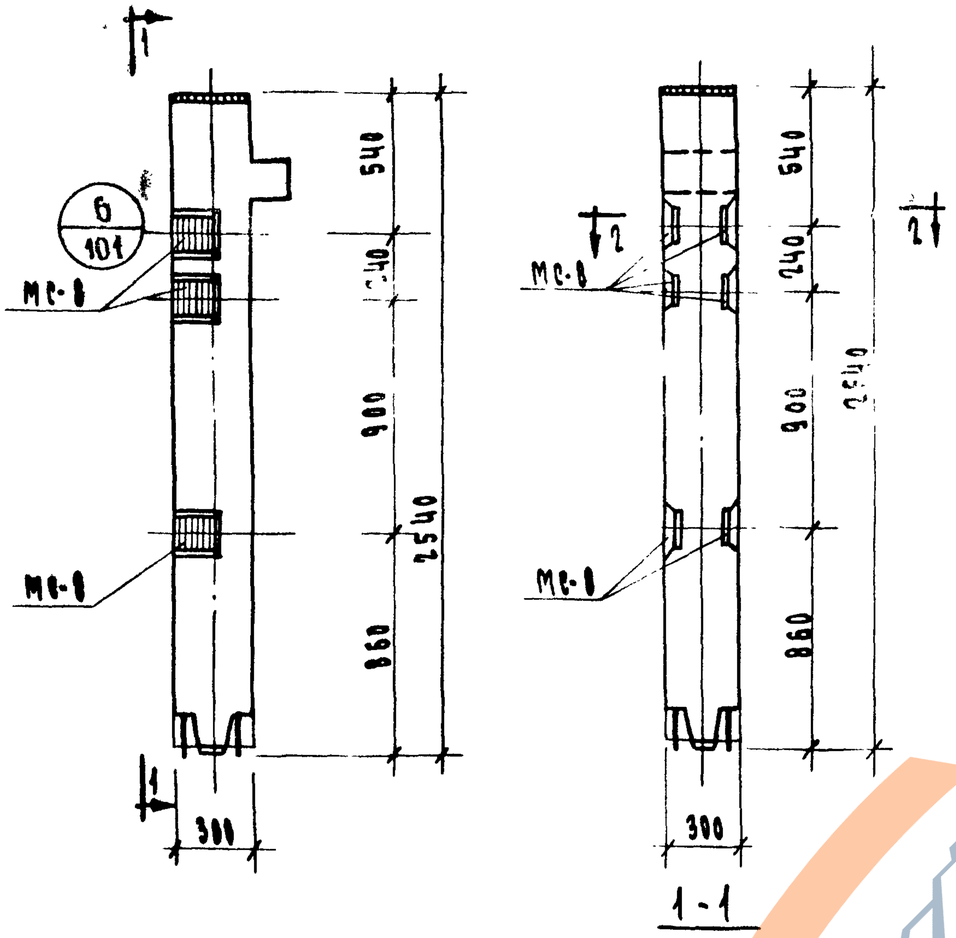

Колонна КВК-333-14-6

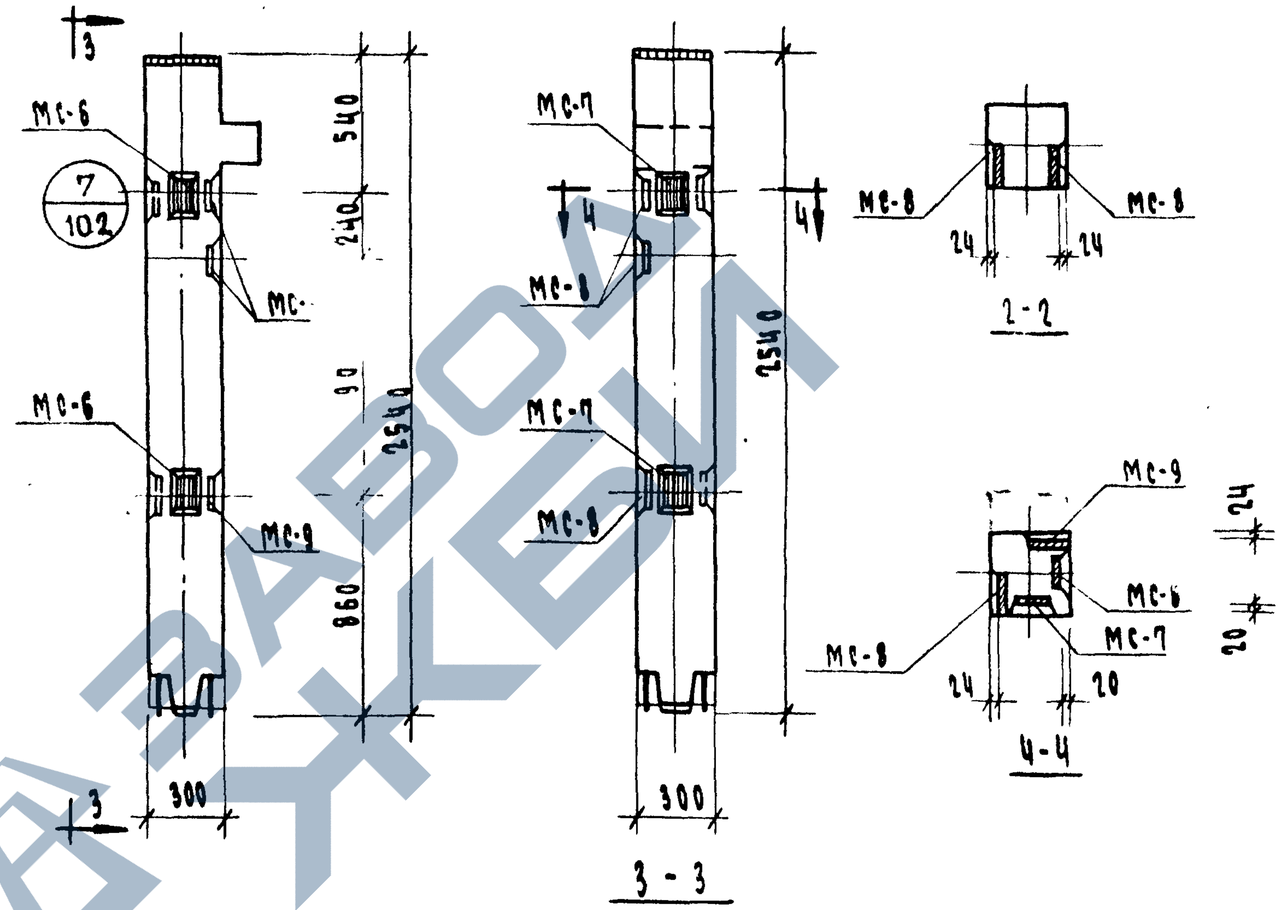

Колонна КВК-333-14-6У

Марка колонны	Марка доп. закладн. детали	Кол. шт.	Вес дополнительных закладных дет-лей, кг.			Общий расход стали на колонну	Из заготовит. черт. закладн. деталей
			одной дет.	всех дет.	итого на колонну		
КВК-333-14-6	МС-8	6	2,65	15.90	15.90	87.93	103
КВК-333-14-6У	МС-6	2	2.07	4.14	24,18	96,21	103
	МС-7	2	2.07	4,14			
	МС-8	3	2,65	7.95			
	МС-9	3	2.65	7,95			

Примечание:

Опалубка и армирование аналогичны основным маркам колонн, приведенным в альбоме ИИ-04-2 выпуск 7.

ТК	Колонны для навески стеновых панелей	Серия ИИ-04-2	
1973	Колонны КВК-333-14-6; КВК-333-14-6У.	Выпуск 2 часть I	Лист 8

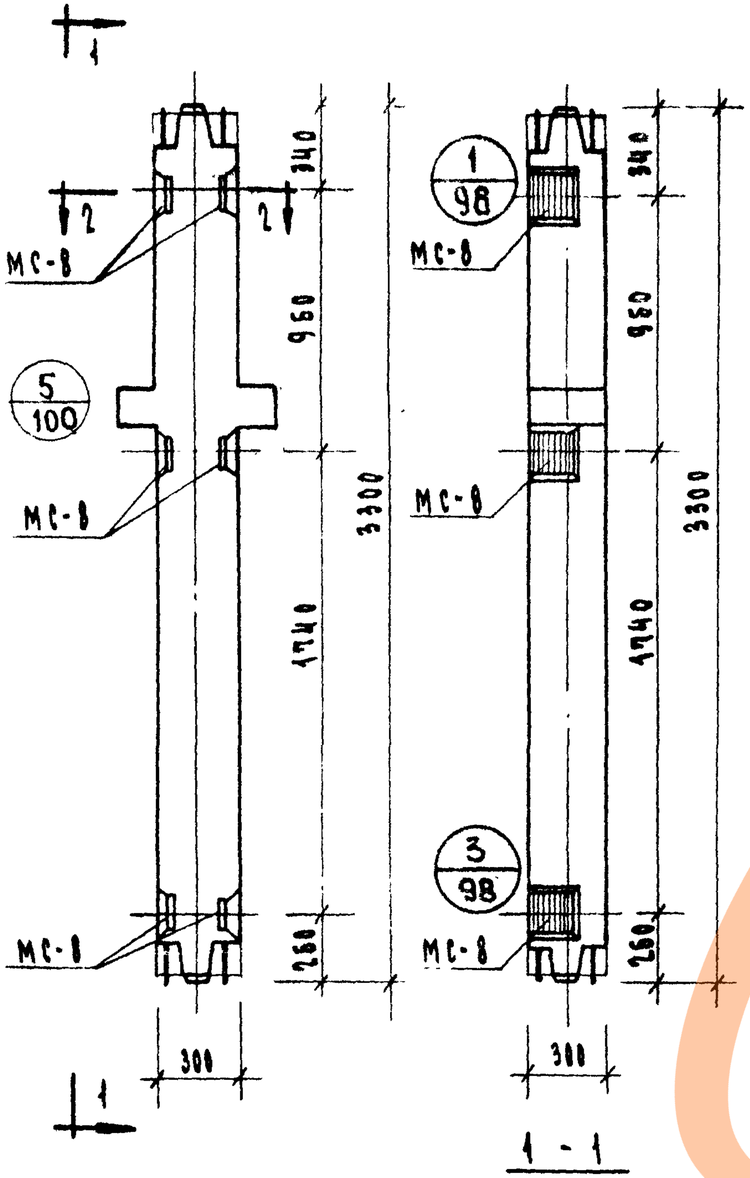

Колонны КСР-333-14-1, КСР-333-17-1

КСР-333-23-1

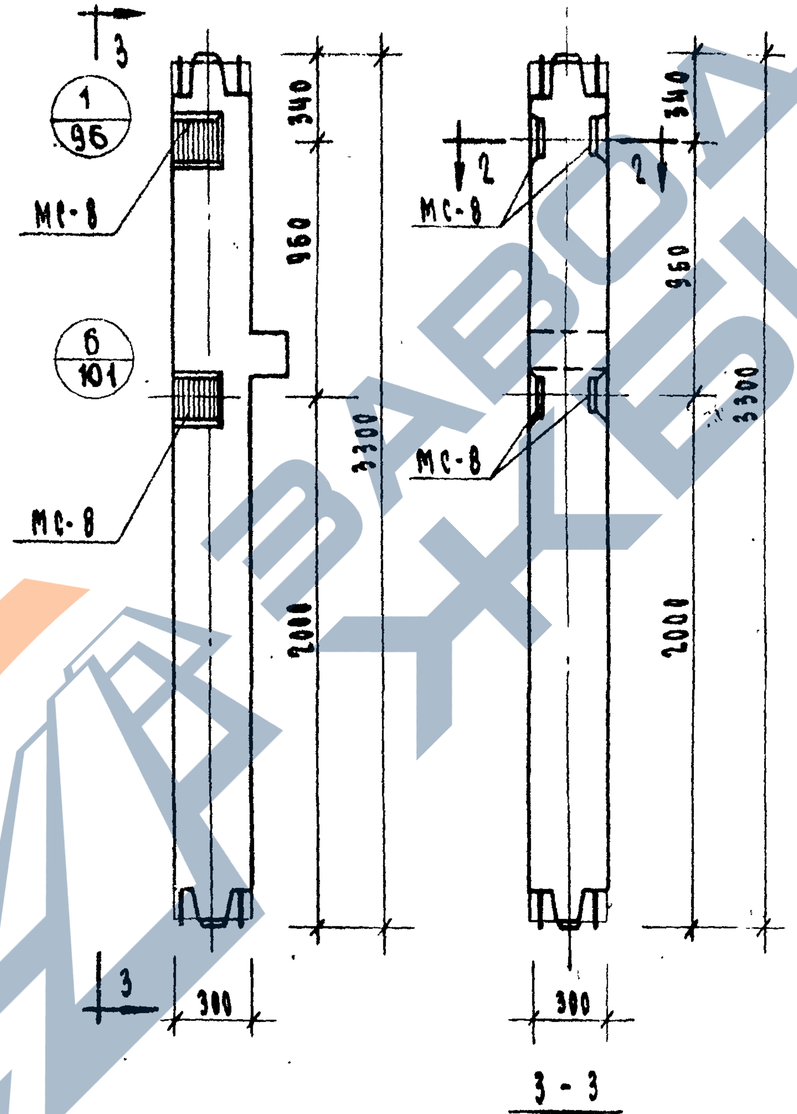

Колонны КСК-333-14-3, КСК-333-17-3

КСК-333-23-3

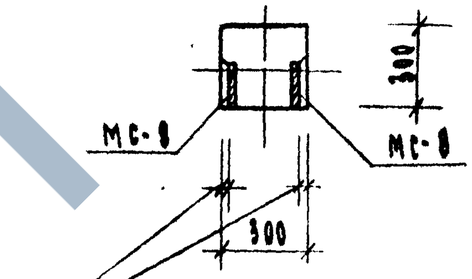

24 - для КСР-333-14-1, КСР-333-17-1, КСК-333-14-3, КСК-333-17-3
17 - для КСР-333-23-1, КСК-333-23-3

2 - 2

Марка колонны	Марка основных закладных деталей	Кол. шт.	Вес одной закладн. дет., кг. одной дет.	всех дет.	итого на колонну	Расход стали на колонну	Расход бетона на колонну
КСР-333-14-1	МС-8	6	2,65	15.90	15.90	88,72	103
КСР-333-17-1						88,72	
КСР-333-23-1						149,12	
КСК-333-14-3	МС-8	4	2,65	10,60	10,60	~~77,29~~	103
КСК-333-17-3						77,29	
КСК-333-23-3						137,69	

Примечание:

Опалубка и армирование аналогичны основным маркам колонн, приведенным в альбоме ИИ-04-2 выпуск 7.

ТК	Колонны для навески стеновых панелей	Серия ИИ-04-9
1973	Колонны КСР-333-14-1, КСР-333-17-1, КСК-333-14-3, КСК-333-17-3	

https://zavodjbi.com/

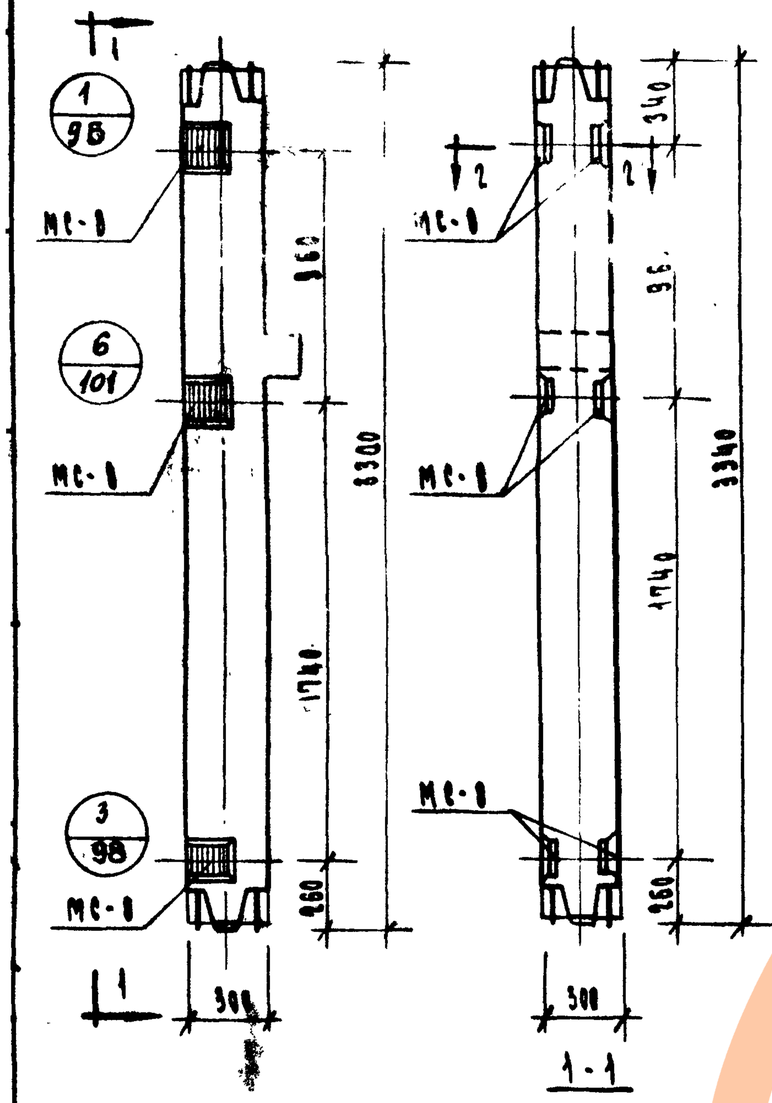

Колонны КСК-333-14-1, КСК-333-17-1, КСК-333-23-1

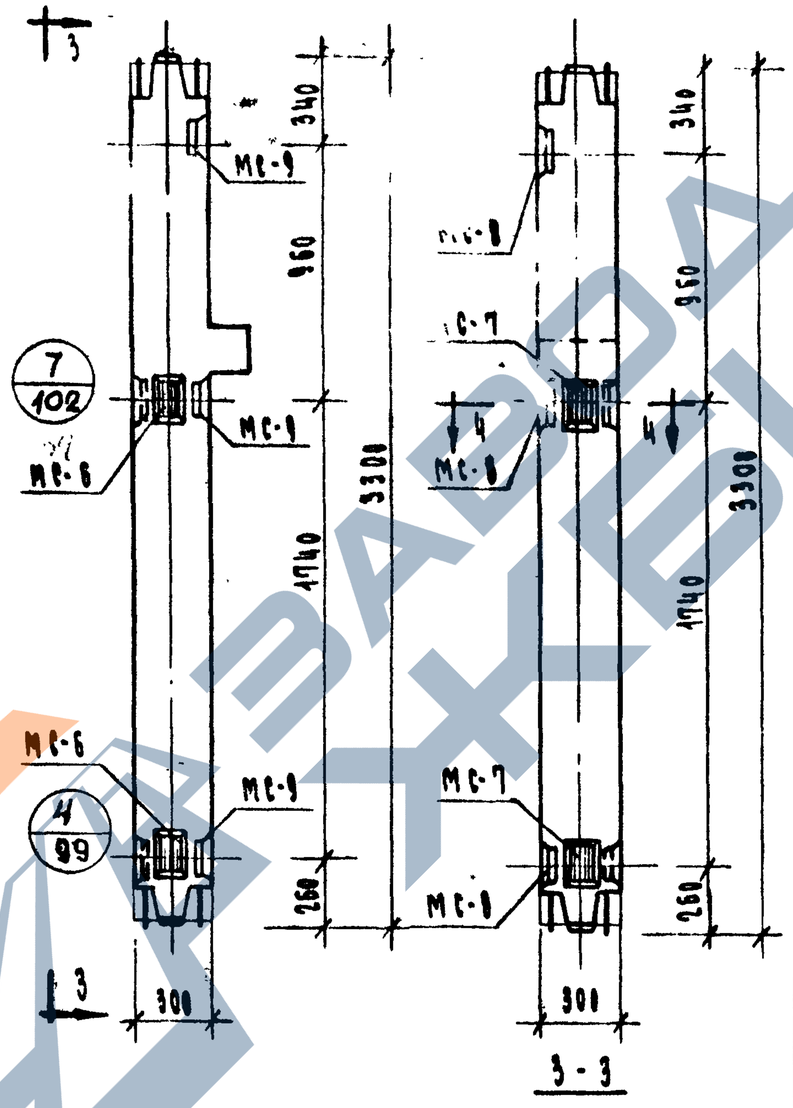

Колонны КСК-333-14-1У, КСК-333-17-1У, КСК-333-23-1У

Марка колонны	Марка дополн. закладн. детали	Кол. шт.	Вес дополнит. закладн. дет. кг.			Расход стали на колонну	Расход бетона на колонну
			одной дет.	всех дет.	на колонну		
КСК-333-14-1	МС-8	6	2,65	15,90	16,90	82,59	103
КСК-333-17-1						82,59	
КСК-333-23-1						142,99	
КСК-333-14-1У	МС-6	2	2,07	4,14	24,18	90,87	103
	МС-7	2	2,07	4,14			
	МС-8	3	2,65	7,95			
	МС-9	3	2,65	7,95			
КСК-333-17-1У	МС-6	2	2,07	4,14	24,18	90,87	103
	МС-7	2	2,07	4,14			
	МС-8	3	2,65	7,95			
	МС-9	3	2,65	7,95			
КСК-333-23-1У	МС-6	2	2,07	4,14	24,18	151,27	103
	МС-7	2	2,07	4,14			
	МС-8	3	2,65	7,95			
	МС-9	3	2,65	7,95			

Примечание:

Опалубка и армирование аналогичны основным маркам колонн, приведенным в альбоме ИИ-04-2 выпуск 7.

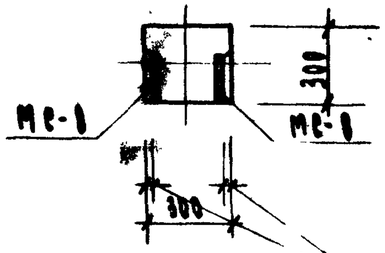

24-для КСК-333-14-1, КСК-333-17-1,
17-для КСК-333-23-1

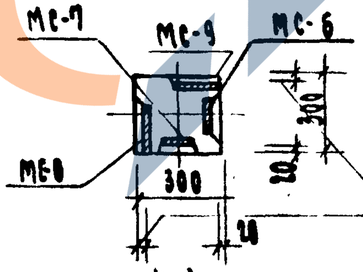

24-для КСК-333-14-1У, КСК-333-17-1У
17-для КСК-333-23-1У.

ТК	Колонны для навески стеновых панелей	Серия ИИ-04-2
1973	Колонны КСК-333-14-1, КСК-333-17-1, КСК-333-23-1, КСК-333-14-1У, КСК-333-17-1У, КСК-333-23-1У	Выпуск 1 часть I; Лист 10

ЗАВОД ЖБИ

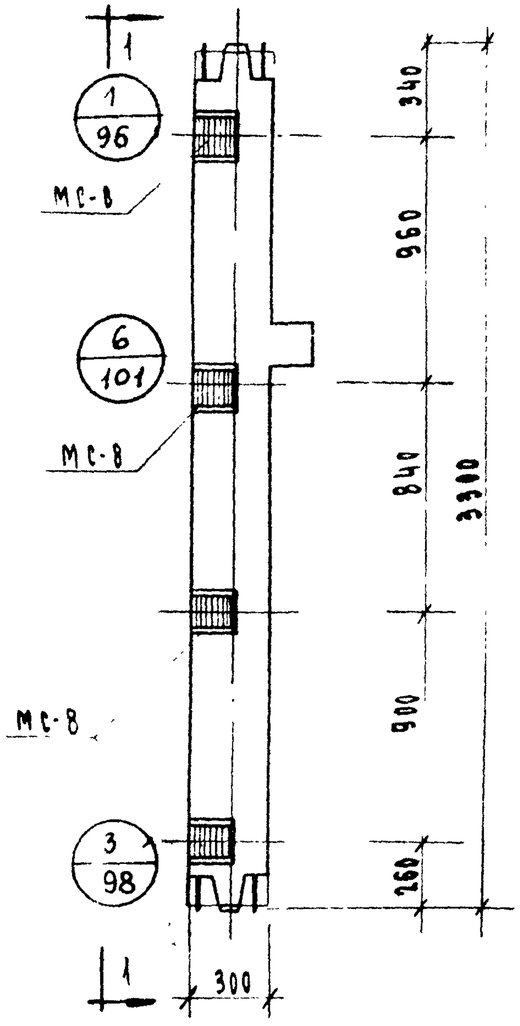

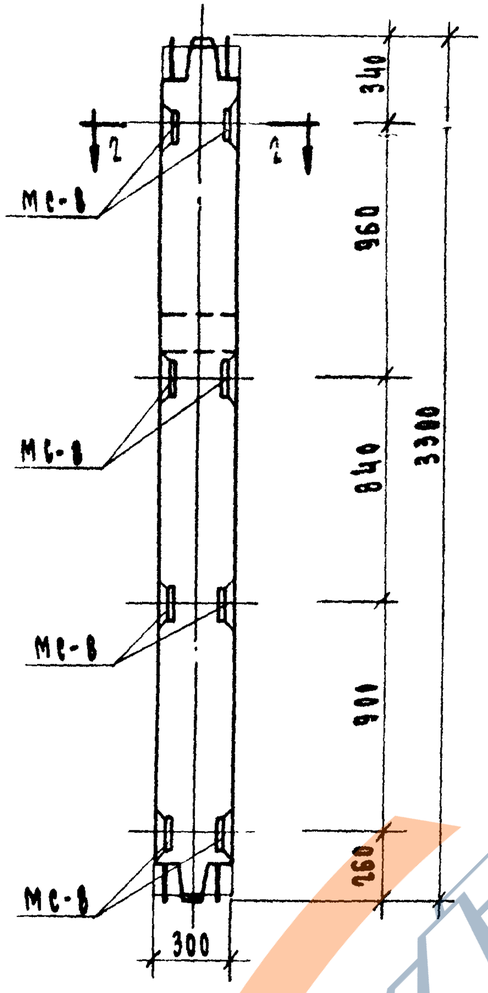

1-1

КСК-333-14-2, КСК-333-17-2, КСК-333-23-2

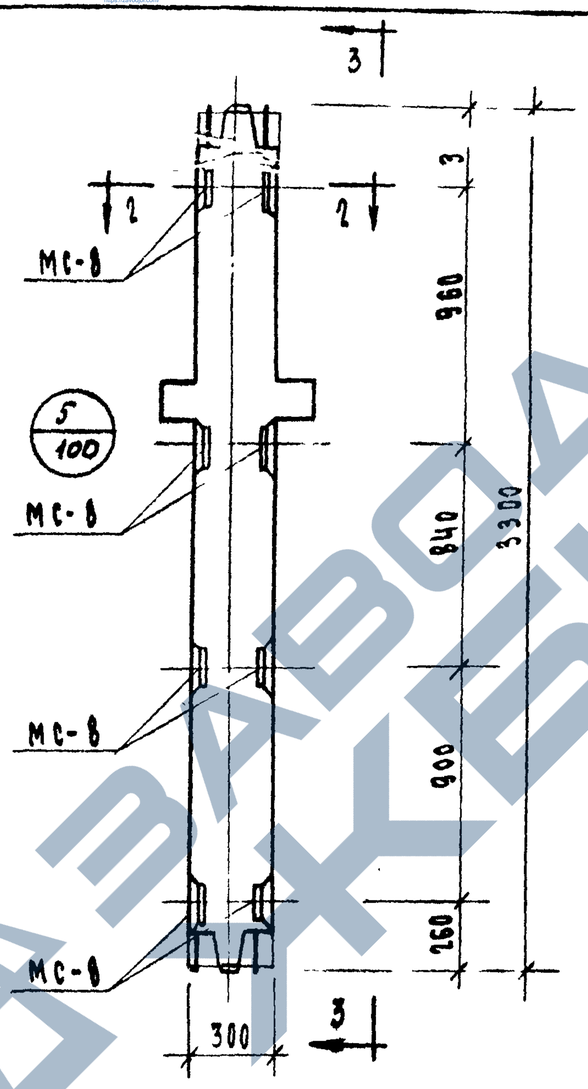

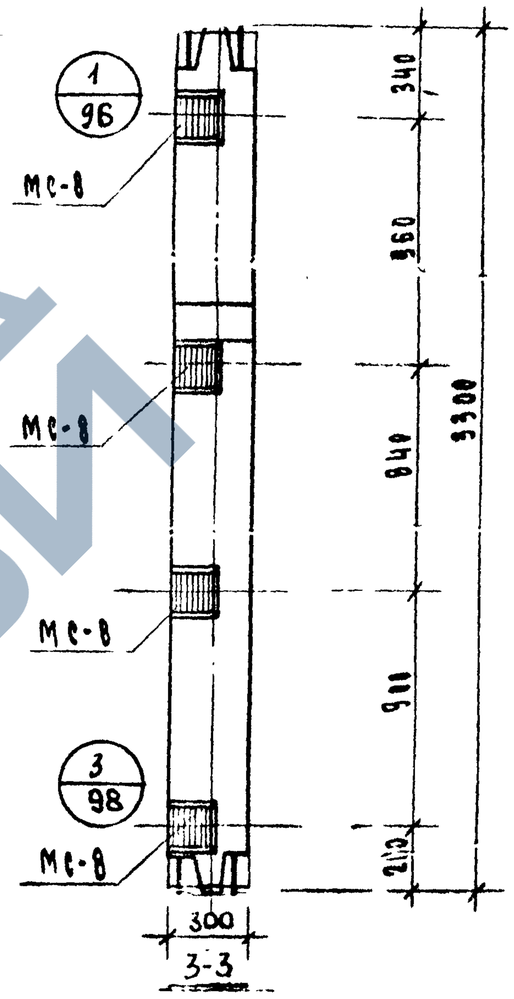

3-3

КСР-333-14-2, КСР-333-17-2, КСР-333-23-2.

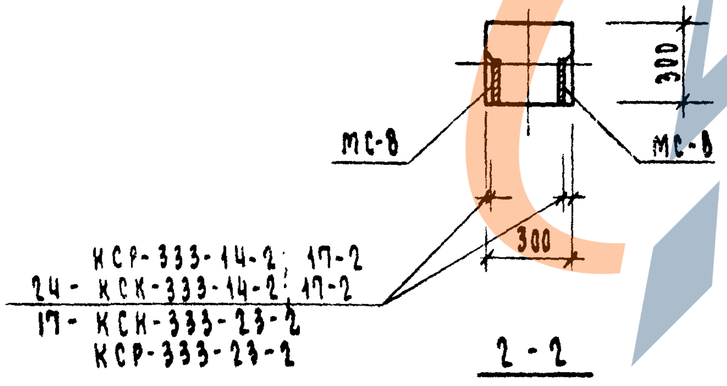

2-2

МАРКА КОЛОННЫ	МАРКА ДОПОЛН. ЗАКЛАДН. ДЕТАЛИ	КОЛ. ШТ.	ВЕС ДОПОЛНИТЕЛЬНЫХ ЗАКЛАДНЫХ ДЕТАЛЕЙ, КГ			ОБЩИЙ РАСХОД СТАЛИ НА КОЛОННУ	ИЗГОТ. ЧЕРТ. ЗАКЛАД. ДЕТ.
			ОДНОЙ ДЕТ.	ВСЕХ ДЕТ.	ИТОГО НА КОЛОННУ		
КСК-333-14-2	МС 8	8	2.65	21.20	21.20	87.89	103
КСК-333-17-2						87.89	
КСК-333-23-2						148.29	
КСР-333-14-2						94.02	
КСР-333-17-2						94.02	
КСР-333-23-2						154.42	

ПРИМЕЧАНИЕ:

Опалубка и армирование аналогичны основным маркам колонн, приведенным в альбоме ИИ-04-2 выпуск 7

ТК	Колонны для навески стеновых панелей.	Серия ИИ-04-2	
1973	Колонны: КСК-333-14-2; КСК-333-17-2; КСК-333-23-2; КСР-333-14-2; КСР-333-17-2; КСР-333-23-2	Выпуск 12 часть I	Лист 11

ЗАВОД ЖБИ

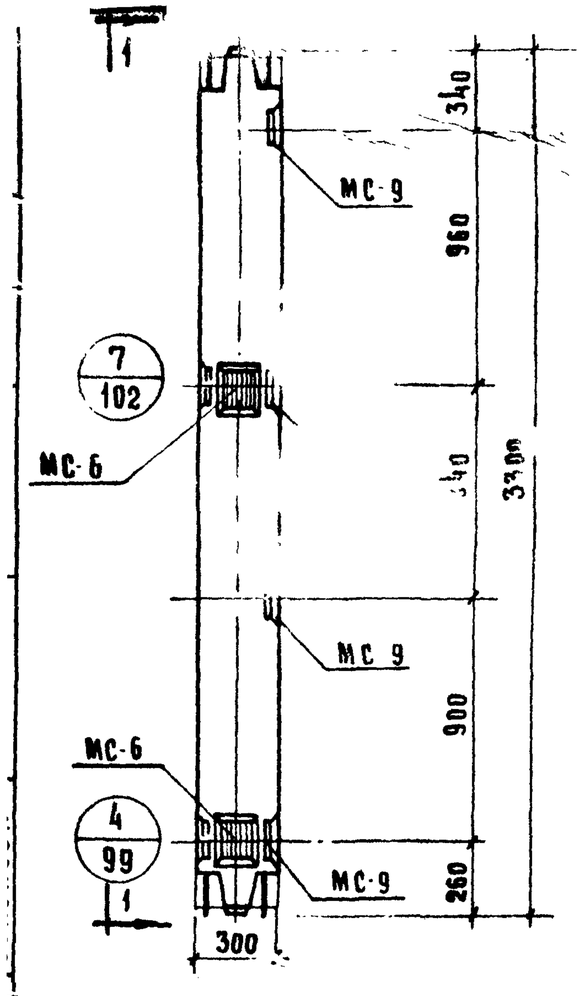

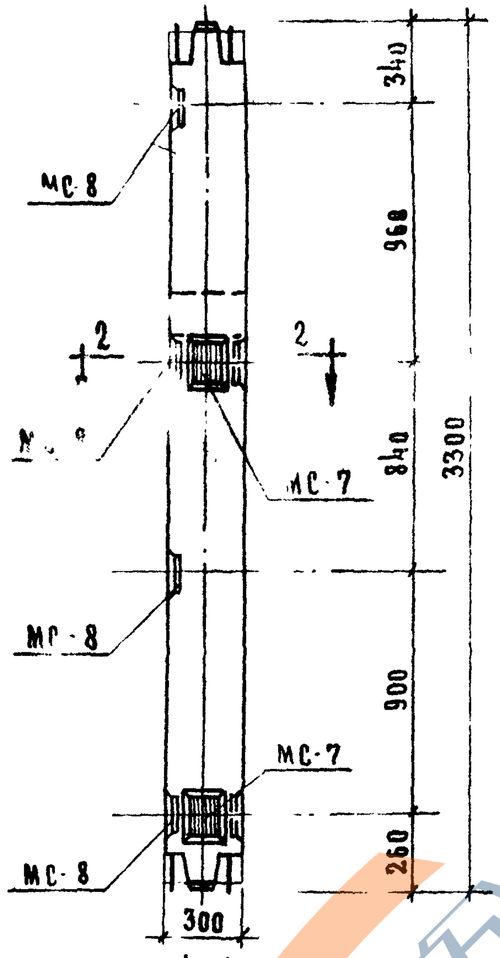

1–1

КОЛОННЫ КСК-333-14-2У, КСК-333-17-2У, КСК-333-23-2У

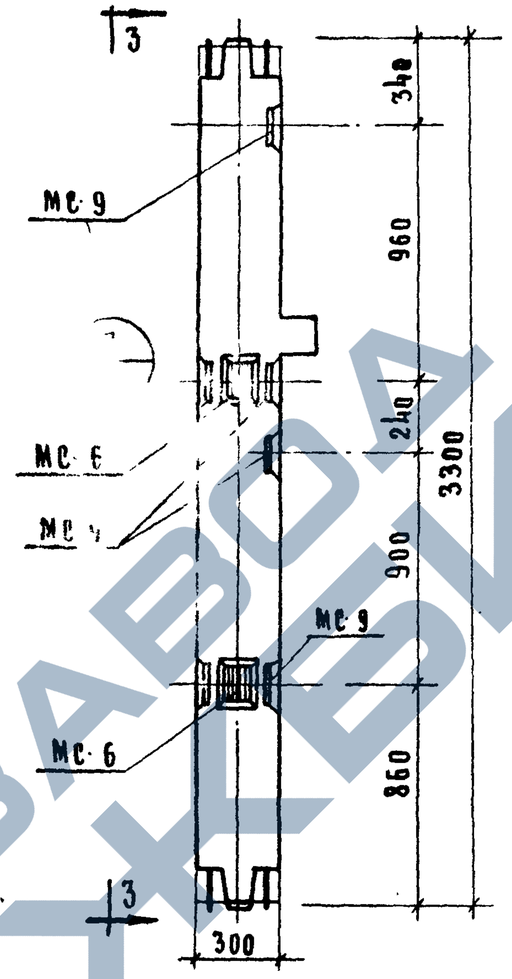

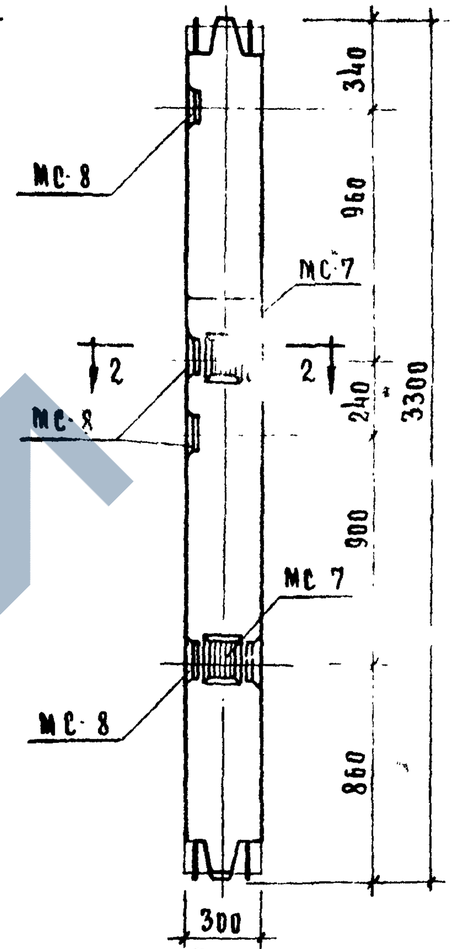

3–3

КОЛОННЫ КСК-333-14-6У, КСК-333-17-6У; КСК-333-23-6У

МАРКА КОЛОННЫ	МАРКА ДОПОЛН. ЗАКЛАДН. ДЕТАЛИ	КОЛ. ШТ.	ВЕС ДОПОЛНИТЕЛЬНЫХ ЗАКЛАДНЫХ ДЕТАЛЕЙ, КГ.			ОБЩИЙ РАСХОД СТАЛИ НА КОЛОННУ	ИЗ ЗАГОТОВИТ. ЧЕРТ ЗАКЛАД. ДЕТ.
			ОДНОЙ ДЕТ	ВСЕХ ДЕТ.	ИТОГО НА КОЛОННУ.		
КСК-333-14-2У	МС 6	2	2.07	4.14	29.48	96.17	103
КСК-333 14-6У	МС 7	2	2.07	4.14			
КСК-333-17-2У	МС 8	4	2.65	10.60			
КСК-333-17-6У	МС 9	4	2.65	10.60			
КСК-333-23-2У	МС 6	2	2.07	4.14	29.48	156.57	103
КСК-333-23-6У	МС-7	2	2.07	4.14			
	МС-8	4	2.65	10.60			
	МС-9	4	2.65	10.60			

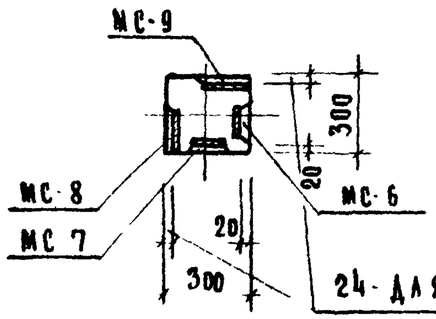

24- ДЛЯ КСК-333-14-2У; 14-6У; 17 2У, 17-6У

17- ДЛЯ КСК-333-23 2У; -23-6У.

2–2

Примечание

Опалубка и армирование аналогичны основным маркам колонн, приведенным в альбоме ИИ-04-2 выпуск 7.

ТК	КОЛОННЫ ДЛЯ НАВЕСКИ СТЕНОВЫХ ПАНЕЛЕЙ	СЕРИЯ ИИ 04-2	
1973	КОЛОННЫ КСК-333-14-2У, КСК-333-17-2У, КСК-333-23-2У, КСК-333-14-6У, КСК-333-17-6У, КСК-333-23-6У	ВЫПУСК 12 ЧАСТЬ 1	ЛИСТ 12

https://zavodjbi.com/

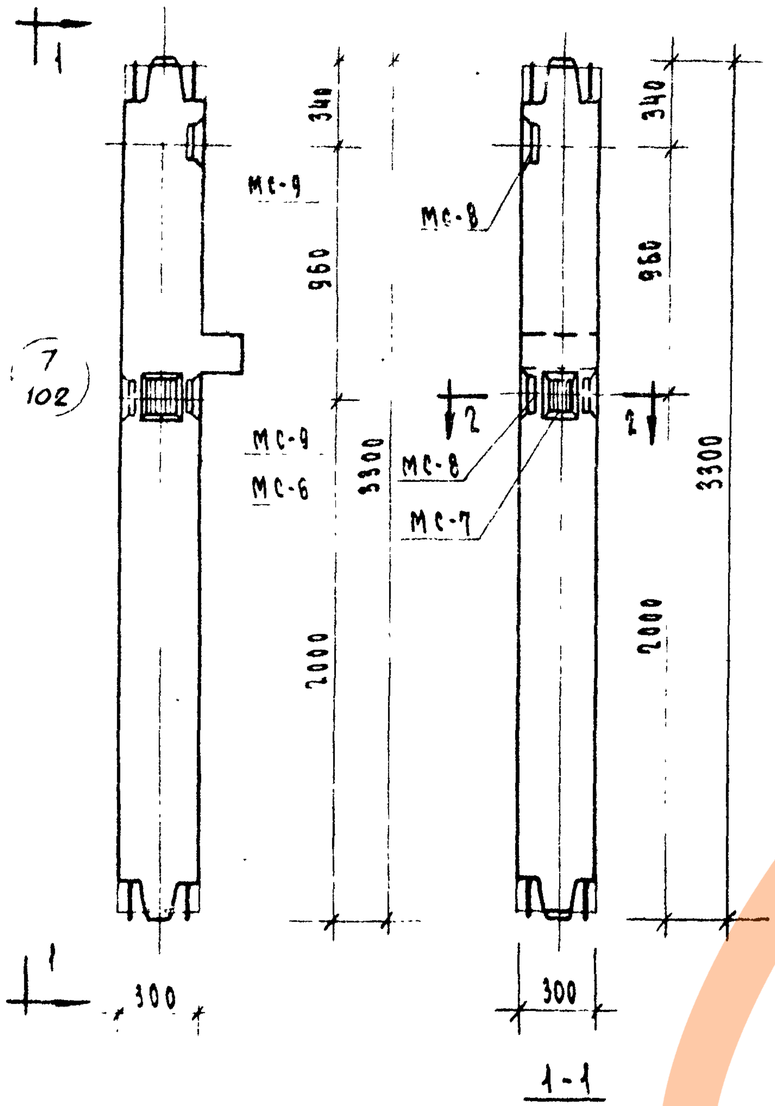

Колонны КСК-333-14-3У, КСК-333-17-3У, КСК-333-23-3У

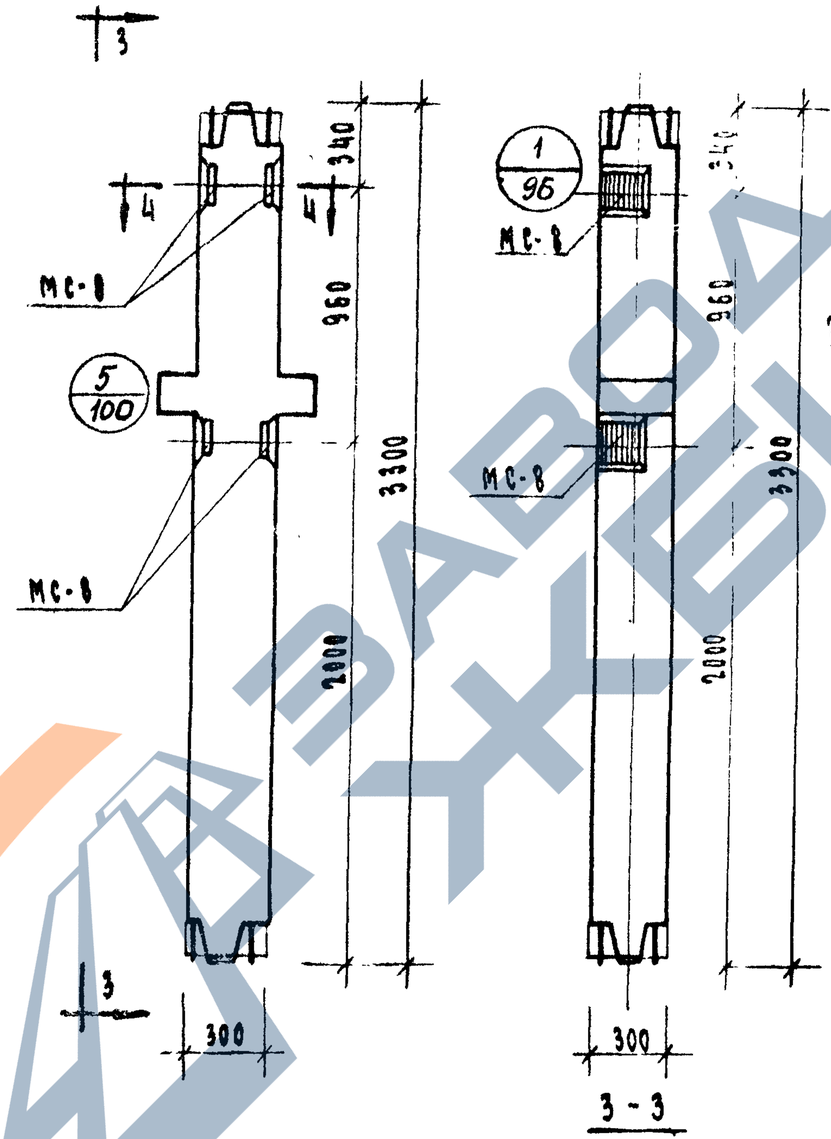

Колонны КСР-333-14-3, КСР-333-17-3, КСР-333-23-3

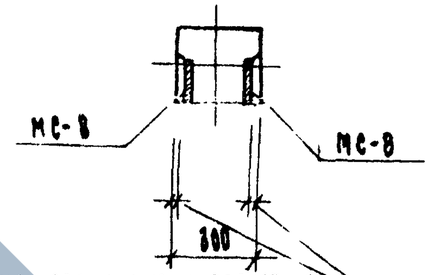

24-для КСР-333-14-3, КСР-333-17-3
17-для КСР-333-23-3

4-4

Марка колонны	Марка дополнит. закладн. детали	Кол. шт.	Вес дополнит. закладн. дет. кг: одной дет.	всех дет.	итого на колонну	Расход стали на колонну	Затрат. черт. закладн. деталей
КСК-333-14-3У, КСК-333-17-3У	МС-6	1	2.07	2,07	14.74	81.43	103
	МС-7	1	2,07	2,07			
	МС-8	2	2.65	5,30			
	МС-9	2	2,65	5,30			
КСК-333-23-3У	МС-6	1	2,07	2,07	14.74	141.83	103
	МС-7	1	2.07	2.07			
	МС-8	2	2.65	5.30			
	МС-9	2	2,65	5,30			
КСР-333-14-3, КСР-333-17-3	МС-8	4	2.65	10,60	10,60	83,42	103
КСР-333-23-3	МС-8	4	2 65	10.60	10,60	143,82	103

Примечание:

Опалубка и армирование аналогичны основным маркам колонн, приведенным в альбоме ИИ-04-2 выпуск 7.

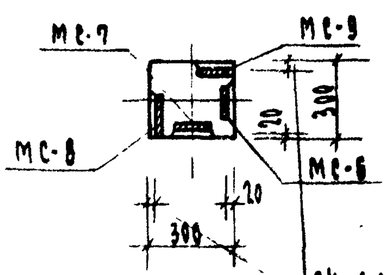

24-для КСК-333-14-3У, КСК-333-17-3У
17-для КСК-333-23-3У

2-2

ТК	Колонны для навески стеновых панелей.	Серия ИИ-04-2
1973	Колонны КСК-333-14-3У, КСК-333-17-3У, КСК-333-23-3У. КСР-333-14-3, КСР-333-17-3, КСР-333-23-3	Выпуск 17 Лист 13

https://zavodjbi.com/

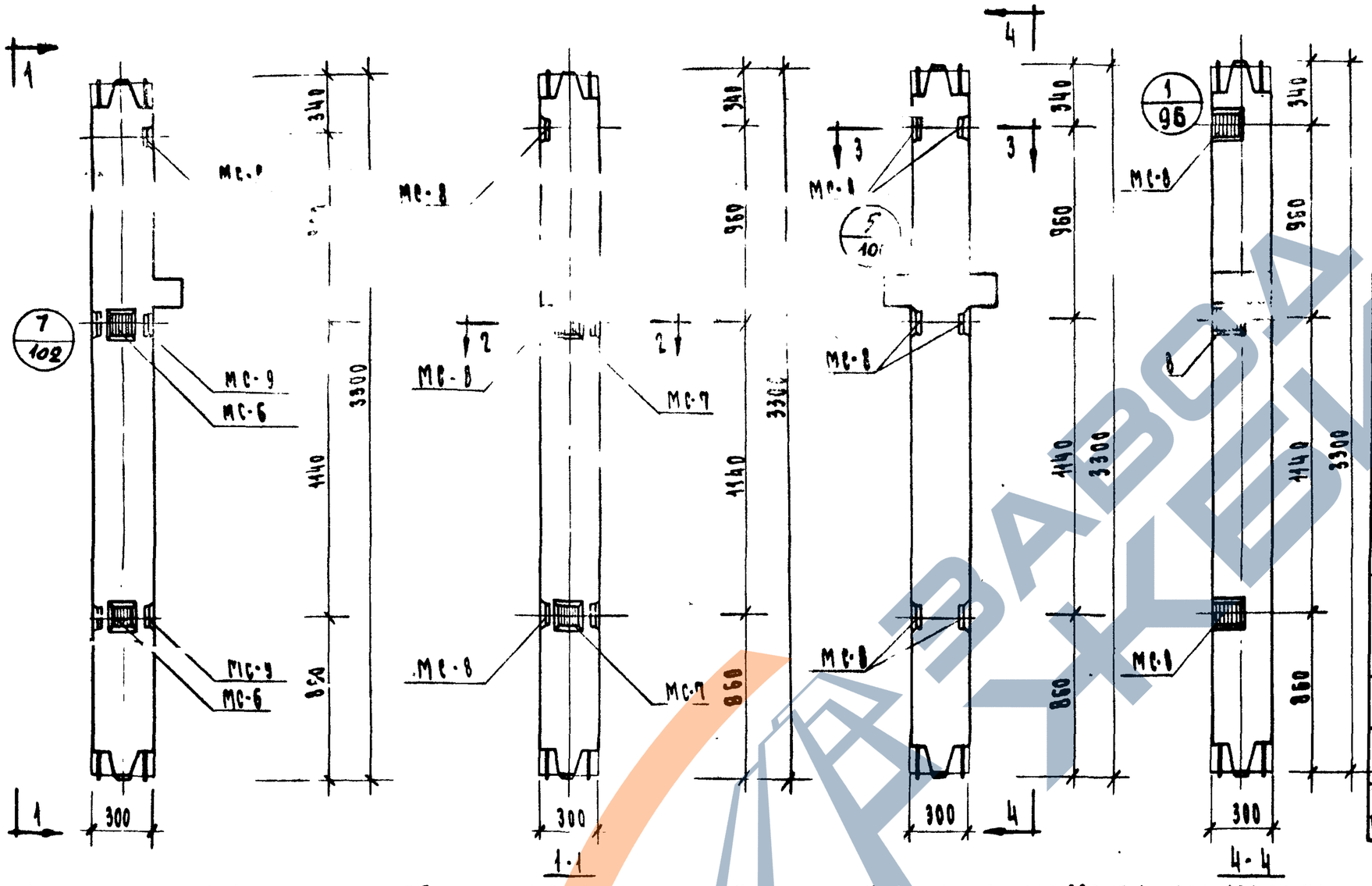

Колонны КСК 333-14-5У, КСК-333-17-5У, КСК-333-23-5У

Колонны КСР-333-14-4; КСР-333-17-4, КСР-333-23-4; КСР-333-14-5; КСР-333-17-5; КСР-333-23-5

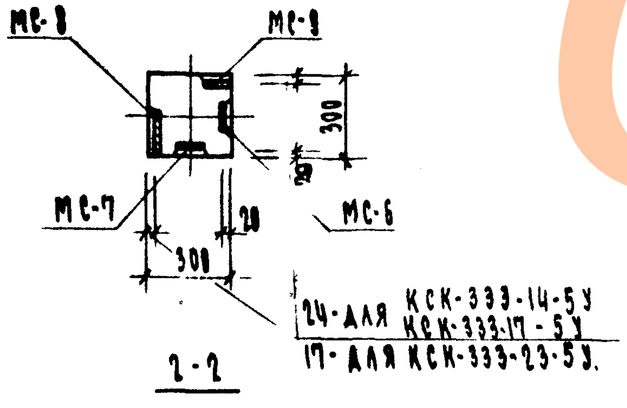

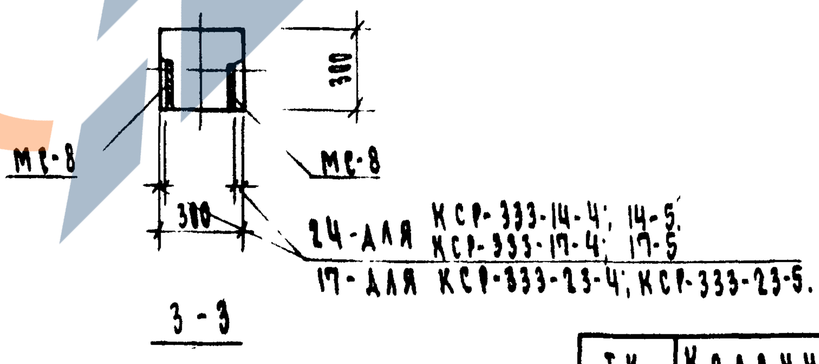

Марка колонны	Марка дополн. закладн. деталей	Кол. штук	Вес дополнительных закл. деталей: одной дет.	Вес дополнительных закл. деталей: всех дет.	Итого на колонну	Общий расход стали на колонну	Н. затот. черт. закл. детал.
КСК-333-14-5У	МС-6	2	2.07	4.14	24.18	90.87	103
	МС-7	2	2.07	4.14			
	МС-8	3	2.65	7.95			
	МС-9	3	2.65	7.95			
КСК-333-17-5У	МС-6	2	2.07	4.14	24.18	90.87	103
	МС-7	2	2.07	4.14			
	МС-8	3	2.65	7.95			
	МС-9	3	2.65	7.95			
КСК-333-23-5У	МС-6	2	2.07	4.14	24.18	151.27	103
	МС-7	2	2.07	4.14			
	МС-8	3	2.65	7.95			
	МС-9	3	2.65	7.95			
КСР-333-14-4 КСР-333-14-5	МС-8	6	2.65	15.90	15.90	88.72	103
КСР-333-17-4 КСР-333-17-5						88.72	
КСР-333-23-4 КСР-333-23-5						149.12	

Примечание

Опалубка и армирование аналогичны основным маркам колонн, приведенным в альбоме ИИ-04-2 выпуск 7

ТК	Колонны для навески стеновых панелей	Серия ИИ-04-2
1973	Колонны КСК-333-14-5У; КСК-333-17-5У; КСК-333-23-5У, КСР-333-14-4; -17-4; -23-4; КСР-333-14-5; -17-5; 23-5	Выпуск 7 часть I — Лист 14

https://zavodjbi.com/

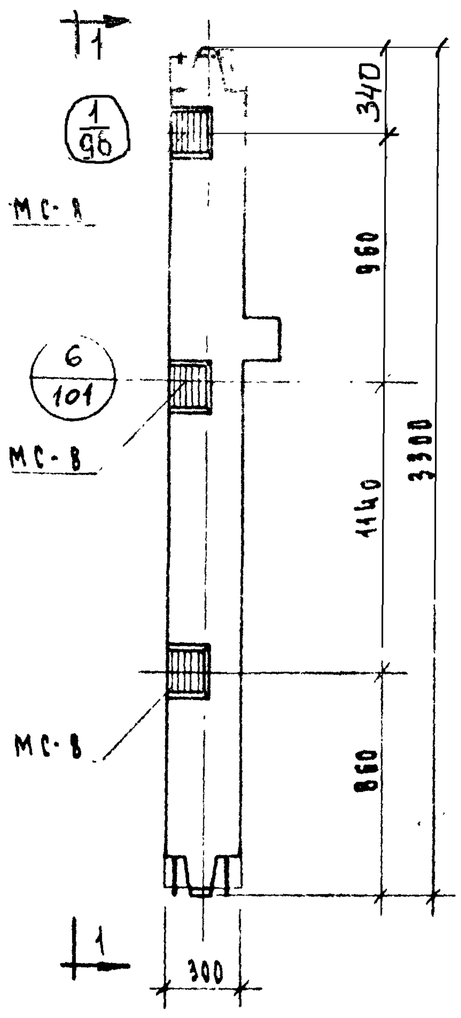

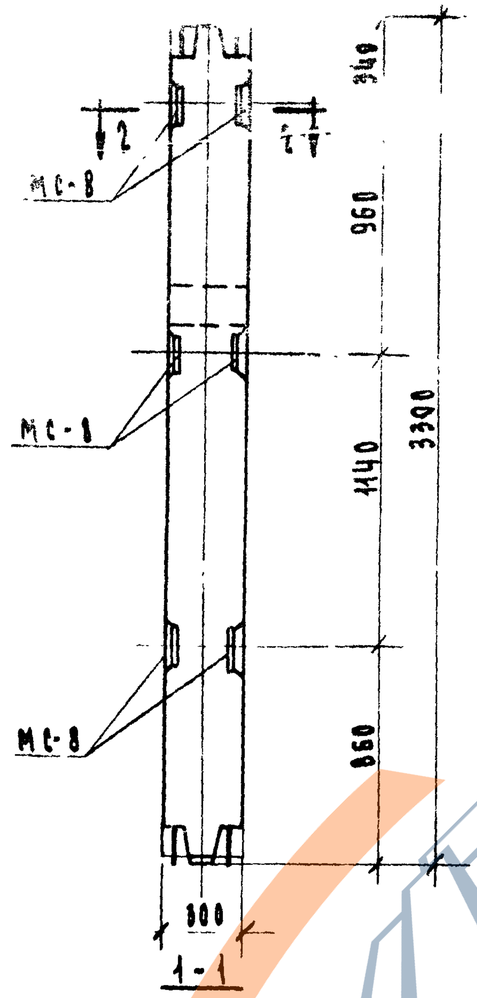

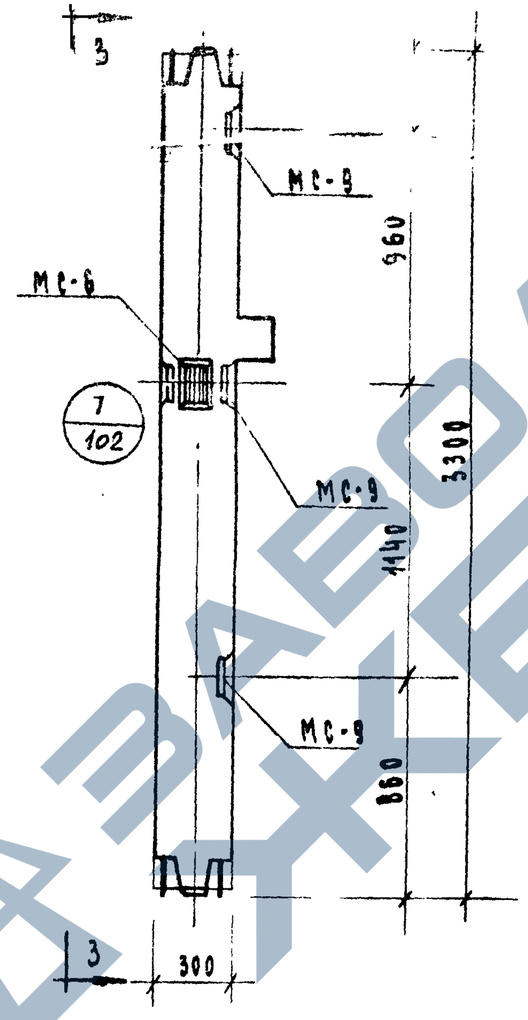

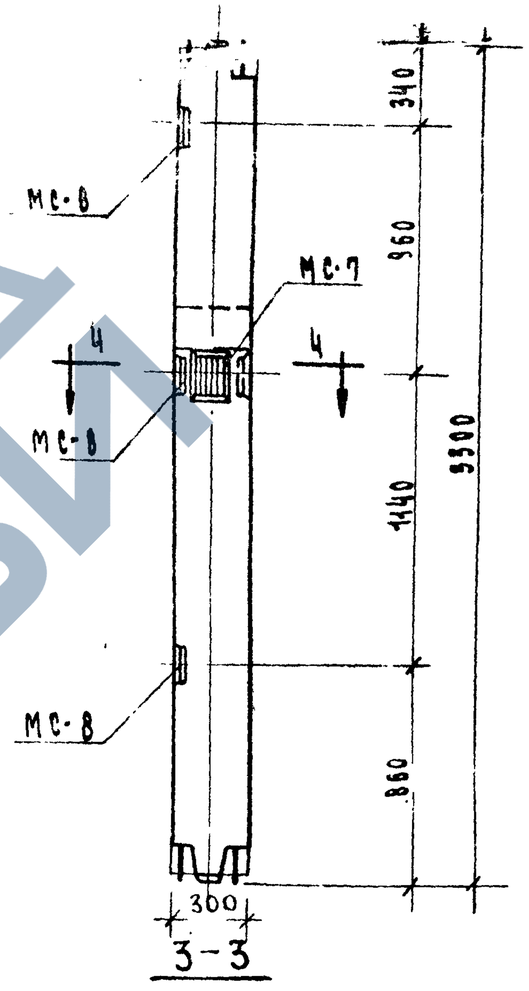

Колонны КСК-333-14-4; КСК-333-17-4; КСК-333-23-4
КСК-333-14-5; КСК-333-17-5; КСК-333-23-5

КСК-333-14-4У; КСК-333-17-4У; КСК-333-23-4У

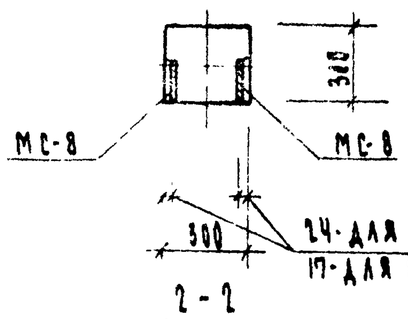

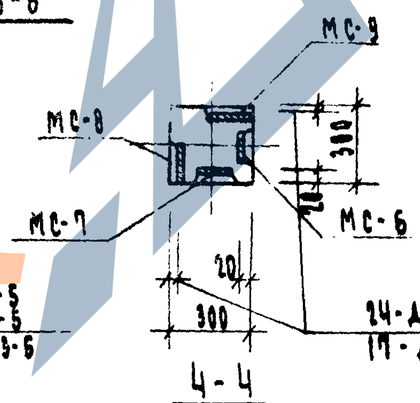

Марка колонны	Марка дополнит. закл. дет.	Кол. шт.	Вес дополн. закл. деталей, кг. одной дет.	всех дет.	итого на колонну	Общий расход стали на колонну	№ загот. черт. закладн. дет.
КСК-333-14-4У КСК-333-17-4У	МС-6	1	2.07	2.07	20.04	86.73	103
	МС-7	1	2.07	2.07			
	МС-8	3	2.65	7.95			
	МС-9	3	2.65	7.95			
КСК-333-23-4У	МС-6	1	2.07	2.07	20.04	147.13	103
	МС-7	1	2.07	2.07			
	МС-8	3	2.65	7.95			
	МС-9	3	2.65	7.95			
КСК-333-14-4;-5 КСК-333-17-4;-5	МС-8	6	2.65	15.90	15.90	82.59	103
КСК-333-23-4;-5						142.99	

Примечание

Опалубка и армирование аналогичны основным маркам колонн, приведенным в альбоме ИИ-04-2 выпуск 7.

ТК	Колонны для навески стеновых панелей	Серия ИИ-04-2	
1973	Колонны КСК-333-14-4; -17-4; -23-4; КСК-333-14-5; -17-5; 23-5; КСК-333-14-4У; КСК-333-17-4У; КСК-333-23-4У.	Выпуск 12 часть I	Лист 15

https://zavodjbi.com/

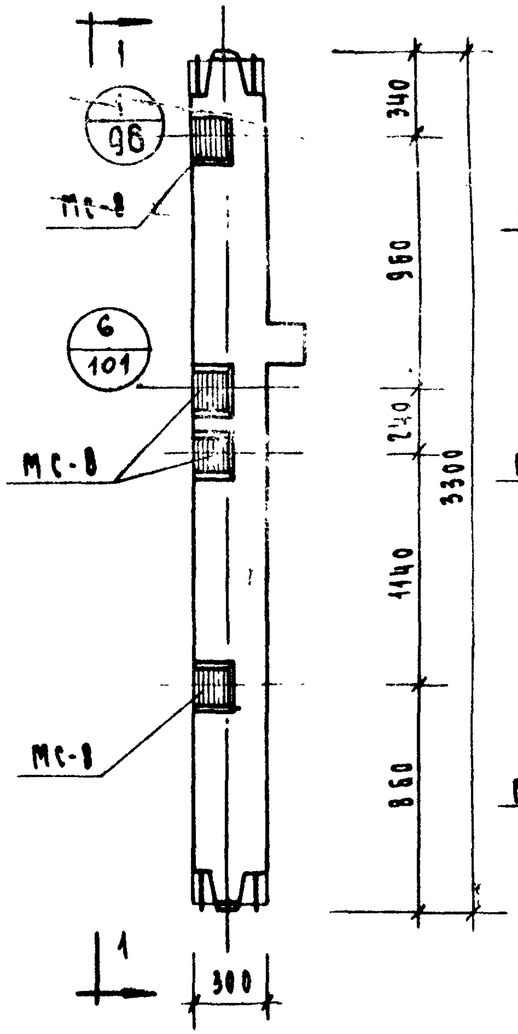

КОЛОННЫ
КСК-333-14-6, КСК-333-17-6,
КСК-333-23-6

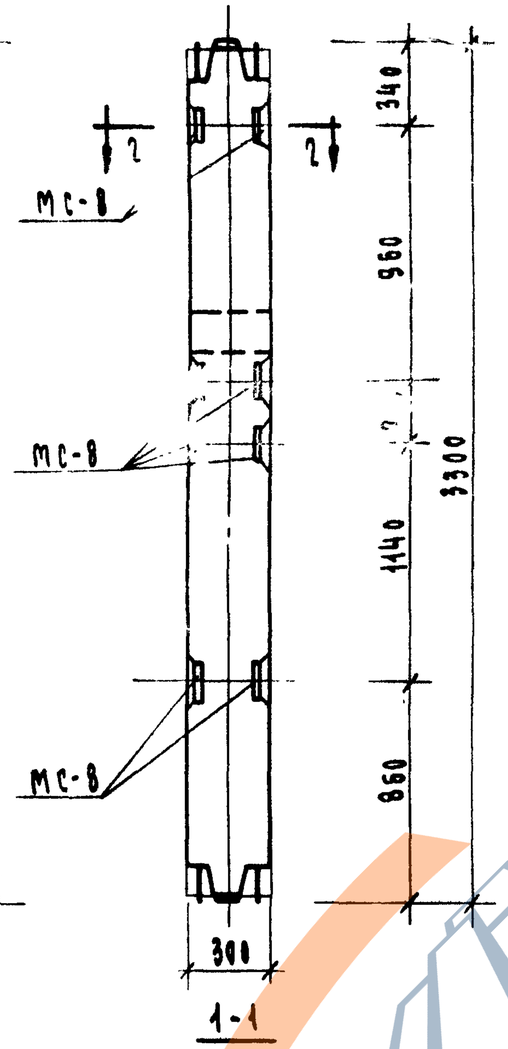

1-1

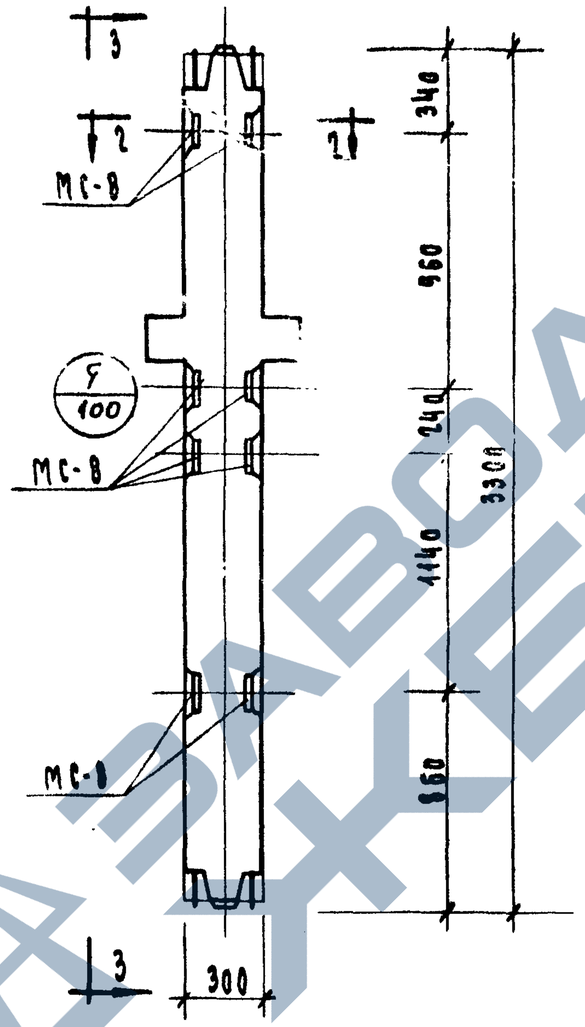

КОЛОННЫ
КСР-333-14-6, КСР-333-17-6,
КСР-333-23-6

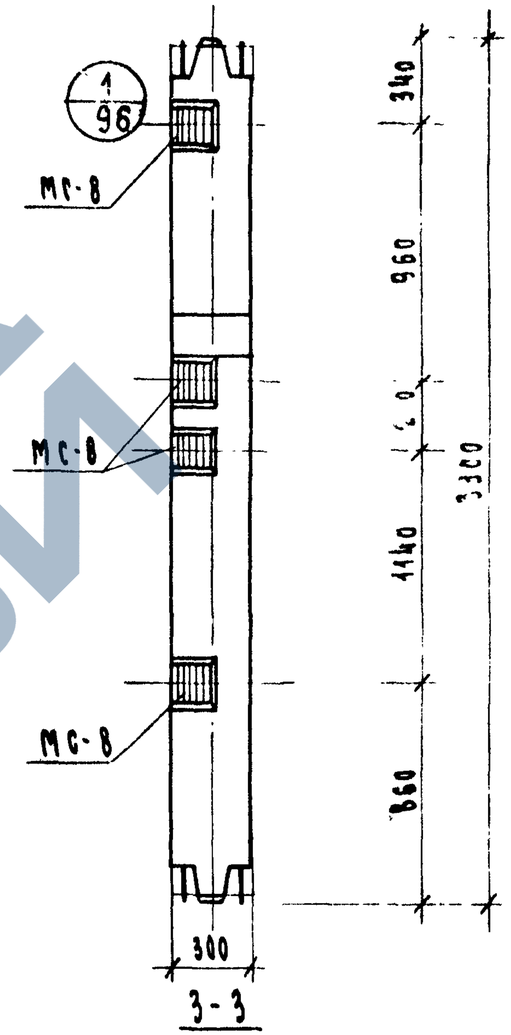

3-3

МАРКА КОЛОННЫ	МАРКА ДОПОЛН. ЗАКЛАД. ДЕТАЛИ	КОЛ. ШТ.	ВЕС ДОПОЛНИТЕЛЬНЫХ ЗАКЛАДНЫХ ДЕТ-ЛЕЙ, КГ.			ОБЩИЙ РАСХОД СТАЛИ НА КОЛОННУ	НЗАГОТОВКИ ЦЕРТ. ЗАКЛАДН. ДЕТАЛИ
			ОДНОЙ ДЕТ.	ВСЕХ ДЕТ.	ИТОГО НА КОЛОННУ		
КСК-333-14-6	МС-8	8	2.65	21.20	21.20	87.89	103
КСК-333-17-6						87.89	
КСК-333-23-6						148.23	
КСР-333-14-6						94.02	
КСР-333-17-6						94.02	
КСР-333-23-6						154.42	

ПРИМЕЧАНИЕ

ОПАЛУБКА И АРМИРОВАНИЕ АНАЛОГИЧНЫ ОСНОВНЫМ МАРКАМ КОЛОНН, ПРИВЕДЕННЫМ В АЛЬБОМЕ ИИ-04-2 ВЫПУСК 7.

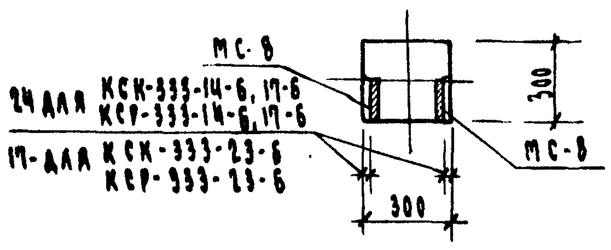

2-2

ТК	КОЛОННЫ ДЛЯ НАВЕСКИ СТЕНОВЫХ ПАНЕЛЕЙ	СЕРИЯ ИИ-04-2	
1973	КОЛОННЫ КСК-333-14-6, КСК-333-17-6, КСК-333-23-6 КСР-333-14-6, КСР-333-17-6, КСР-333-23-6.	ВЫПУСК 12 ЧАСТЬ I	ЛИСТ 18

https://zavodjbi.com/

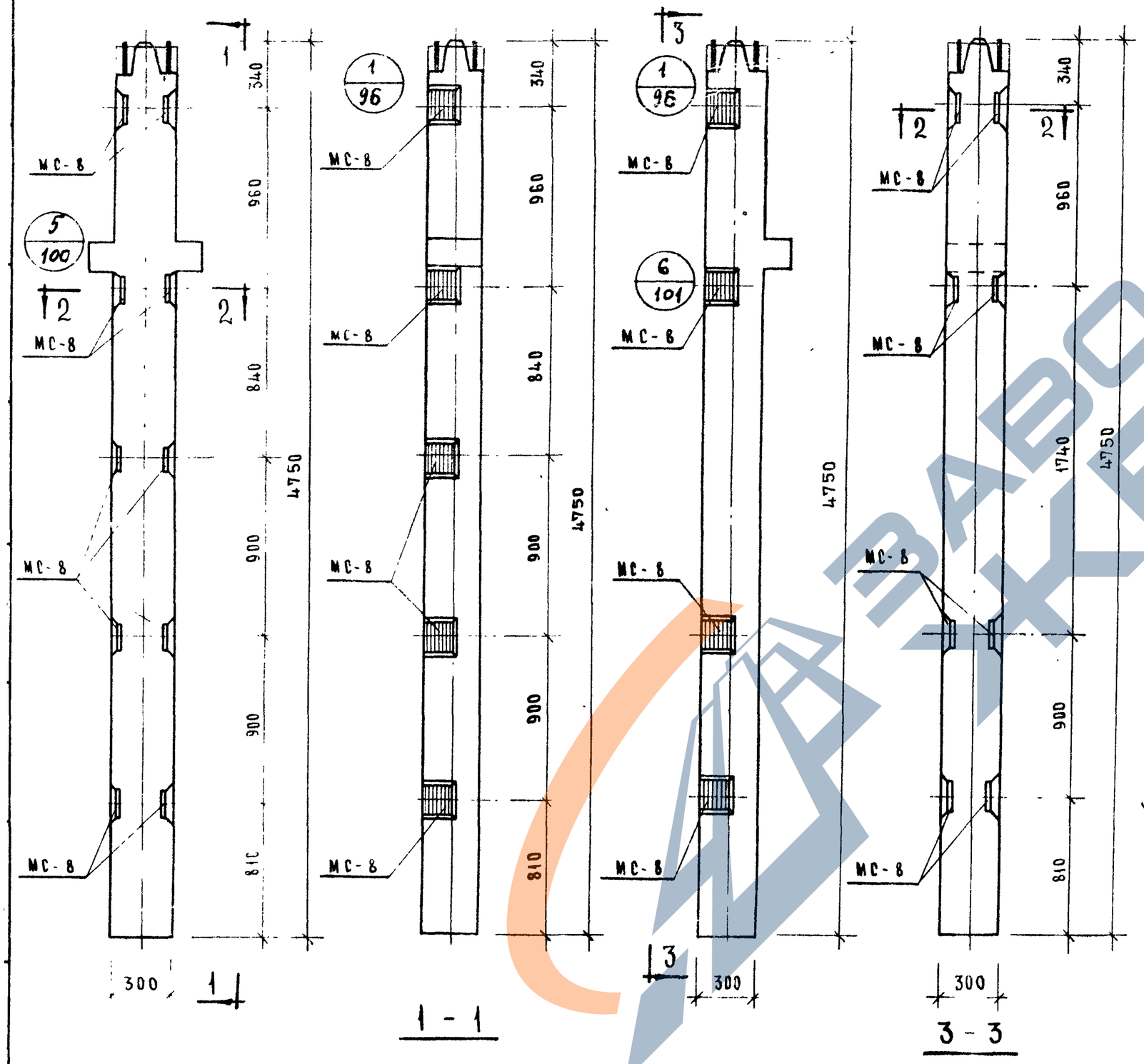

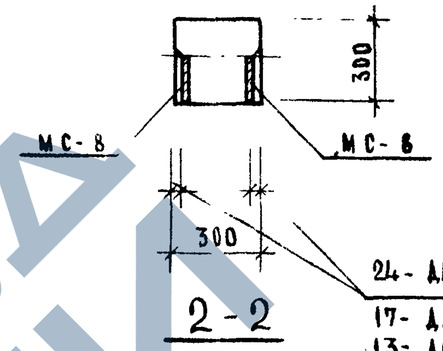

24- для КНР-333-14-2; -17-2; КНК-333-14-1; -17-1

17- для КНР-333-23-2; КНК-333-23-1

13- для КНР-333-28-2; КНК-333-28-1

МАРКА КОЛОННЫ	МАРКА ЗАКЛАДН. ДЕТАЛИ	КОЛ. ШТ.	ВЕС ДОПОЛНИТЕЛЬНЫХ ЗАКЛАДНЫХ ДЕТАЛЕЙ			ОБЩИЙ РАСХОД СТАЛИ НА КОЛОННУ	№ ЗАГОТ. ЧЕРТЕЖ ЗАКЛАДН. ДЕТ.
			ОДНОЙ ДЕТ	ВСЕХ ДЕТ	ИТОГО НА КОЛОННУ		
КНР-333-14-2	МС-8	10	2.65	26.50	26.50	114.12	107
КНР-333-17-2						114.12	
КНР-333-23-2						198.82	
КНР-333-28-2						275.22	
КНК-333-14-1 КНК-333-17-1	МС-8	8	2.65	21.20	21.20	102.69	107
КНК-333-23-1						187.39	
КНК-333-28-1						263.79	

ПРИМЕЧАНИЕ

Опалубка и армирование аналогичны основным маркам колонн, приведенным в альбоме ИИ-04-2 выпуск 7.

Колонны КНР-333-14-2; КНР-333-17-2; КНР-333-23-2, КНР-333-28-2

Колонны КНК-333-14-1, КНК-333-17-1, КНК-333-23-1, КНК-333-28-1

ТК	Колонны для навески стеновых панелей	Серия ИИ-04-2	
1973	Колонны: КНР-333-14-2; КНР-333-17-2; КНР-333-23-2; КНР-333-28-2; КНК-333-14-1, КНК-333-17-1, КНК-333-23-1, КНК-333-28-1.	Выпуск 12 часть I	Лист 17

ЗАВОД ЖБИ

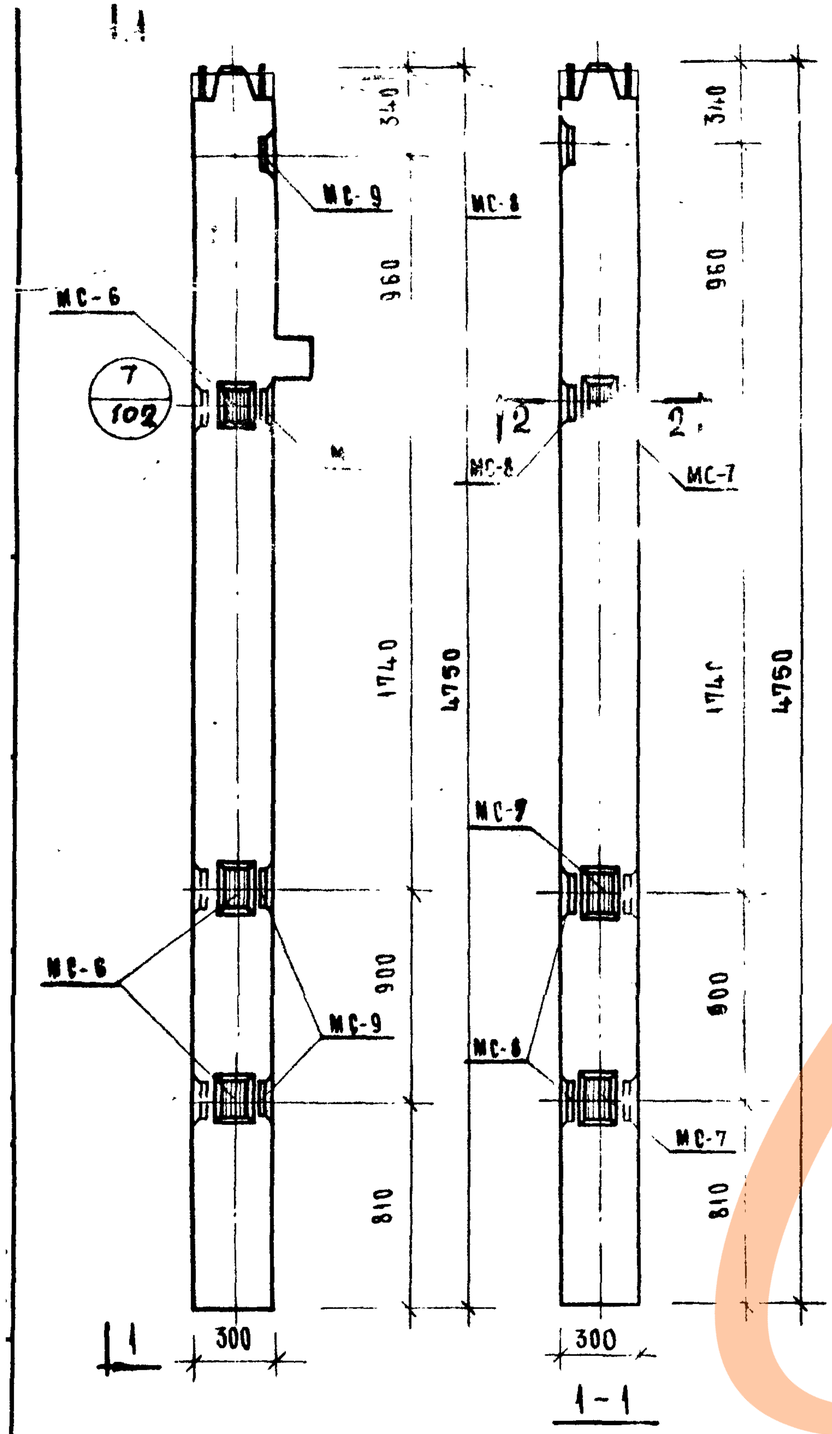

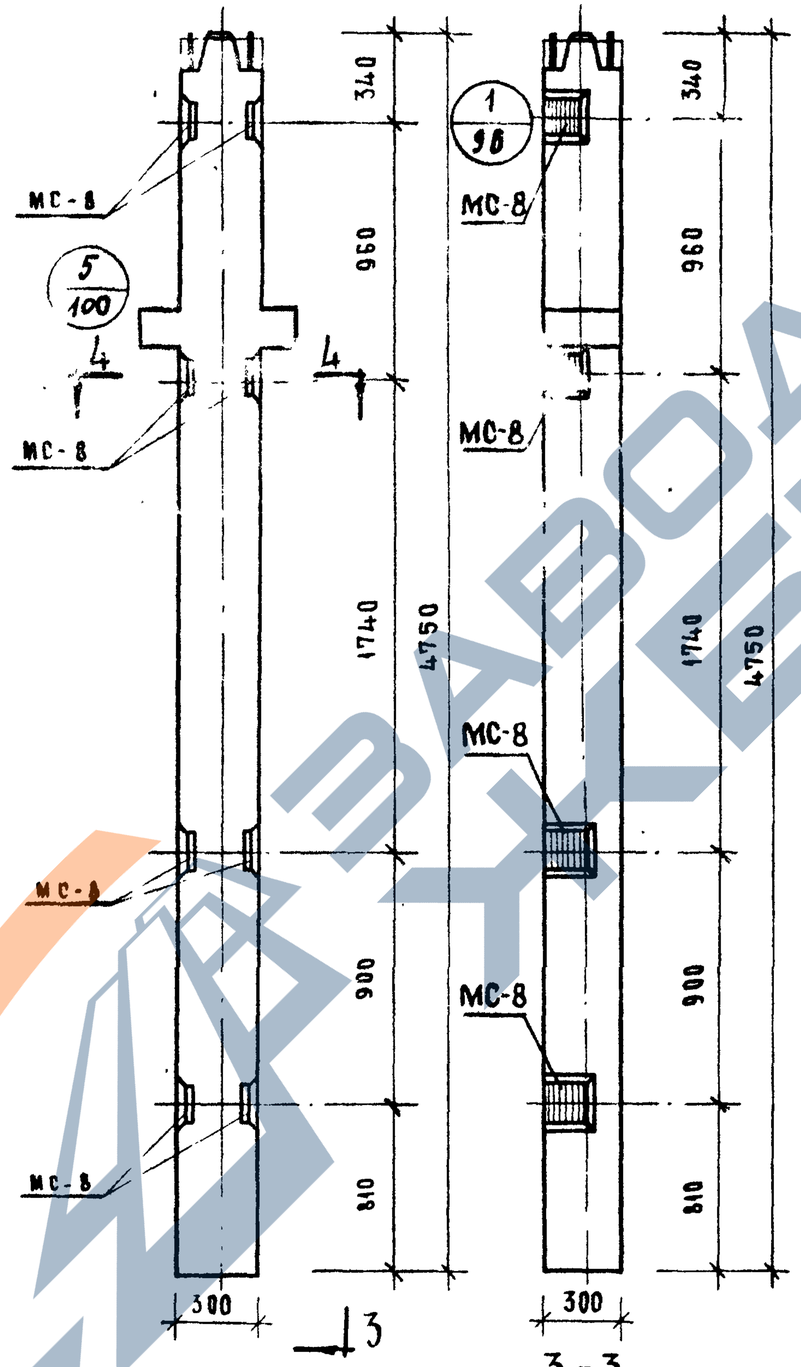

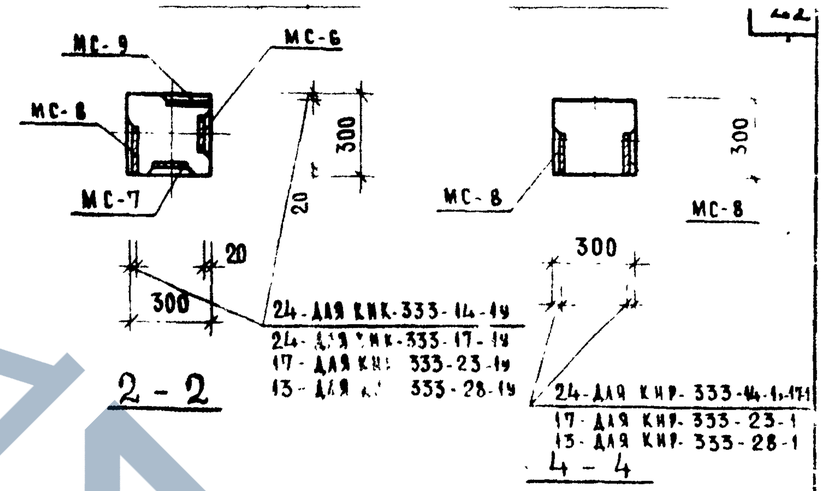

МАРКА КОЛОННЫ	МАРКА ДОПОЛНИТ ЗАКЛАДН ДЕТАЛИ	КОЛ ШТ	ВЕС ДОПОЛН ЗАКЛАД ДЕТАЛЕЙ, КГ: ОДНОЙ ДЕТ	ВСЕХ ДЕТ	ИТОГО НА КОЛОННУ	ОБЩИЙ РАСХОД СТАЛИ НА КОЛОННУ	№ ЗАГОТОВ ЧЕРТ ЗАКЛАДН ДЕТ
КНК-333-14-1у КНК-333-17-1у	МС-6	3	2.07	6.21	33.62	115.41	103
	МС-7	3	2.07	6.21			
	МС-8	4	2.65	10.60			
	МС-9	4	2.65	10.60			
КНК-333-23-1у	МС-6	3	2.07	6.21	33.62	199.81	103
	МС-7	3	2.07	6.21			
	МС-8	4	2.65	10.60			
	МС-9	4	2.65	10.60			
КНК-333-28-1у	МС-6	3	2.07	6.21	33.62	276.21	103
	МС-7	3	2.07	6.21			
	МС-8	4	2.65	10.60			
	МС-9	4	2.65	10.60			
КНР-333-14-1	МС-8	8	2.65	21.20	21.20	108.82	103
КНР-333-17-1						108.82	
КНР-333-23-1						193.52	
КНР-333-28-1						269.92	

КОЛОННЫ КНК-333-14-1у, КНК-333-23-1у, КНК-333-17-1у, КНК-333-28-1у

КОЛОННЫ КНР-333-14-1, КНР-333-23-1, КНР-333-17-1, КНР-333-28-1

ПРИМЕЧАНИЕ

Опалубка и армирование аналогичны основным маркам колонн, приведенным в альбоме ИИ-04-2 выпуск 7.

ТК	КОЛОННЫ ДЛЯ НАВЕСКИ СТЕНОВЫХ ПАНЕЛЕЙ	СЕРИЯ ИИ-04-2	
1973	КОЛОННЫ КНК-333-14-1у, КНК-333-17-1у, КНК-333-23-1у, КНК-333-28-1у КНР-333-14-1, КНР-333-17-1, КНР-333-23-1, КНР-333-28-1	ВЫПУСК 12 ЧАСТЬ I	ЛИСТ 18

ЗАВОД ЖБИ

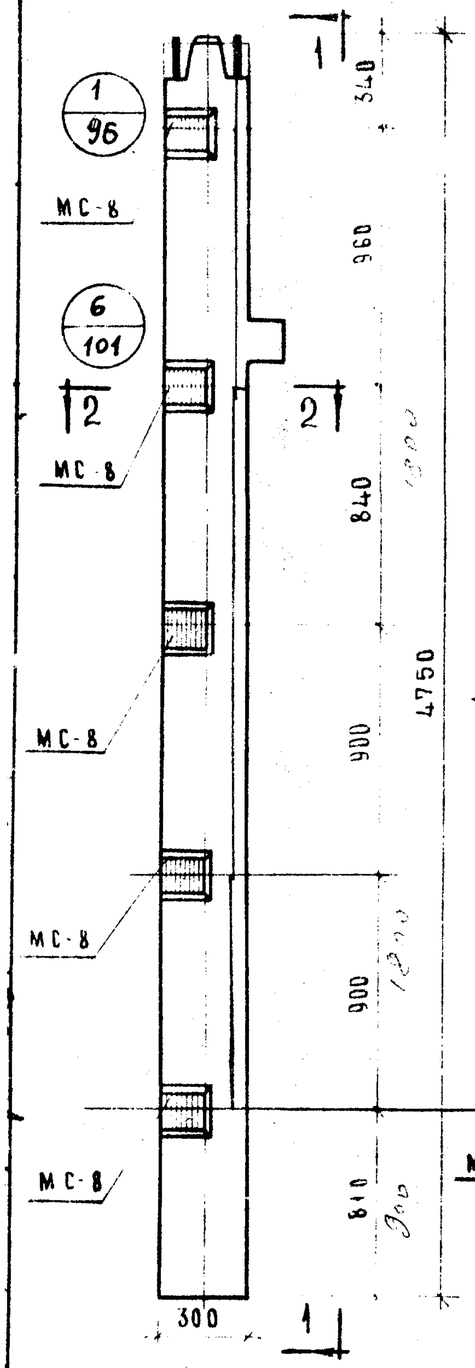

1 - 1

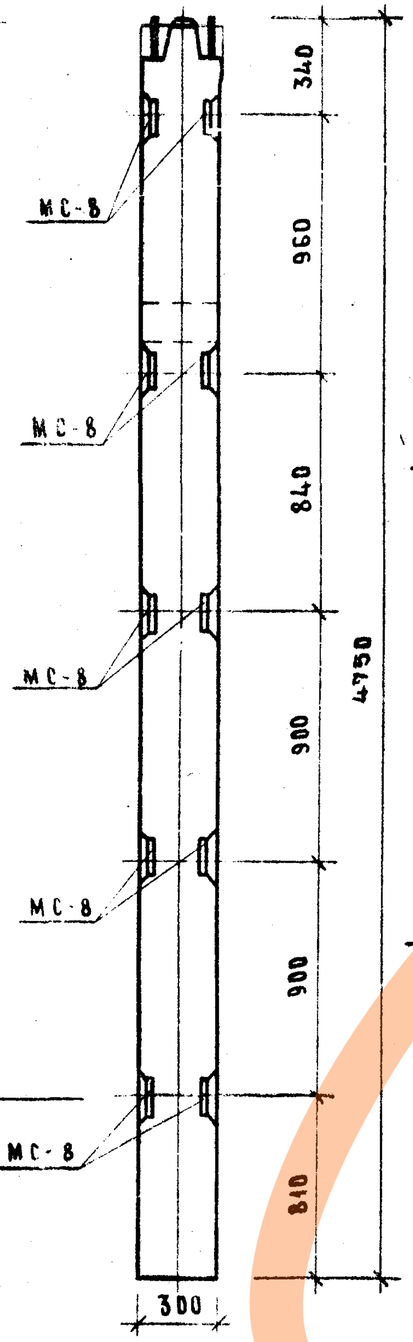

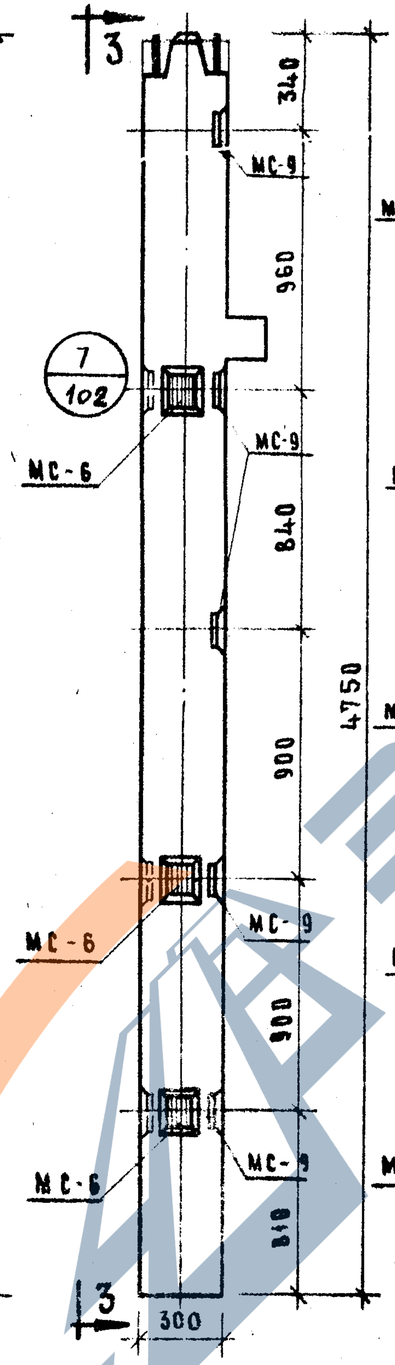

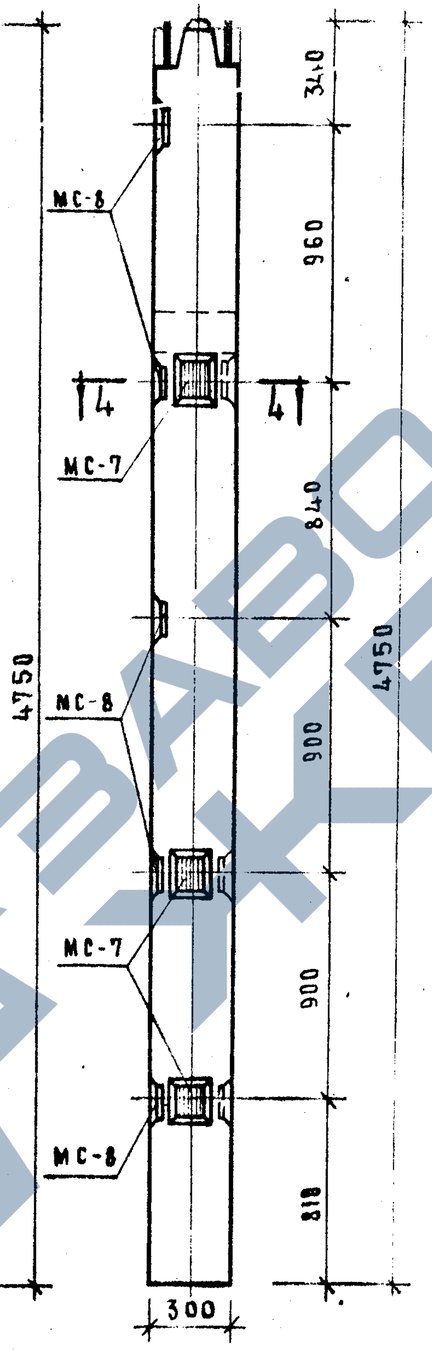

3 - 3

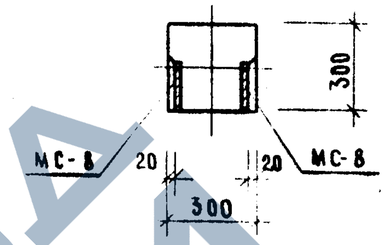

2 - 2

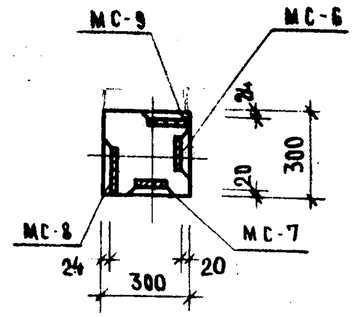

4 - 4

Колонны КНК-333-14-2, КНК-333-17-2, КНК-333-23-2, КНК-333-28-2

Колонны КНК-333-14-2у, КНК-333-17-2у, КНК-333-23-2у, КНК-333-28-2у

Марка колонны	Марка дополн. закладн. деталей	Кол. шт.	Вес дополнительных закладных деталей, кг: одной дет.	всех дет.	итого на колонну	Общий расход стали на колонну	№ заготовит. черт. закладн. деталей
КНК-333-14-2	МС-8	10	2.65	26.50	26.50	107.99	103
КНК-333-17-2							
КНК-333-23-2						192.69	
КНК-333-28-2						269.09	
КНК-333-14-2у	МС-6	3	2.07	6.21	38.92	128.41	103
КНК-333-17-2у	МС-7	3	2.07	6.21			
	МС-8	5	2.65	13.25			
	МС-9	5	2.65	13.25			
КНК-333-23-2у	МС-6	3	2.07	6.21	38.92	205.11	103
	МС-7	3	2.07	6.21			
	МС-8	5	2.65	13.25			
	МС-9	5	2.65	13.25			
КНК-333-28-2у	МС-6	3	2.07	6.21	38.92	281.51	103
	МС-7	3	2.07	6.21			
	МС-8	5	2.65	13.25			
	МС-9	5	2.65	13.25			

Примечание:

Опалубка и армирование аналогичны основным маркам колонн, приведённым в альбоме ИИ-04-2 выпуск 7.

ТК	Колонны для навески стеновых панелей	Серия ИИ-04-2	
1973	Колонны КНК 333-14-2, КНК-333-17-2, КНК-333-23-2, КНК-333-28-2, КНК-333-14-2у, КНК-333-17-2у, КНК-333-23-2у, КНК-333-28-2у	Выпуск 12 часть 1	Лист 19

ЗАВОД ЖБИ

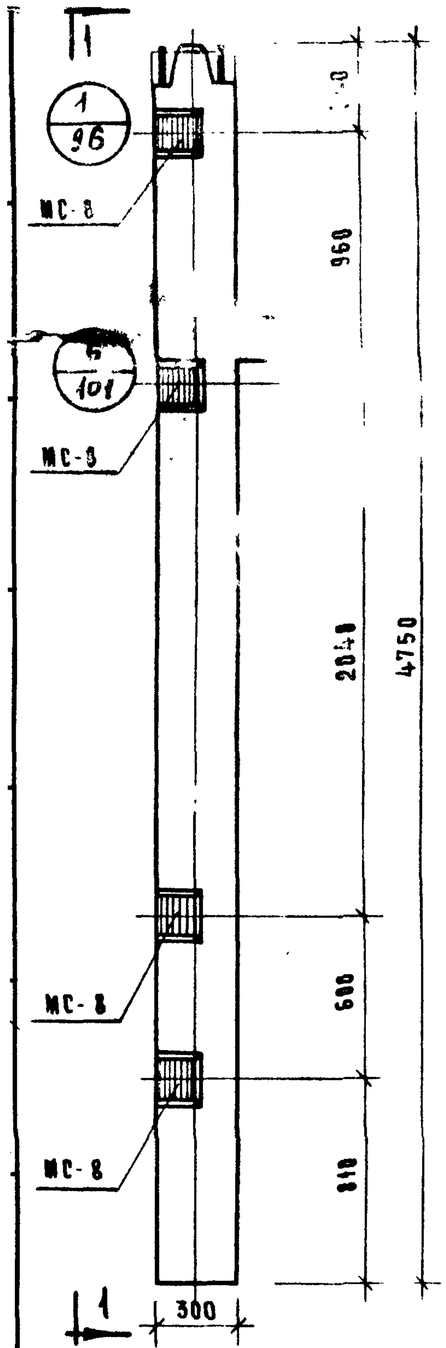

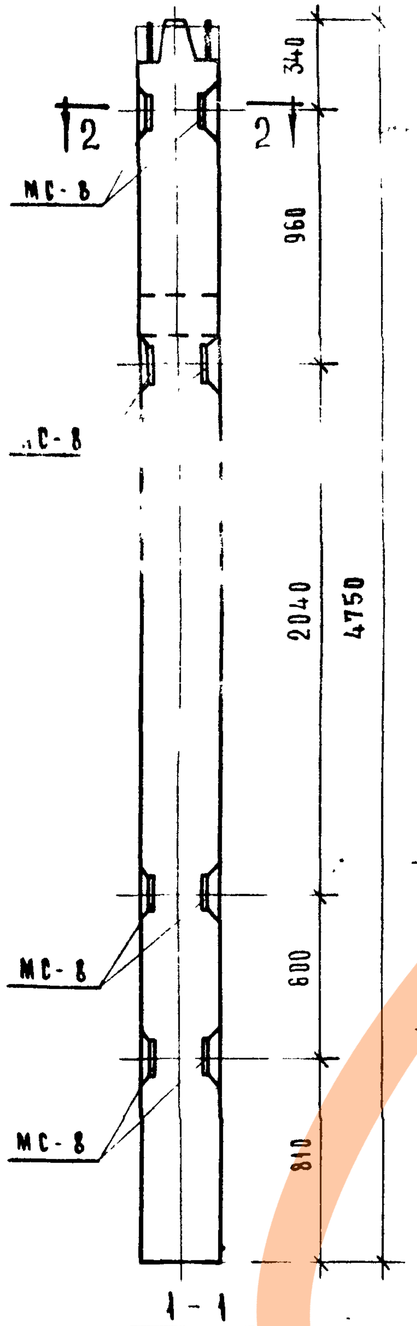

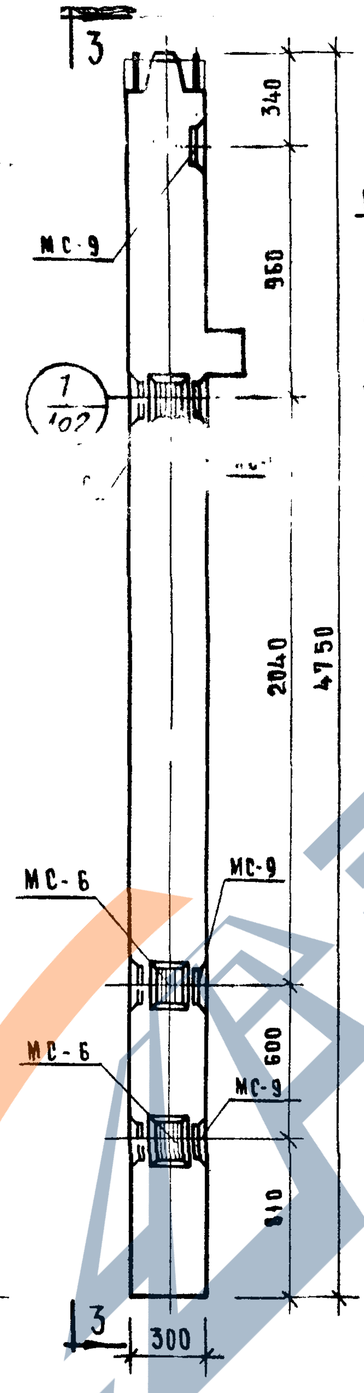

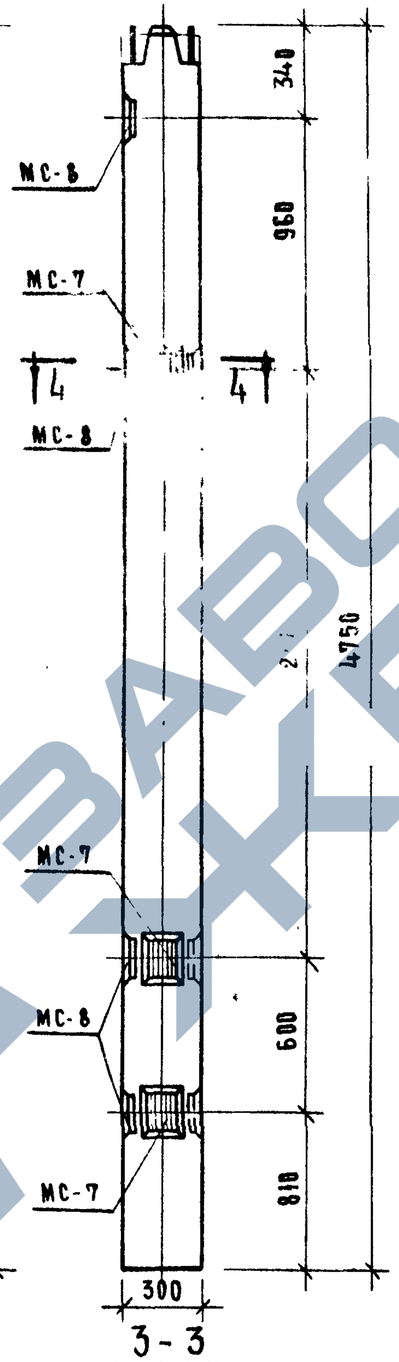

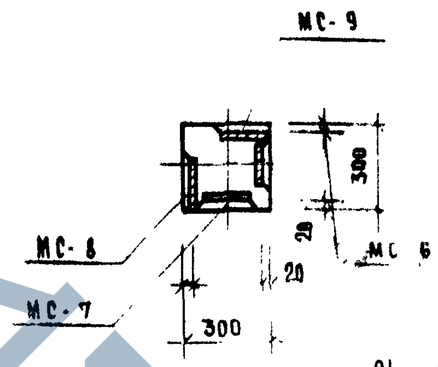

24- для КНК-333-14-3у, 17-3у
17- для КНК-333-23-3у
13- для КНК-333-28-3у

Марка колонны	Марка дополн. закладн. деталей	Кол. шт	Вес дополн. закладн. деталей, кг: одной дет.	всех дет.	итого на колонну	Общий расход стали на колонну	Номер чертежа закладн. детали
КНК-333-14-3 КНК-333-17-3	МС-8	8	2,65	21,20	21,20	102,69	103
КНК-333-23-3						187,39	
КНК-333-28-3						263,79	
КНК-333-14-3у КНК-333-17-3у	МС-6	3	2,07	6,21	33,62	115,11	103
	МС-7	3	2,07	6,21			
	МС-8	4	2,65	10,60			
	МС-9	4	2,65	10,60			
КНК-333-23-3у	МС-6	3	2,07	6,21	33,62	199,81	103
	МС-7	3	2,07	6,21			
	МС-8	4	2,65	10,60			
	МС-9	4	2,65	10,60			
КНК-333-28-3у	МС-6	3	2,07	6,21	33,62	276,21	103
	МС-7	3	2,07	6,21			
	МС-8	4	2,65	10,60			
	МС-9	4	2,65	10,60			

Колонны КНК-333-14-3; КНК-333-17-3; КНК-333-23-3; КНК-333-28-3

Колонны КНК-333-14-3у, КНК-333-17-3у; КНК-333-23-3у; КНК-333-28-3у

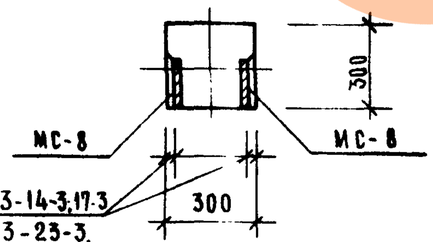

24- для КНК-333-14-3; 17-3
17- для КНК-333-23-3,
13- для КНК-333-28-3

Примечание

Опалубка и армирование аналогичны основным маркам колонн, приведенным в альбоме ИИ-04-2 выпуск 7.

ТК	Колонны для навески стеновых панелей	Серия ИИ-04-2	
1973	Колонны: КНК-333-14-3; КНК-333-17-3; КНК-333-23-3; КНК-333-28-3; КНК-333-14-3у; КНК-333-17-3у; КНК-333-23-3у; КНК-333-28-3у	Выпуск 12 часть I	Лист 20

https://zavodjbi.com/

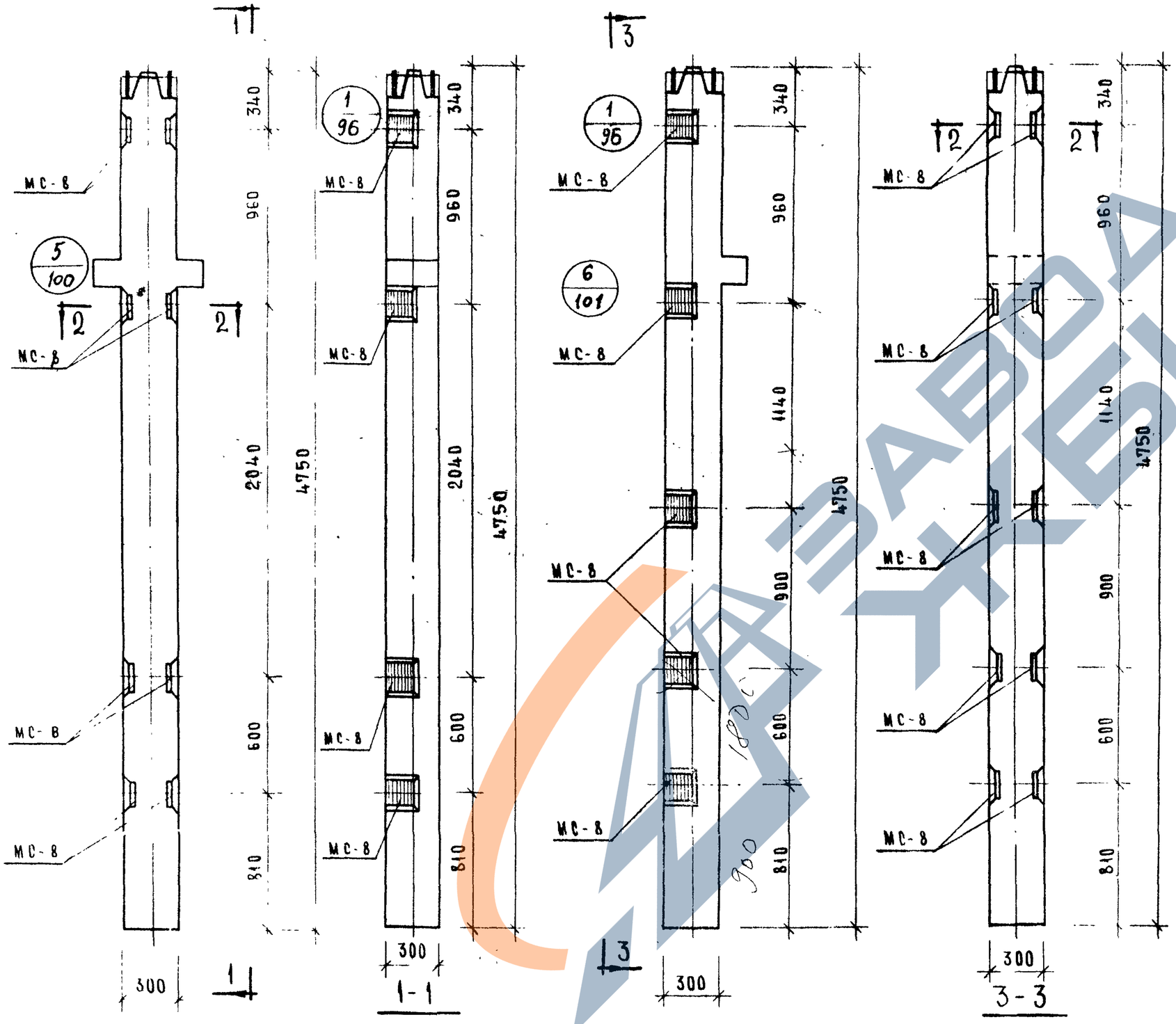

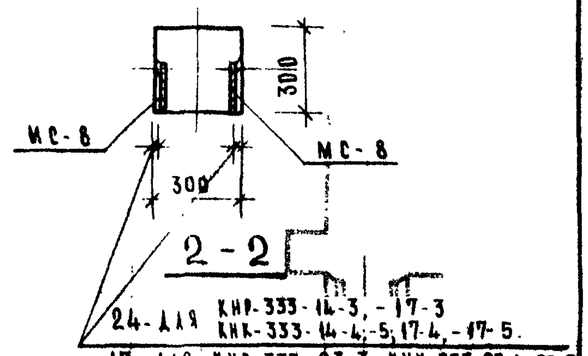

МАРКА КОЛОННЫ	МАРКА ДОПОЛНИТ ЗАКЛАДН. ДЕТАЛИ	КОЛ ШТ	ВЕС ДОПОЛН. ЗАКЛ. ДЕТАЛЕЙ, КГ: ОДНОЙ ДЕТ.	ВСЕХ ДЕТ.	ИТОГО НА КОЛОННУ	ОБЩИЙ РАСХОД СТАЛИ НА КОЛОННУ	№ ЧЕРТЕЖА ЗАКЛАДН. ДЕТАЛИ
КНР-333-14-3	МС-8	8	2,65	21,20	21,20	188,82	103
КНР-333-17-3						108,82	
КНР-333-23-3						193,50	
КНР-333-28-3						269,92	
КНК-333-14-4	МС-8	10	2,65	26,50	26,50	107,99	103
КНК-333-14-5							
КНК-333-17-4						107,99	
КНК-333-17-5							
КНК-333-23-4						192,50	
КНК-333-23-5							
КНК-333-28-4, КНК-333-28-5						269,09	

Примечание

Опалубка и армирование аналогичны основным маркам колонн, приведенным в альбоме ИИ-04-2, выпуск 7

Колонны КНР-333-14-3, КНР-333-17-3, КНР-333-23-3, КНР-333-28-3

Колонны КНК-333-14-4, КНК-333-17-4, КНК-333-23-4, КНК-333-28-4, КНК-333-14-5 КНК-333-17-5, КНК-333-23-5, КНК-333-28-5

ТК	Колонны для навески стеновых панелей	Серия ИИ-04-2	
1973	Колонны: КНР-333-14-3; КНР-333-17-3; КНР-333-23-3; КНР-333-28-3, КНК-333-14-4,-5; КНК-333-17-4,-5, КНК-333-23-4,-5; КНК-333-28-4,-5	Выпуск 12 части I	Лист 26

ЗАВОД ЖБИ

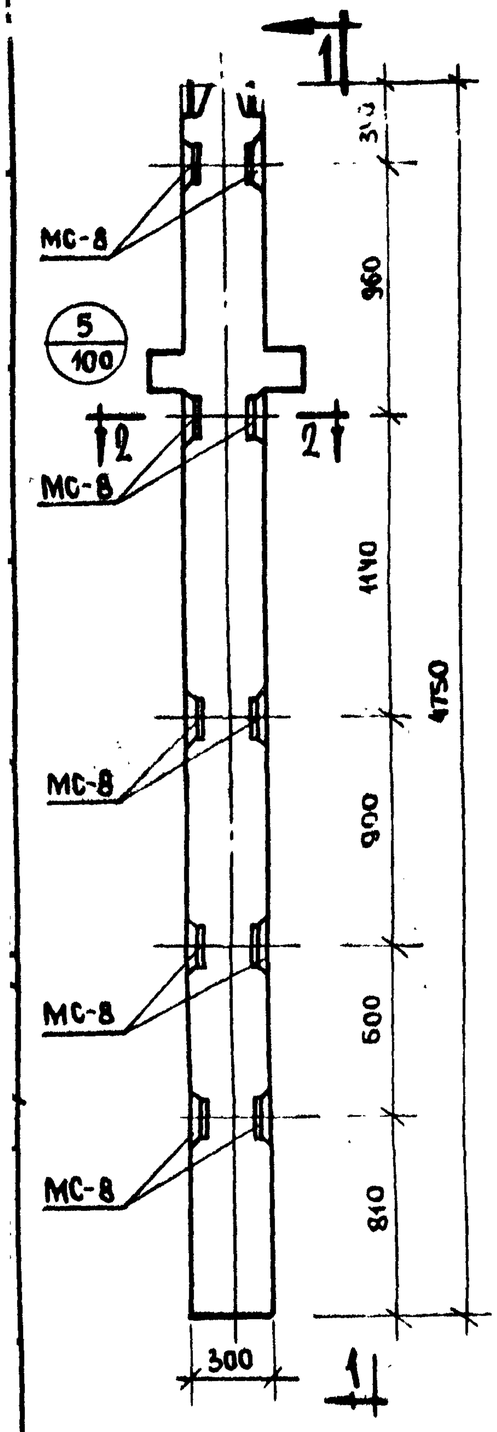

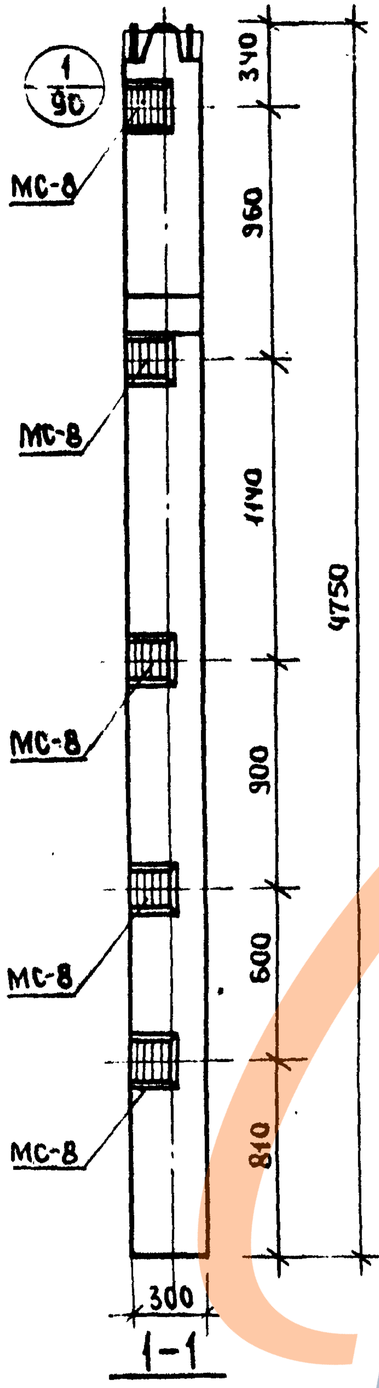

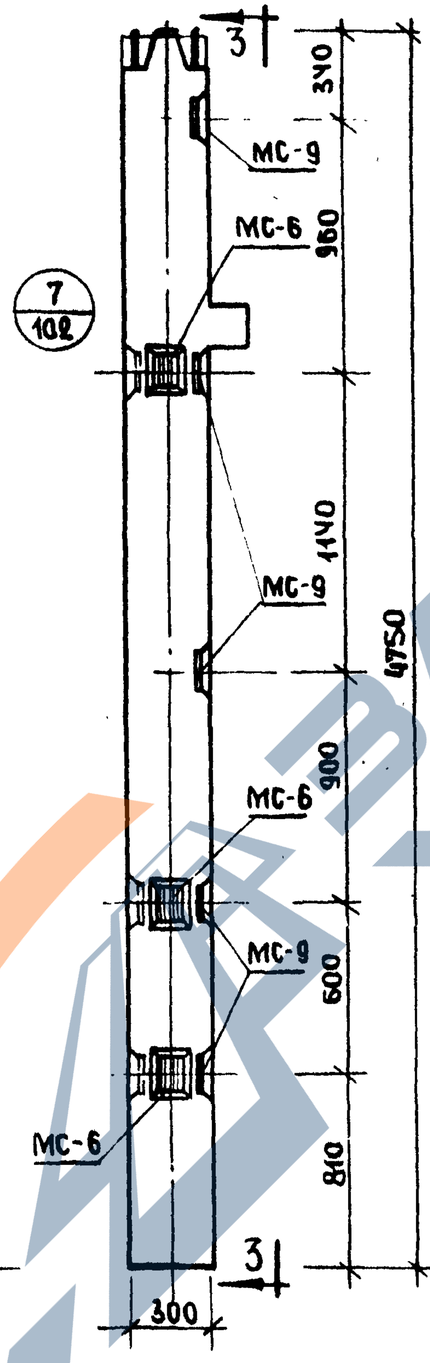

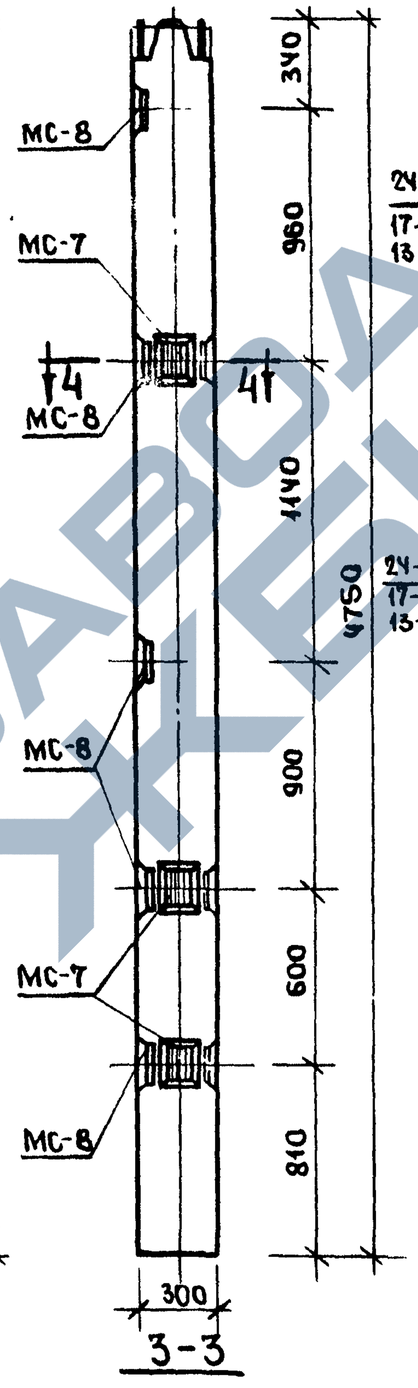

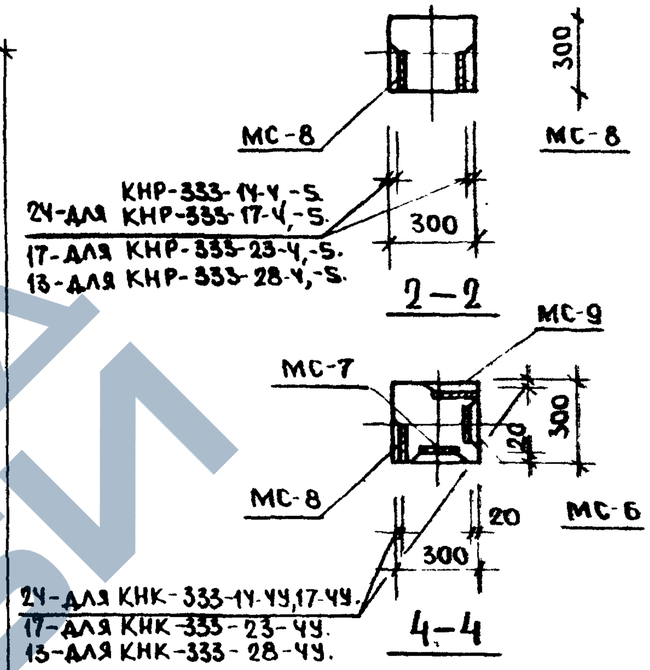

Марка колонны	Марка дополн. закладн. деталей	Кол. шт	Вес дополнительных закладн. деталей: одной дет.	всех дет.	итого на колонн	Общий расход стали на колонну	№ заготовки черт. закладн. дет.
КНК-333-14-ЧУ КНК-333-17-ЧУ	МС-6	3	2.07	6.21	38.92	120.41	103
	МС-7	3	2.07	6.21			
	МС-8	5	2.65	13.25			
	МС-9	5	2.65	13.25			
КНК-333-23-ЧУ	МС-6	3	2.07	6.21	38.92	205.11	103
	МС-7	3	2.07	6.21			
	МС-8	5	2.65	13.25			
	МС-9	5	2.65	13.25			
КНК-333-28-ЧУ	МС-6	3	2.07	6.21	38.92	281.51	103
	МС-7	3	2.07	6.21			
	МС-8	5	2.65	13.25			
	МС-9	5	2.65	13.25			
КНР-333-14-Ч КНР-333-14-S	МС-8	10	2.65	26.50	26.50	114.12	103
КНР-333-17-Ч КНР-333-17-S						114.12	
КНР-333-23-Ч КНР-333-23-S						198.82	
КНР-333-28-Ч КНР-333-28-S						275.22	

Колонны КНР-333-14-Ч, КНР-333-17-Ч, КНР-333-23-Ч, КНР-333-28-Ч, КНР-333-14-S, КНР-333-17-S, КНР-333-23-S, КНР-333-28-S.

Колонны КНК-333-14-ЧУ, КНК-333-17-Ч, КНК-333-23-ЧУ, КНК-333-28-ЧУ.

Примечание: Опалубка и армирование аналогичны основным маркам колонн, приведенным в альбоме ИИ-04-2 выпуск 7.

ТК	Колонны для навески стеновых панелей	Серия ИИ-04-2	
1973	Колонны КНР-333-14-Ч,14-S; КНР-333-17-Ч,17-S; КНР-333-23-Ч,23-S; КНР-333-28-Ч, КНР-333-28-S; КНК-333-14-ЧУ, КНК-333-17-ЧУ, КНК-333-23-ЧУ, КНК-333-28-ЧУ	Выпуск 12 часть I	Лист 22

https://zavodjbi.com/

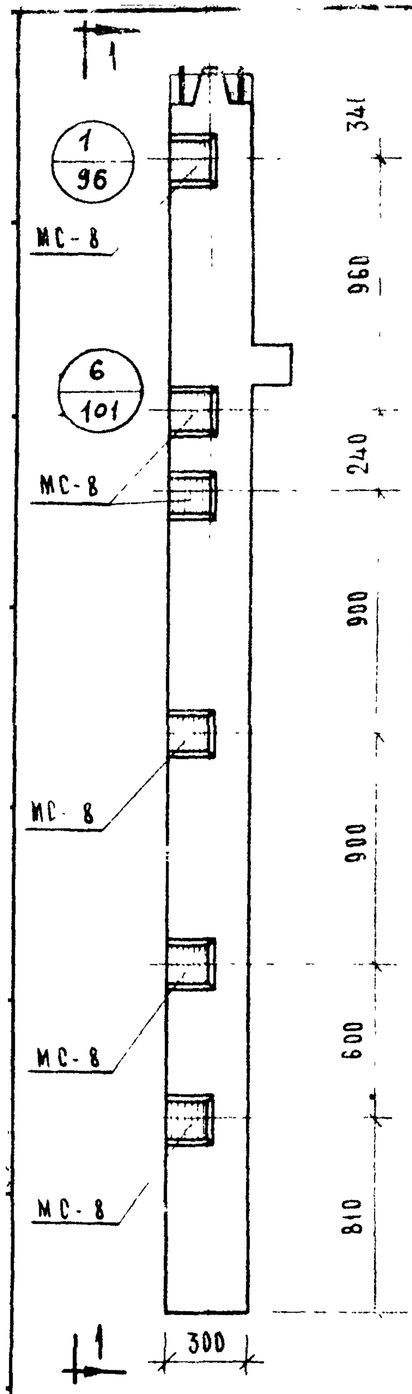

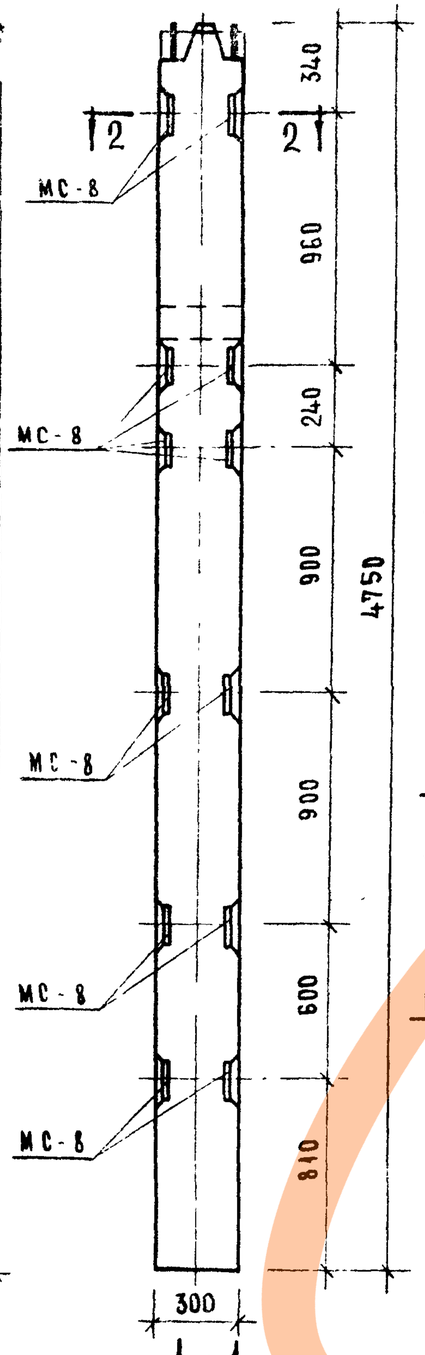

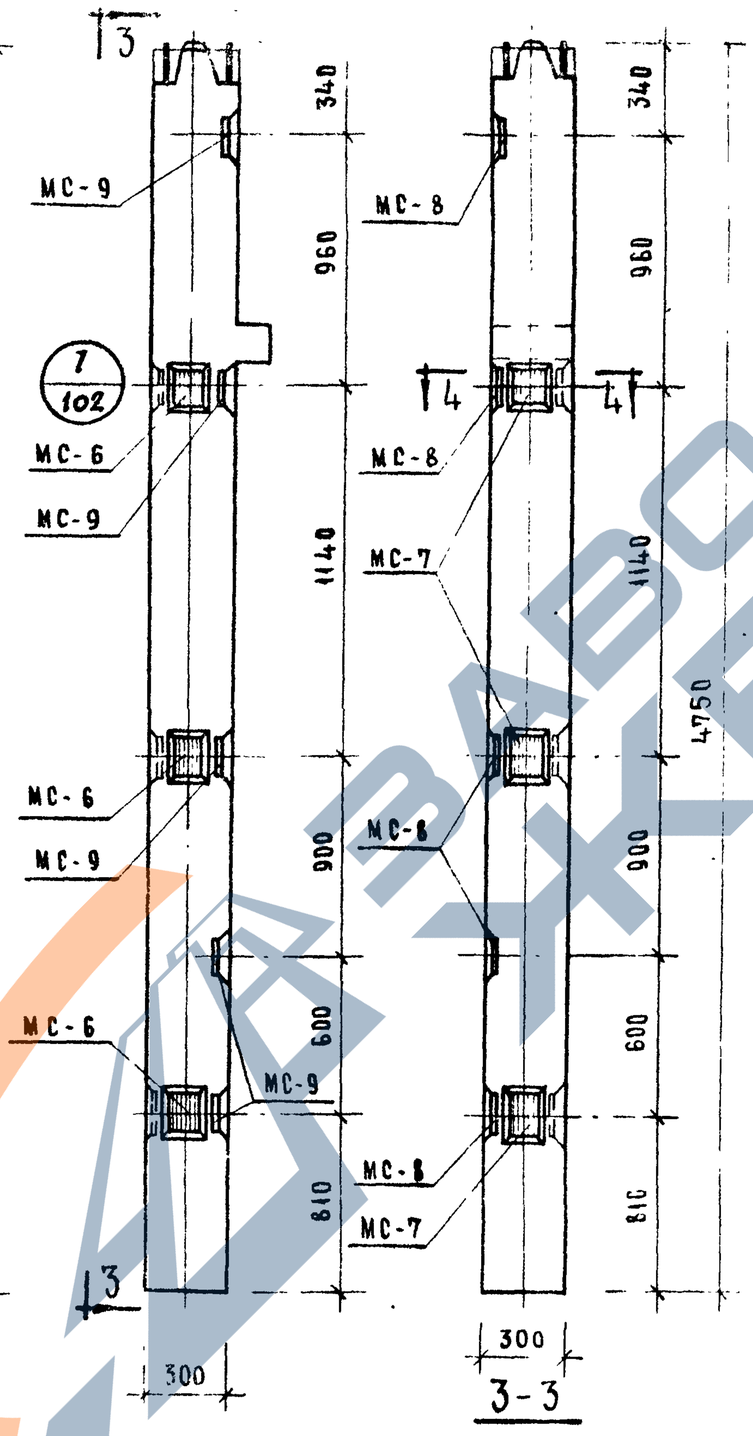

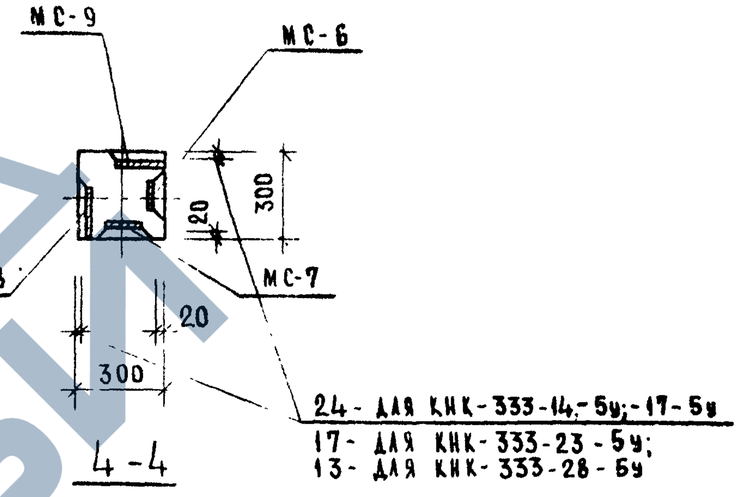

Колонны КНК-333-14-6, КНК-333-17-6
КНК-333-23-6, КНК-333-28-6

Колонны КНК-333-14-5у, КНК-333-17-5у
КНК-333-23-5у, КНК-333-28-5у

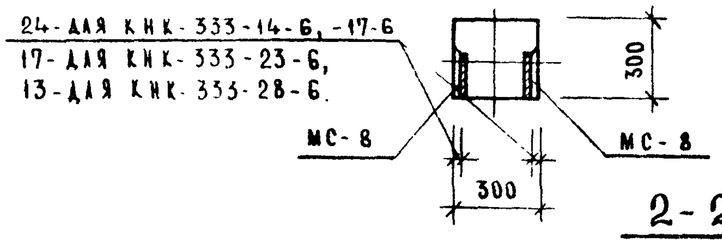

Марка колонны	Марка дополн. закладн. деталей	Кол. шт	Вес дополнительных закладных деталей: одной дет	всех дет	итого на колонну	Общий расход стали на колонну	№ заг. чертеж. закладн. дет.
КНК-333-14-6	МС-8	12	2.65	31.80	31.80	113.29	103
КНК-333-17-6						113.29	
КНК-333-23-6						197.99	
КНК-333-28-6						274.39	
КНК-333-14-5у КНК-333-17-5у	МС-6	3	2.07	6.21	38.92	120.41	103
	МС-7	3	2.07	6.21			
	МС-8	5	2.65	13.25			
	МС-9	5	2.65	13.25			
КНК-333-23-5у	МС-6	3	2.07	6.21	38.92	205.11	103
	МС-7	3	2.07	6.21			
	МС-8	5	2.65	13.25			
	МС-9	5	2.65	13.25			
КНК-333-28-5у	МС-6	3	2.07	6.21	38.92	281.51	103
	МС-7	3	2.07	6.21			
	МС-8	5	2.65	13.25			
	МС-9	5	2.65	13.25			

Примечание

Опалубка и армирование аналогичны основным маркам колонн, приведенным в альбоме ИИ-04-2 выпуск 7

ТК	Колонны для навески стеновых панелей	Серия ИИ-04-2	
1973	Колонны: КНК-333-14-6, КНК-333-17-6; КНК-333-23-6 КНК-333-28-6; КНК-333-14-5у; КНК-333-17-5у, КНК-333-23-5у; КНК-333-28-5у	Выпуск 12 часть I	Лист 23

ЗАВОД ЖБИ

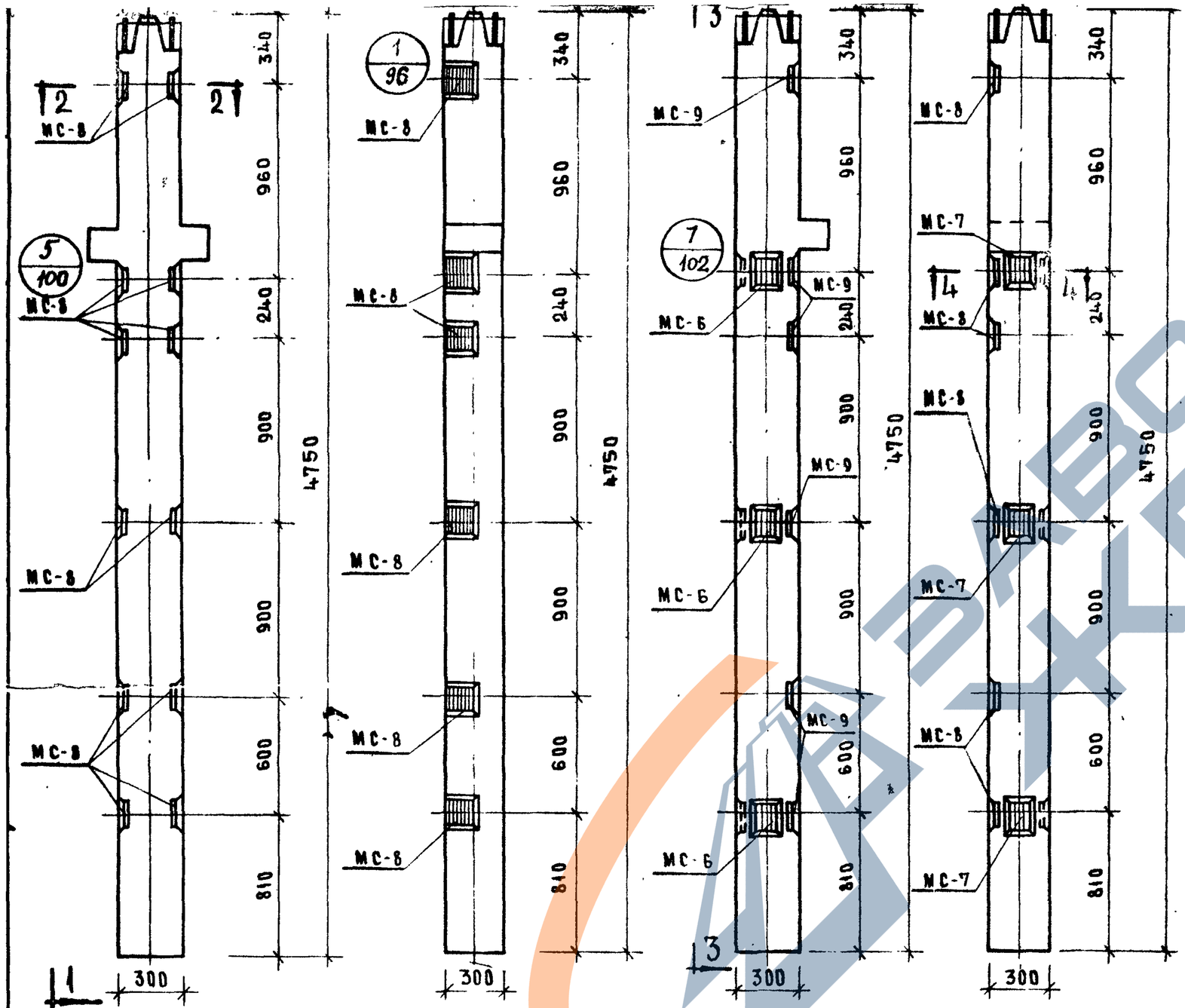

Колонны КНР-333-14-6, КНР-333-17-6, КНР-333-23-6, КНР-333-28-6.

Колонны КНК-333-14-6у, КНК-333-17-6у, КНК-333-23-6у, КНК-333-28-6у

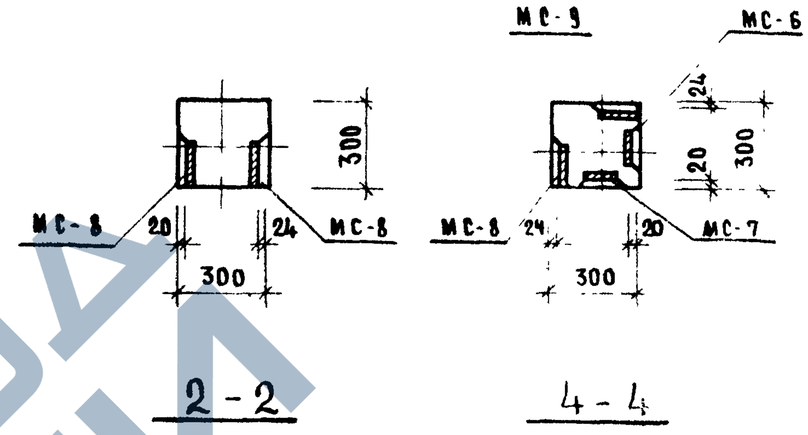

Марка колонны	Марка доп. закл. деталей	Кол. шт	Вес дополнительных закладных деталей, кг: одной дет	всех дет	итого на колонну	Общий расход стали на колонну	Изготовит. черт. закл. деталей
КНР-333-14-6	МС-8	12	2,65	31,80	31,80	119,42	103
КНР-333-17-6							
КНР-333-23-6						204,12	
КНР-333-28-6						280,52	
КНК-333-14-6у, КНК-333-17-6у	МС-6	3	2,07	6,21	44.22	125.71	103
	МС-7	3	2,07	6,21			
	МС-8	6	2,65	15,90			
	МС-9	6	2,65	15,90			
КНК-333-23-6у	МС-6	3	2.07	6.21	44.22	210.41	103
	МС-7	3	2,07	6,21			
	МС-8	6	2.65	15,90			
	МС-9	6	2.65	15,90			
КНК-333-28-6у	МС-6	3	2.07	6.21	44 22	286,81	103
	МС-7	3	2,07	6,21			
	МС-8	6	2,65	15,90			
	МС-9	6	2.65	15,90			

Примечание:

Опалубка и армирование аналогичны основным маркам колонн, приведенным в альбоме ИИ-04-2 выпуск 7.

ТК	Колонны для навески стеновых панелей	Серия ИИ-04-2	
1973	Колонны КНР-333-14-6, КНР-333-17-6, КНР-333-23-6, КНР-333-28-6 КНК-333-14-6у, КНК-333-17-6у, КНК-333-23-6у, КНК 333-28-6у	Выпуск 12 Часть I	Лист 24

https://zavodjbi.com/

https://zavodjbi.com/

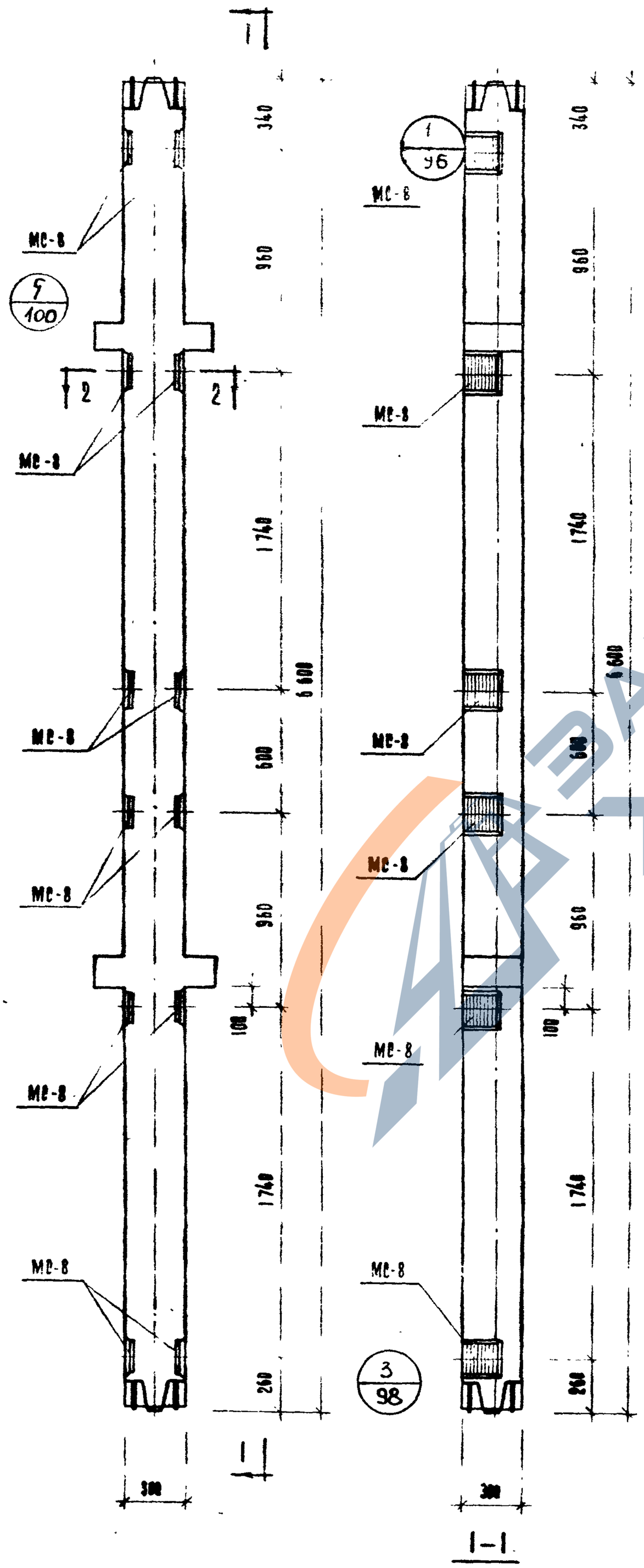

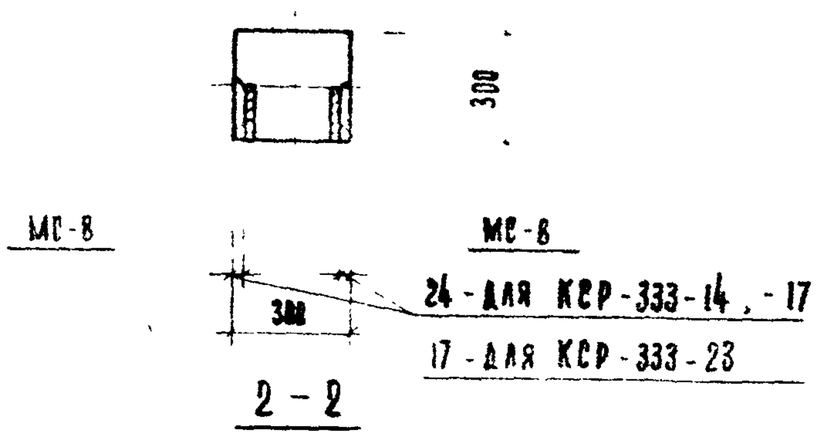

Марка колонны	Марка дополнит. закладн. деталей	Кол. шт.	Вес допол. закладн. деталей, кг.			Общий расход стали на колонну	№ заготов. чертежа закладн. деталей
			одной дет.	всех дет.	итого на колонну		
КСР-366-14-1	МС-8	12	2.65	31.80	31.80	167.44	103
КСР-366-17-1	МС-8	12	2.65	31.80	31.80	167.44	103
КСР-366-23-1	МС-8	12	2.65	31.80	31.80	284.24	103

Примечание

Опалубка и армирование аналогичны основным маркам колонн, приведенным в альбоме ИИ-04-2 выпуск 7.

1973	ТК	Колонны для наружных стеновых панелей
1-41-366-14-1, КСР-366-17-1, КСР-366-23-1		
Лист 25	Серия ИИ-04-2 Выпуск 12 часть I	

https://zavodjbi.com/

https://zavodjbi.com/

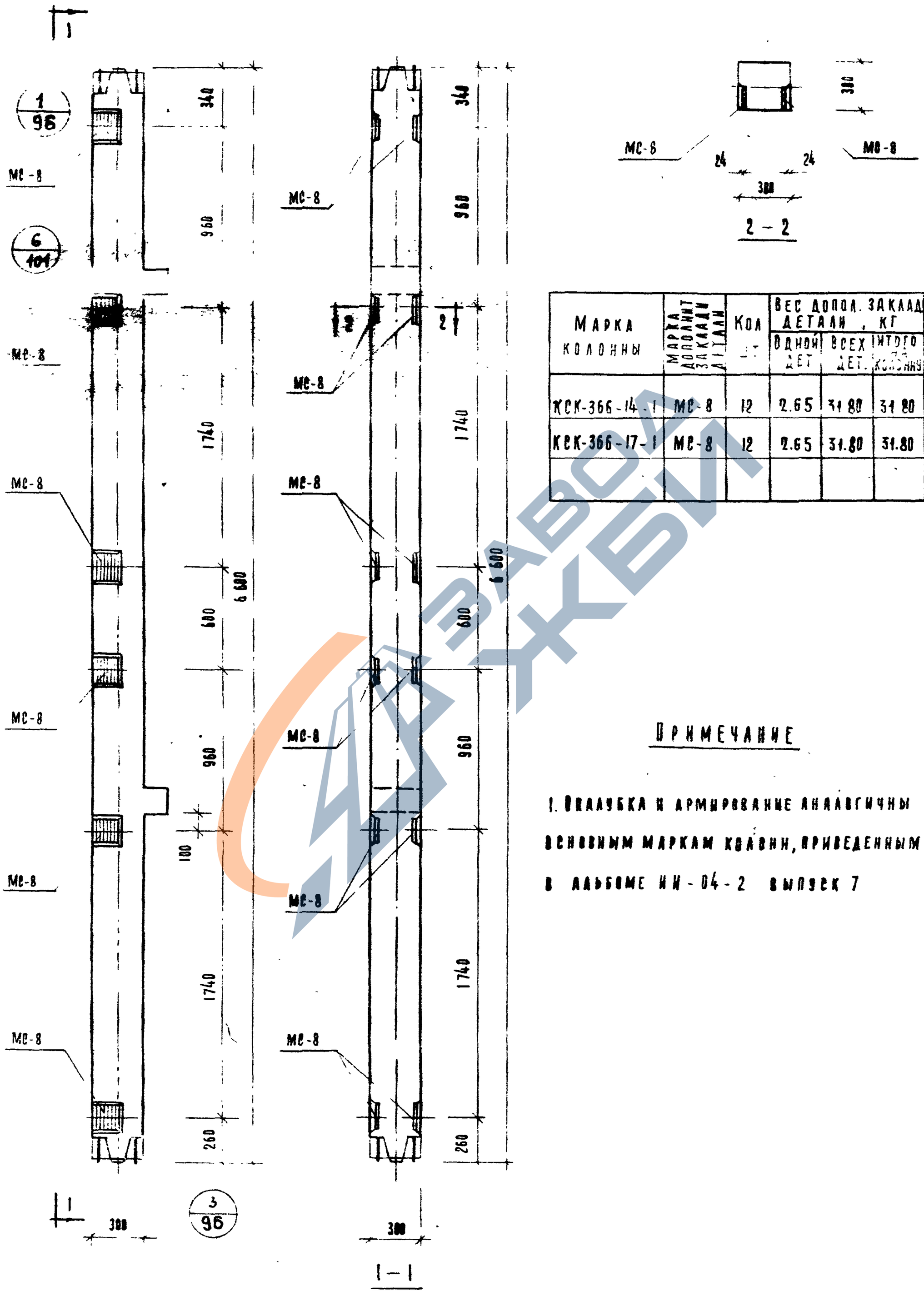

Марка колонны	Марка дополнит. закладн. детали	Кол.	Вес допол. закладн. детали, кг: одной дет.	всех дет.	итого на колонну	Общий расход стали на колонну	№ заготов. чертежа закладн. детали
КСК-366-14-1	МС-8	12	2.65	31.80	31.80	155.18	103
КСК-366-17-1	МС-8	12	2.65	31.80	31.80	155.18	103

Примечание

1. Опалубка и армирование аналогичны основным маркам колонн, приведенным в альбоме ИИ-04-2 выпуск 7

1973	ТК	Колонны для навески стеновых панелей
Колонны КСК-366-14-1, КСК-366-17-1		Серия ИИ-04-2 Выпуск 12 Часть I
		Лист 26

https://zavodjbi.com/

https://zavodjbi.com/

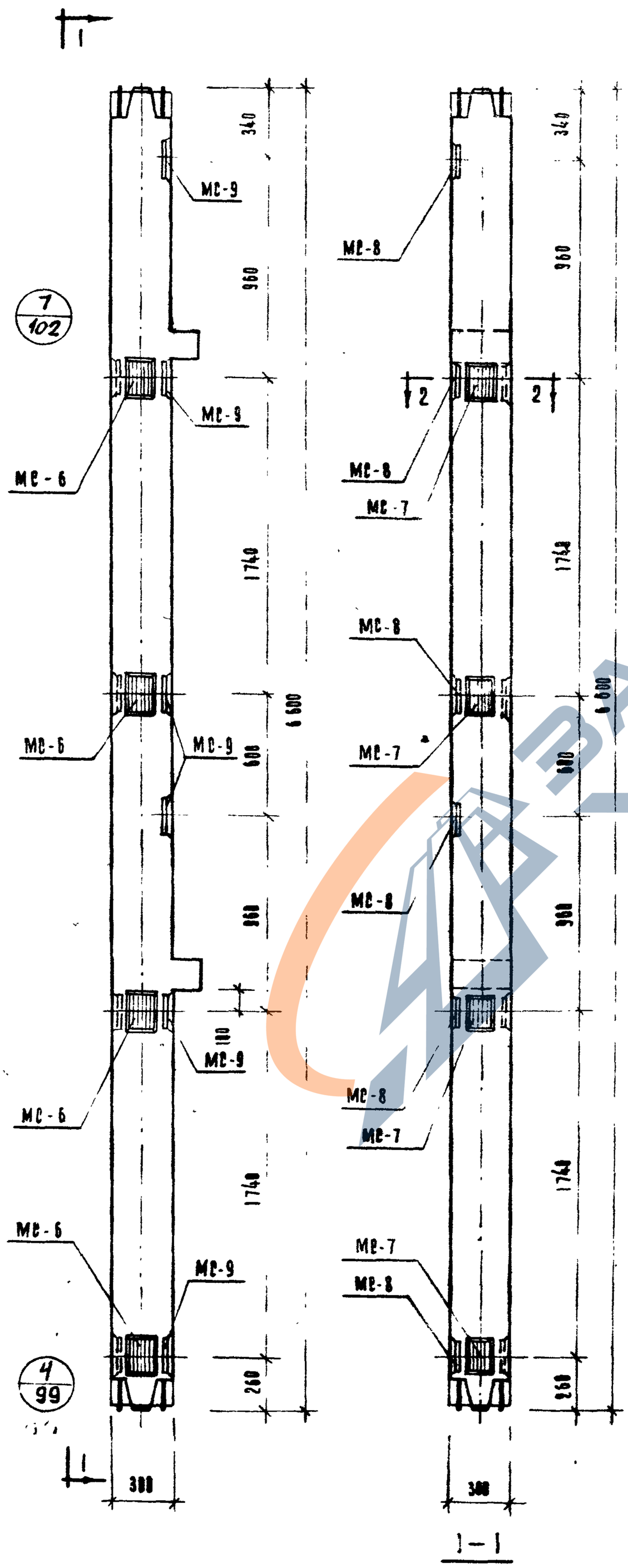

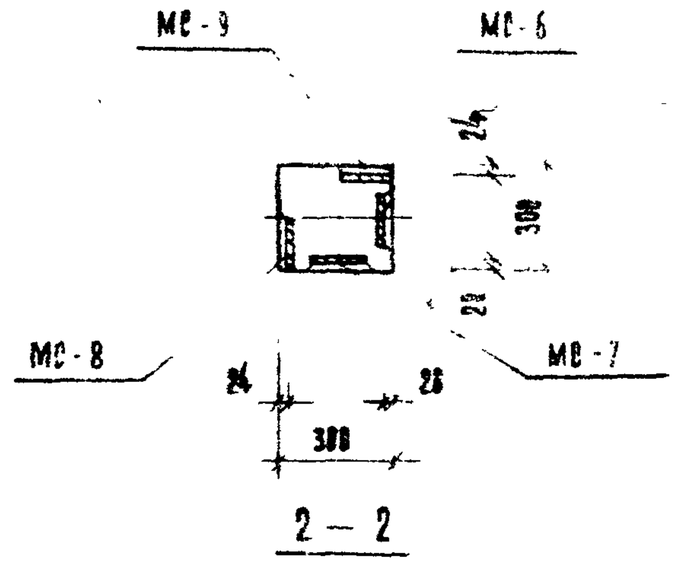

Марка колонны	Марка дополнит. закладн. деталей	Кол. шт	Вес дополн. закладн. деталей, кг: одной дет	всех дет.	итого на колонну	Общий расход стали на колонну	Лист чертежа закладн. деталей
КСК-366-14-1у	МС-6	4	2.07	8.28	48.36	171.74	103
	МС-7	4	2.07	8.28			
	МС-8	6	2.65	15.90			
	МС-9	6	2.65	15.90			
КСК-366-17-1у	МС-6	4	2.07	8.28	48.36	171.74	103
	МС-7	4	2,07	8.28			
	МС-8	6	2,65	15.90			
	МС-9	6	2.65	15.90			

ПРИМЕЧАНИЕ

1. Опалубка и армирование аналогичны основным маркам колонн, приведенным в альбоме ИИ-04-2 выпуск 7

ТК	Колонны для навески стеновых панелей КСК-366-14-1у, КСК-366-17-1у	1973
Серия ИИ-04-2 выпуск 27		

https://zavodjbi.com/

https://zavodjbi.com/

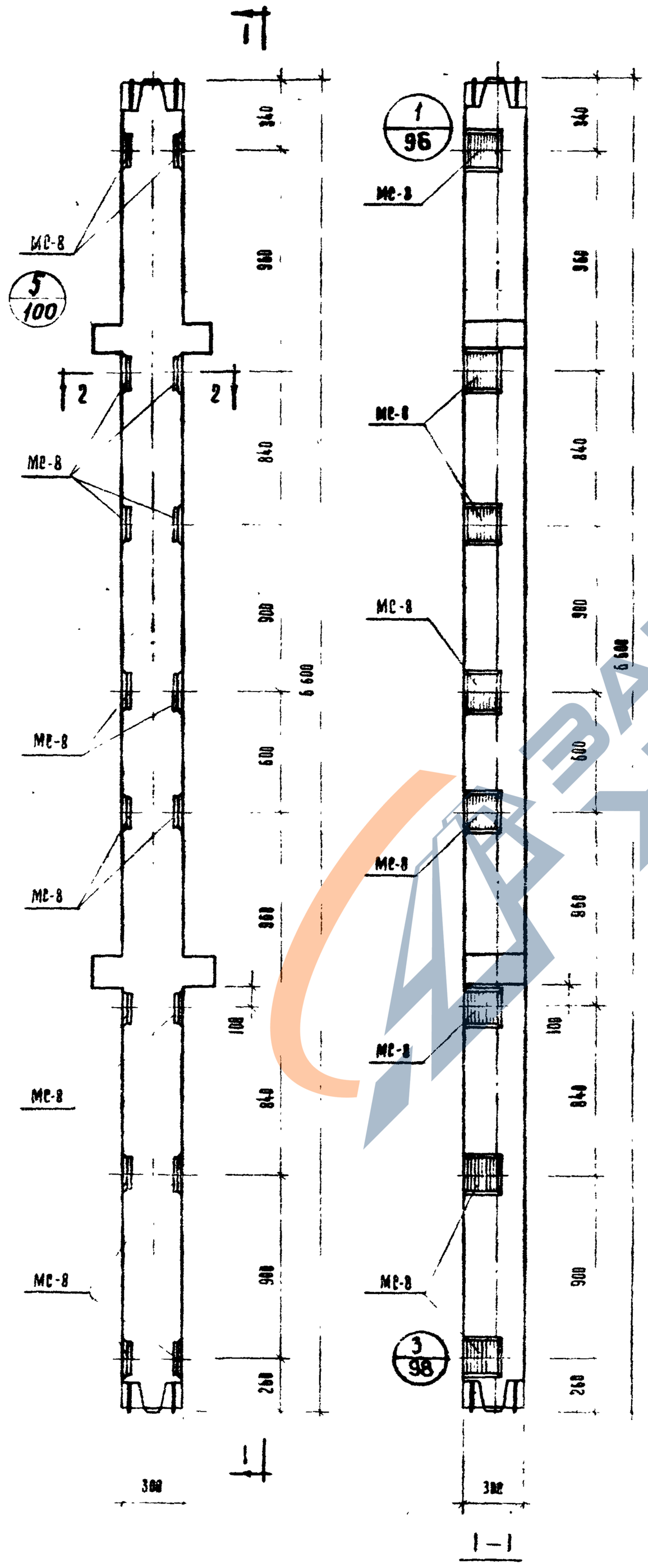

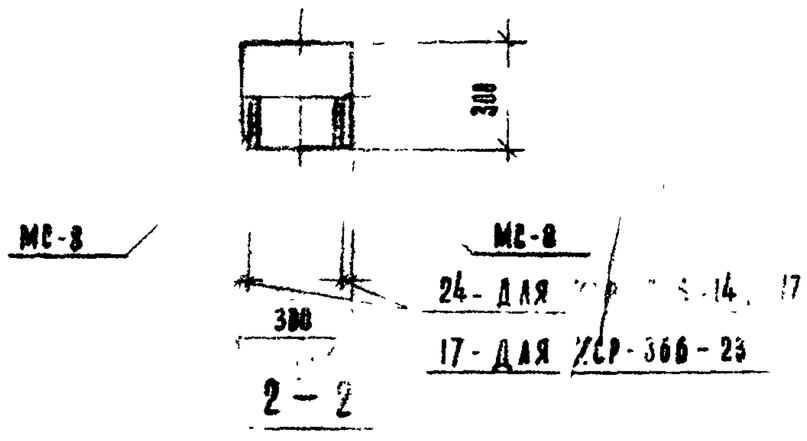

Марка колонны	Марка дополнит. закладн. деталей	Кол. шт.	Вес допол. закладн. деталей кг: одной дет.	всех дет.	итого на колонну	Общий расход стали на колонну	№ чертежа закладной детали
КСР-366-14-2	МС-8	16	2.65	42.40	42.40	178.04	103
КСР-366-17-2	МС-8	16	2.65	42.40	42.40	178.04	103
КСР-366-23-2	МС-8	16	2.65	42.40	42.40	294.84	103

Примечание

1. Опалубка и армирование аналогичны основным маркам колонн, приведенным в альбоме ИИ [illegible] лист 7.

ТК	Колонны для навески стеновых панелей	1973
Колонны КСР-366-14-2, КСР-366-17-2, КСР-366-23-2.		
Серия ИИ-04-2	Выпуск 12 часть I	Лист 28

https://zavodjbi.com/

https://zavodjbi.com/

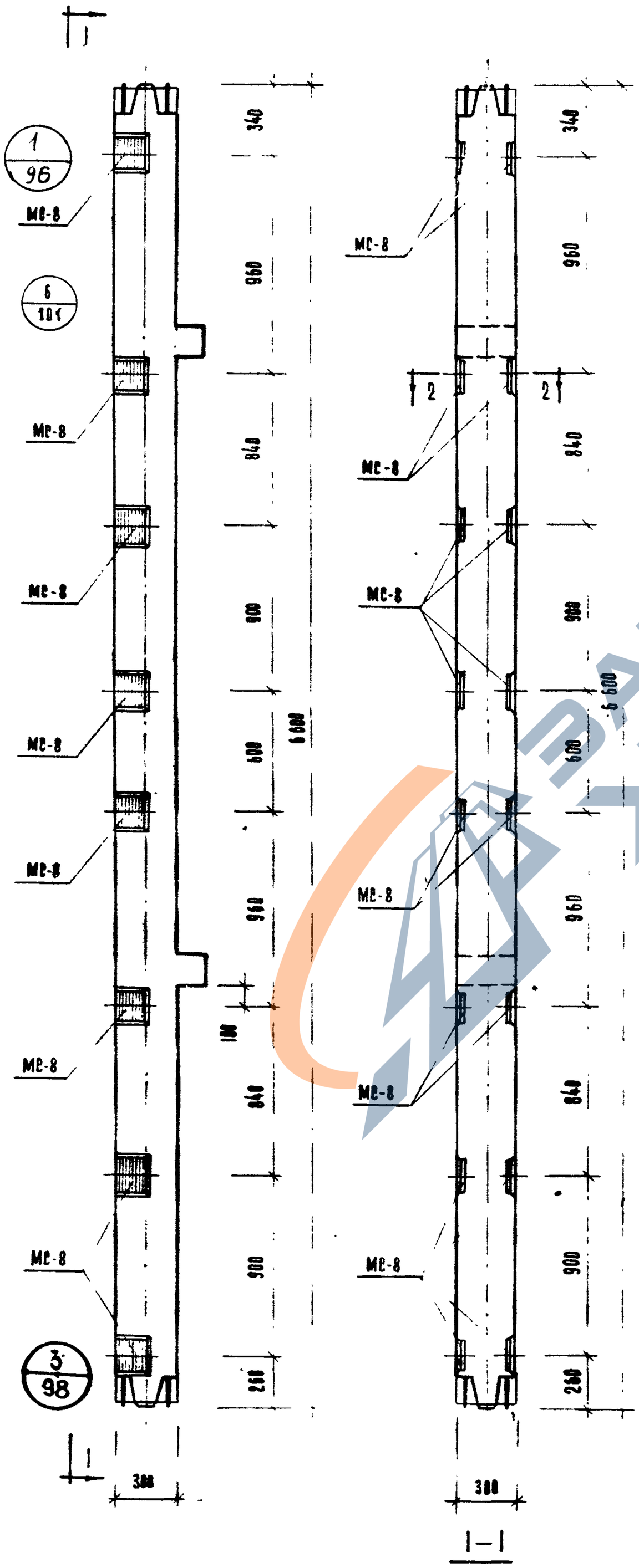

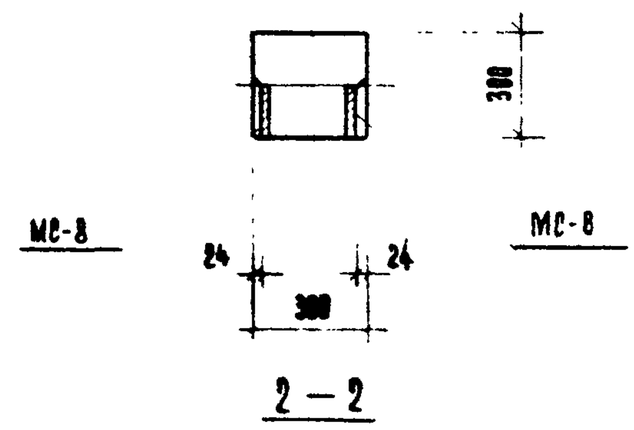

Марка колонны	Марка доп. закладн. деталей	Кол. шт.	Вес доп. закл. деталей, кг.			Общий расход стали на колонну	№ заготов. чертежа закладн. деталей
			Одной дет.	Всех дет.	Итого на колонну		
КСК-366-14-2	МС-8	16	2,65	42,40	42,40	165,78	103
КСК-366-17-2	МС-8	16	2,65	42,40	42,40	165,78	103

Примечание

1. Опалубка и армирование аналогичны основным маркам колонн, приведенным в альбоме ИИ-04-2 выпуск 7.

Инв. № подл.	Подпись и дата	Взам. инв. №
29	ИИ-04-2	

ТК 1973

Колонны для наружных стеновых панелей

КСК-366-14-2, КСК-366-17-2

https://zavodjbi.com/

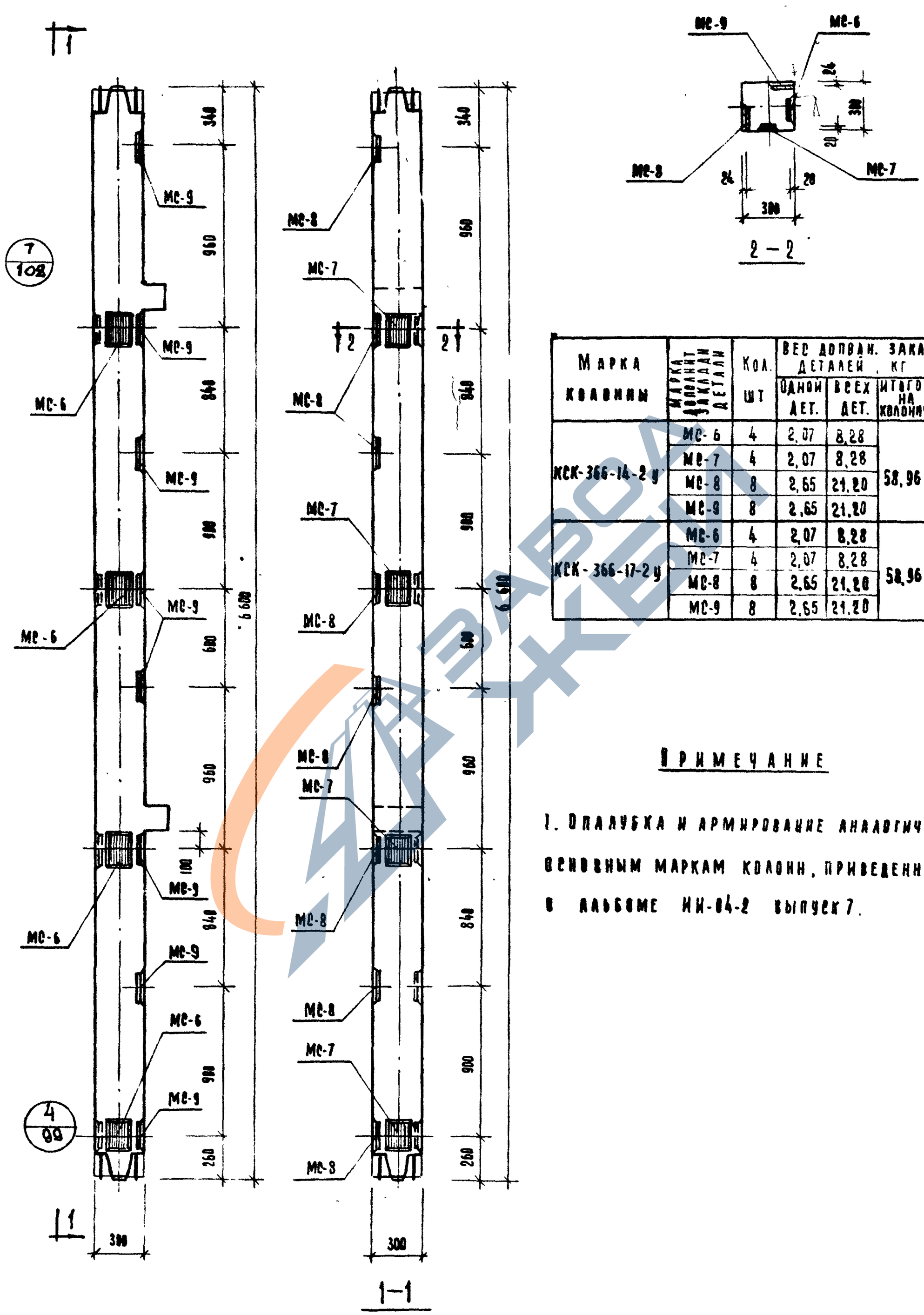

Марка колонны	Марка дополнит. закладн. детали	Кол. шт	Вес дополн. закладн. деталей, кг: одной дет.	всех дет.	итого на колонну	Общий расход стали на колонну	№ заготов.-черт. закладн. детали
КСК-366-14-2у	МС-6	4	2,07	8,28	58,96	182,34	103
	МС-7	4	2,07	8,28			
	МС-8	8	2,65	21,20			
	МС-9	8	2,65	21,20			
КСК-366-17-2у	МС-6	4	2,07	8,28	58,96	182,34	103
	МС-7	4	2,07	8,28			
	МС-8	8	2,65	21,20			
	МС-9	8	2,65	21,20			

Примечание

1. Опалубка и армирование аналогичны основным маркам колонн, приведенным в альбоме ИИ-04-2 выпуск 7.

ТК 1973	Колонны для навески стеновых панелей	Серия ИИ-04-02
Колонны КСК-366-14-2у, КСК-366-17-2у		Выпуск 12 часть I
		Лист 30

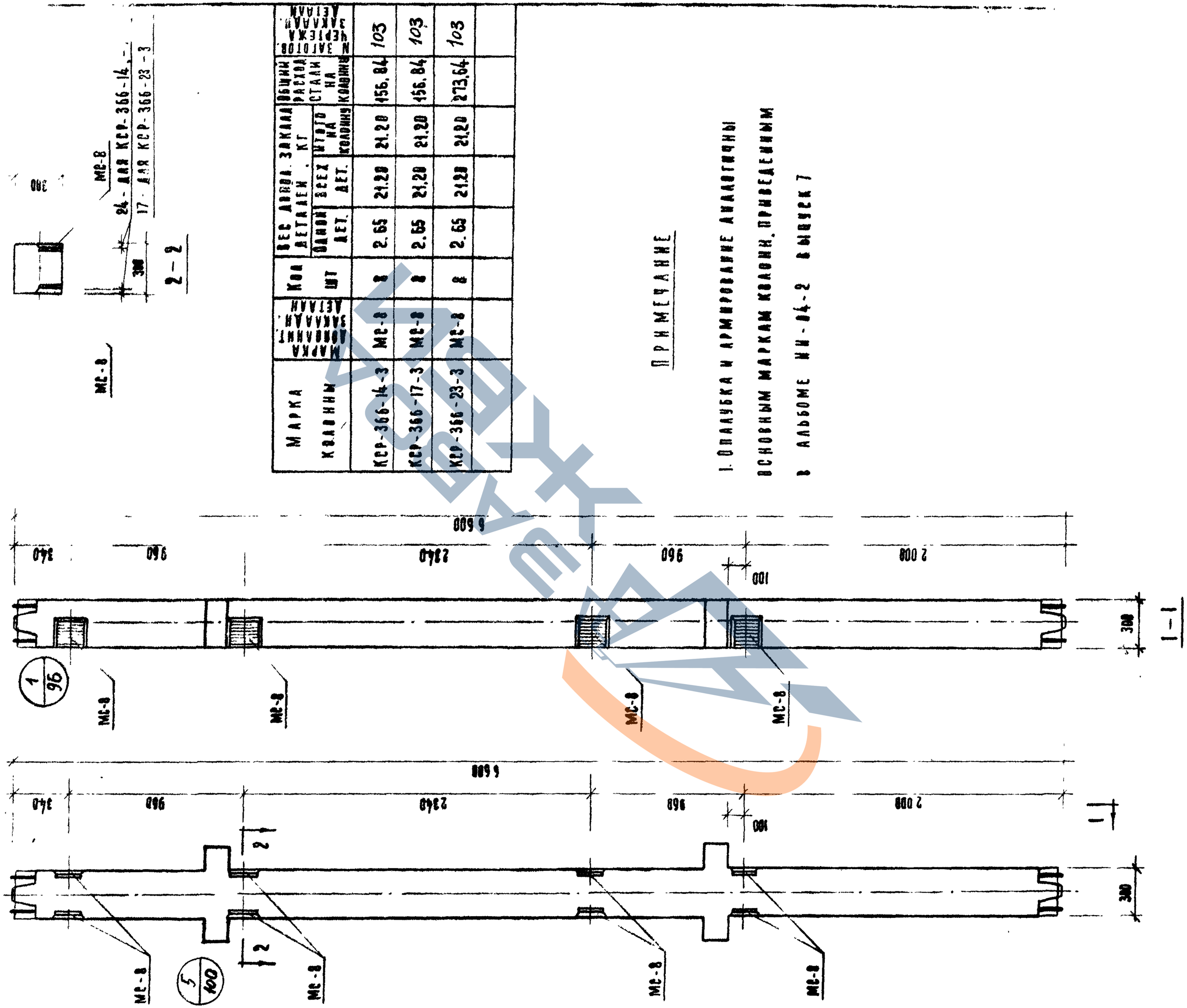

Марка колонны	Марка закладных деталей	Кол шт	Вес одной дет.	Вес всех дет.	Вес закл. деталей, кг: итого на колонну	Общий расход стали на колонну	№ чертежа закладных деталей
КСР-366-14-3	МС-8	8	2.65	21.20	21.20	156.84	103
КСР-366-17-3	МС-8	8	2.65	21.20	21.20	156.84	103
КСР-366-23-3	МС-8	8	2.65	21.20	21.20	273.64	103

Примечание

1. Опалубка и армирование аналогичны основным маркам колонн, приведенным в альбоме ИИ-04-2 выпуск 7

ТК	Колонны для навески стеновых панелей	Серия ИИ-04-2
1973	Колонны КСР-366-14-3, КСР-366-17-3, КСР-366-23-3.	Выпуск 12 часть I; Лист 31

https://zavodjbi.com/

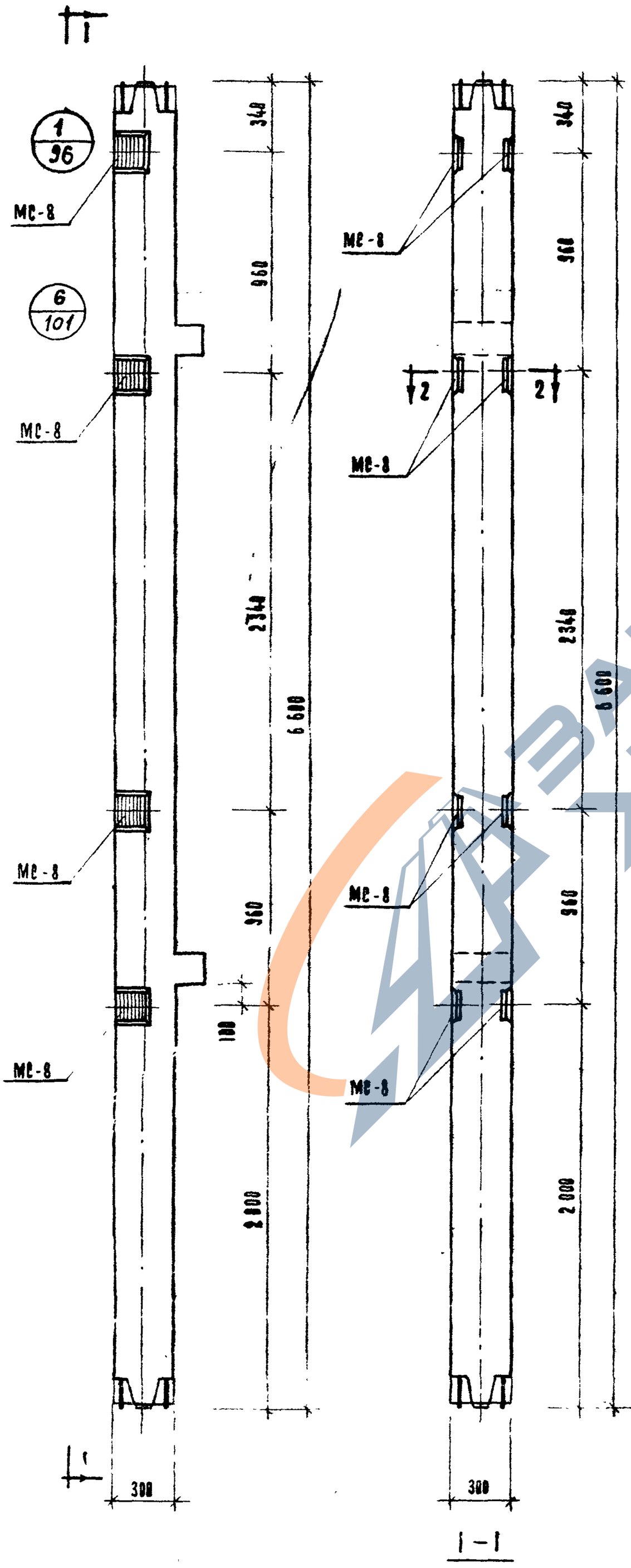

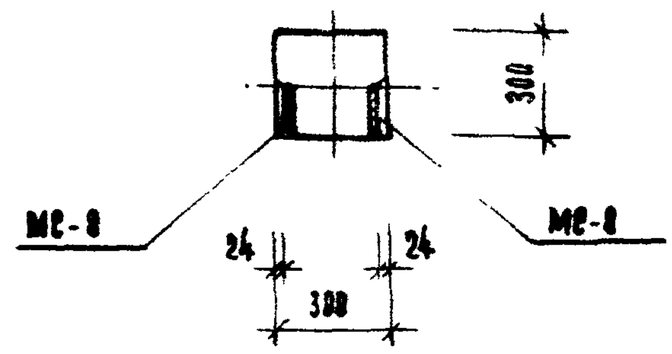

Марка колонны	Марка дополнит. закладн. деталей	Кол. шт.	Вес дополн. закладн. деталей, кг.			Общий расход стали на колонну	№ заготов. чертежа закладн. деталей
			Одной дет.	Всех дет.	Итого на колонну		
КСК-366-14-3	МС-8	8	2.65	21.20	21.20	144,58	103
КСК-366-17-3	МС-8	8	2.65	21.20	21.20	144.58	103

Примечание

1. Опалубка и армирование аналогичны основным маркам колонн, приведенным в альбоме ИИ-04-2 выпуск 7

1973	ТК	Колонны для навески стеновых панелей
Колонны КСК-366-14-3, КСК-366-17-3		Серия ИИ-04-2 Выпуск 2 часть I
		Лист 32

https://zavodjbi.com/

https://zavodjbi.com/

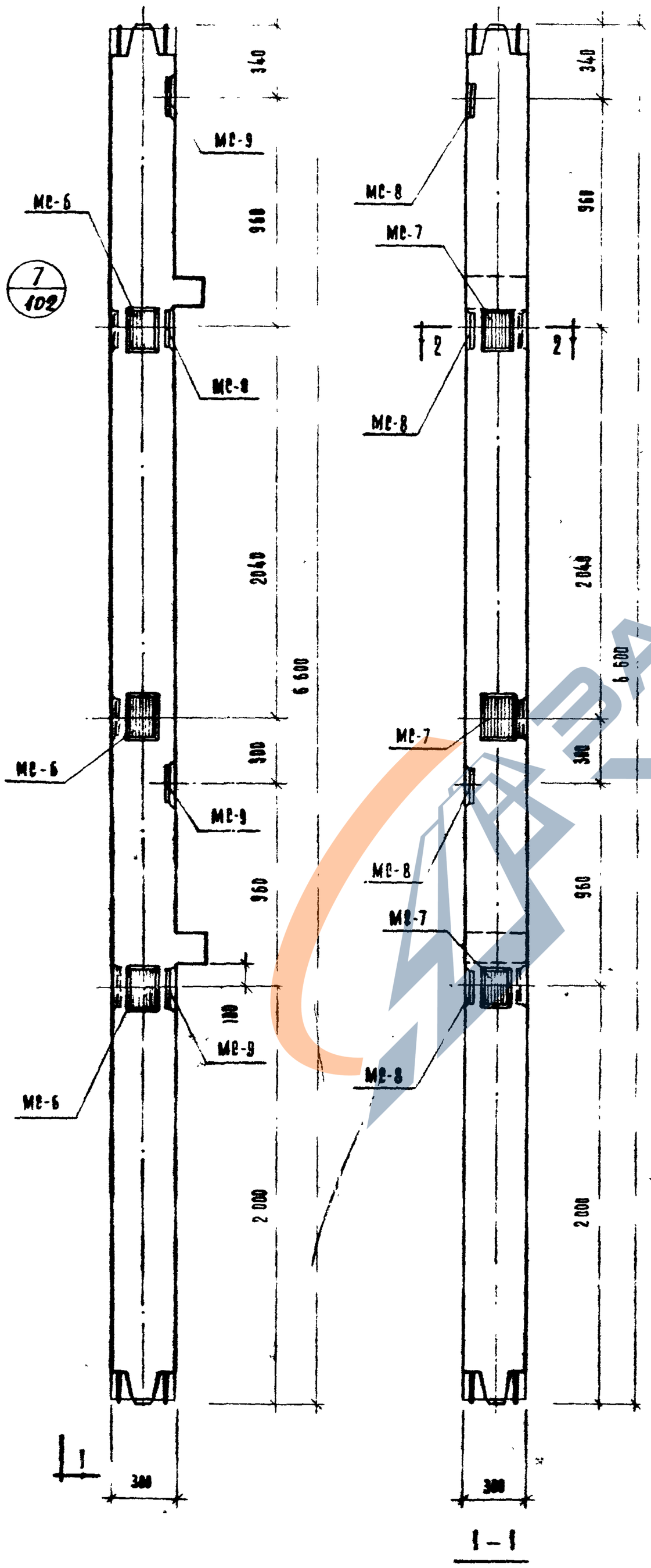

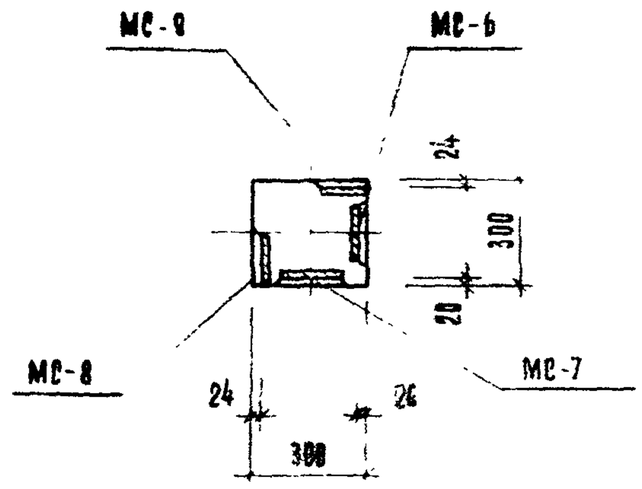

Марка колонны	Марка дополнит. закладн. деталей	Кол. шт.	Вес дополн. закладн. деталей, кг: одной дет.	всех дет.	итого на колонну	Общий расход стали на колонну	№ листов. черт. закладн. дет.
КСК-366-14-3у	МС-6	3	2.07	6.21	33.62	157.8	103
	МС-7	3	2.07	6.21			
	МС-8	4	2.65	10.60			
	МС-9	4	2.65	10.60			
КСК-366-17-3у	МС-6	3	2.07	6.21	33.62	157.0	103
	МС-7	3	2.07	6.21			
	МС-8	4	2.65	10.60			
	МС-9	4	2.65	10.60			

Примечание

1. Окраска и армирование аналогичны основным маркам колонн, приведенным в альбоме ИИ-04-2 выпуск 7.

ТК	Колонны для навески стеновых панелей	1973
	КСК-366-14-3у, КСК-366-17-3у	
Стадия	Инв. № подл.	Подпись и дата
ИИ-04-2		
35		

https://zavodjbi.com/

https://zavodjbi.com/

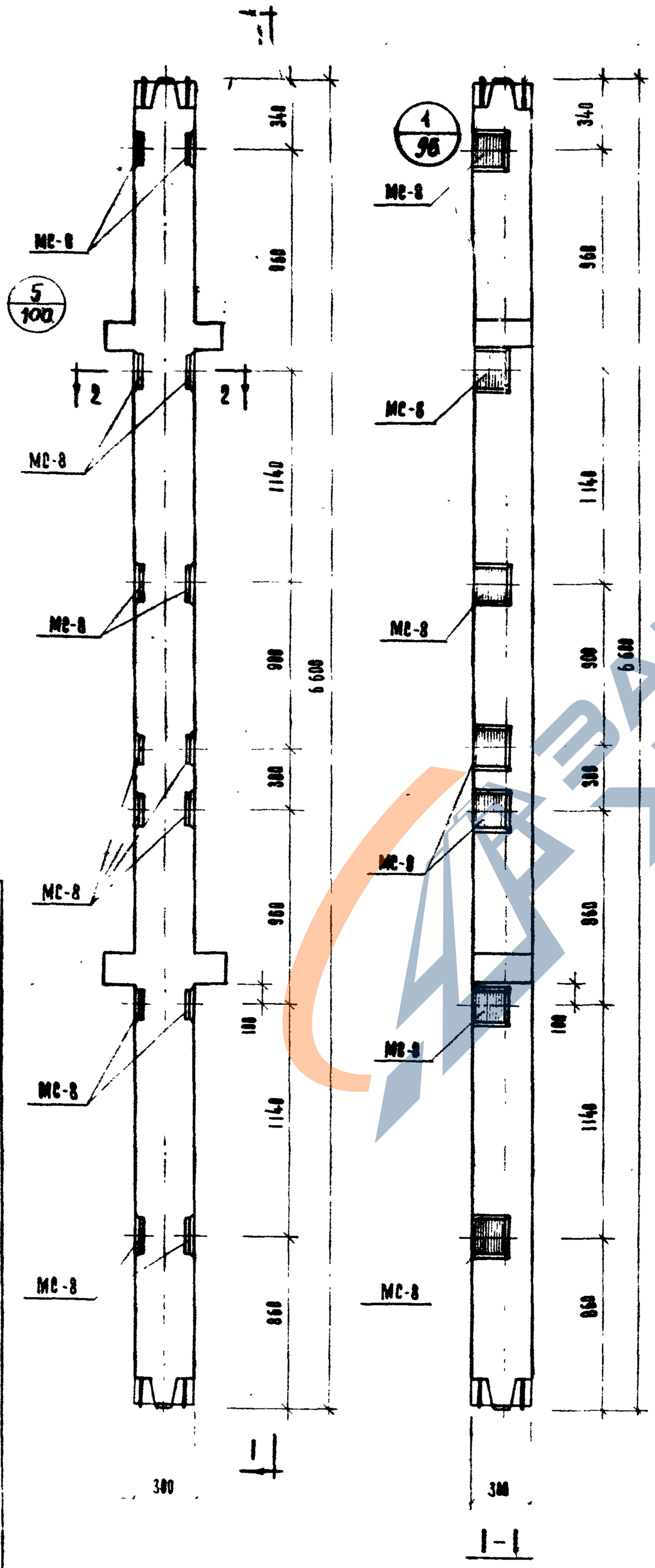

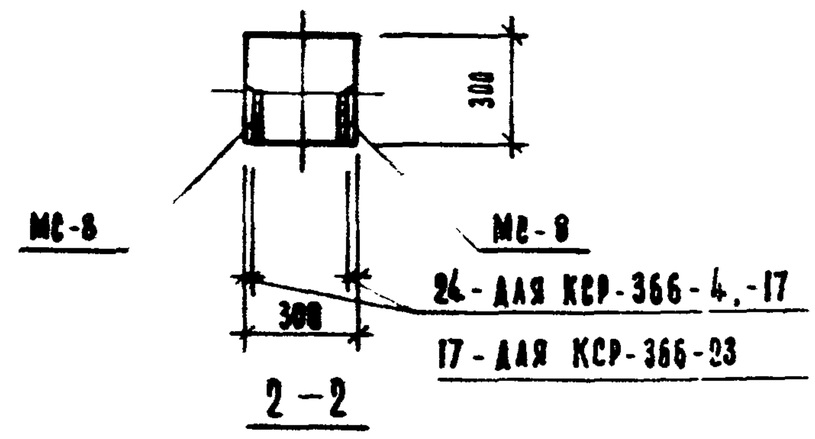

Марка колонны	Марка дополнит. закладн. деталей	Кол. шт.	Вес одной закладн. деталей, кг: одной дет.	всех дет.	итого на колонну	Общий расход стали на колонну	№ заготов. чертежа закладн. детали
КСР-366-14-4	МС-8	14	2.65	37.10	37.10	172.74	103
КСР-366-17-4	МС-8	14	2.65	37.10	37.10	172,74	103
КСР-366-23-4	МС-8	14	2.65	37.10	37.10	289,54	103

Примечание

1. Опалубка и армирование аналогичны основным маркам колонн, приведенным в альбоме ИИ-04-2 выпуск 7.

ТК 1973	Колонны для навески стеновых панелей
Колонны КСР-366-14-4, КСР-366-17-4, КСР-366-23-4	Серия ИИ-04-2
Выпуск 12 часть I	Лист 34

https://zavodjbi.com/

https://zavodjbi.com/

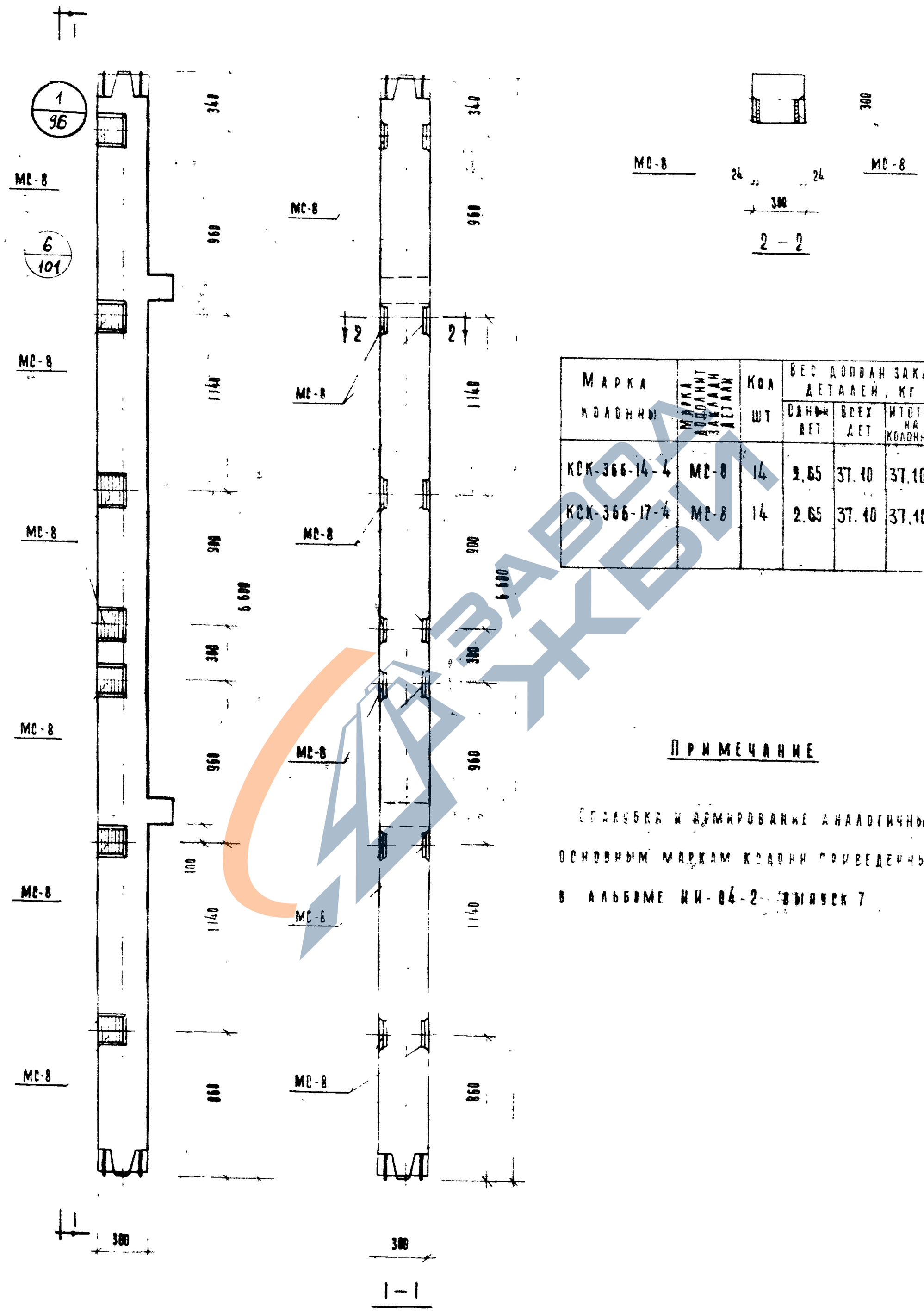

Марка колонны	Марка дополнит. закладн. деталей	Кол. шт	Вес дополн. закладн. деталей, кг: одной дет.	всех дет.	итого на колонну	Общий расход стали на колонну	№ листа чертежа закладн. деталей
КСК-366-14-4	МС-8	14	2.65	37.10	37.10	160.48	103
КСК-366-17-4	МС-8	14	2.65	37.10	37.10	160.48	103

Примечание

Опалубка и армирование аналогичны основным маркам колонн приведенным в альбоме ИИ-04-2 выпуск 7

ТК	1973	7-17-4
Колонны для навески стеновых панелей	Колонны КСК 366-14-4, КСК-366-17-4	
Серия ИИ-04-2	Выпуск 12	Лист 35

https://zavodjbi.com/

https://zavodjbi.com/

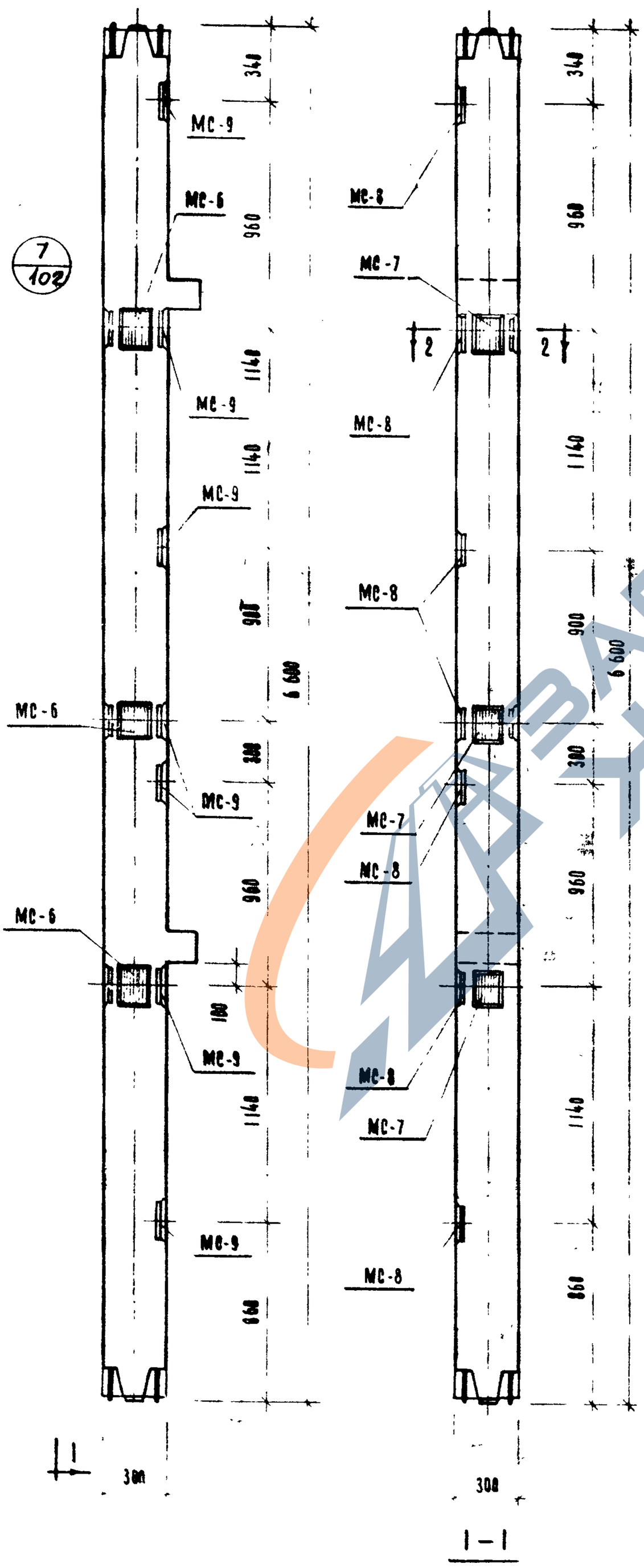

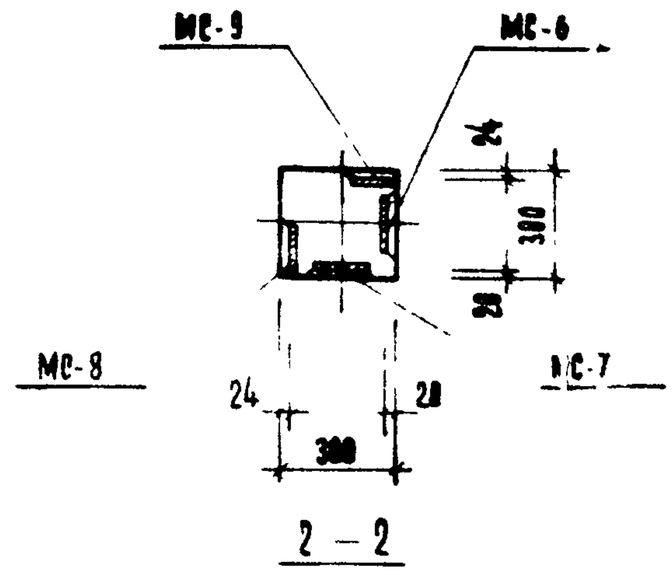

Марка колонны	Марка дополнит. закладн. деталей	Кол шт	Вес дополн. закладн. деталей кг: одной дет.	всех дет.	Итого на колонну	Общий расход стали на колонну	№ заготов. черт. закладн.
КСК-366-14-4у	МС-6	3	2.07	6.21	49.52	172.90	103
	МС-7	3	2.07	6.21			
	МС-8	7	2.65	18.55			
	МС-9	7	2.65	18.55			
КСК-366-17-4у	МС-6	3	2.07	6.21	49.52	172.90	103
	МС-7	3	2.07	6.21			
	МС-8	7	2.65	18.55			
	МС-9	7	2.65	18.55			

Примечание

1. Опалубка и армирование аналогичны основным маркам колонн, приведенным в альбоме ИИ-04-2 выпуск 7.

ТК 1973	Колонны для навески стеновых панелей	Серия ИИ-04-2
Колонны КСК-366-14-4у, КСК-366-17-4у		Выпуск 12 часть I
		Лист 36

https://zavodjbi.com/

https://zavodjbi.com/

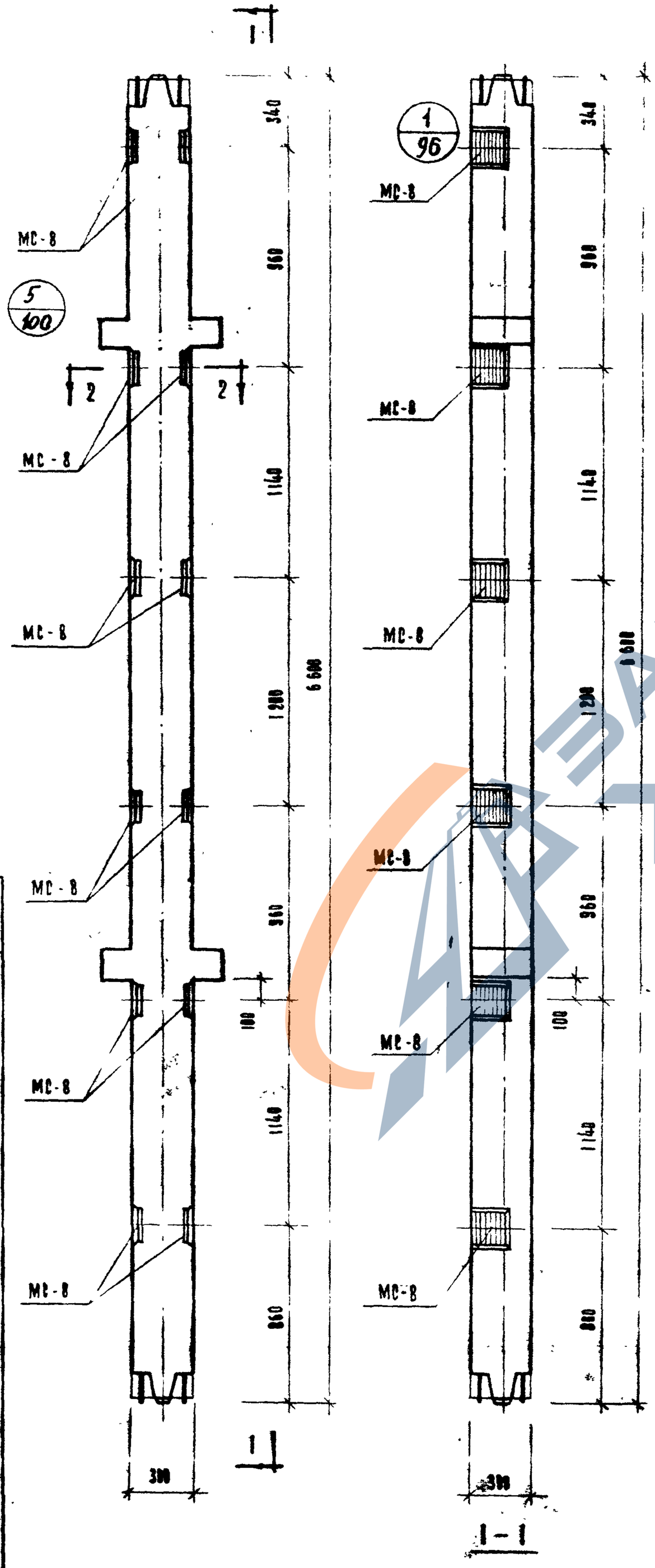

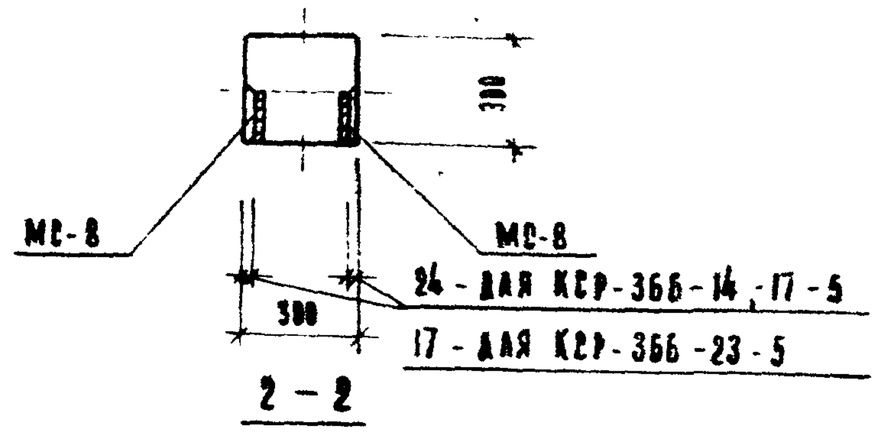

Марка колонны	Марка дополнит. закладн. детали	Кол. шт.	Вес дополн. закладн. деталей, кг.			Общий расход стали на колонну	№ заготов. чертежа закладн. детали
			одной дет.	всех дет.	итого на колонну		
КСР-366-14-5	МС-8	12	2,65	31,80	31,80	167,44	103
КСР-366-17-5	МС-8	12	2,65	31,80	31,80	167,44	103
КСР-366-23-5	МС-8	12	2,65	31,80	31,80	284,84	103

Примечание

Опалубка и армирование аналогичны основным маркам колонн, приведенным в альбоме ИИ-04-2 вып. ск 7.

ТК	1973	Колонны для навески стеновых панелей КСР-366-14-5, КСР-366-17-5, КСР-366-23-5	
Серия ИИ-04-2	Выпуск 1		Лист 37

https://zavodjbi.com/

https://zavodjbi.com/

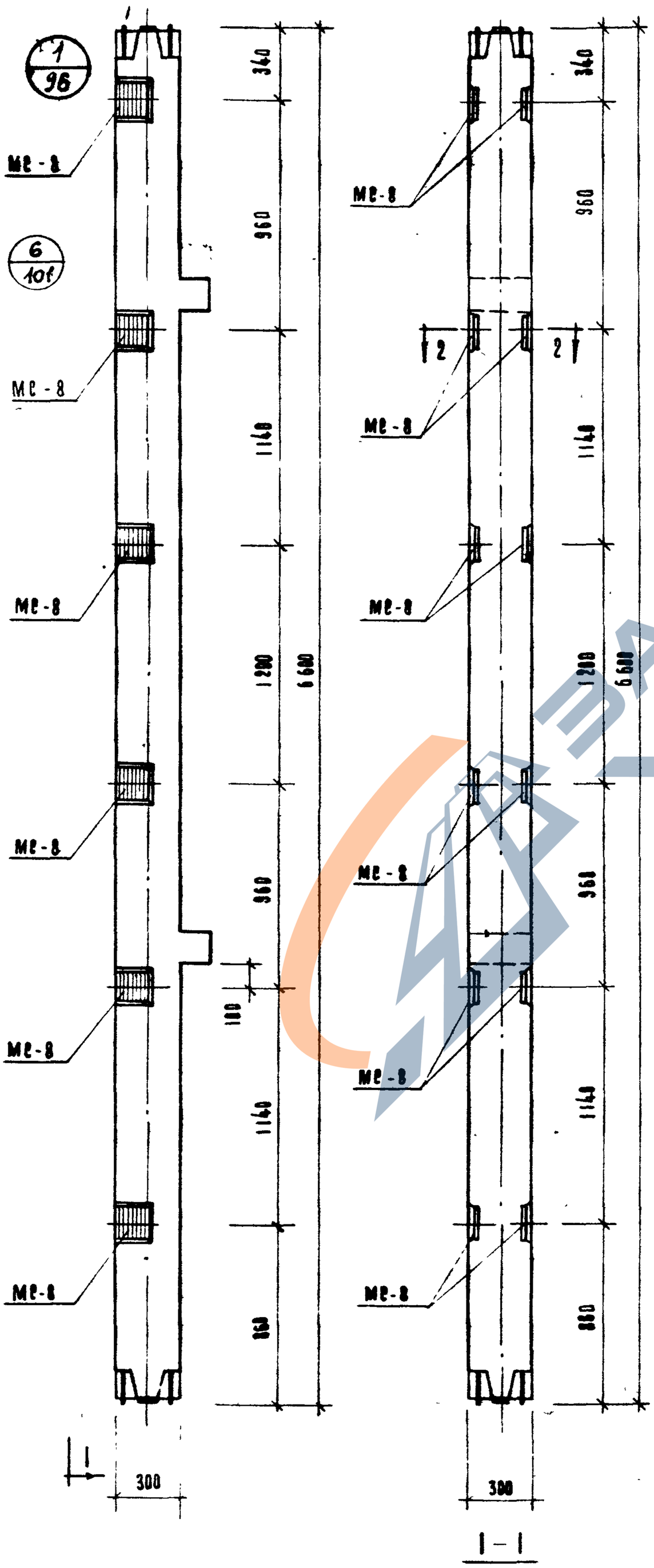

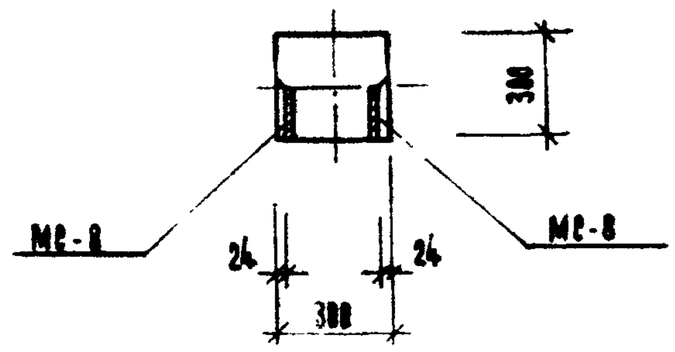

Марка колонны	Марка дополнит. закладн. детали	Кол. шт	Вес дополн. закладн. деталей, кг. одной дет.	всех дет.	итого на колонну	Общий расход стали на колонну	№ заготов. чертежа закладн. детали
КСК-366-14-5	МС-8	12	2,65	31,80	31,80	155,18	103
КСК-366-17-5	МС-8	12	2,65	31,80	31,80	155,18	103

Примечание

Опалубка и армирование аналогичны основным маркам колонн, приведенным в альбоме ИИ-04-2 выпуск 7.

ТК 1973	Колонны для навески стеновых панелей	Серия ИИ-04-2
	Колонны КСК-366-14-5, КСК-366-17-5	Выпуск 12 часть I
		Лист 38

https://zavodjbi.com/

https://zavodjbi.com/

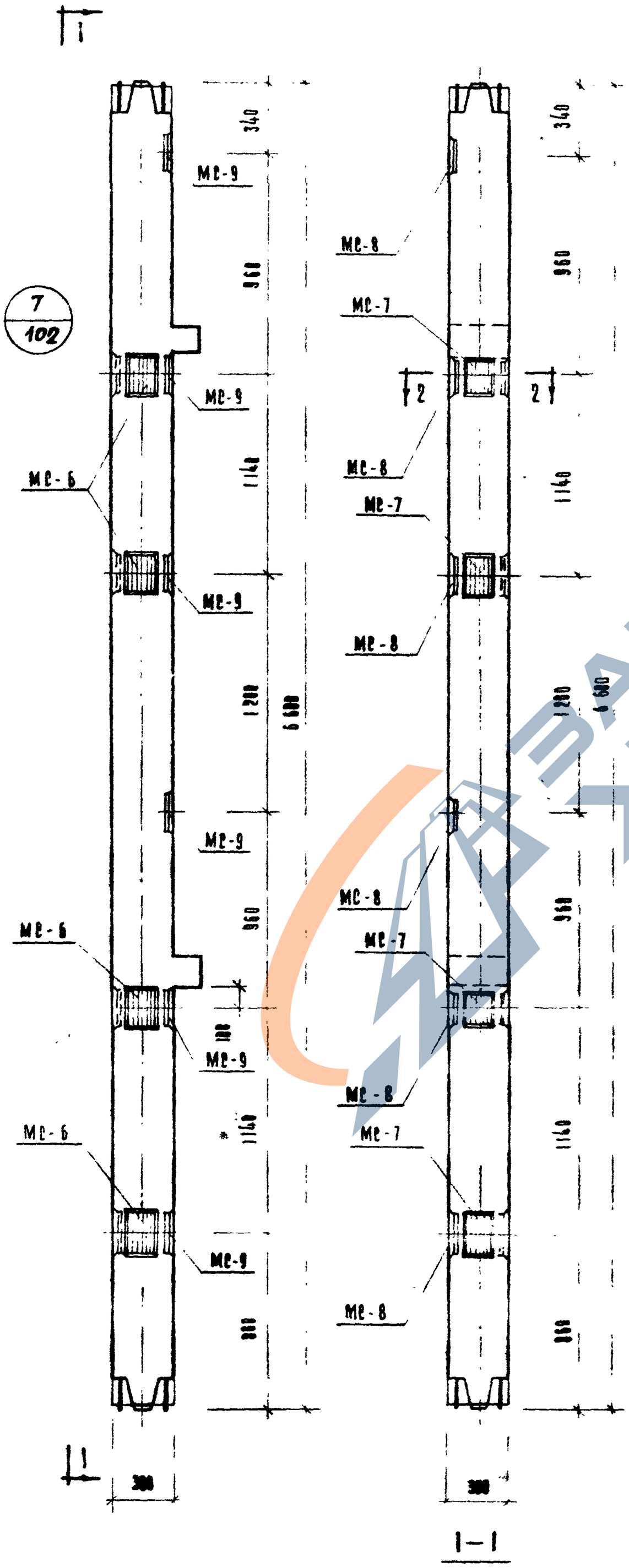

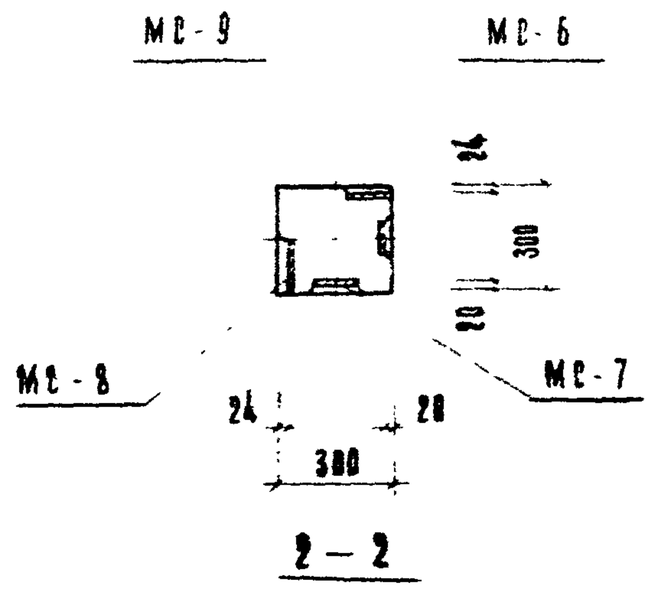

Марка колонны	Марка дополнит. закладн. деталей	Кол. шт.	Вес допол. закладн. деталей кг.			Общий расход стали на колонну	№ листа черт. закладн. дет.
			Одной дет.	Всех дет.	Итого на колонну		
КСК-366-14-5у	МС-6	4	2.07	8.28	48.36	171.74	103
	МС-7	4	2.07	8.28			
	МС-8	6	2.65	15.90			
	МС-9	6	2.65	15.90			
КСК-366-17-5у	МС-6	4	2.07	8.28	48.36	171.74	103
	МС-7	4	2.07	8.28			
	МС-8	6	2.65	15.90			
	МС-9	6	2.65	15.90			

Примечание

Опалубка и армирование аналогичны основным маркам колонн, приведенным в альбоме ИИ-04-2 выпуск 7.

ТК

Колонны для навески стеновых панелей

https://zavodjbi.com/

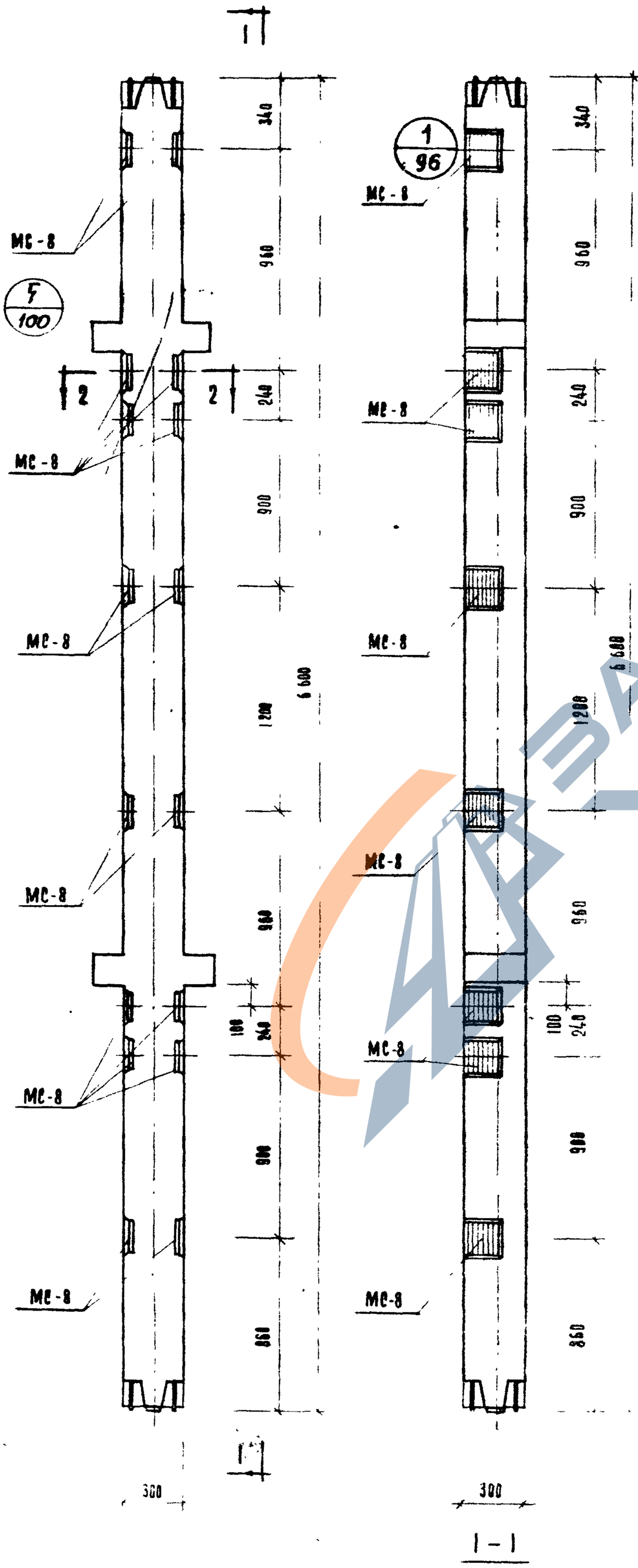

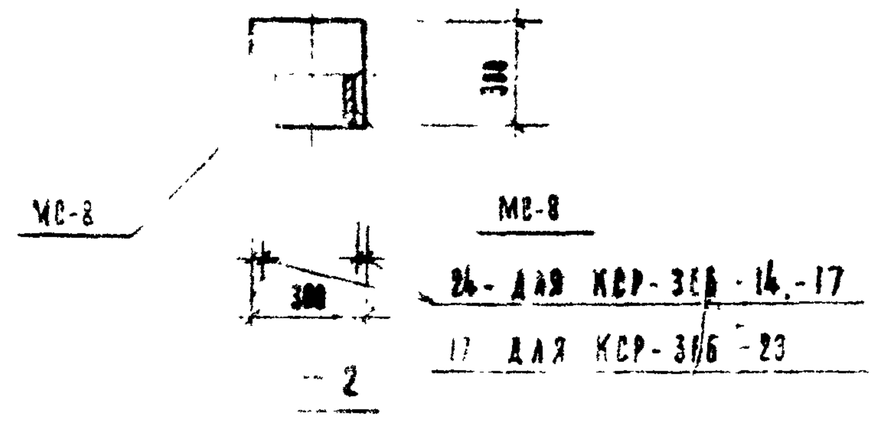

Марка колонны	Марка основной закладной детали	Кол. шт	Вес доп. закл. деталей, кг.			Общий расход стали на колонну	№ заводск. чертежа закладн. дет.
			одной дет.	всех дет.	итого на колонну		
КСР-366-14-6	МС-8	16	2.55	42.40	42.40	178.04	102
КСР-366-17-6	МС-8	16	2.55	42.40	42.40	178.04	113
КСР-366-23-6	МС-8	16	2.55	42.40	42.40	294.84	103

Примечание

Опалубка и армирование аналогичны основным маркам колонн, приведенным в альбоме ИИ-04-2 вып. 7.

ТК	Колонны для навески стеновых панелей	Серия ИИ-04-2	
1973	Колонны КСР-366-14-6, КСР-366-17-6, КСР-366-23-6	Выпуск 12 часть I	Лист 40

https://zavodjbi.com/

https://zavodjbi.com/

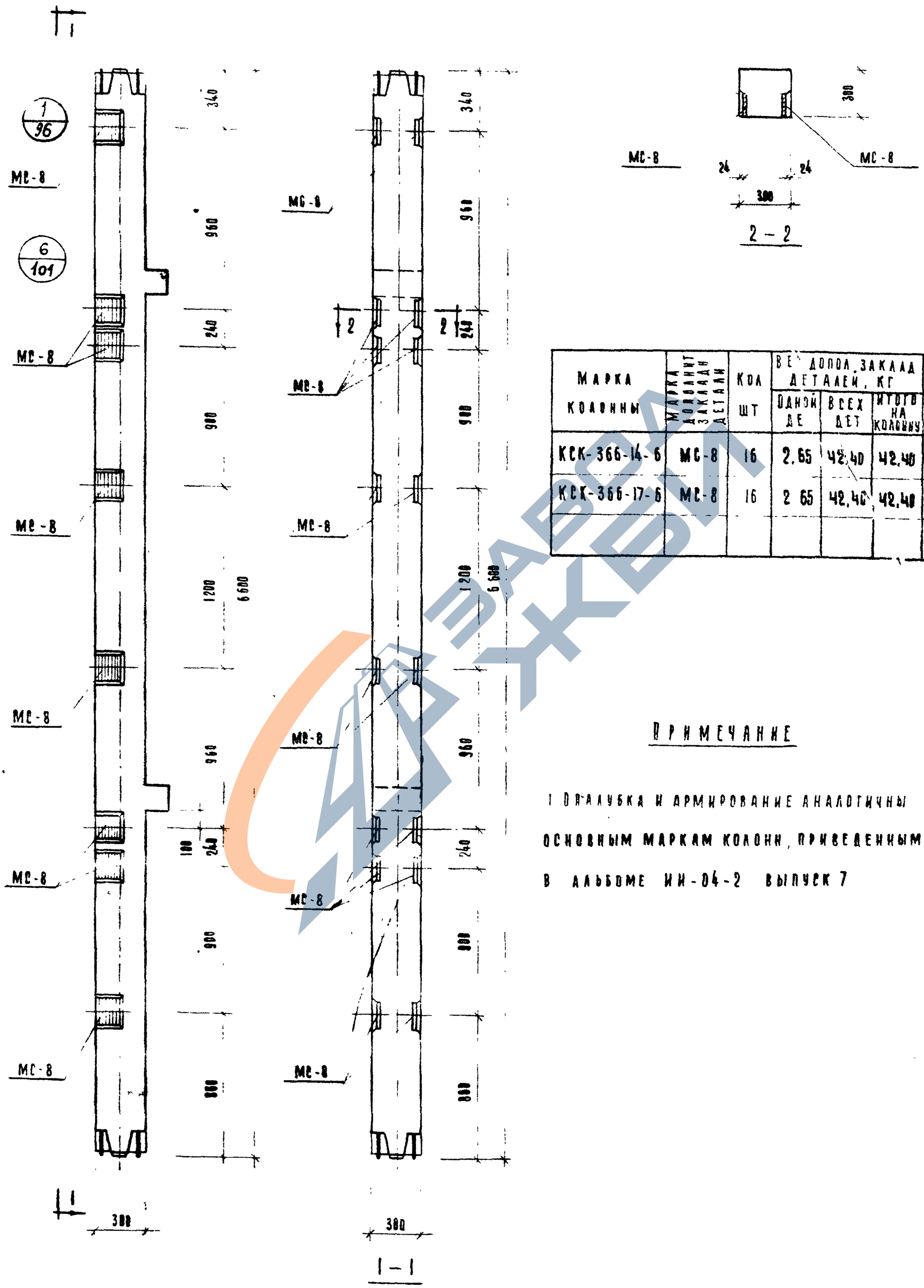

Марка колонны	Марка дополнит. закладн. детали	Кол. шт	Вес допол. закладн. деталей, кг: одной дет	всех дет	итого на колонну	Общий расход стали на колонну	№ листа чертежа закладн.
КСК-366-14-6	МС-8	16	2,65	42,40	42,40	165,78	103
КСК-366-17-6	МС-8	16	2,65	42,40	42,40	165,78	103

Примечание

1. Опалубка и армирование аналогичны основным маркам колонн, приведенным в альбоме ИИ-04-2 выпуск 7

ТК	Колонны для навесных стеновых панелей	1973
Колонны КСК-366-14-6, КСК-366-17-6		
Стадия	Лист	Листов
И	1	1
ИИ-04-2 выпуск 7		

ЗАВОД ЖБИ

https://zavodjbi.com/

https://zavodjbi.com/

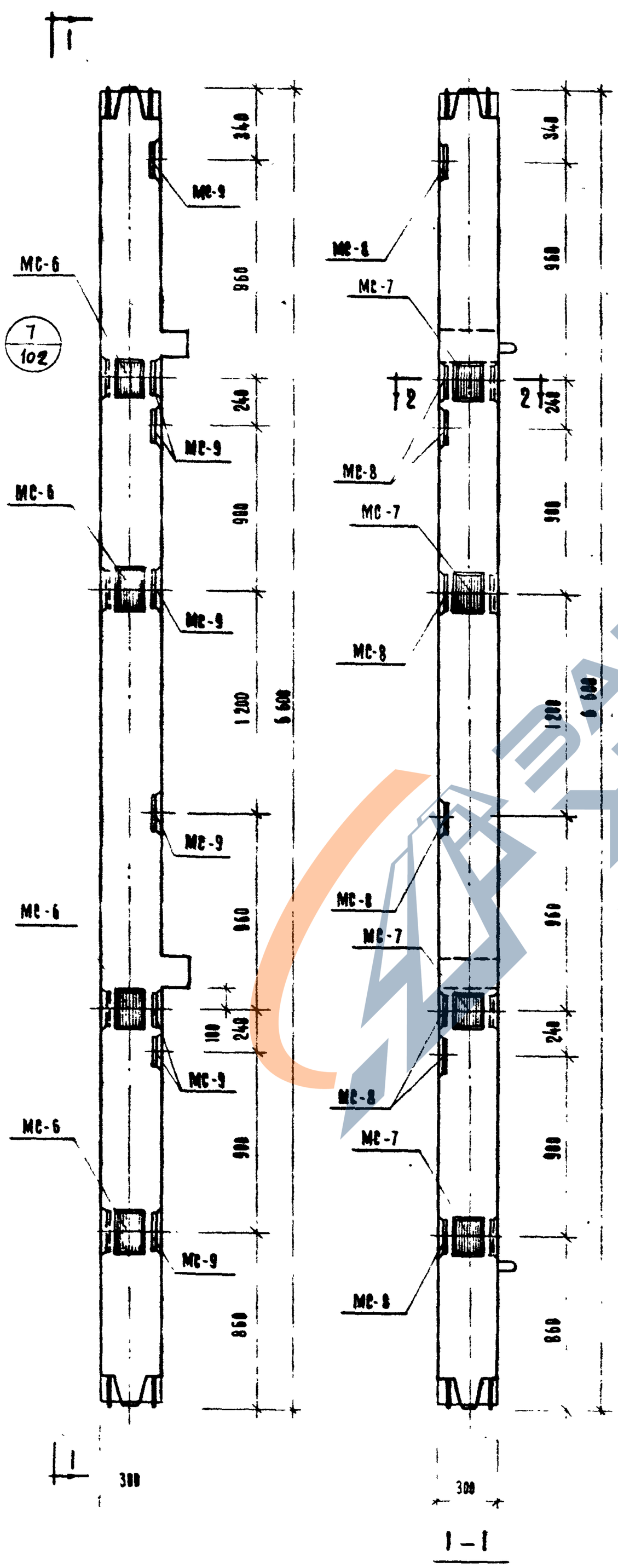

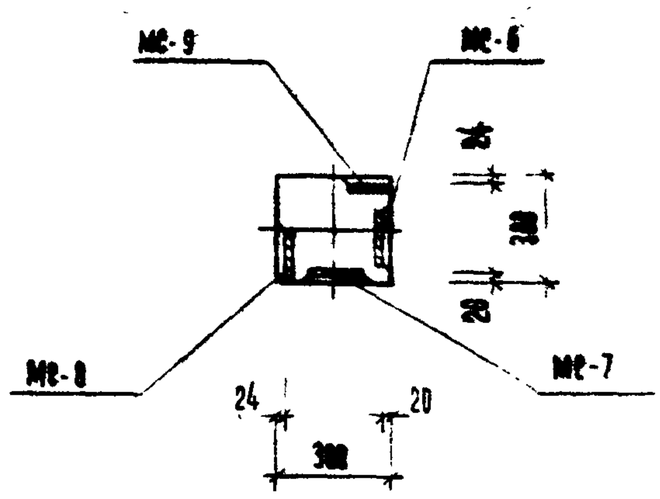

Марка колонны	Марка дополнит. закладн. деталей	Кол. шт	Вес дополн. закладн. деталей, кг: одной дет.	всех дет.	итого на колонну	Общий расход стали на колонну	№ затотов. черт. закладн. дет.
КСК-366-14-6у	МС-6	4	2,07	8,28	58,96	182,34	103
	МС-7	4	2,07	8,28			
	МС-8	8	2,65	21,20			
	МС-9	8	2,65	21,20			
КСК-366-17-6у	МС-6	4	2,07	8,28	58,96	182,34	103
	МС-7	4	2,07	8,28			
	МС-8	8	2,65	21,20			
	МС-9	8	2,65	21,20			

Примечание

1. Опалубка и армирование аналогичны основным маркам колонн, приведенным в альбоме ИИ-04-2 выпуск 7.

1973	ТК	Колонны для навески стеновых панелей
		Колонны КСК-366-14-6у, КСК-366-17-6у
		Серия ИИ-04-2 Выпуск 12 Часть I
		Лист 42

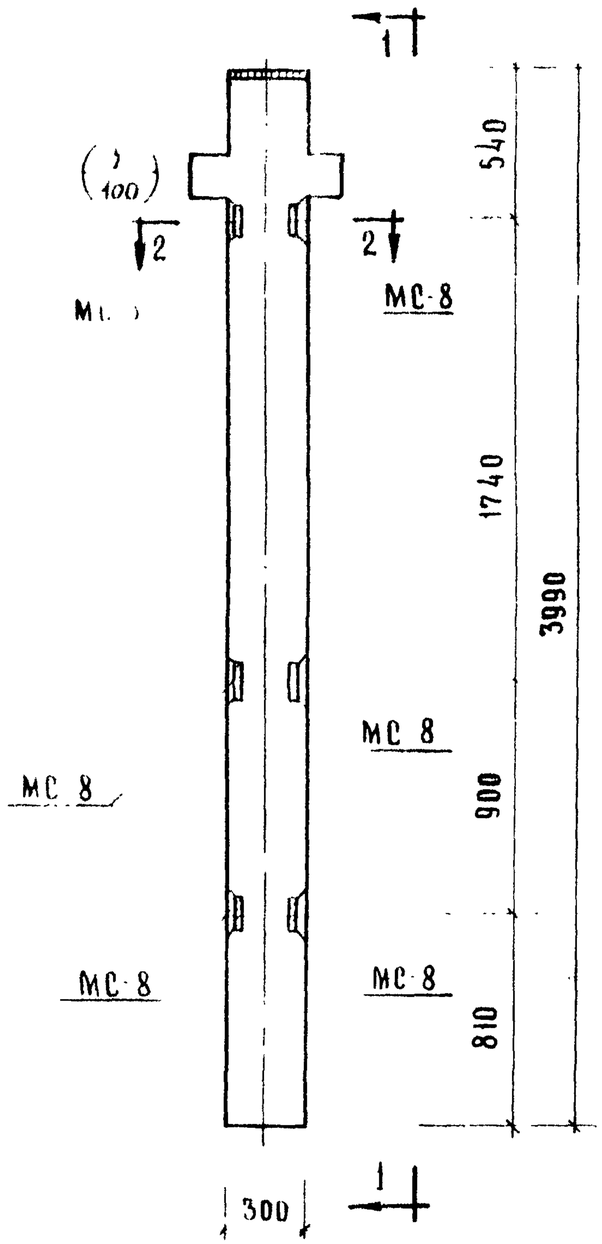

Колонна КР-333-14-1

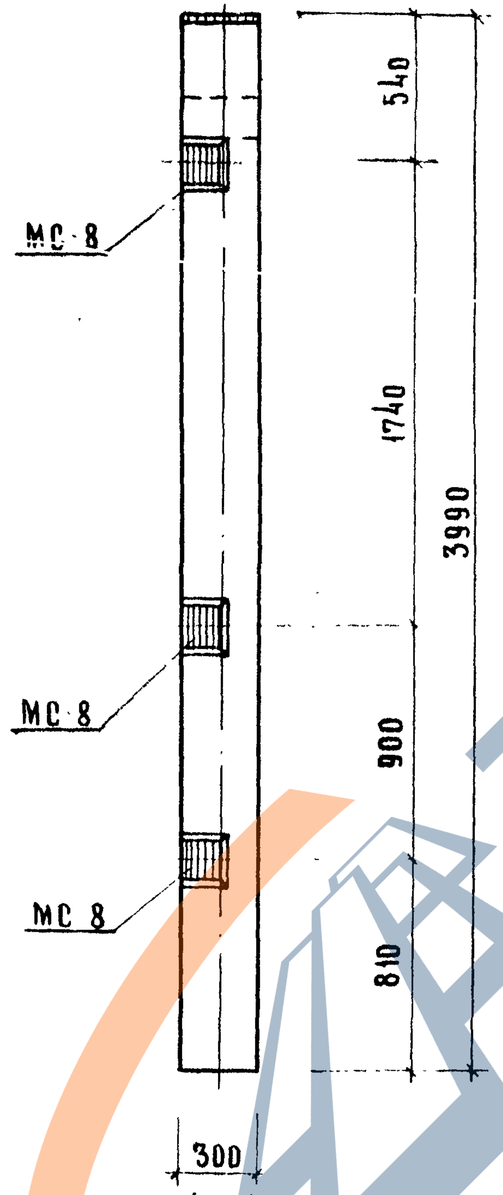

1 – 1

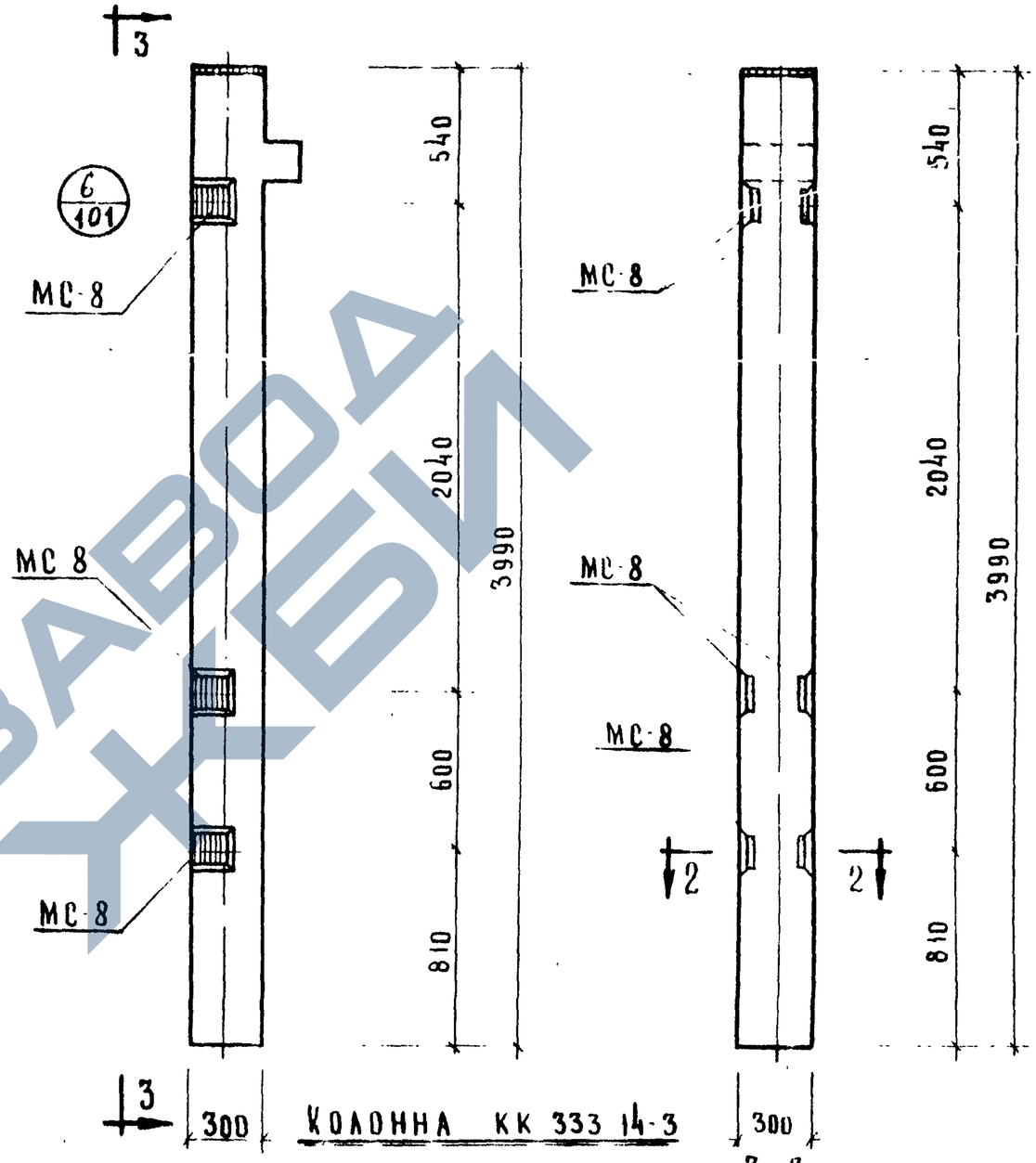

Колонна КК 333 14-3

3 – 3

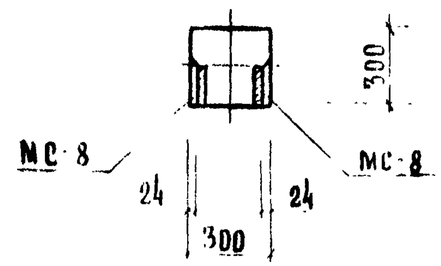

2 – 2

Марка колонны	Марка дополн заклад детали	Кол шт	Вес дополнительных закладных деталей, кг			Общий расход стали на колонну	N заготовит черт заклад дет
			одной дет	всех дет.	итого на колонну		
КР 333 14 1	МС 8	6	2,65	15,90	15,90	116,06	103
КК 333 14 3						109,93	

Примечание:

Опалубка и армирование аналогичны основным маркам колонн, приведенным в альбоме ИИ 04-2 выпуск 7

ТК	Колонны для навески стеновых панелей	Серия ИИ-04-2	
1973	Колонны КР-333-14 1, КК-333 14-3	Выпуск 12 часть I	Лист 43

ЗАВОД ЖБИ

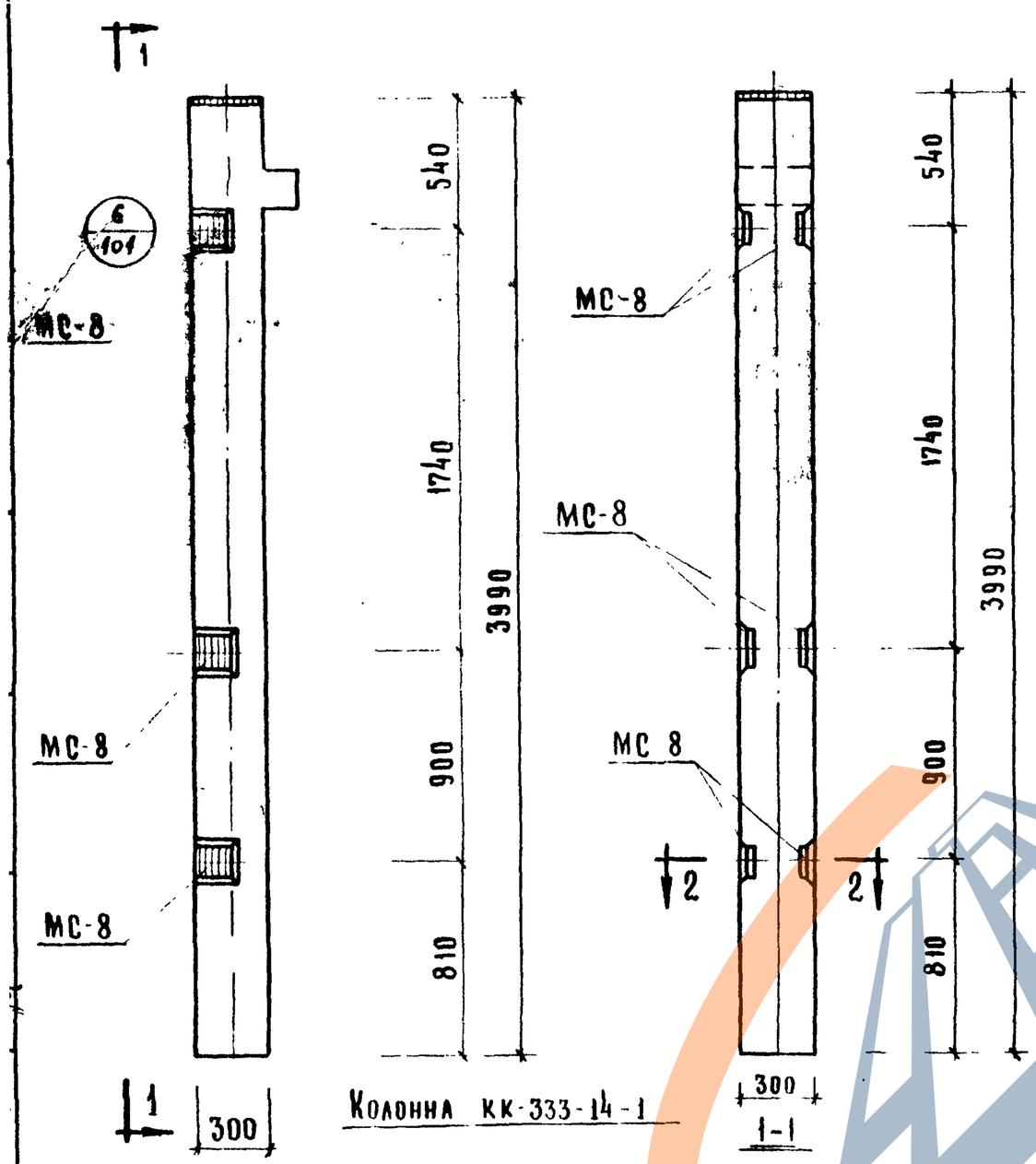

Колонна КК-333-14-1

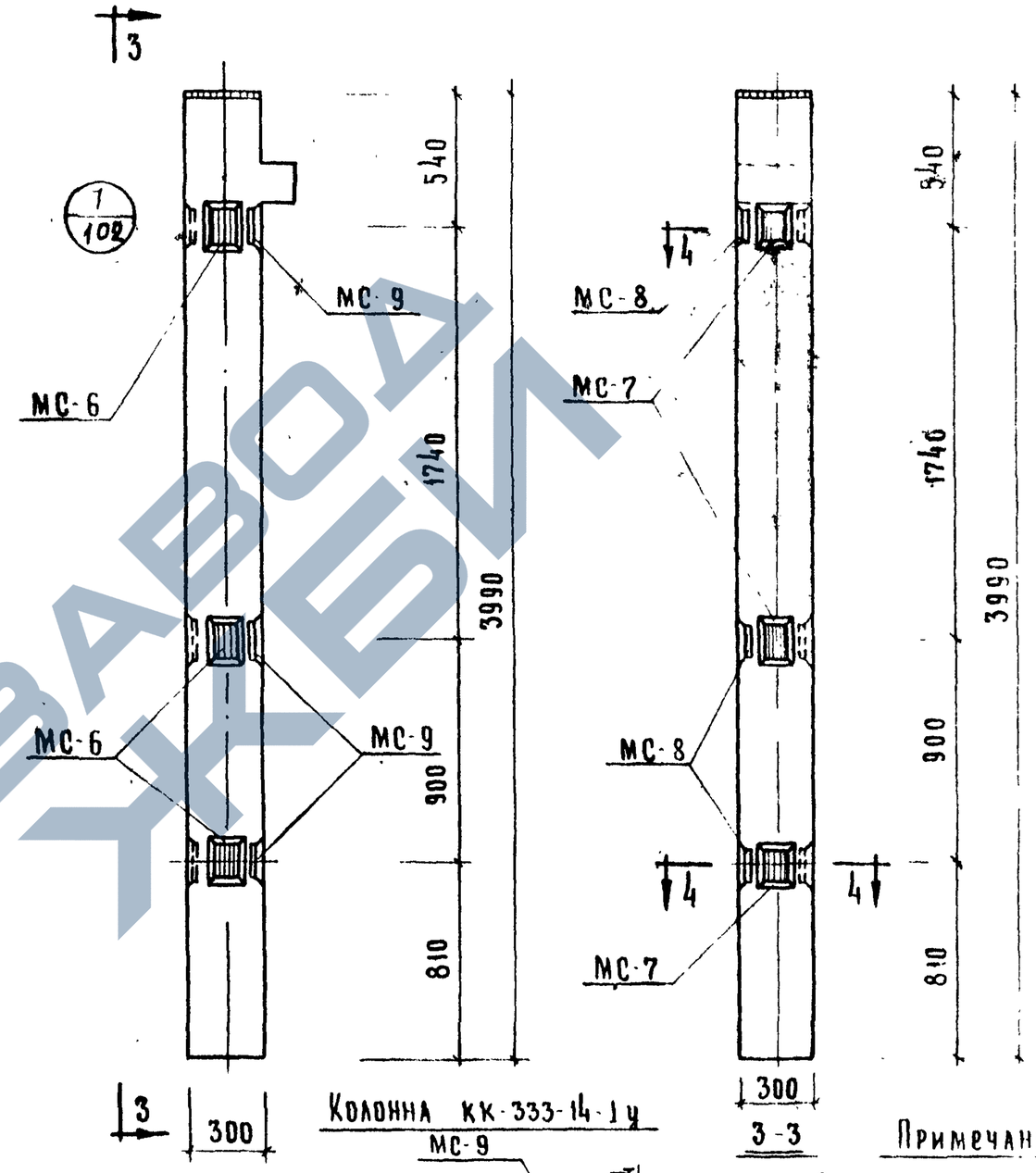

Колонна КК-333-14-1у

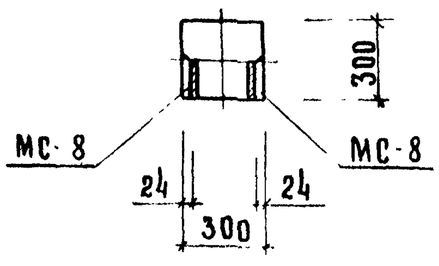

2-2

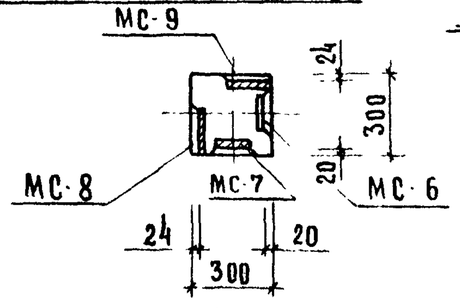

4-4

Марка колонны	Марка доп. закл. детали	Кол. шт	Вес дополнительных закладных деталей, кг: одной дет	всех дет	итого на колонну	Общий расход стали на колонну	№ заготовит. черт. закл. дет.
КК-333-14-1у	МС-6	3	2,07	6,21	28,32	122,35	103
	МС-7	3	2,07	6,21			
	МС-8	3	2,65	7,95			
	МС-9	3	2,65	7,95			
КК-333-14-1	МС 8	6	2,65	15,90	15,90	109,93	103

Примечание:

Опалубка и армирование аналогичны основным маркам колонн приведенным в альбоме ИИ-04-2 выпуск 7

ТК	Колонны для навески стеновых панелей	Серия ИИ 04-2	
1973	Колонны КК-333-14-1, КК-333-14-1у	Выпуск 12 часть I	Лист 44

https://zavodjbi.com/

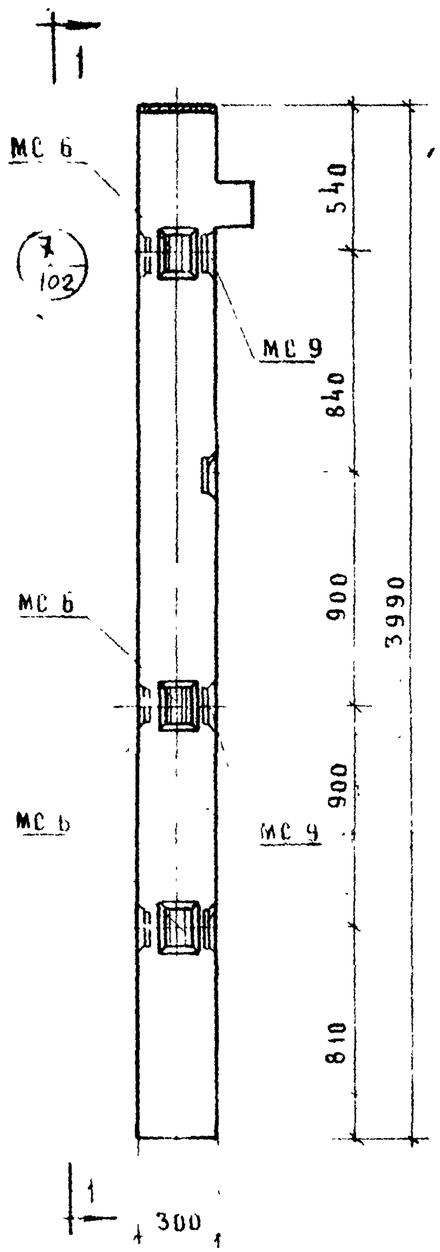

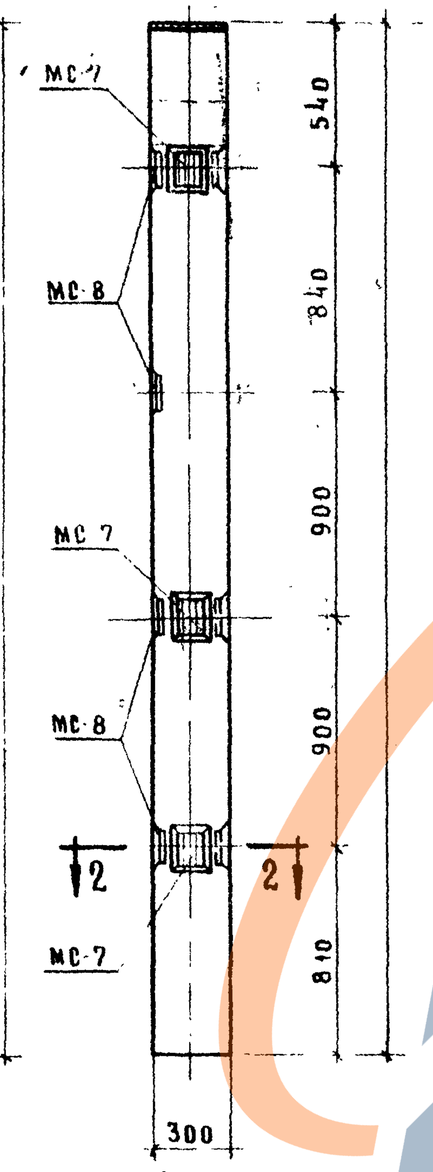

Колонна КК-333-14 2у

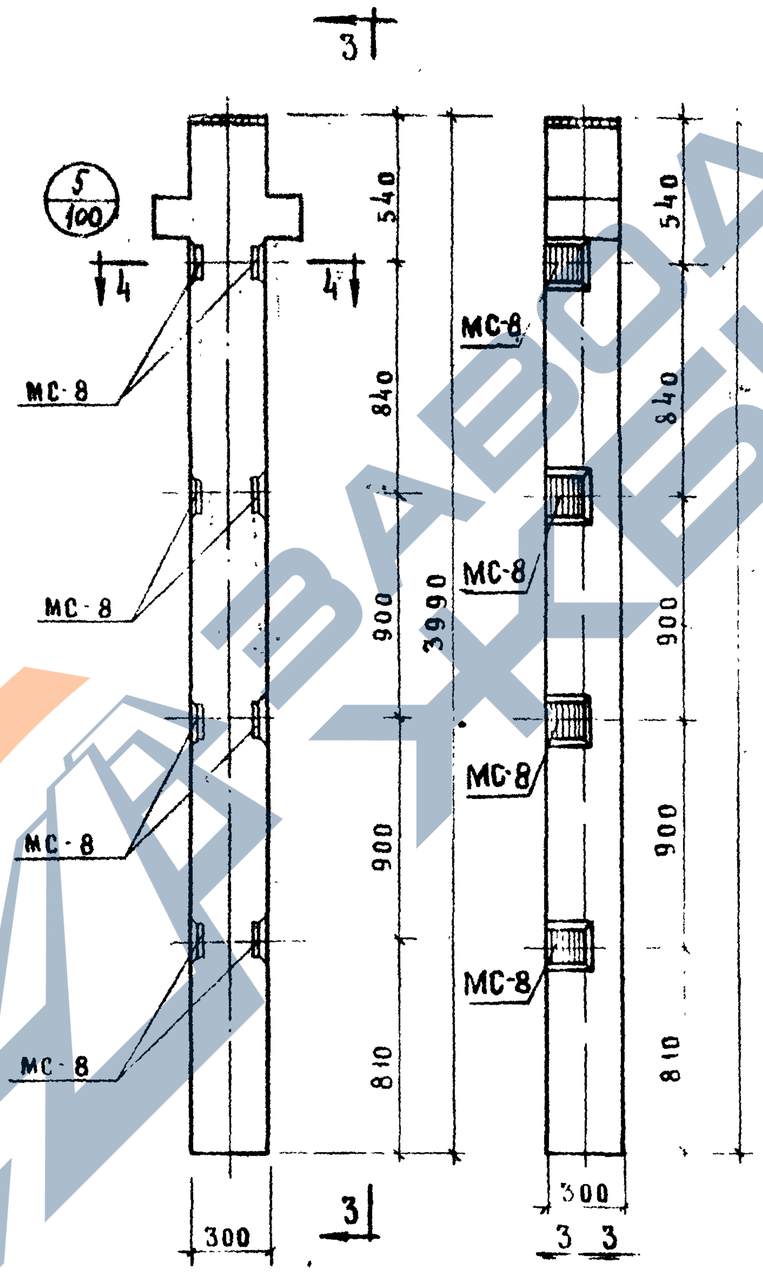

Колонна КР 333-14-2

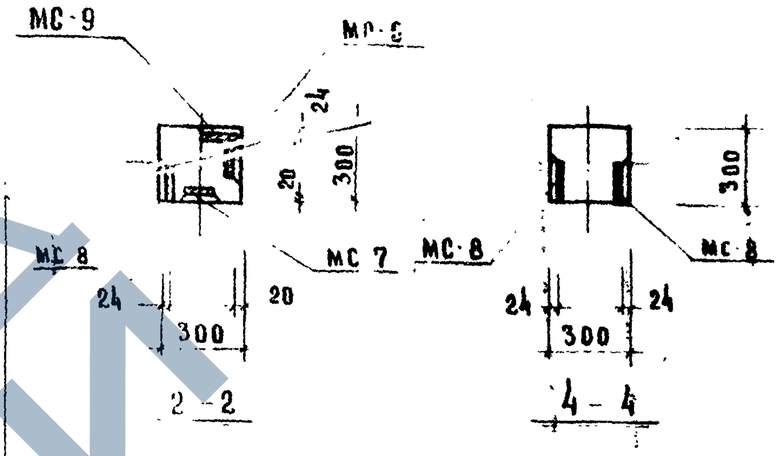

Марка колонны	Марка дополнит. закладн. деталей	Кол. шт.	Вес дополн. закладн. деталей, кг: одной дет.	всех дет.	итого на колонну	Расход стали на колонну	№ заготов. черт. закладн. деталей
КК-333-14-2у	МС 6	3	2,07	6,21	33,62	127,65	103
	МС 7	3	2,07	6,21			
	МС 8	4	2,65	10,60			
	МС 9	4	2,65	10,60			
КР-333-14 2	МС 8	8	2,65	21,20	21,20	121,36	103

Примечание

Опалубка и армирование аналогичны основным маркам колонн, приведенным в альбоме НИ-04-2 выпуск 7

ТК	Колонны для навески стеновых панелей	Серия ИИ-04-2
1973	Колонны КК-333 14-2у; КР 333 14-2	Выпуск 19 / Лист

https://zavodjbi.com/

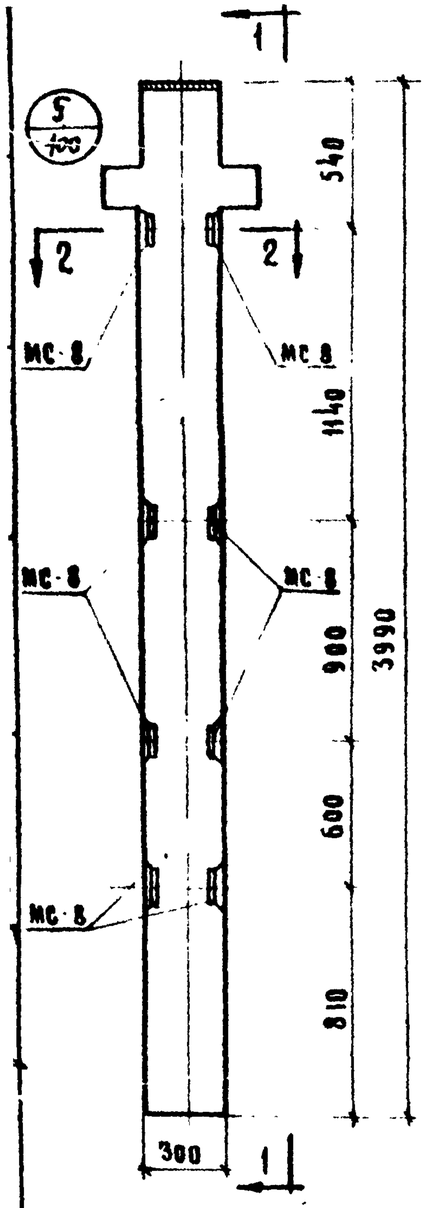

Колонны КР-333-14-4, КР-333-14-5

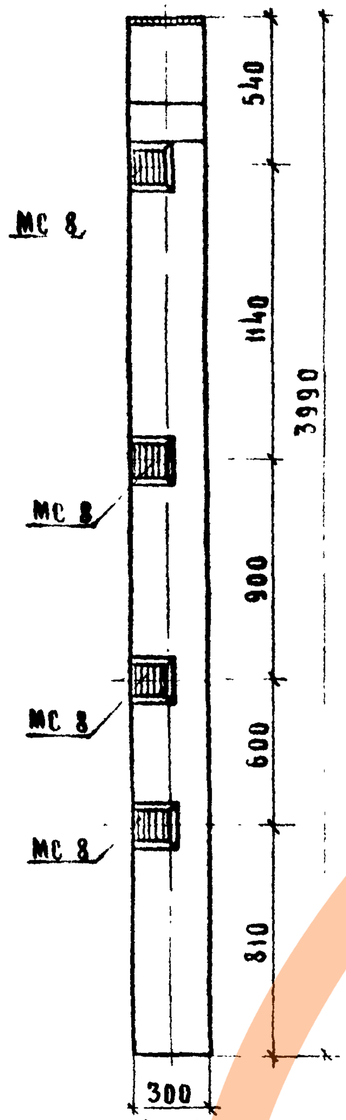

1 – 1

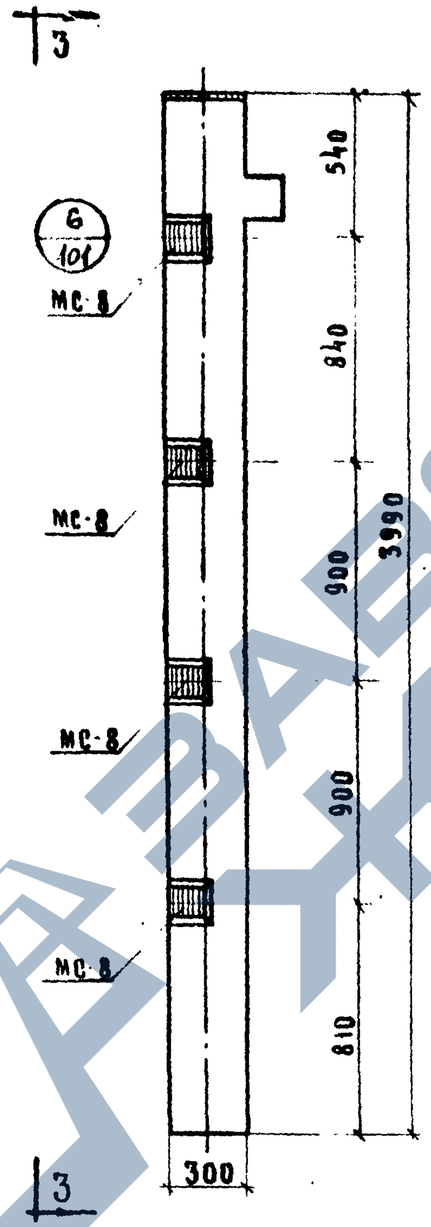

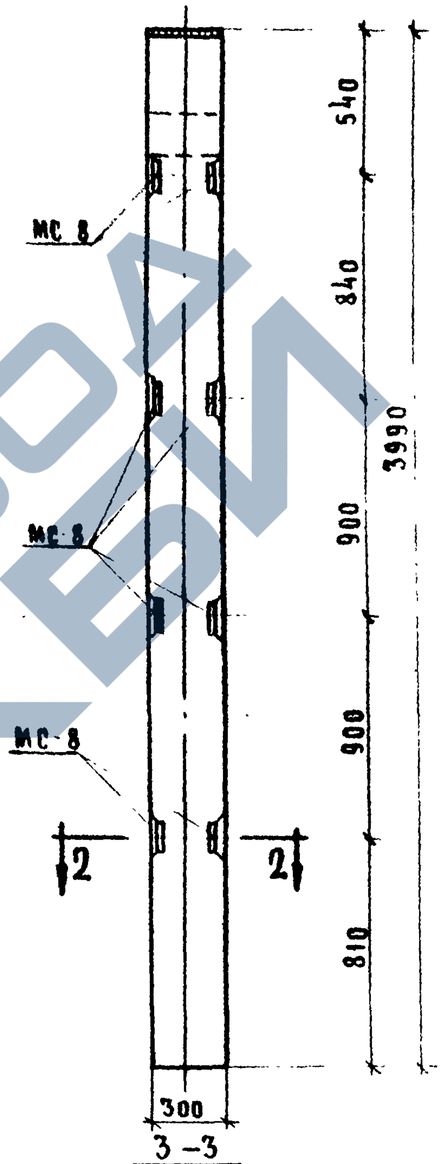

3 – 3

Колонна КК-333-14-2

Примечание

Опалубка и армирование аналогичны основным маркам колонн, приведенным в альбоме ИИ 04-2 выпуск 7

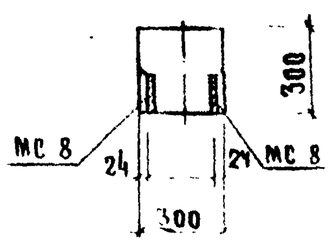

2 – 2

Марка колонны	Марка дополн закладн детали	Кол шт	Вес дополнительных закладных деталей, кг: одной дет	всех дет	итого на колонну	Общий расход стали на колонну	№ заготовит черт закладн детали
КР-333-14-4 КР-333-14-5	МС 8	8	2,65	21,20	21,20	121,36	103
КК-333-14-2						115,23	

ТК	Колонны для навески стеновых панелей	Серия ИИ 04-2	
1973	Колонны КК-333-14-2, КР-333-14-4, КР-333-14-5	Выпуск 12 часть I	Лист 46

https://zavodjbi.com/

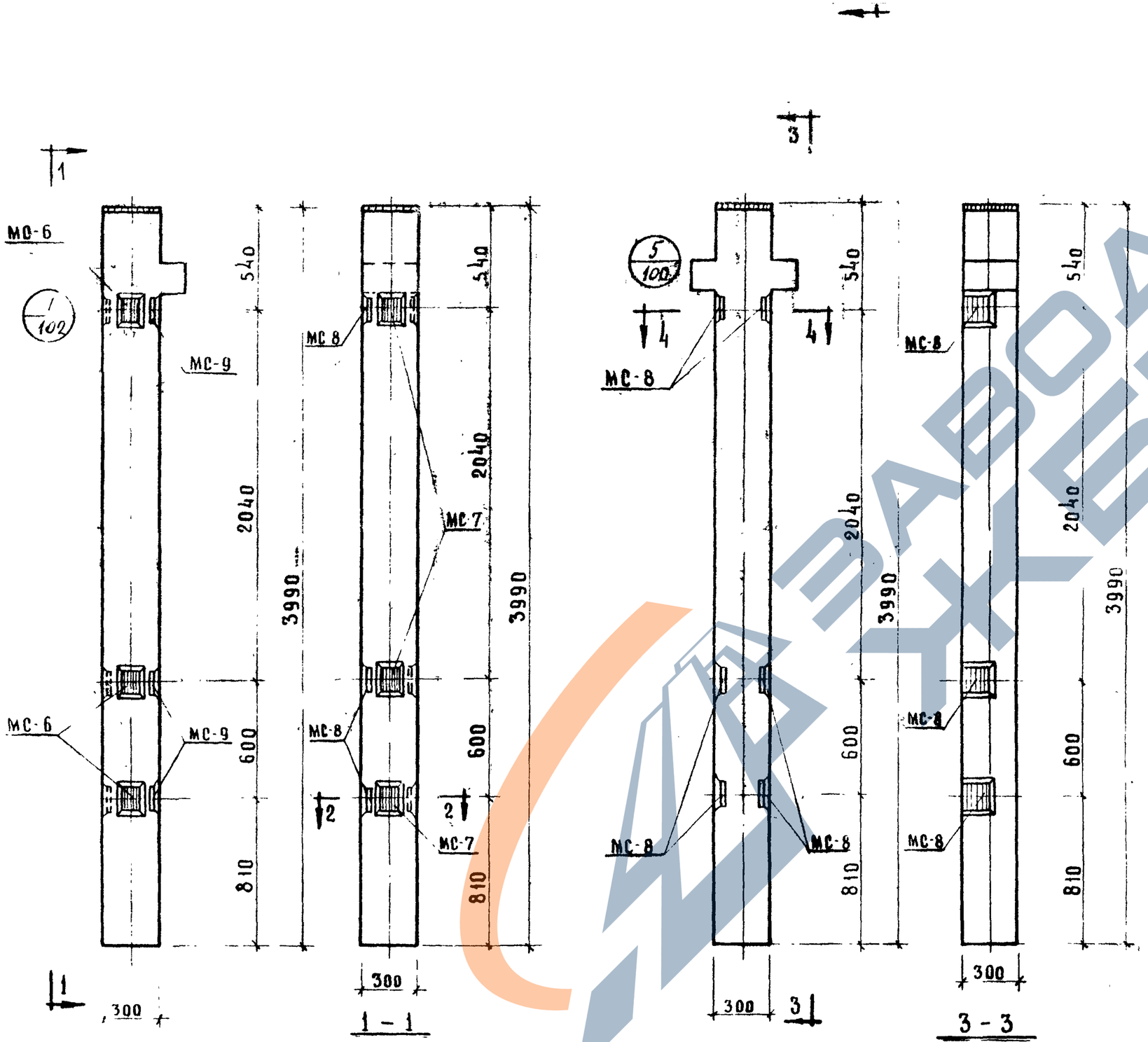

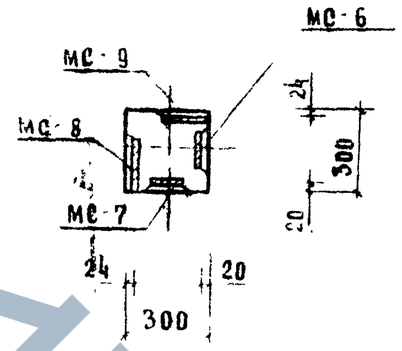

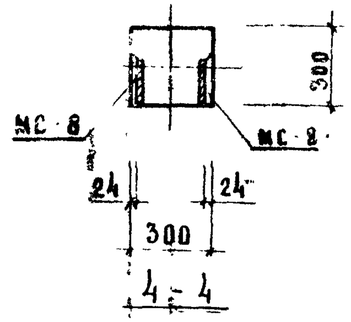

Марка колонны	Марка дополнит. закладн. деталей	Кол. шт	Вес дополн. закладн. деталей, кг: одной дет	всех дет	Итого на колонну	Общий расход стали на колонну	№ заготов. черт. закладн. дет.
КК-333-14-3у	МС 6	3	2,07	6,21	28,32	122,35	103
	МС 7	3	2,07	6,21			
	МС 8	3	2,65	7,95			
	МС 9	3	2,65	7,95			
КР-333-14-3	МС 8	6	2,65	15,90	15,90	116,06	103

Примечание

Опалубка и армирование аналогичны основным маркам колонн, приведенным в альбоме ИИ 04-2, выпуск 7.

ТК	Колонны для навески стеновых панелей	Серия ИИ-04-2	
1973	Колонны КК-333-14-3у, КР-333-14-3	Выпуск 12 часть I	Лист 47

https://zavodgbi.com/
ЗАВОД ЖБИ

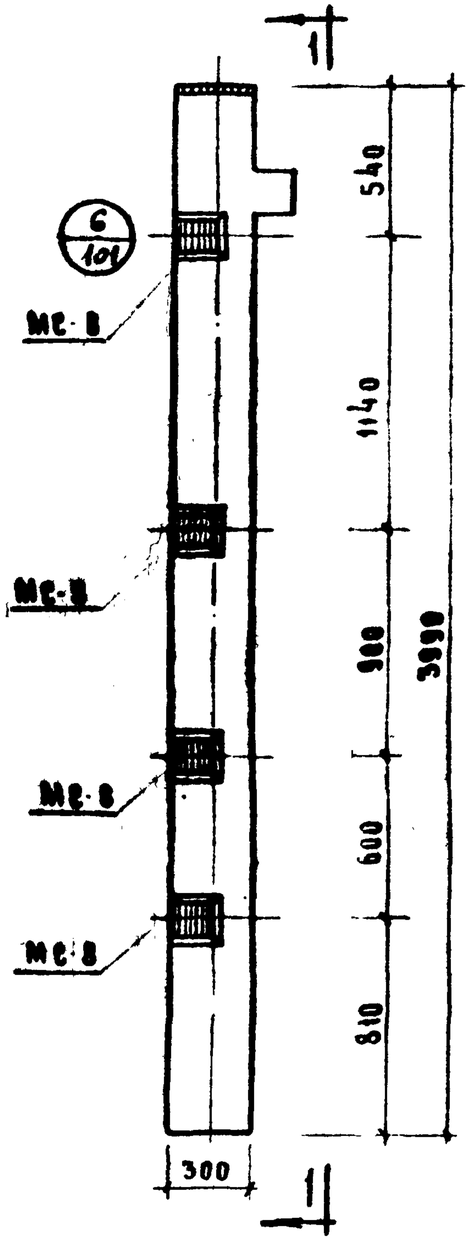

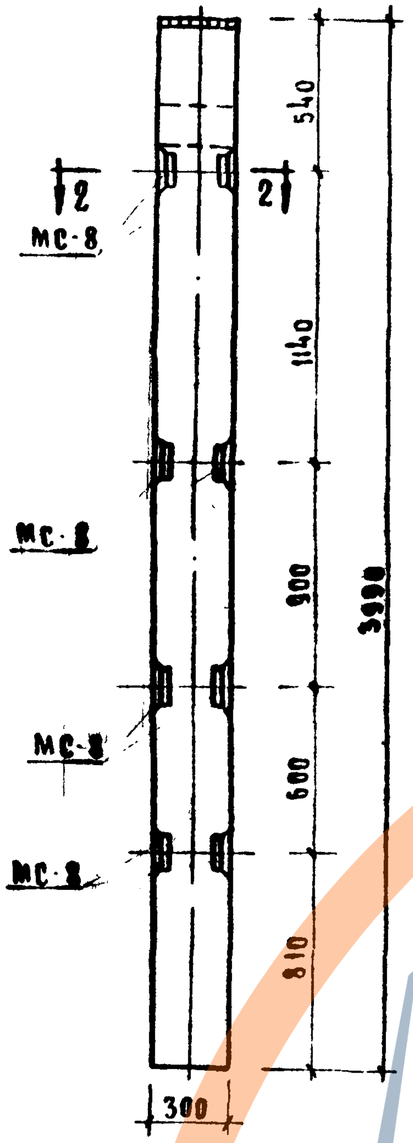

1—1

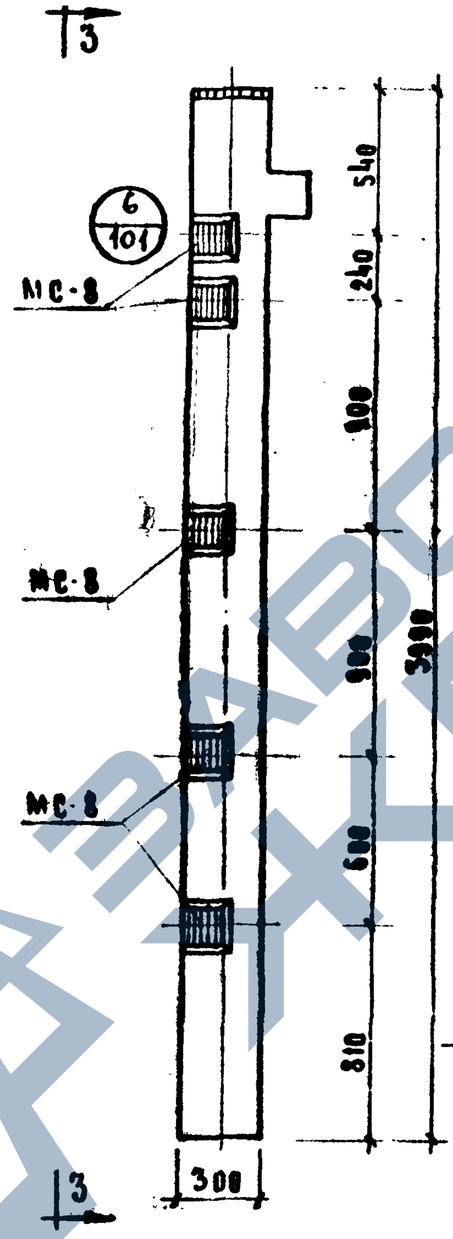

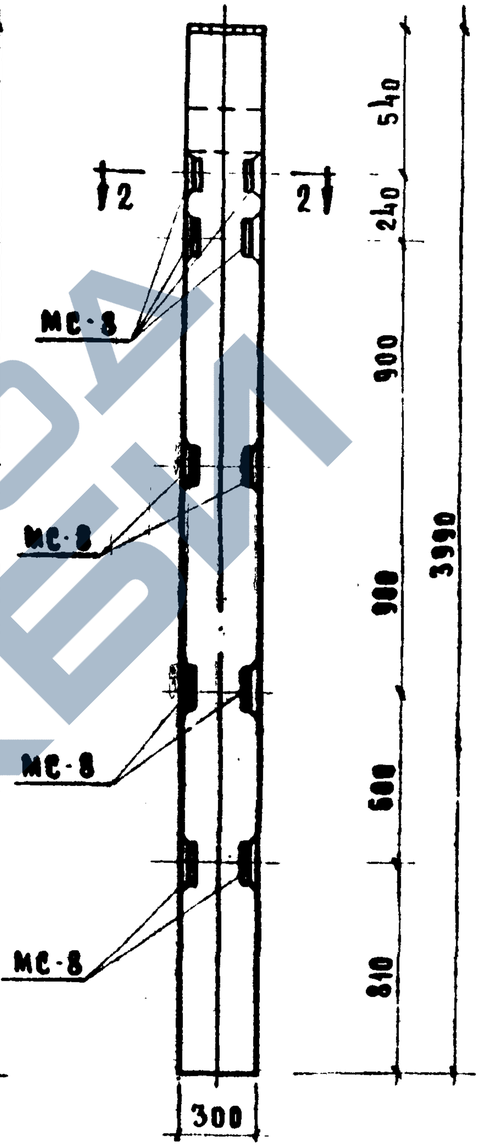

3—3

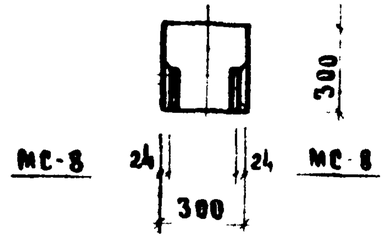

2—2

Колонны КК-333-14-4, КК-333-14-5.

Колонна КК-333-14-6

Примечание:
Опалубка и армирование аналогичны основным маркам колонн, приведенным в альбоме ИИ-04-2 выпуск 7

Марка колонны	Марка дополн. заклад. детали	Кол. шт.	Вес дополнительных закладных дет-лей, кг			Общий расход стали на колонну	Незаготовит черт закладн. детали
			одной дет.	всех дет	Итого на колонну		
КК 333-14-4 КК-333-14 5	МС-8	8	2.65	21.20	21.20	115,23	103
КК-333-14-6	МС-8	10	2.65	26.50	26,50	120,53	103

ТК	Колонны для навески стеновых панелей	Серия ИИ-04-2	
1973	Колонны КК-333-14-4, КК-333-14-5, КК-333-14-6	Выпуск 12 часть I	Лист 48

https://zavodjbi.com/

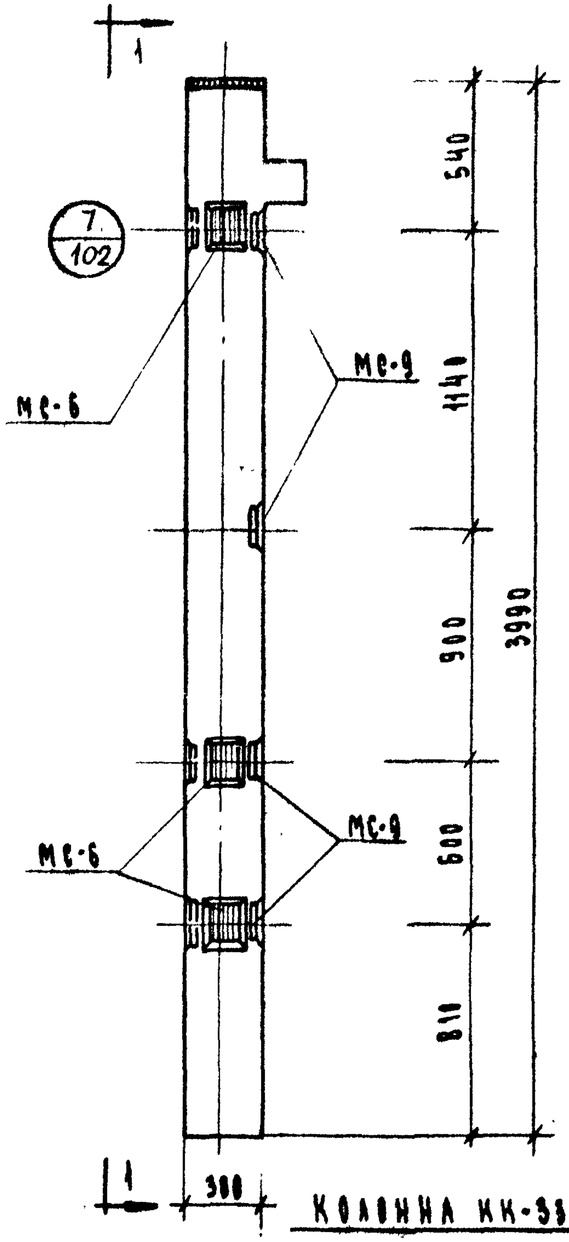

Колонна КК-333-14-4У

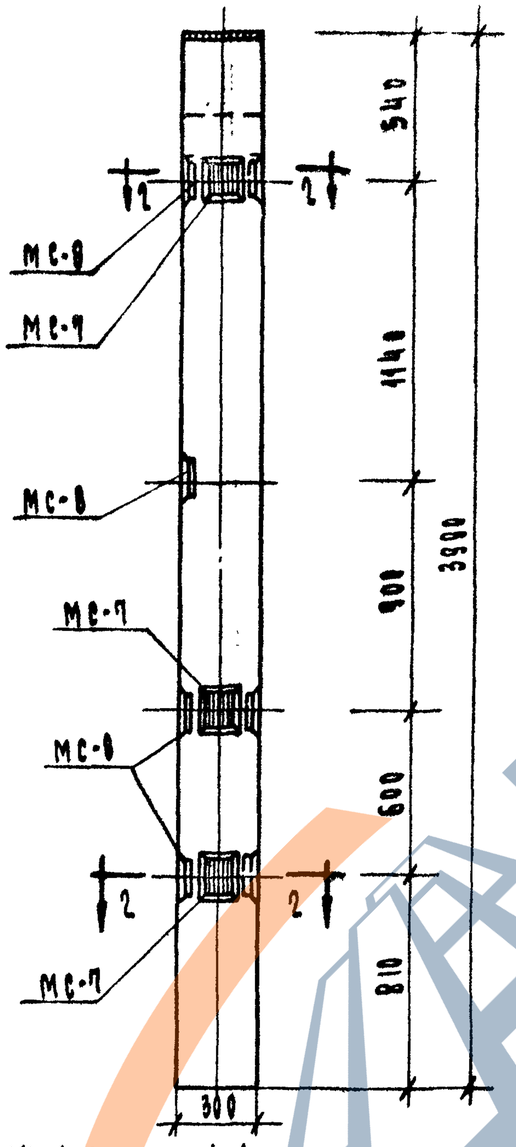

1-1

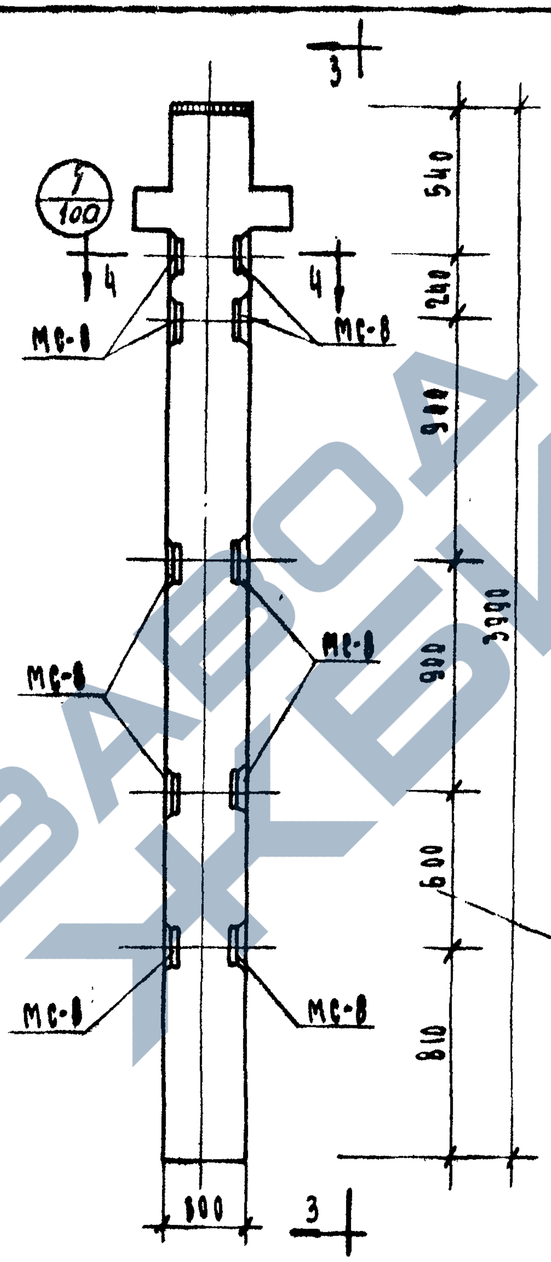

Колонна КР-333-14-6

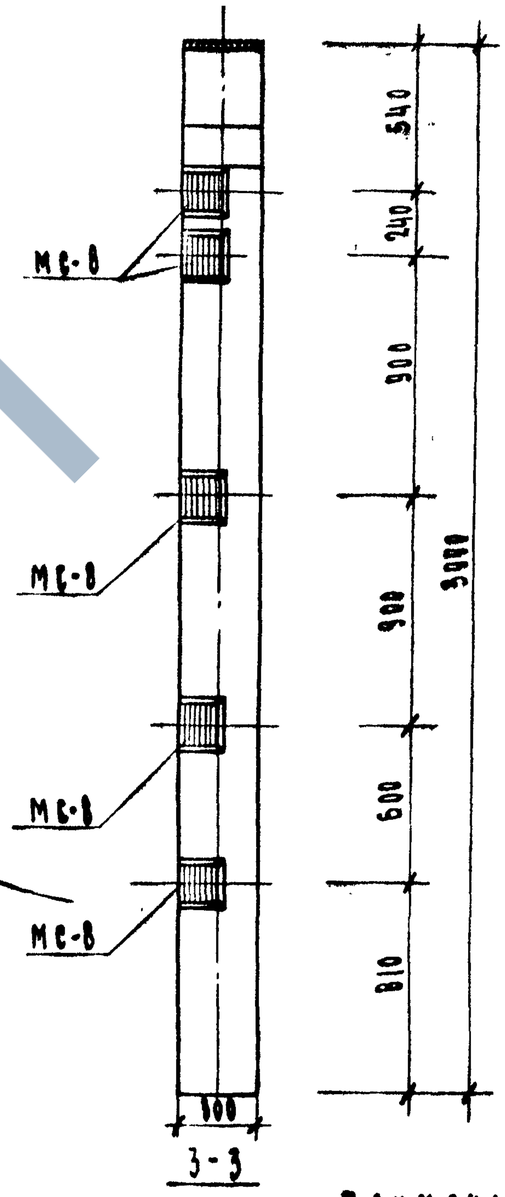

3-3

Марка колонны	Марка дополн. закладн. деталей	Кол. шт.	Вес дополнительных закладных деталей, кг.			Общий расход стали на колонну	Изготовит. чертеж. закладн. деталей
			Одной дет.	Всех дет.	Итого на колонну		
КК-333-14-4У	МС-6	3	2.07	6.21	33,62	127.65	103
	МС-7	3	2.07	6.21			
	МС-8	4	2.65	10.60			
	МС-9	4	2.65	10.60			
КР-333-14-6	МС-8	10	2,65	26.50	26,50	126.66	103

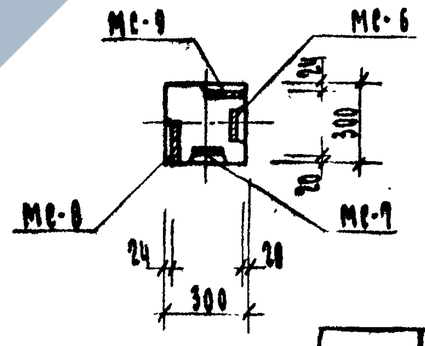

2-2

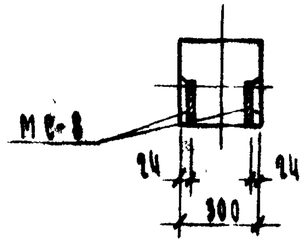

4-4

Примечание:

Опалубка и армирование аналогичны основным маркам колонн, приведенным в альбоме ИИ-04-2 выпуск 7.

ТП 1993	Колонны для навески стеновых панелей. Колонны КК-333-14-4У, КР-333-14-6	Серия ИИ-04-2 Выпуск [illegible]

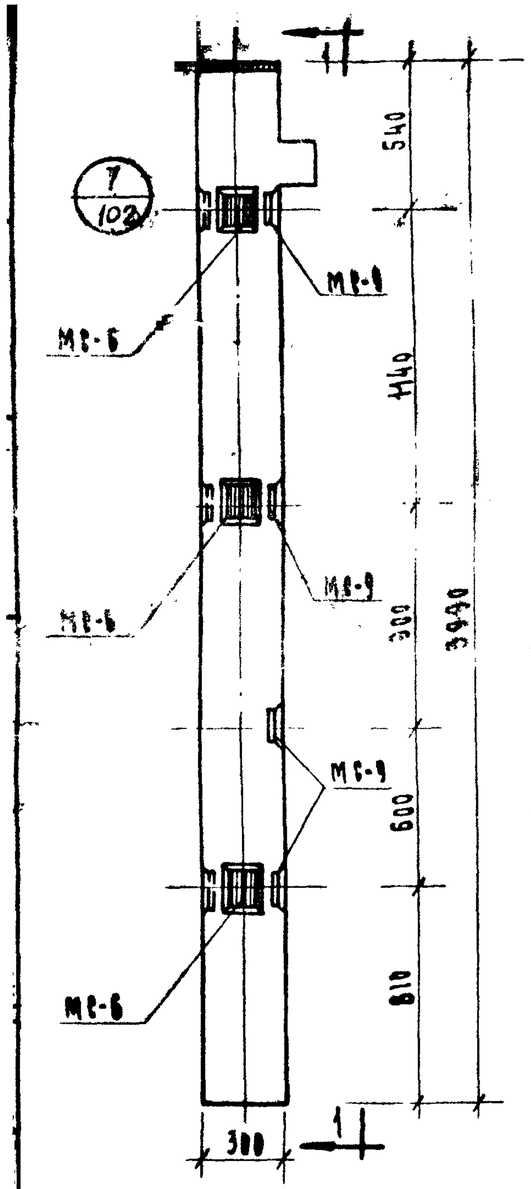

1 - 1

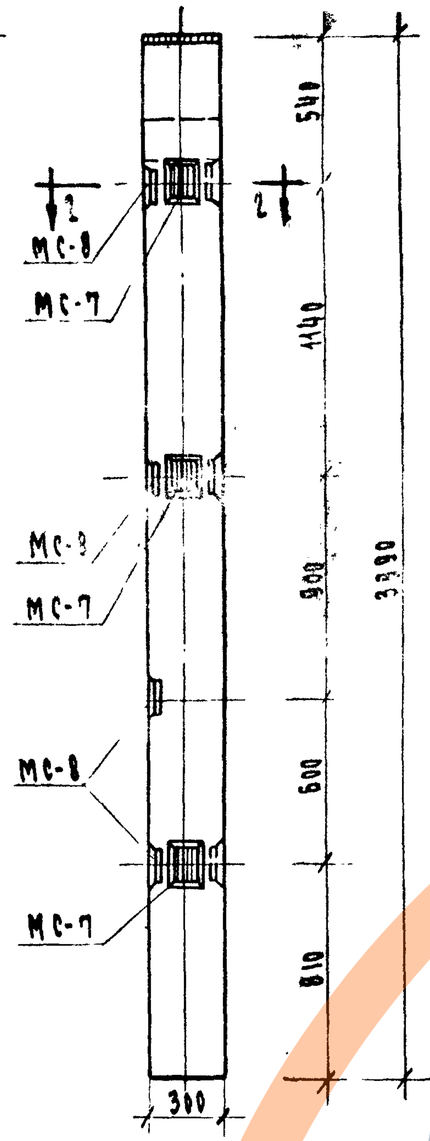

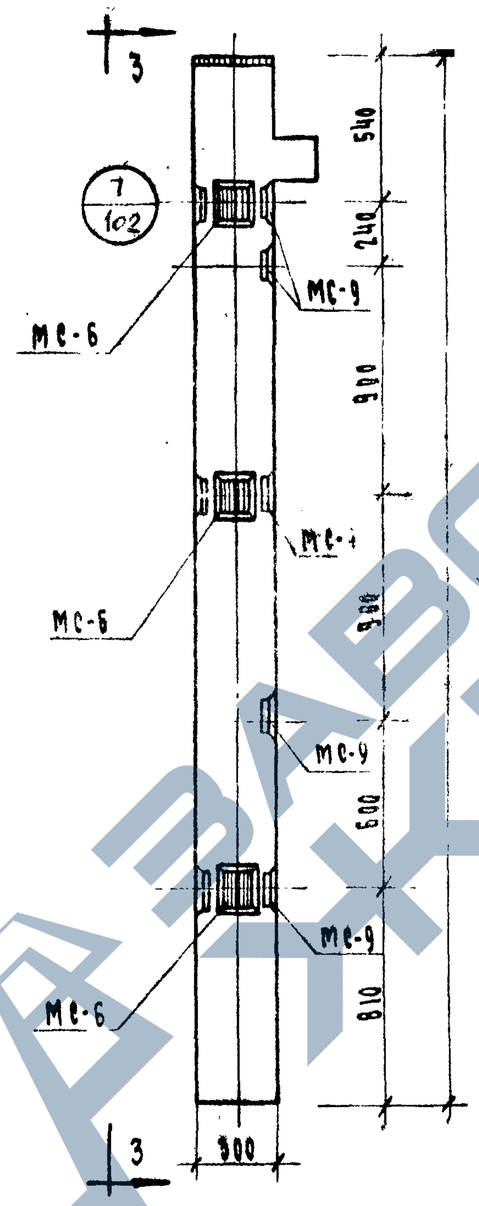

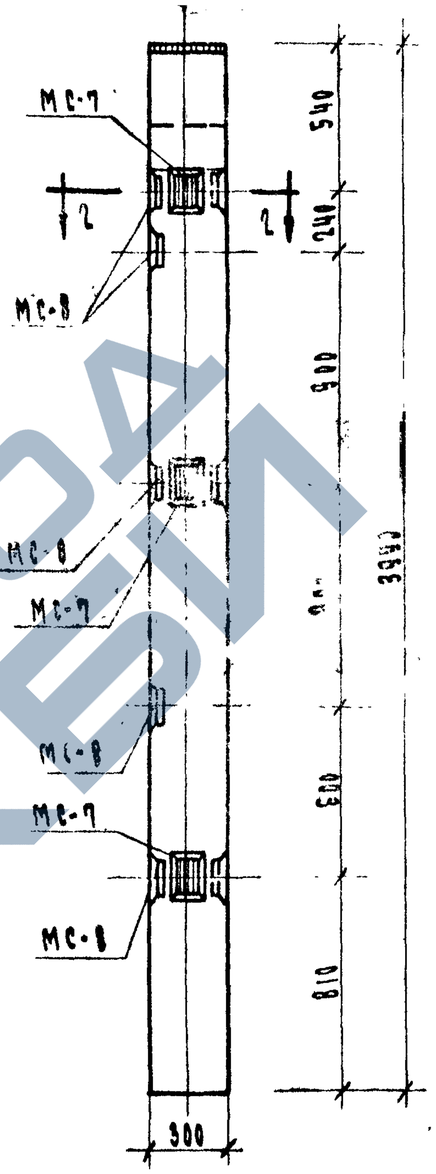

3 - 3

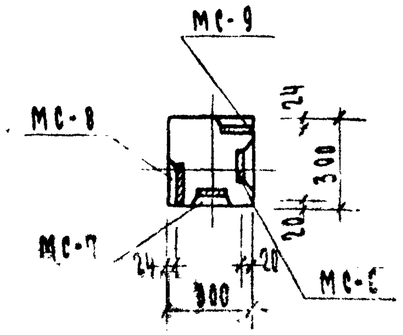

2 2

Колонна КК-333-14-5У

Колонна КК-333-14-6У

Марка колонны	Марка дополн. заклад. деталей	Кол. шт.	Вес дополнительных закладных дет-лей, кг. одной дет.	всех дет.	Итого на колонну	Общий расход стали на колонну	№ заготовит. черт. заклад. деталей
КК-333-14-5У	МС-6	3	2.07	6.21	33.62	127.65	103
	МС-7	3	2.07	6.21			
	МС-8	4	2.65	10.60			
	МС-9	4	2.65	10.60			
КК-333-14-6У	МС-6	3	2.07	6.21	38.92	132.95	103
	МС-7	3	2.07	6.21			
	МС-8	5	2.65	13.25			
	МС-9	5	2.65	13.25			

Примечание:

Опалубка и армирование аналогичны основным маркам колонн, приведенным в альбоме ИИ-04-2 выпуск 7.

ТК	Колонны для навески стеновых панелей	Серия ИИ-04-2	
1973	Колонны КК-333-14-6У, КК-333-14-6У	Выпуск 12 часть I	Лист 50

https://zavodjbi.com/

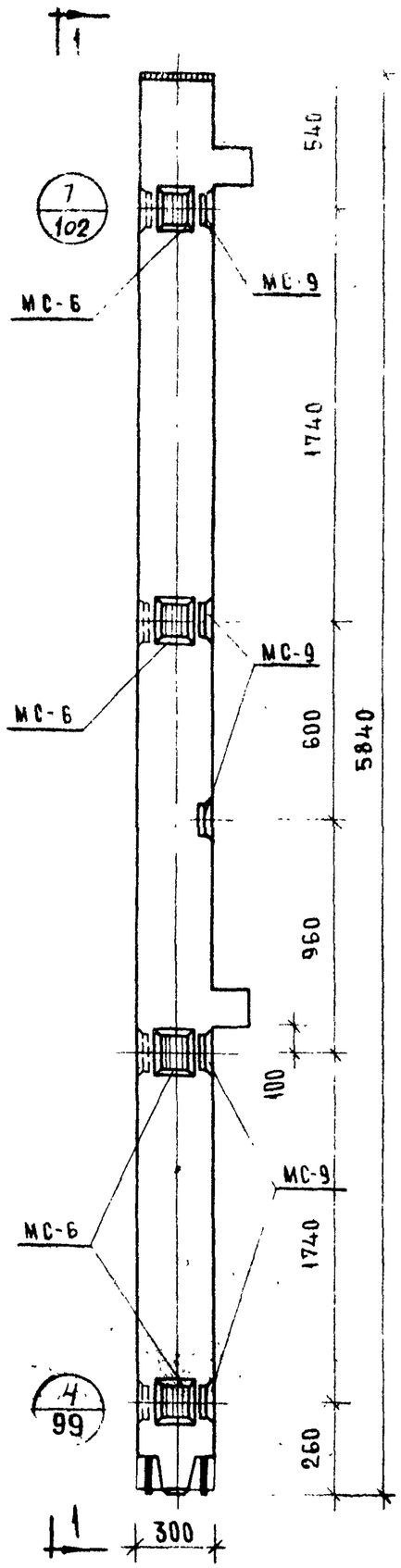

Колонна КВК-366-14-14

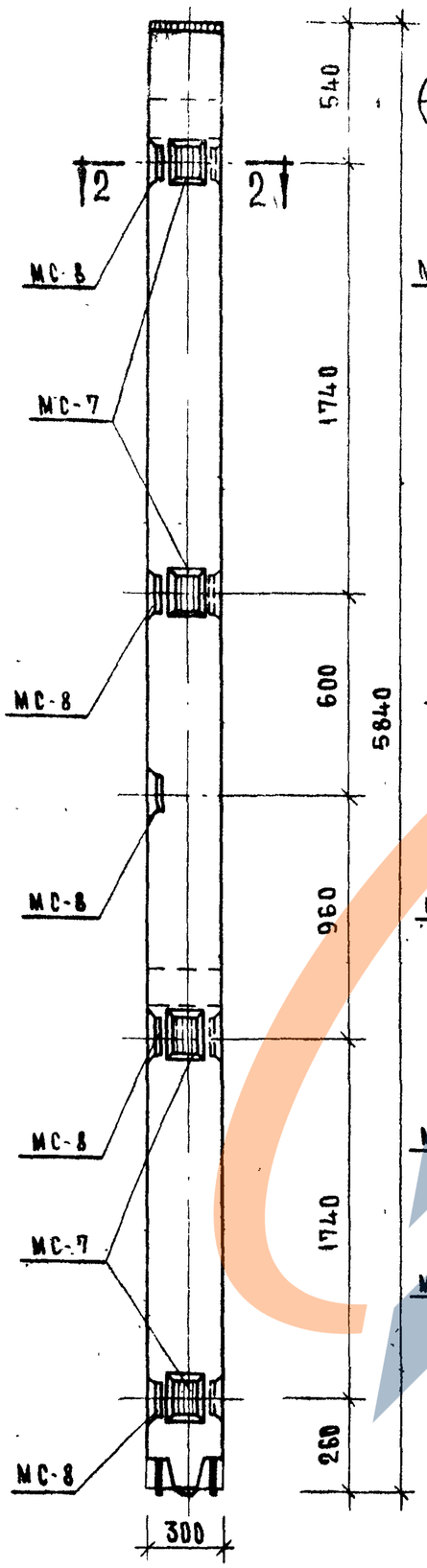

1 - 1

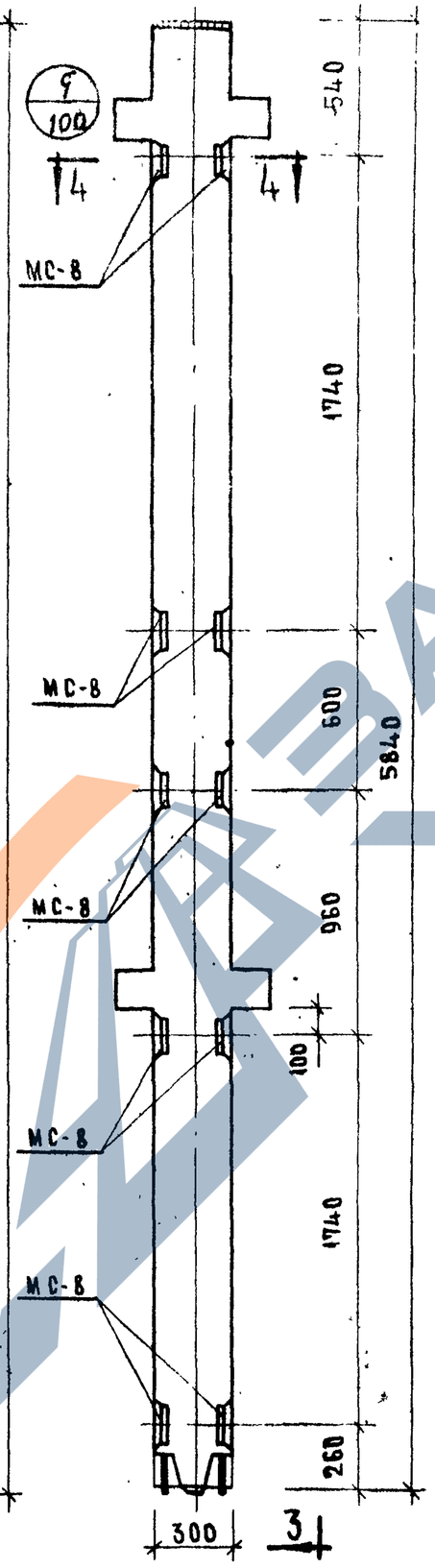

Колонна КВР-366-14-1

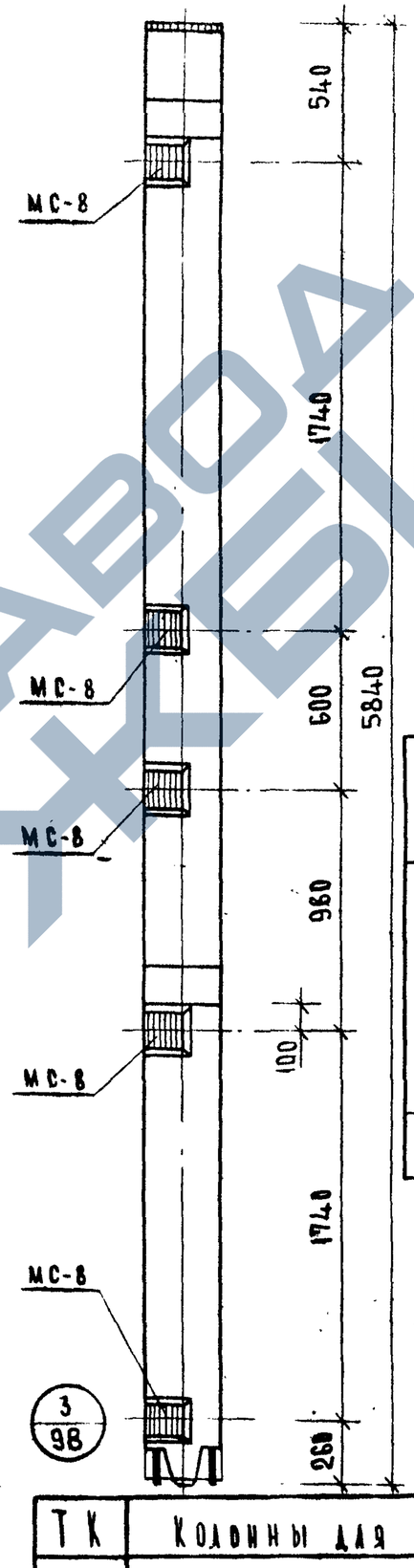

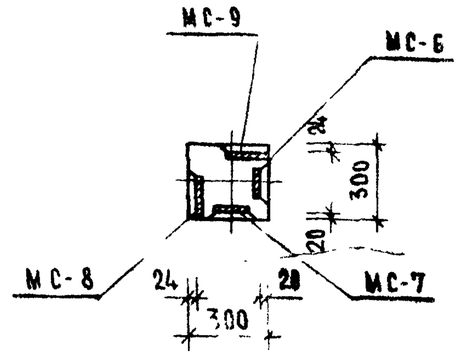

2 - 2

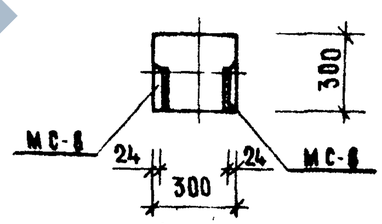

4 - 4

Марка колонны	Марка дополнит. закладн. деталей	Кол. шт	Вес дополн. закладн. деталей, кг: одной дет.	всех дет.	итого на колонну	Общий расход стали на колонну	№ изготов. черт. закладн. дет-ли
КВК-366-14-14	МС-6	4	2.07	8.28	43.06	167.34	103
	МС-7	4	2.07	8.28			
	МС-8	5	2.65	13.25			
	МС-9	5	2.65	13.25			
КВР-366-14-1	МС-8	10	2.65	26.50	26.50	153.08	103

Примечание:

Опалубка и армирование аналогичны основным маркам колонн, приведенным в альбоме ИИ-04-2 выпуск 7.

ТК	Колонны для навески стеновых панелей	Серия ИИ-04-2
1973	Колонны КВК-366-14-14; КВР-366-14-1	Выпуск 12 / Лист

ЗАВОД ЖБИ

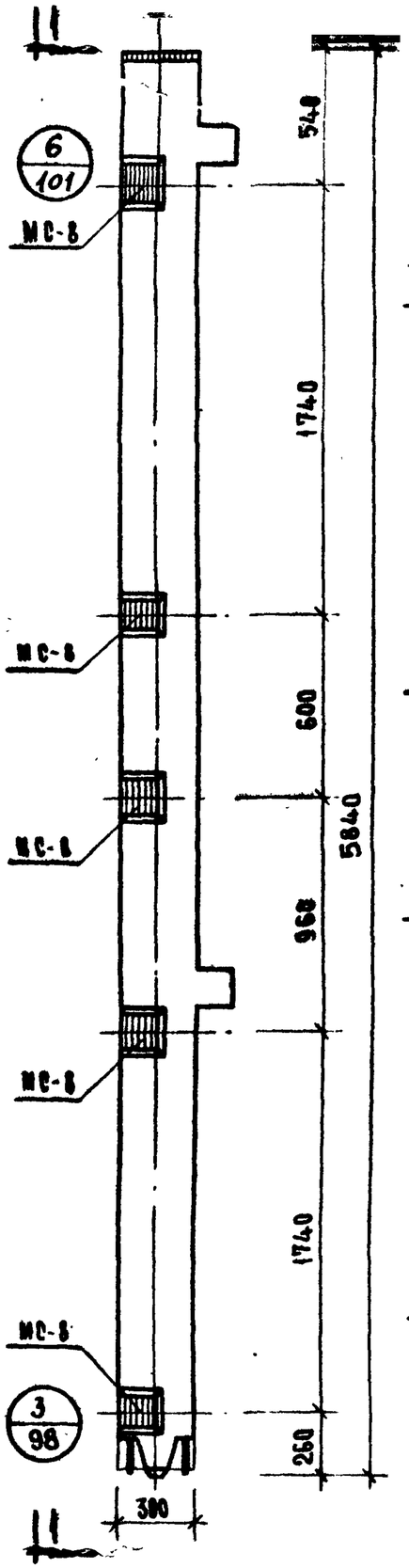

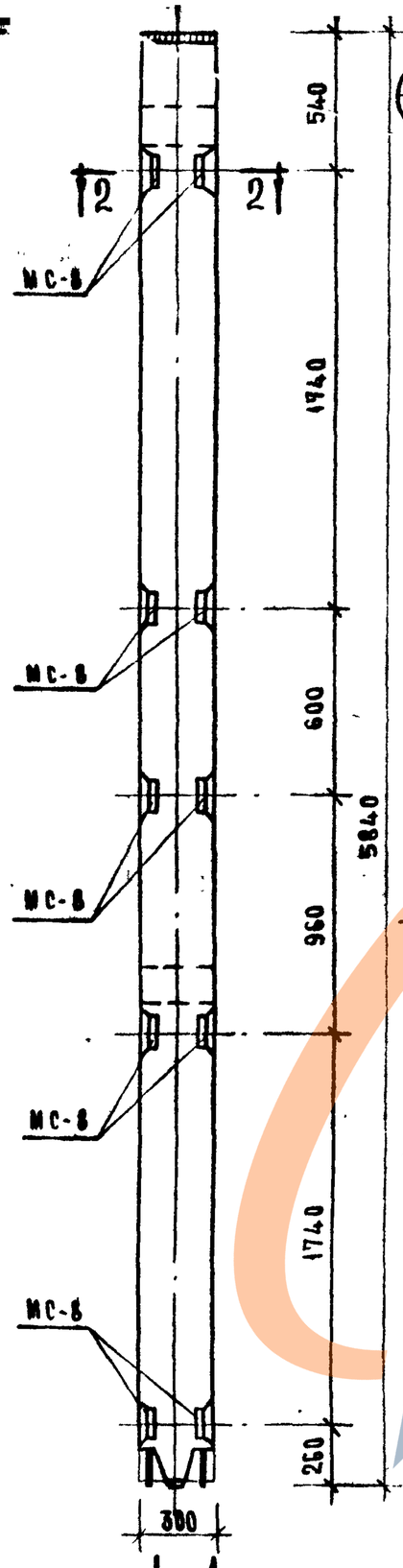

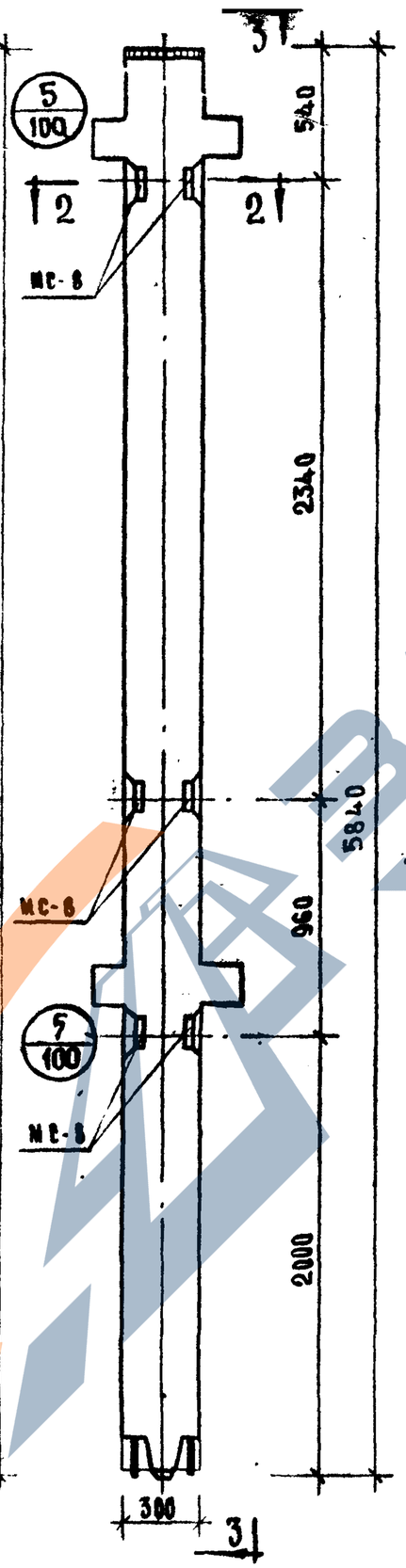

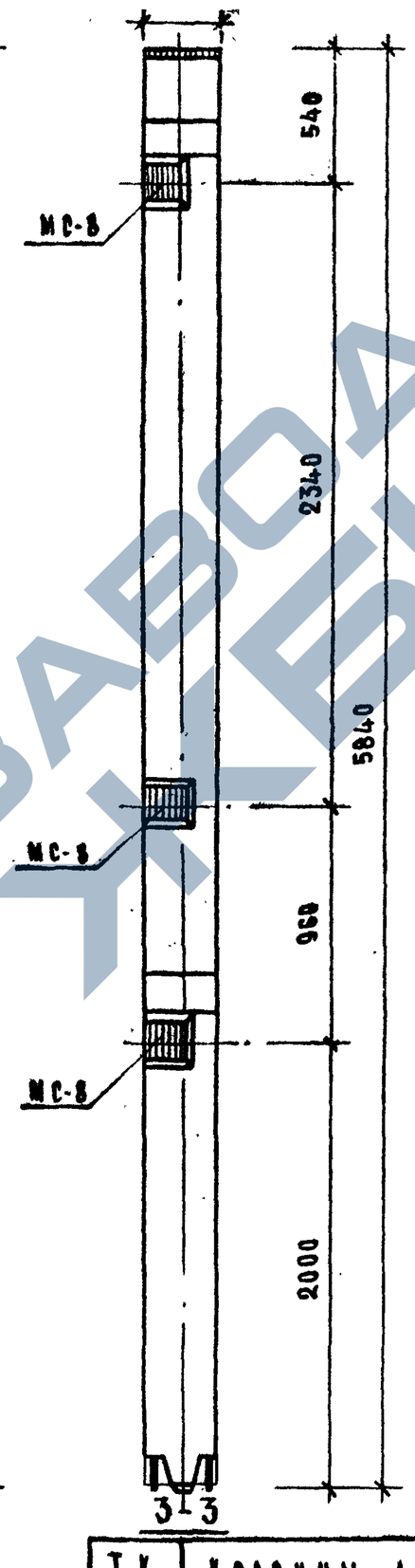

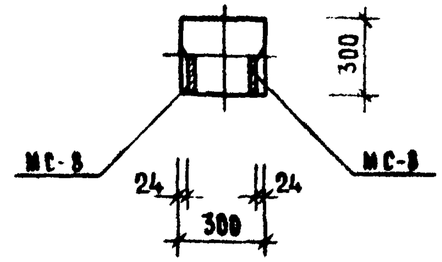

2-2

МАРКА КОЛОННЫ	МАРКА ДОПОЛН. ЗАКЛАДН. ДЕТАЛЕЙ	КОЛ. ШТ.	ВЕС ДОПОЛН. ЗАКЛ. ДЕТАЛЕЙ, КГ			ОБЩИЙ РАСХОД СТАЛИ НА КОЛОННУ	№ ЗАГОТ. ЧЕРТЕЖ. ЗАКЛАДН. ДЕТАЛЕЙ
			ОДНОЙ ДЕТ	ВСЕХ ДЕТ.	ИТОГО НА КОЛОННУ		
КВК-366-14-1	МС-8	10	2.65	26.50	26.50	150.78	403
КВР-366-14-3	МС-8	6	2.65	15.90	15.90	142.28	403

ПРИМЕЧАНИЕ:

ОПАЛУБКА И АРМИРОВАНИЕ АНАЛОГИЧНЫ ОСНОВНЫМ МАРКАМ КОЛОННЫ, ПРИВЕДЕННЫМ В АЛЬБОМЕ ИИ-04-2 ВЫПУСК 7.

КОЛОННА КВК-366-14-1

1-1

КОЛОННА КВР-366-14-3

3-3

ТК	КОЛОННЫ ДЛЯ НАВЕСКИ СТЕНОВЫХ ПАНЕЛЕЙ	СЕРИЯ ИИ-04-2	
1973	КОЛОННЫ КВК-366-14-1, КВР-366-14-3	Выпуск 12 часть I	Лист 52

https://zavodjbi.com/

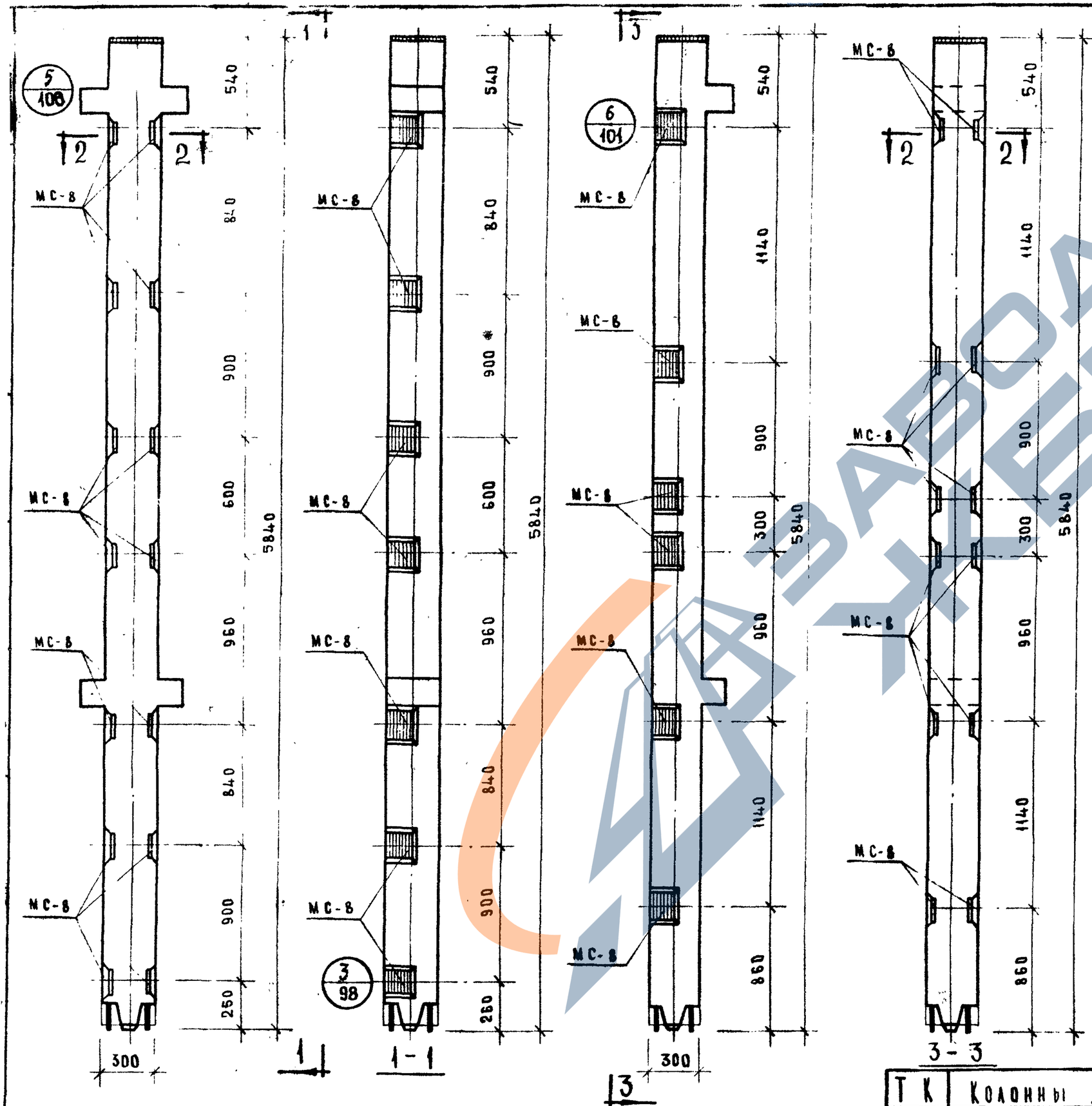

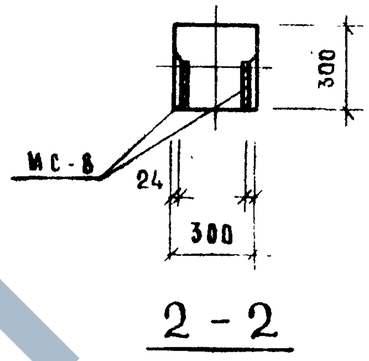

МАРКА КОЛОННЫ	МАРКА ДОПОЛН. ЗАКЛАДН. ДЕТАЛ.	КОЛ. ШТ.	ВЕС ДОПОЛН. ЗАКЛ. ДЕТАЛЕЙ, КГ			ОБЩИЙ РАСХОД СТАЛИ НА КОЛОННУ	ЗАГОТОВКА ЧЕРТЕЖА ЗАКЛАДН. ДЕТАЛИ
			ОДНОЙ ДЕТ	ВСЕХ ДЕТ	ИТОГО НА КОЛОННУ		
КВР-366-14-2	МС-8	14	2.65	37.10	37.10	163.58	103
КВК-366-14-4	МС-8	12	2.65	31.80	31.80	156.08	103

Примечание

Опалубка и армирование аналогичны основной маркам колонн, приведенным в альбоме ИИ-04-2 выпуск 7.

ТК	Колонны для навески стеновых панелей	Серия ИИ-04-2	
1973	Колонны: КВР-366-14-2, КВК-366-14-4	Выпуск 12 часть I	Лист 53

ЗАВОД ЖБИ
https://zavodjbi.com/

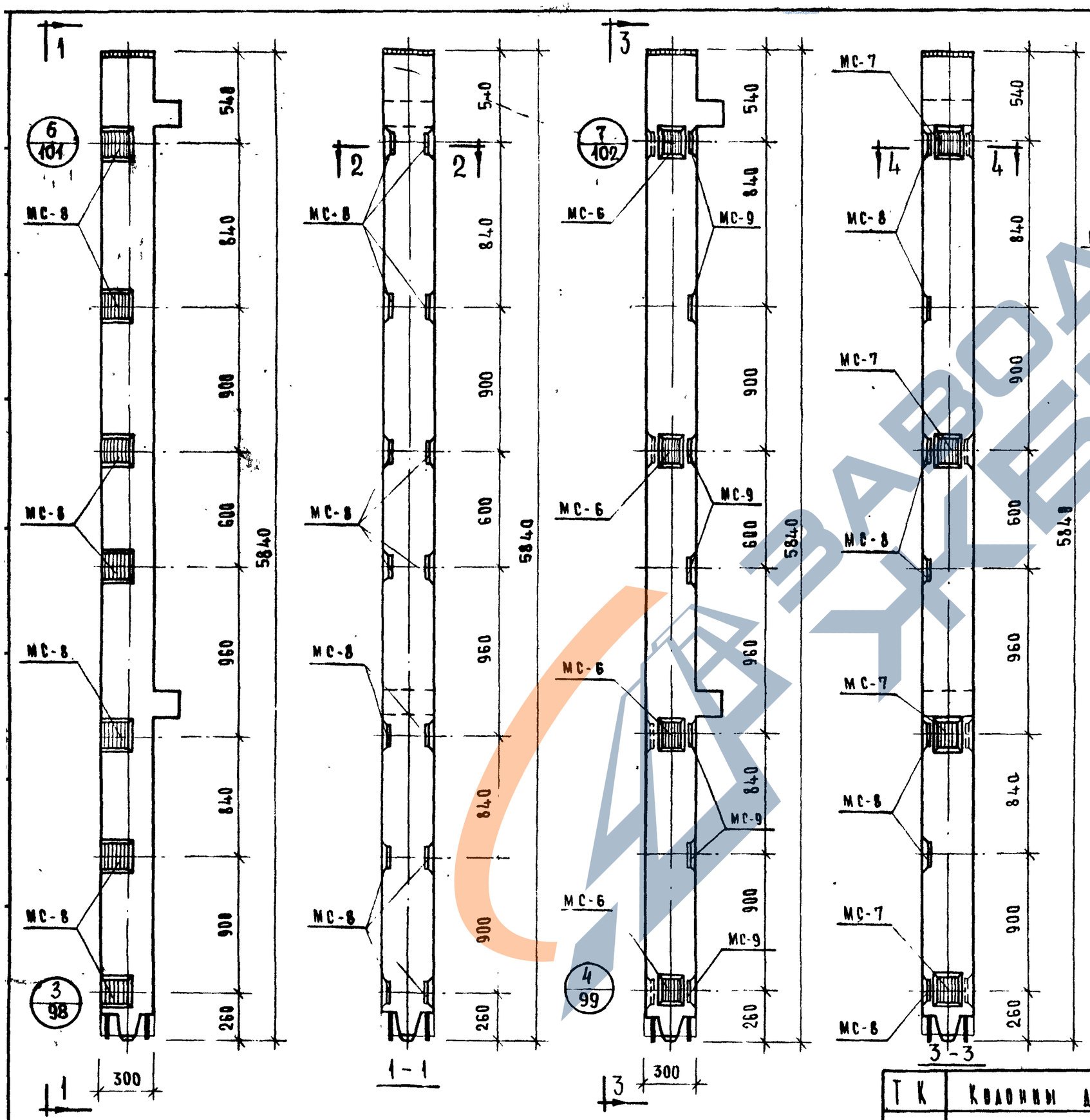

Колонна КВК-366-14-2

Колонна КВК-366-14-2у

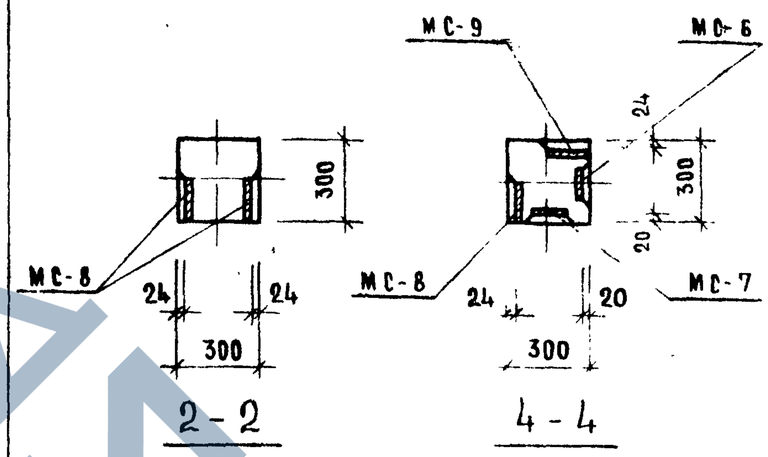

Марка колонны	Марка дополн. закладн. детали	Кол. шт.	Вес дополнит. закладн. деталей, кг: одной дет.	всех дет.	итого на колонну	Общий расход стали на колонну	№ заготовительного чертежа закладн. деталей
КВК-366-14-2	МС-8	14	2.65	37.10	37.10	161.38	103
КВК-366-14-2у	МС-6	4	2.07	8.28	53.66	177.94	103
	МС-7	4	2.07	8.28			
	МС-8	7	2.65	18.55			
	МС-9	7	2.65	18.55			

Примечание

Опалубка и армирование аналогичны основным маркам колонн, приведенным в альбоме ИИ-04-2 выпуск 7

ТК	Колонны для навески стеновых панелей	Серия ИИ-04-2	
1973	Колонны: КВК-366-14-2; КВК-366-14-2у	Выпуск 12 части I	Лист 54

ЗАВОД ЖБИ

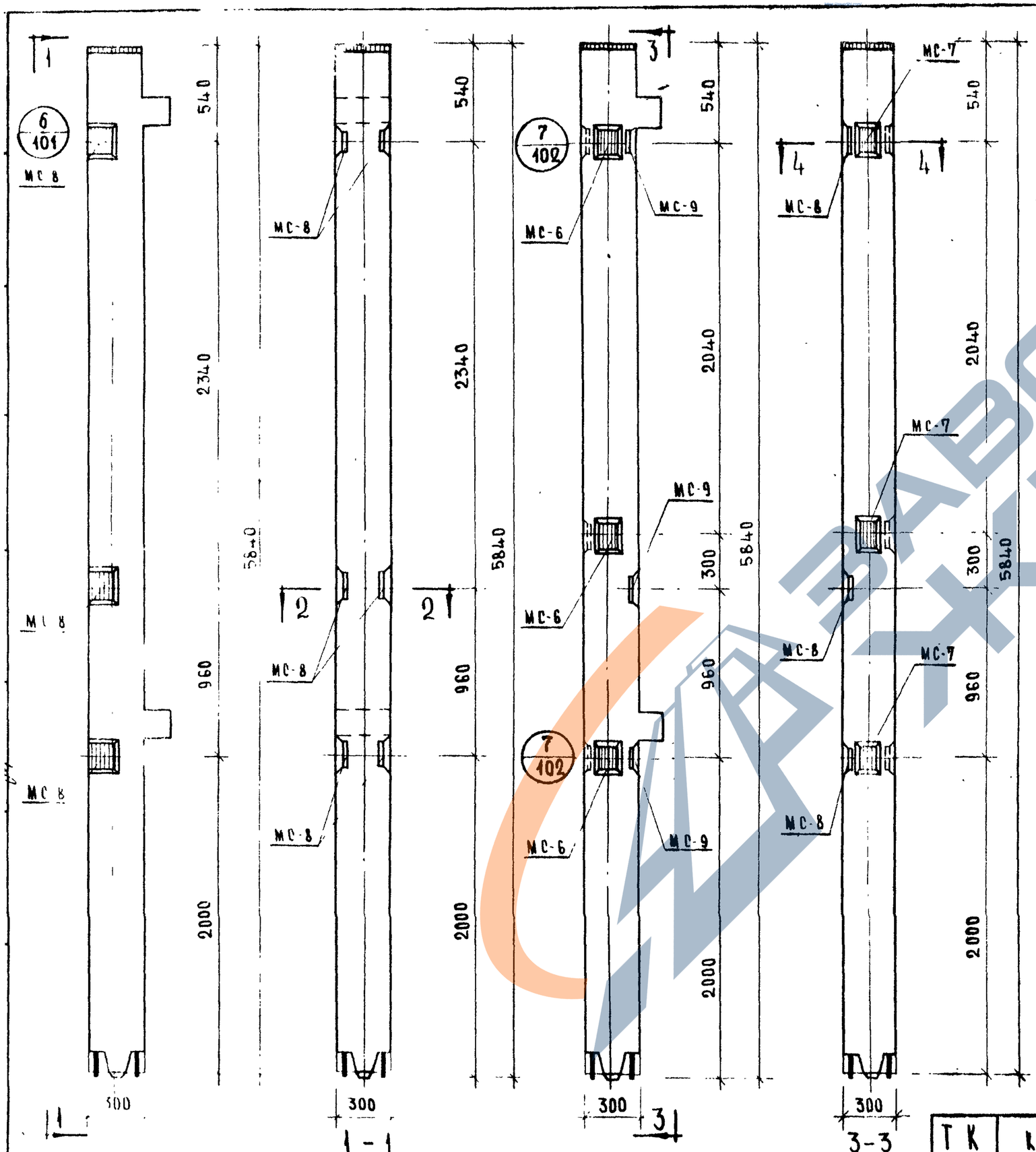

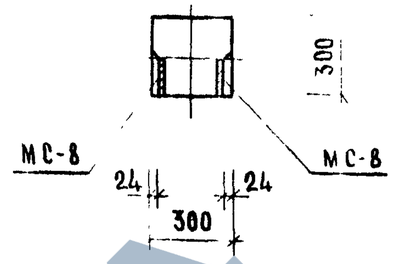

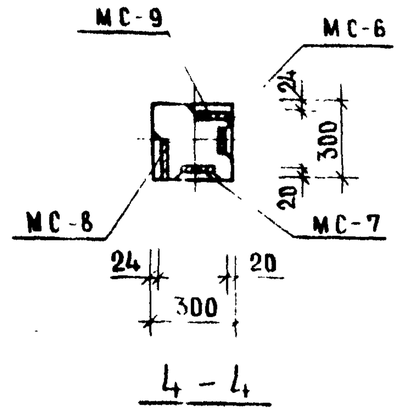

Марка колонны		Кол шт	Вес дополн. закладн. деталей, кг: одной дет	всех дет	итого на колонну	Общий расход стали на колонну	
КВК 366-14-34	МС 6	3	2.07	6.21	28.32	152.60	103
	МС 7	3	2.07	6.21			
	МС 8	3	2.65	7.95			
	МС 9	3	2.65	7.95			
КВК 366-14-3	МС 8	6	2.65	15.90	15.90	140.18	103

Примечание

Опалубка и армирование аналогичны основным маркам колонн, приведенным в альбоме ИИ 04-2 выпуск 7

ТК	Колонны для навески стеновых панелей	Серия ИИ-04-2	
1973	Колонны КВК-366-14-34 КВК-366-14-3	Выпуск 12	Лист —

https://zavodjbi.com/

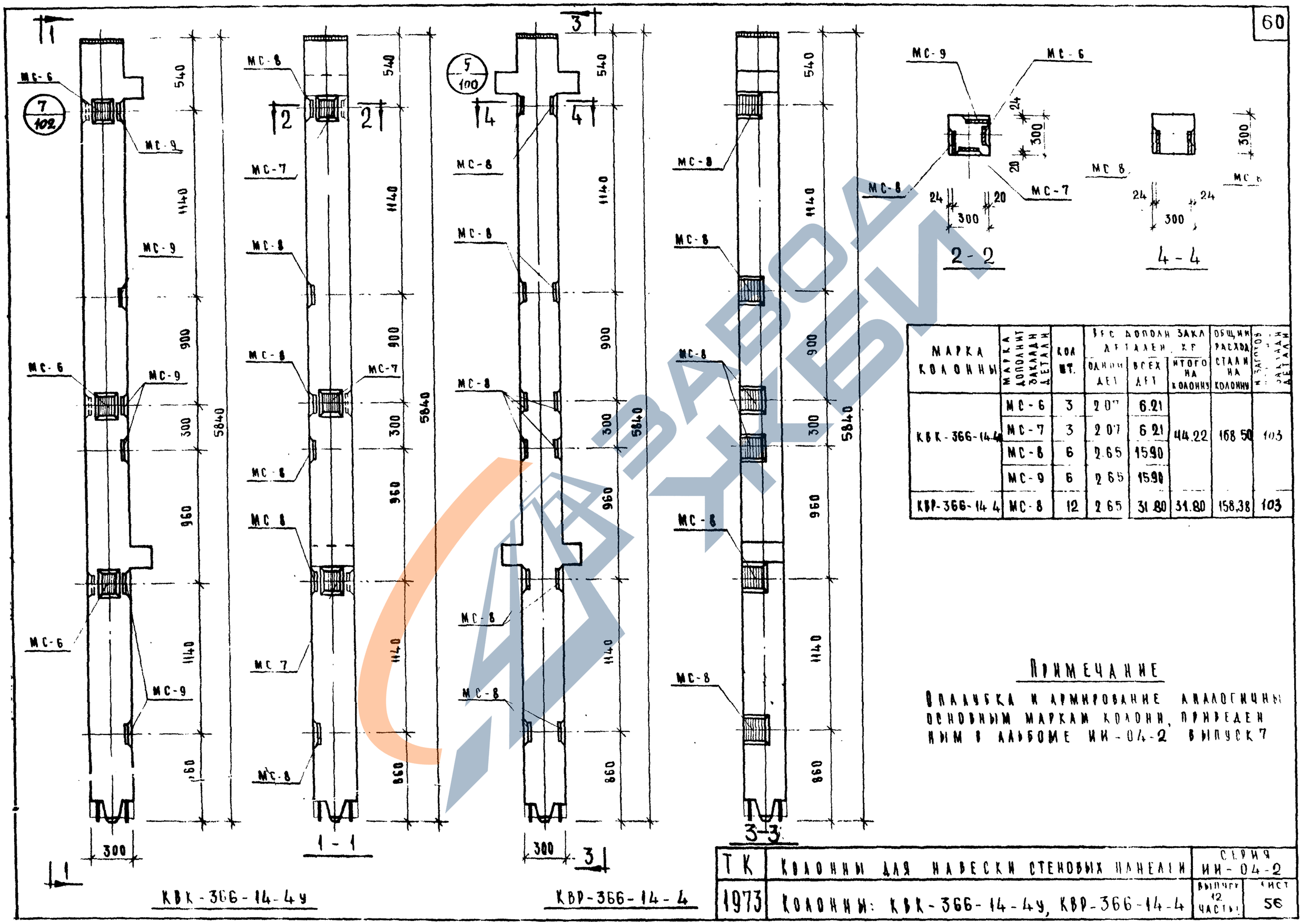

МАРКА КОЛОННЫ	МАРКА ДОПОЛНИТ ЗАКЛАДН ДЕТАЛИ	КОЛ ШТ.	ВЕС ДОПОЛН ЗАКЛ ДЕТАЛЕЙ, КГ: ОДНОЙ ДЕТ	ВСЕХ ДЕТ	ИТОГО НА КОЛОННУ	ОБЩИЙ РАСХОД СТАЛИ НА КОЛОННУ	№ ЗАГОТОВ ЗАКЛАДН ДЕТАЛИ
КВК-366-14-4у	МС-6	3	2.07	6.21	44.22	168.50	103
	МС-7	3	2.07	6.21			
	МС-8	6	2.65	15.90			
	МС-9	6	2.65	15.90			
КВР-366-14-4	МС-8	12	2.65	31.80	31.80	158.38	103

Примечание

Опалубка и армирование аналогичны основным маркам колонн, приведен ным в альбоме ИИ-04-2 выпуск 7

ТК	Колонны для навески стеновых панелей	Серия ИИ-04-2	
1973	Колонны: КВК-366-14-4у, КВР-366-14-4	Выпуск 12 части	Лист 56

https://zavodjbi.com/

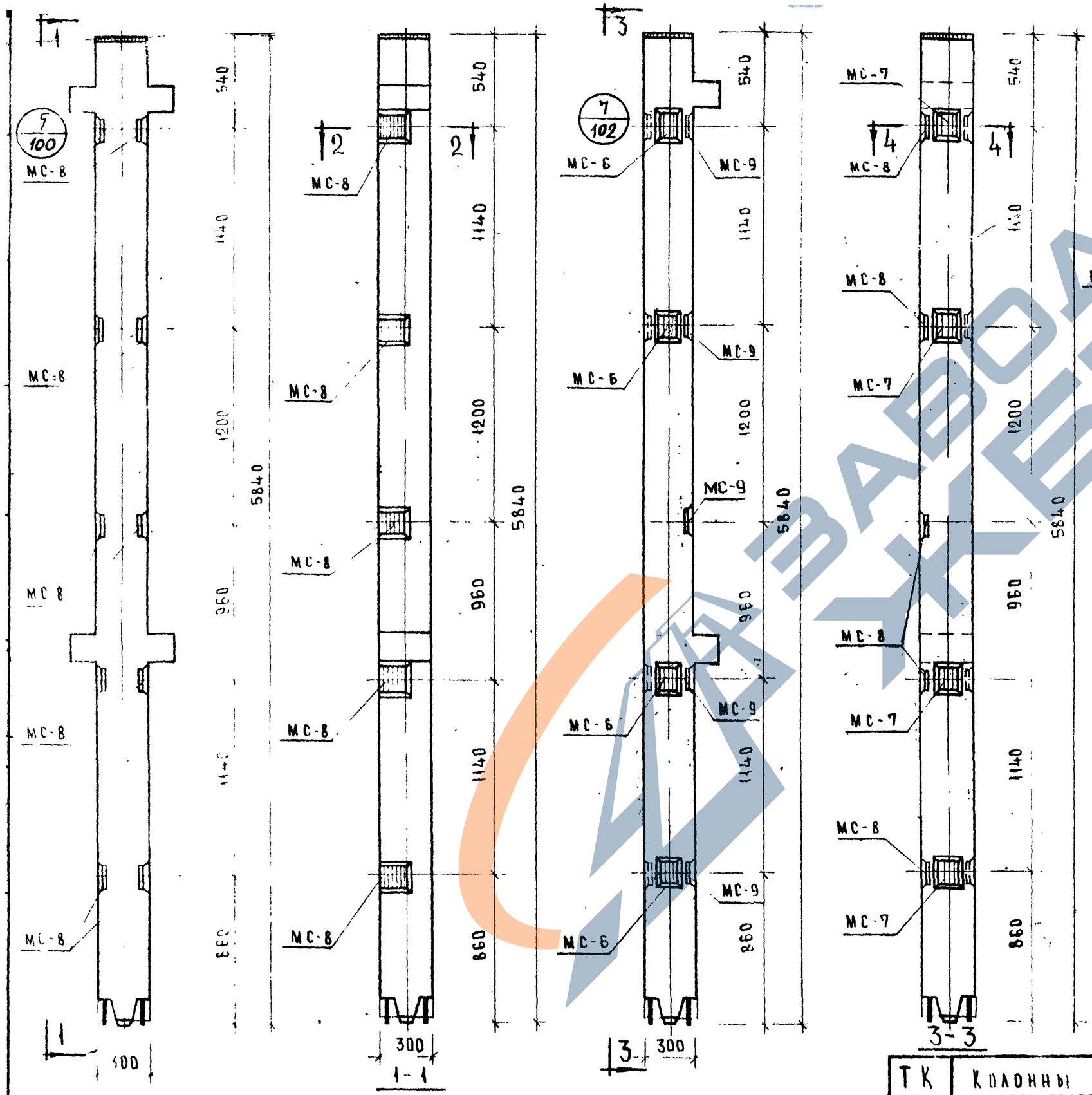

Колонна КВР-366-14-5

Колонна КВК-366-14-5у

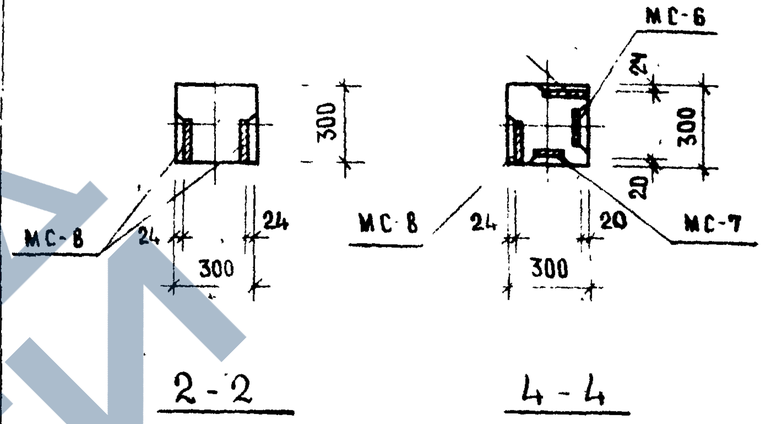

Марка колонны	Марка дополн. закладн. детали	Кол. шт	Вес дополнительн. закладн. дет-лей, кг: одной дет	всех дет	итого на колонну	Общий расход стали на колонну	N заводск. черт. закладн. детали
КВР-366-14-5	МС-8	10	2.65	26.50	26.50	153.08	103
КВК-366-14-5у	МС-6	4	2.07	8.28	43.06	167.34	103
	МС-7	4	2.07	8.28			
	МС-8	5	2.65	13.25			
	МС-9	5	2.65	13.25			

Примечание

Опалубка и армирование аналогичны основным маркам колонн, приведенным в альбоме ИИ-04-2 выпуск 7.

ТК	Колонны для навески стеновых панелей	Серия ИИ-04-2	
1973	Колонны КВР-366-14-5 и КВК-366-14-5у	Выпуск 12 части I	Лист 57

https://zavodjbi.com/

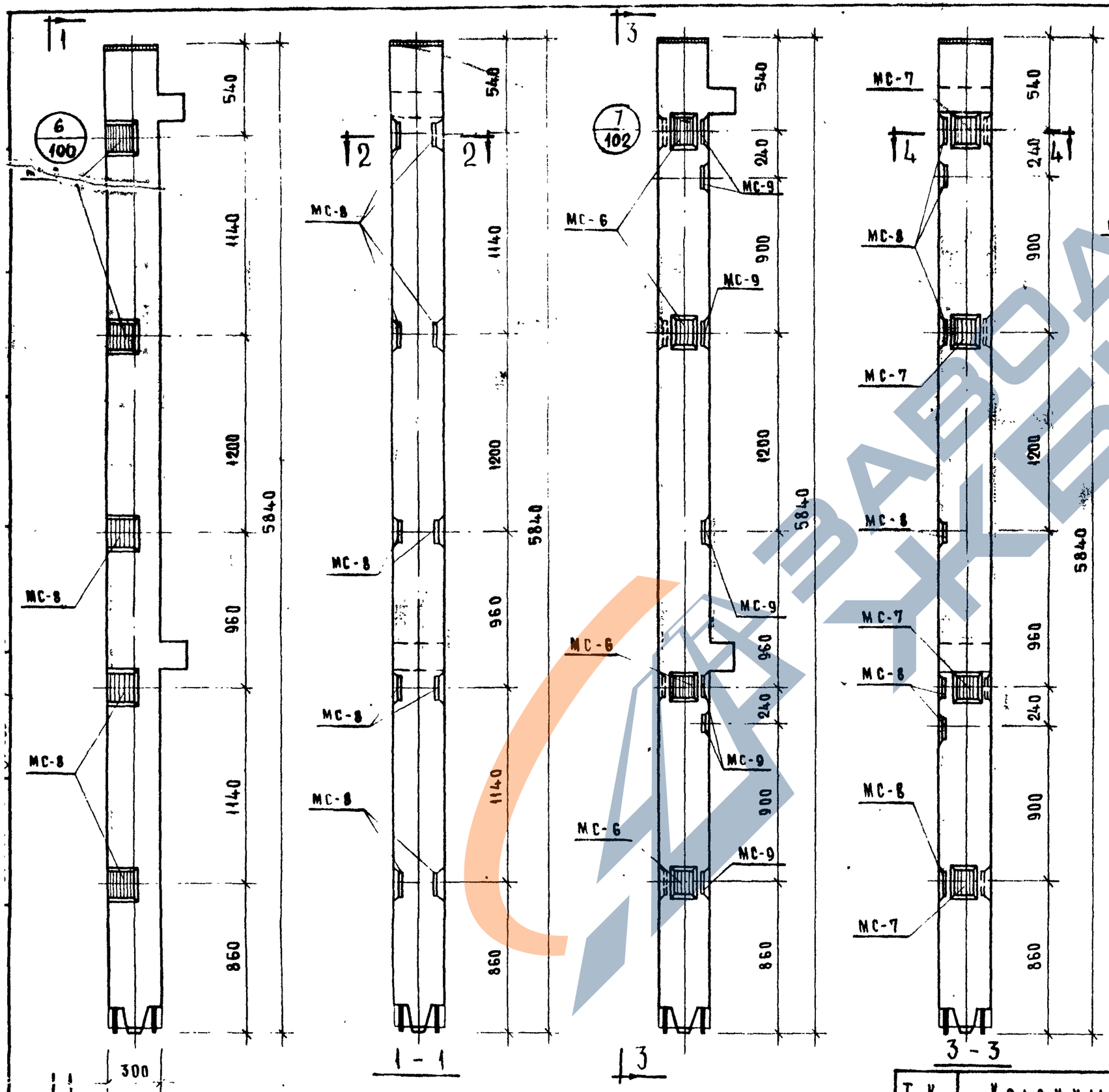

Колонна КВК-366-14-5

Колонна КВК-366-14-6у

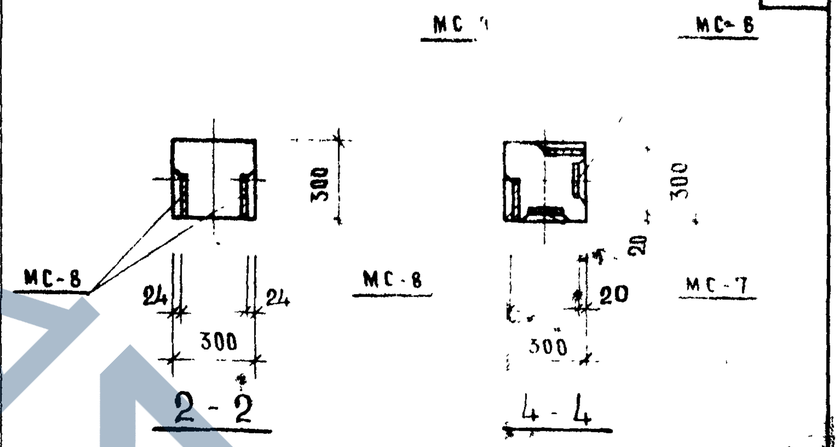

Марка колонны	Марка дополн. закладн. деталей	Кол. шт	Вес дополн. закладн. деталей, кг: одной дет.	всех дет.	итого на колонну	Вес стали на колонну	№ заготовительного закладн. детали
КВК-366-14-6у	МС-6	4	2.07	8.28	43.06	167.34	103
	МС-7	4	2.07	8.28			
	МС-8	5	2.65	13.25			
	МС-9	5	2.65	13.25			
КВК-366-14-5	МС-8	10	2.65	26.50	26.50	150.78	103

Примечание

Опалубка и армирование аналогичны основным маркам колонн, приведенным в альбоме ИИ-04-2 выпуск 7.

ТК	Колонны для навески стеновых панелей	Серия ИИ-04-2	
1973	Колонны КВК-366-14-5; КВК-366-14-6у.	Выпуск 12 часть I	Лист 58

https://zavodjbi.com/

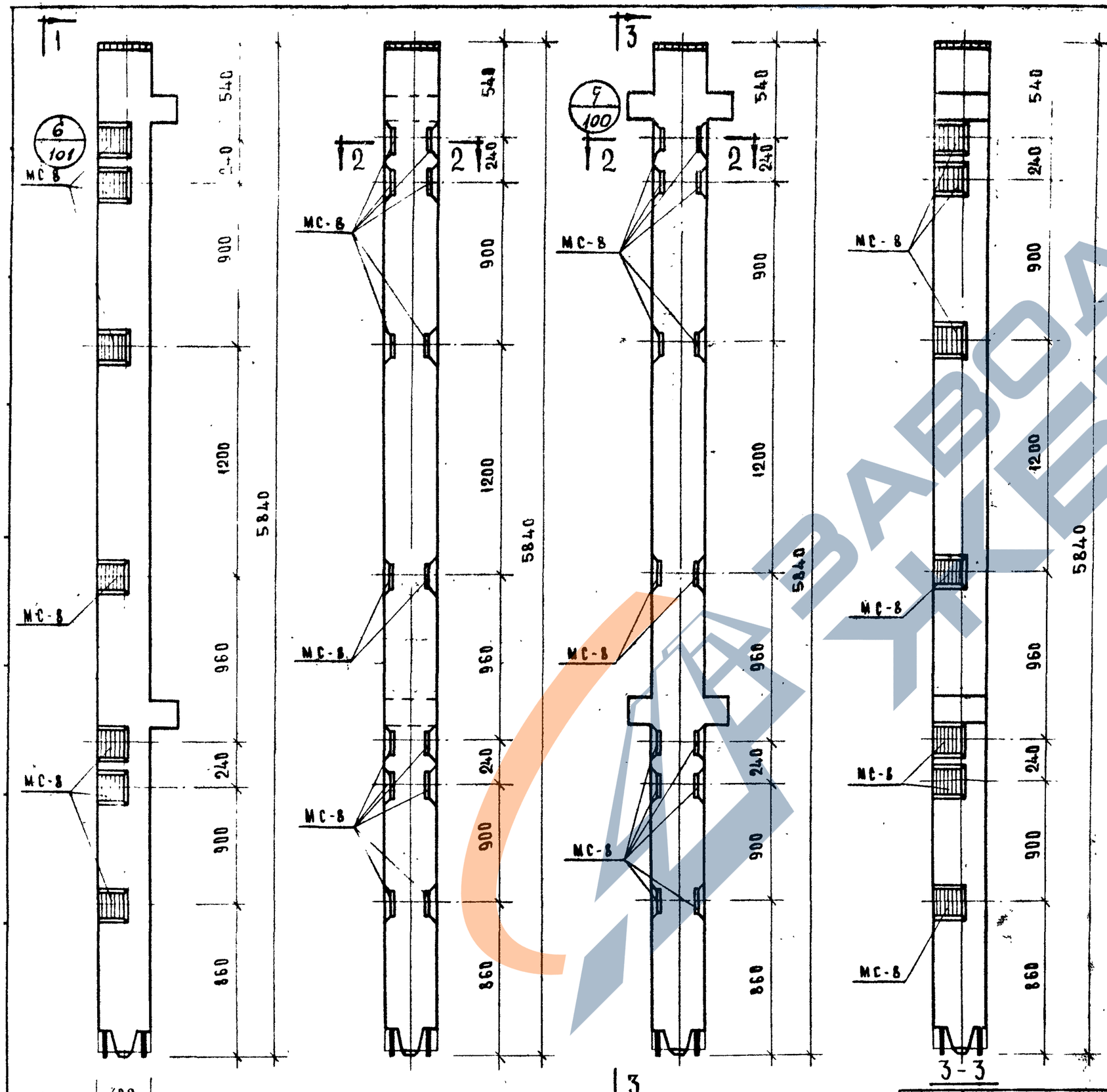

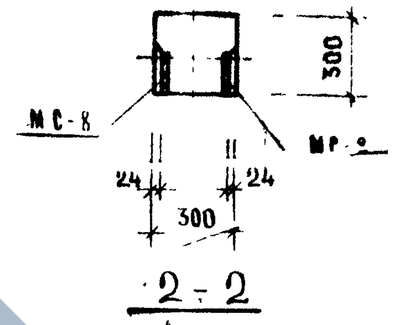

МАРКА КОЛОННЫ	МАРКА ДОПОЛН. ЗАКЛАД. ДЕТ.	КОЛ. ШТ	ВЕС ДОПОЛН. ЗАКЛ. ДЕТАЛЕЙ, КГ			ОБЩИЙ РАСХОД СТАЛИ НА КОЛОННУ	№ ЧЕРТЕЖА ЗАГОТ. ЗАКЛАД. ДЕТ.
			ОДНОЙ ДЕТ.	ВСЕХ ДЕТ.	ИТОГО НА КОЛОННУ		
КВК-366-14-6	МС-8	14	2.65	37.10	37.10	161.38	103
КВР-366-14-6	МС-8	14	2.65	37.10	37.10	183.68	103

ПРИМЕЧАНИЕ:

ОПАЛУБКА И АРМИРОВАНИЕ АНАЛОГИЧНЫ ОСНОВНЫМ МАРКАМ КОЛОНН, ПРИВЕДЕННЫМ В АЛЬБОМЕ ИИ-04-2. ВЫПУСК 7

КВК-366-14-6

КВР-366-14-6

ТК	КОЛОННЫ ДЛЯ НАВЕСКИ СТЕНОВЫХ ПАНЕЛЕЙ	СЕРИЯ ИИ-04-2	
1973	КОЛОННЫ: КВК-366-14-6, КВР-366-14-6	ВЫПУСК 12 ЧАСТЬ I	ЛИСТ 59

ЗАВОД ЖБИ

https://zavodjbi.com/

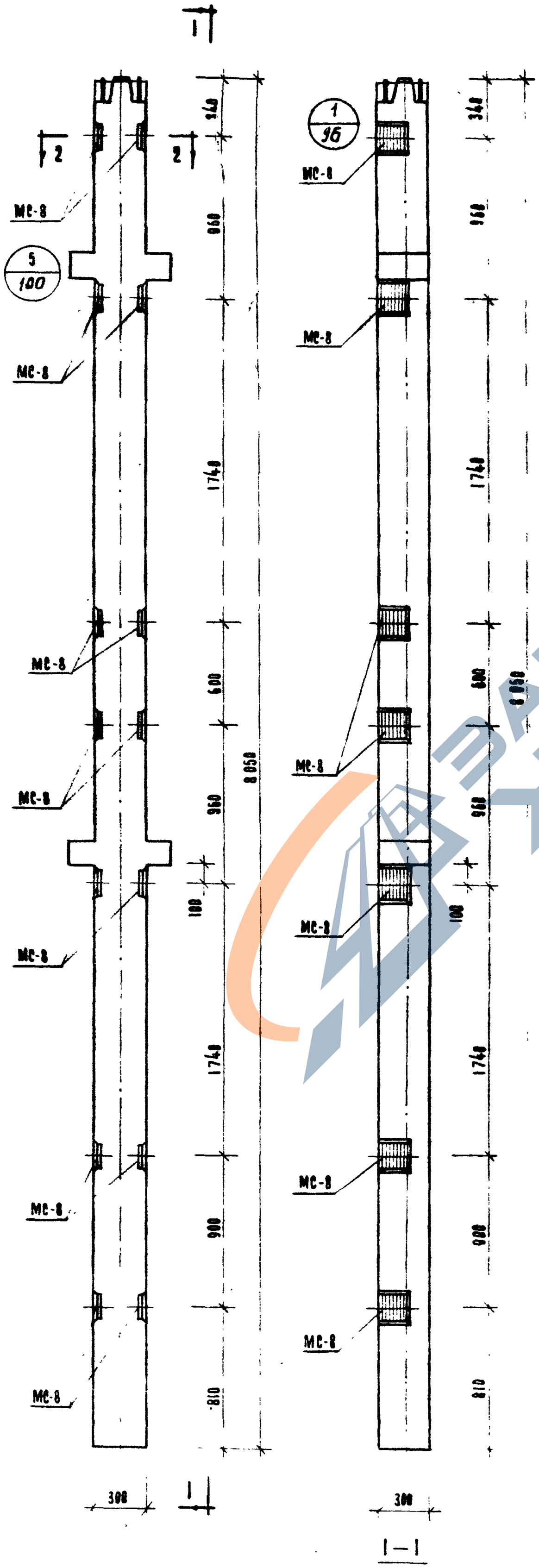

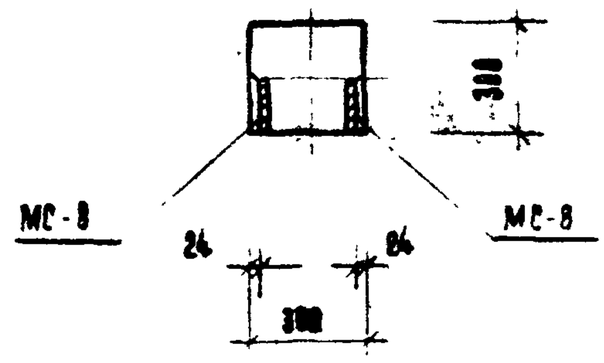

2 — 2

Марка колонны	Марка доборнит. закладн. деталей	Кол. шт.	Вес добод. закладн. деталей, кг			Общий расход стали на колонну	№ заготов. чертежа закладн. деталей
			одной дет.	всех дет.	итого на колонну		
КНР-366-17-1	МС-8	14	2.65	37.10	37.10	187.18	165

Примечание

1. Опалубка и армирование аналогичны основной марке колонны, приведенной в альбоме ИИ-04-2 выпуск 7

1973	ТК	Колонны для навески стеновых панелей	Серия ИИ-04-2 Выпуск 12
КНР-366-17-1		Колонна КНР-366-17-1	Лист 60

https://zavodjbi.com/

https://zavodjbi.com/

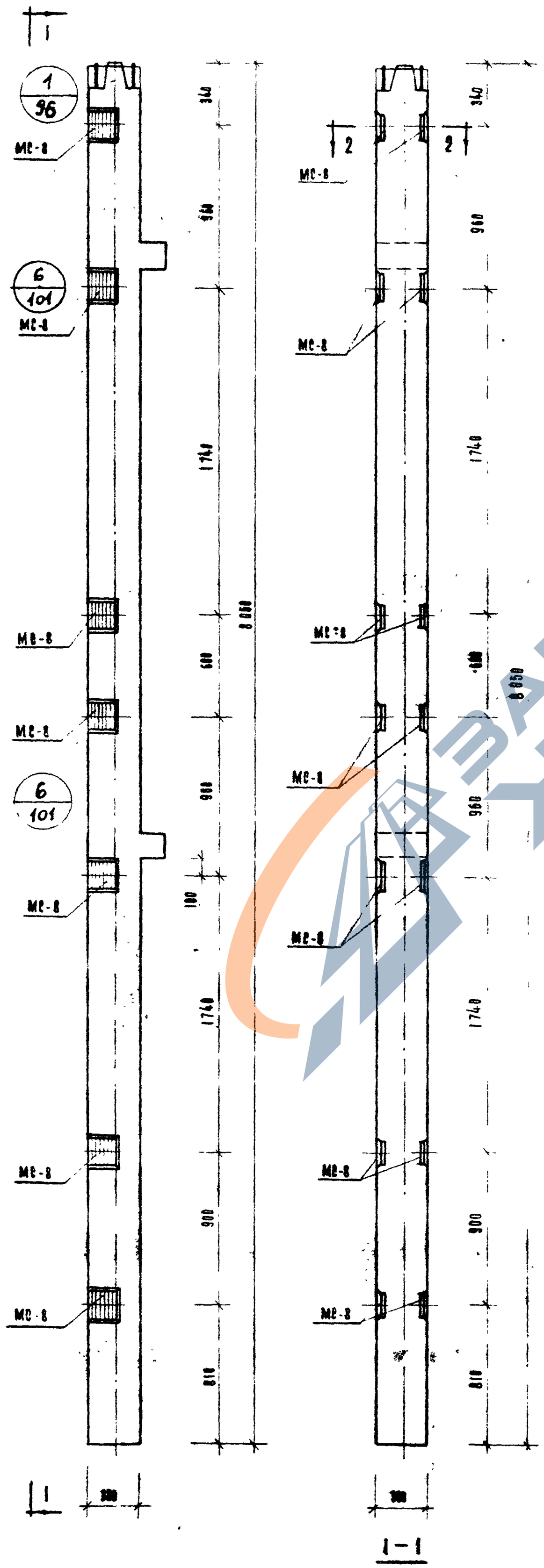

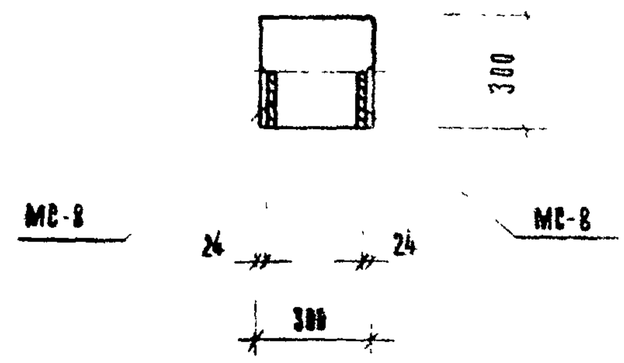

Марка колонны	Марка дополнит. закладн. деталей	Кол. шт.	Вес дополн. закл. деталей, кг.			Общий расход стали на колонну	№ заготов. чертежа закладн. деталей
			Одной дет.	Всех дет.	Итого на колонну		
КНК-366-14-1	МС-8	14	2.65	37.10	37.10	174.82	103

Примечание

1. Опалубка и армирование аналогичны основной марке колонны, приведенной в альбоме ИИ-04-2 выпуск 7

ТК	Колонна для навески стеновых панелей	1973
	Колонна КНК-366-14-1	
Гл. инженер проекта	Серия ИИ-04-2 выпуск 7	Лист 64

https://zavodjbi.com/

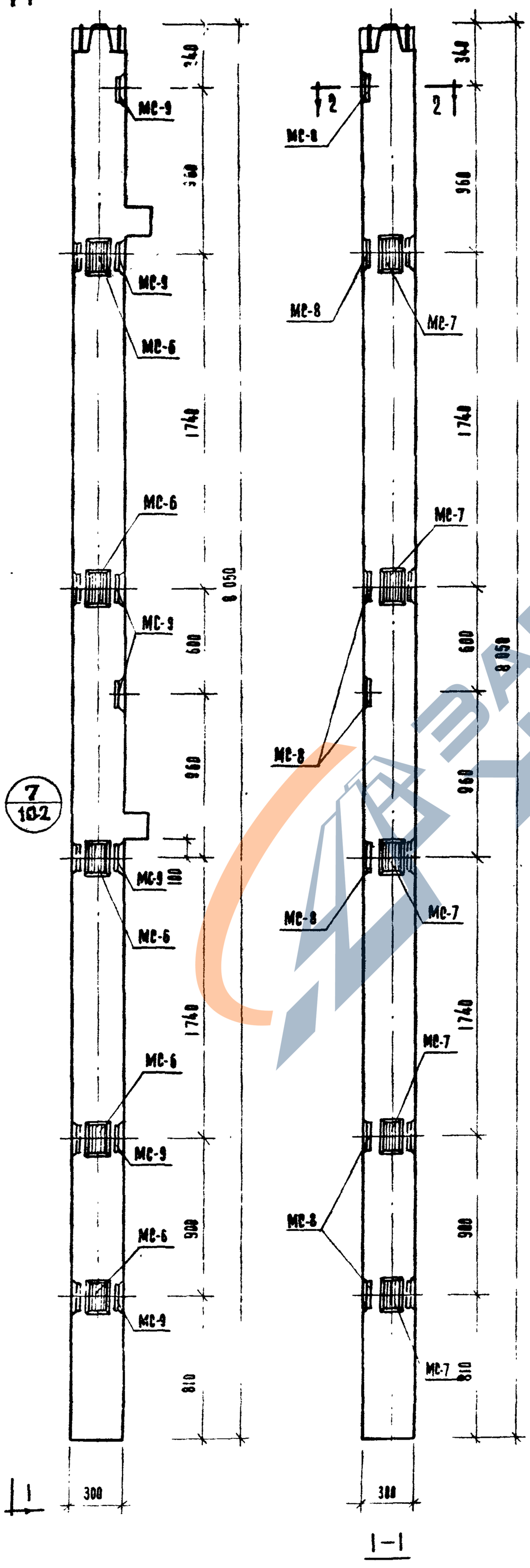

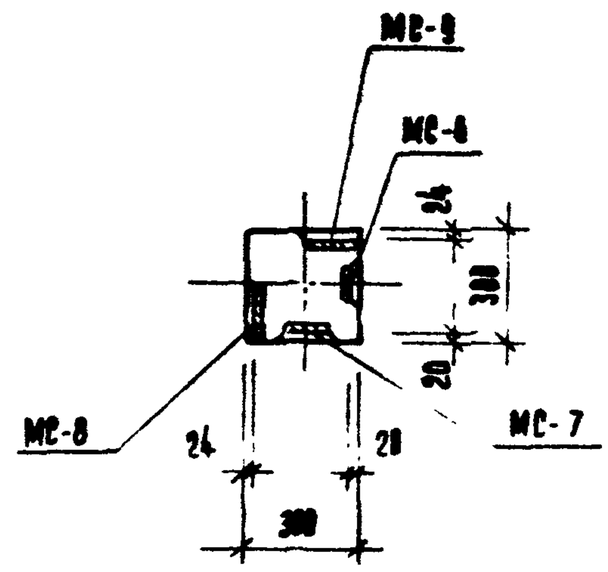

Марка колонны	Марка дополнит. закладн. деталей	Кол. шт.	Вес дополн. закладн. деталей, кг.			Общий расход стали на колонну	№ заготов. черт. закладн. дет.
			Одной дет.	Всех дет.	Итого на колонну		
КНК-366-14-IV	МС-6	5	2,07	10,35	57,80	195,52	103
	МС-7	5	2,07	10,35			
	МС-8	7	2,65	18,55			
	МС-9	7	2,65	18,55			

Примечание

1. Опалубка и армирование аналогичны основной марке колонны, приведенной в альбоме ИИ-04-2 выпуск 7.

7/102

ТК	1973
Колонны для навески колонн стеновых панелей	
Колонна КНК-366-14-IV	
Серия ИИ-04-02 Выпуск 12 Часть I	Лист 62

https://zavodjbi.com/

https://zavodjbi.com/

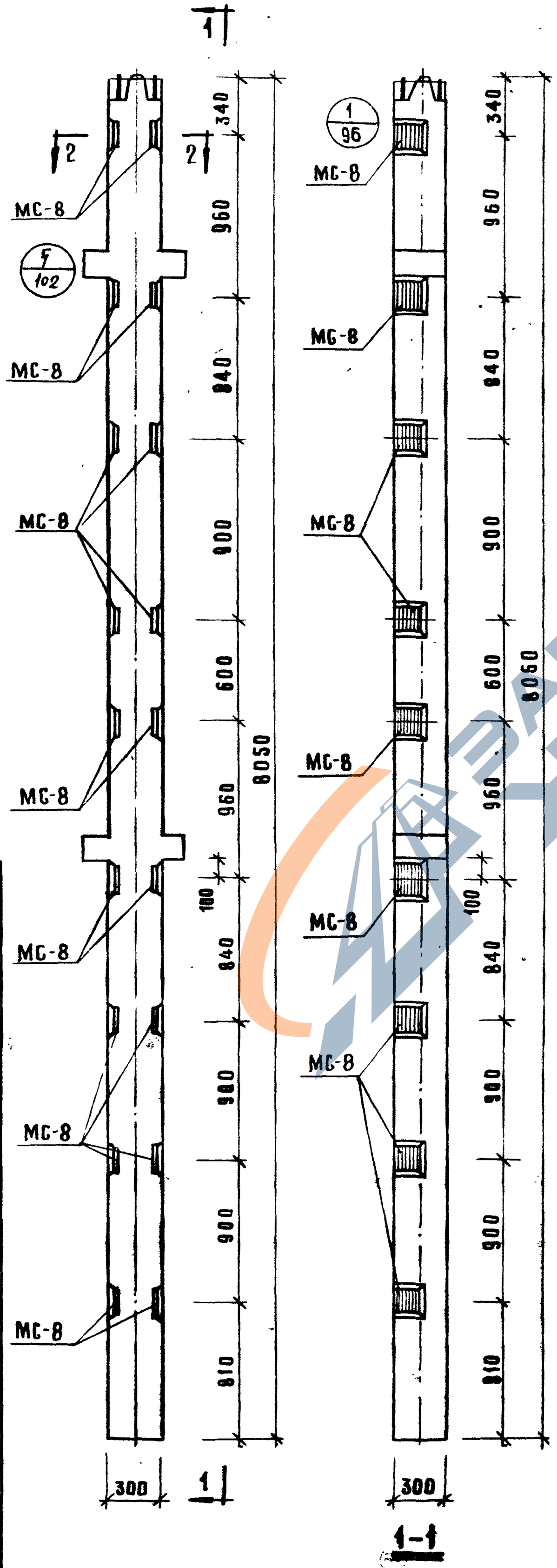

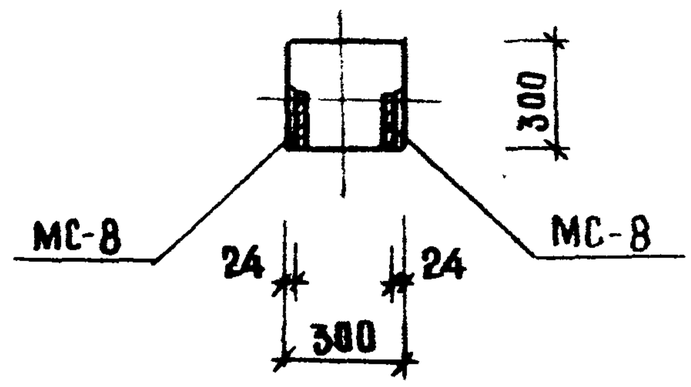

2-2

Марка колонны	Марка дополнит. закладн. детали	Кол. шт.	Вес дополн. закл. деталей, кг			Общий расход стали на колонну	Номер заготов. черт. закладн. детали
			одной дет.	всех дет	итого на колонну		
КНР-366-17-2	МС-8	18	2.65	47.70	47.70	197.78	103

Примечание:

Опалубка и армирование аналогичны основной марке колонны, приведенной в альбоме ИИ-04-2 выпуск 7.

ТК 1973г.	Колонны для навески стеновых панелей	Серия ИИ-04-2	Лист 63
Колонна КНР-366-17-2		Выпуск 12 часть I	

https://zavodjbi.com/

https://zavodjbi.com/

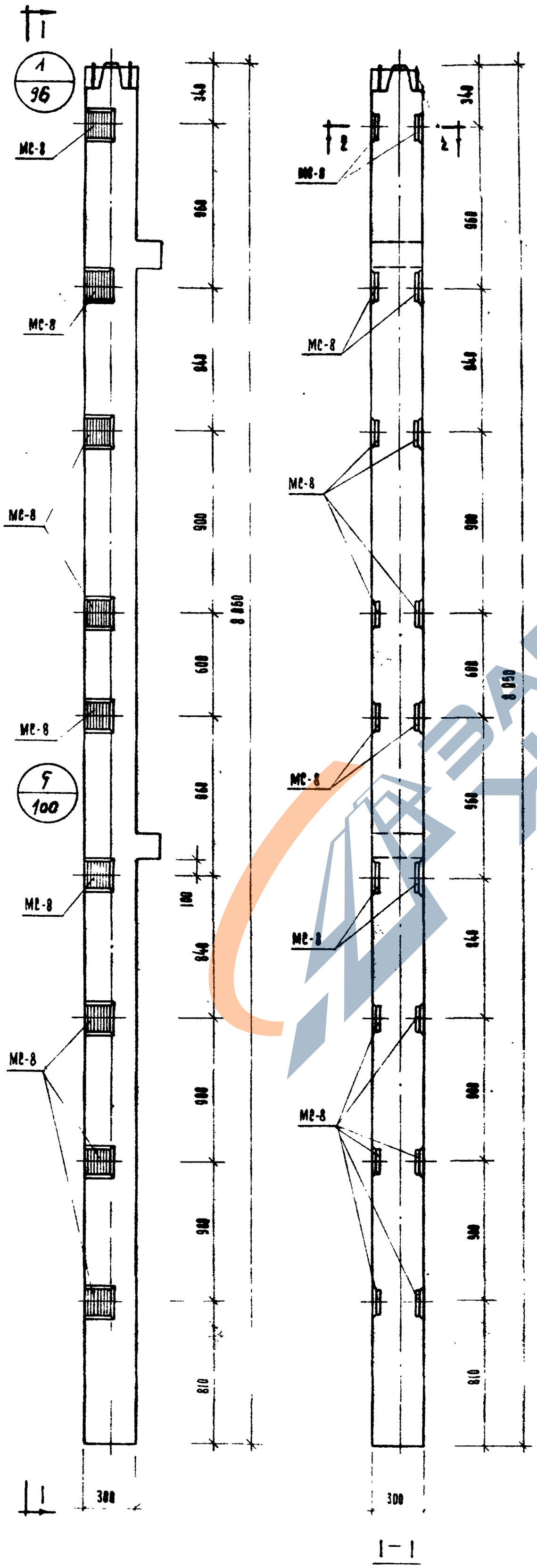

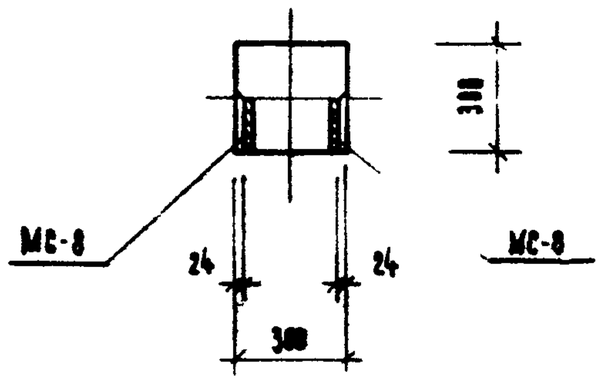

2 — 2

Марка колонны	Марка дополнит. закладн. деталей	Кол. шт	Вес дерев. закладн. деталей, кг			Общий расход стали на колонну	№ чертеж. закладн. деталей
			одной дет.	всех дет.	итого на колонну		
КНК-366-17-2	МС-8	18	2,65	47,70	47,70	165,42	103

Примечание

1. Опалубка и армирование аналогичны основной марке колонны, приведенной в альбоме ИИ-04-2 выпуск 7.

ТК	Колонны для навески стеновых панелей		1973
Колонна КНК-366-17-2			
Серия ИИ-04-2	Выпуск 12	Лист 64	Часть I

https://zavodjbi.com/

https://zavodjbi.com/

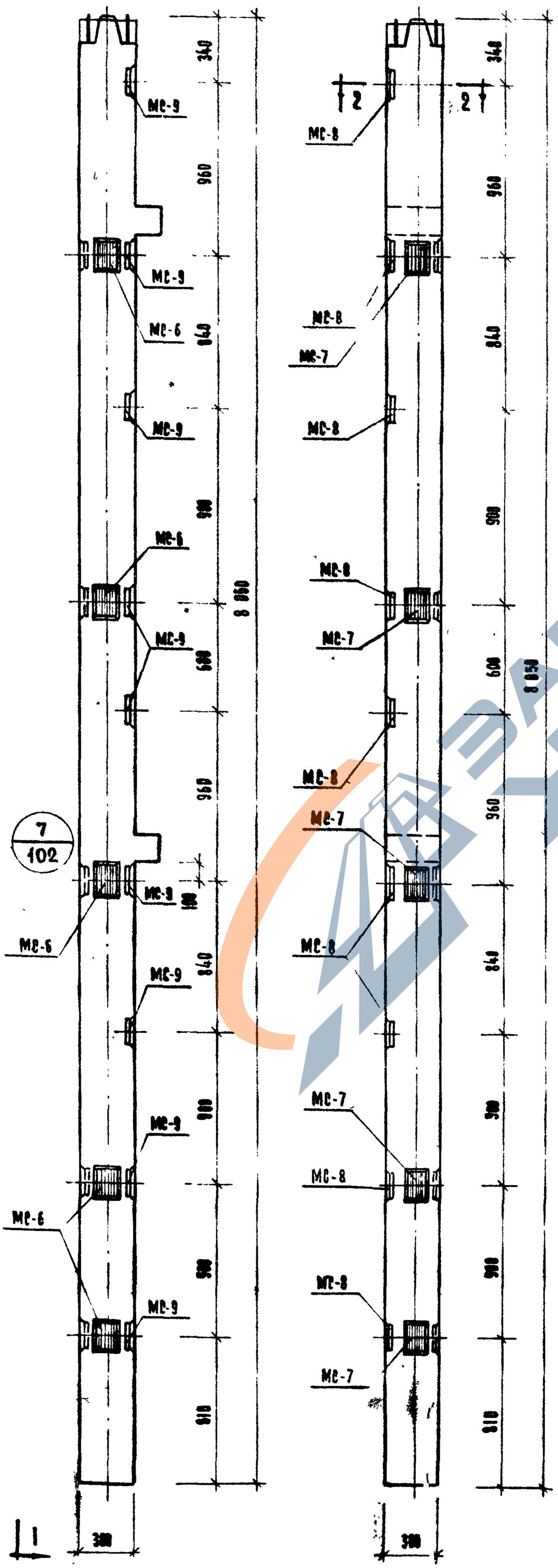

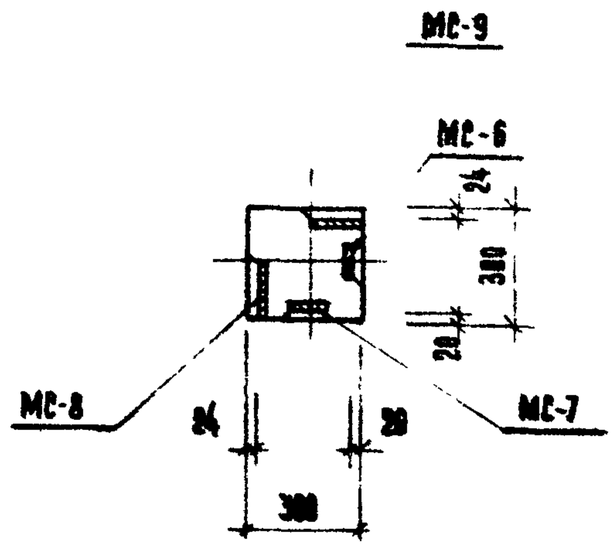

Марка панели	Марка доборн. закладн. деталей	Кол. шт.	Вес доборн. закл. деталей, кг.			Общий расход стали на панель	Примечание
			Одной дет.	Всех дет.	Итого на панель		
КНК-366-17-2у	МС-6	5	2.07	10.35	68.40	206.12	105
	МС-7	5	2.07	10.35			
	МС-8	9	2.65	23.85			
	МС-9	9	2.65	23.85			

Примечание

1. Опалубка и армирование аналогичны основной марке панели, приведенной в альбоме ИИ-84-2 выпуск 7.

Панели для наружных стеновых панелей	ТК	1973
КНК-366-17-2у	Серия ИИ-04-02 Выпуск 12 Часть I	Лист 65

https://zavodjbi.com/

https://zavodjbi.com/

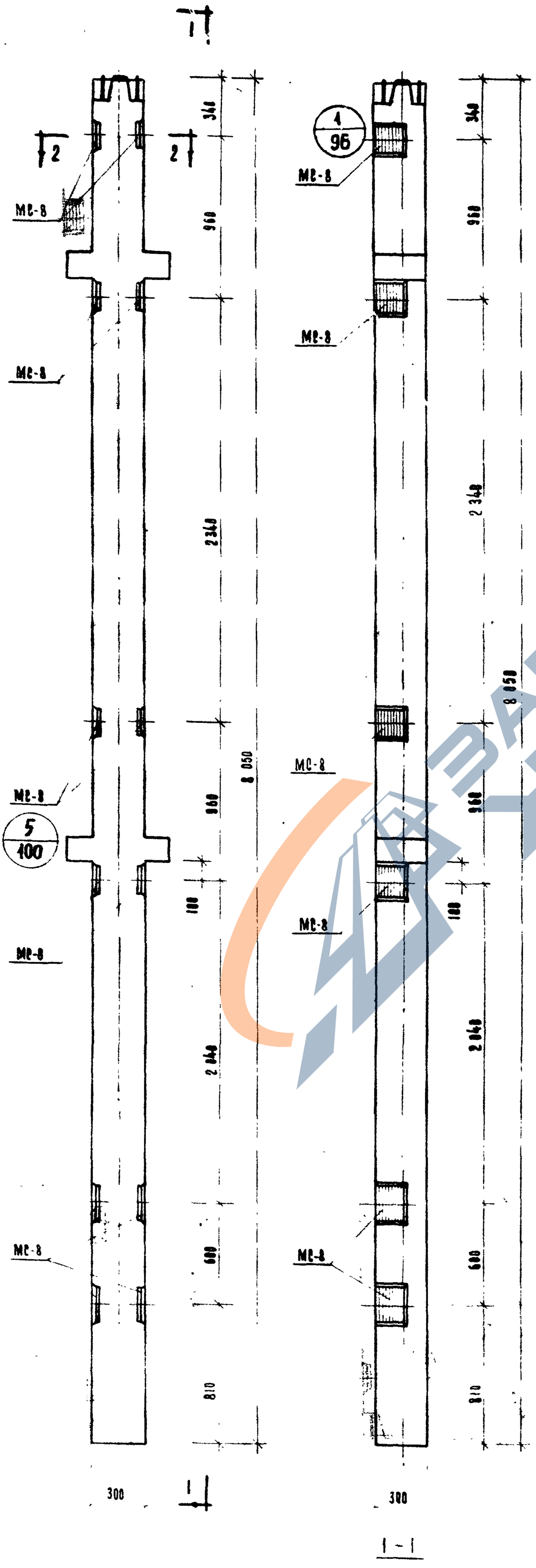

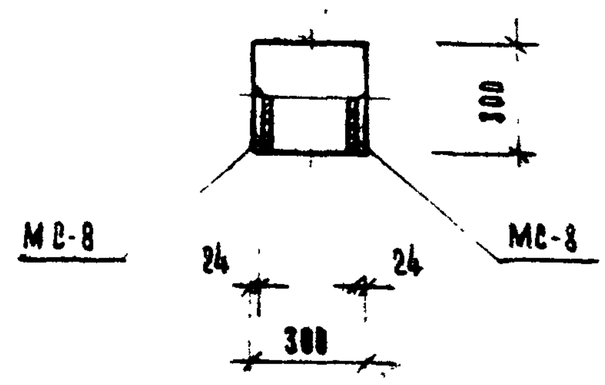

Марка колонны	Марка дополнит. закладн. деталей	Кол. шт	Вес дополн. закладн. деталей, кг. одной дет.	всех дет.	итого на колонну	Общий расход стали на колонну	№ заготов. чертежа закладн. деталей
КНР-366-17-3	МС-8	12	2,65	31,80	31,80	181,88	103

Примечание

1. Окладка и армирование аналогичны основной марке колонны, приведенной в альбоме ИИ-04-2 выпуск 7.

1973	ТК	Колонна КНР-366-17-3
	Колонны для навески стеновых панелей	
	Серия ИИ-04-2	Выпуск 12 часть I	Лист 66

ЗАВОД ЖБИ

https://zavodjbi.com/

https://zavodjbi.com/

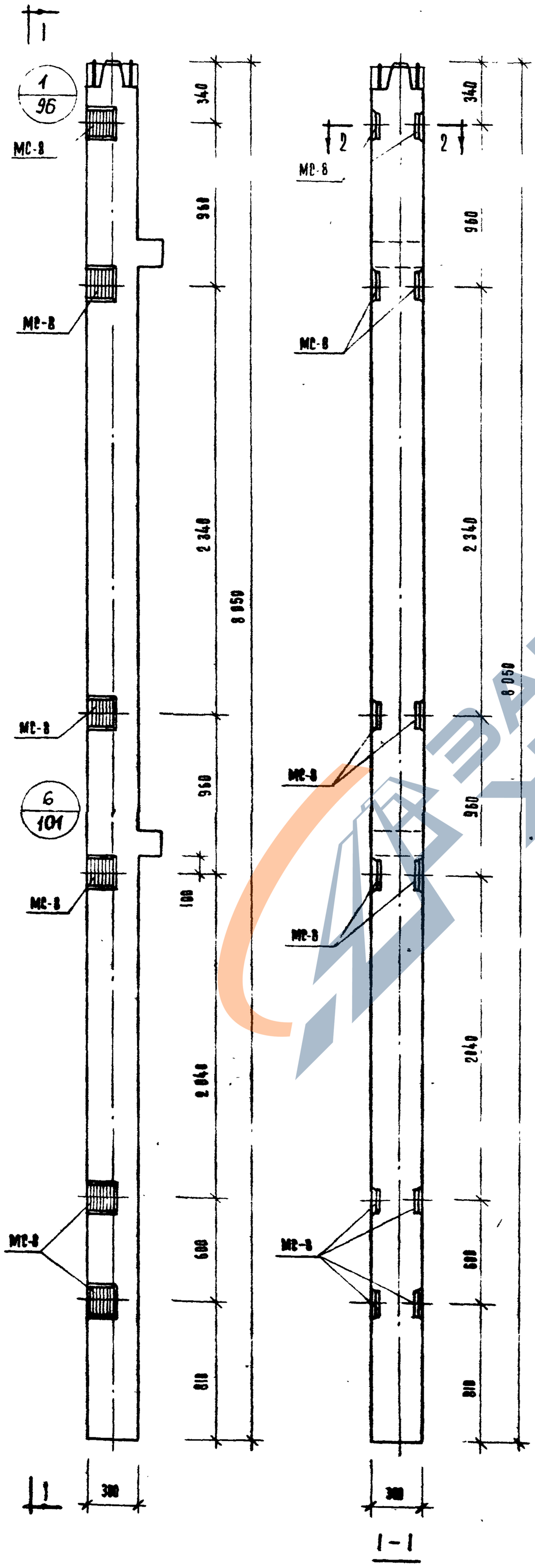

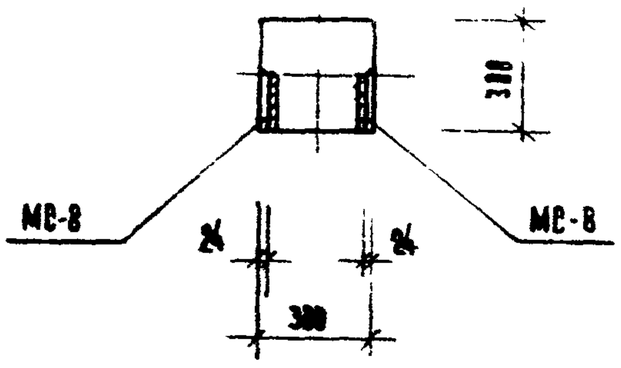

Марка колонны	Марка доп. закладн. деталей	Кол. шт	Вес доп. закл. деталей, кг.			Общий расход стали на колонну	№ заготов. чертежа деталей
			одной дет.	всех дет.	итого на колонну		
КНК-366-14-3	МС-8	12	2,65	31.80	31.80	169,52	103

Примечание

1 Опалубка и армирование аналогичны основной марке колонны, приведенной в альбоме ИИ-04-2 выпуск 7.

1973	ТК	Колонны для навесной стеновой панели
	Колонна КНК-366-14-3	
02	Серия ИИ-04-3 Выпуск 1 часть I	

https://zavodjbi.com/

https://zavodjbi.com/

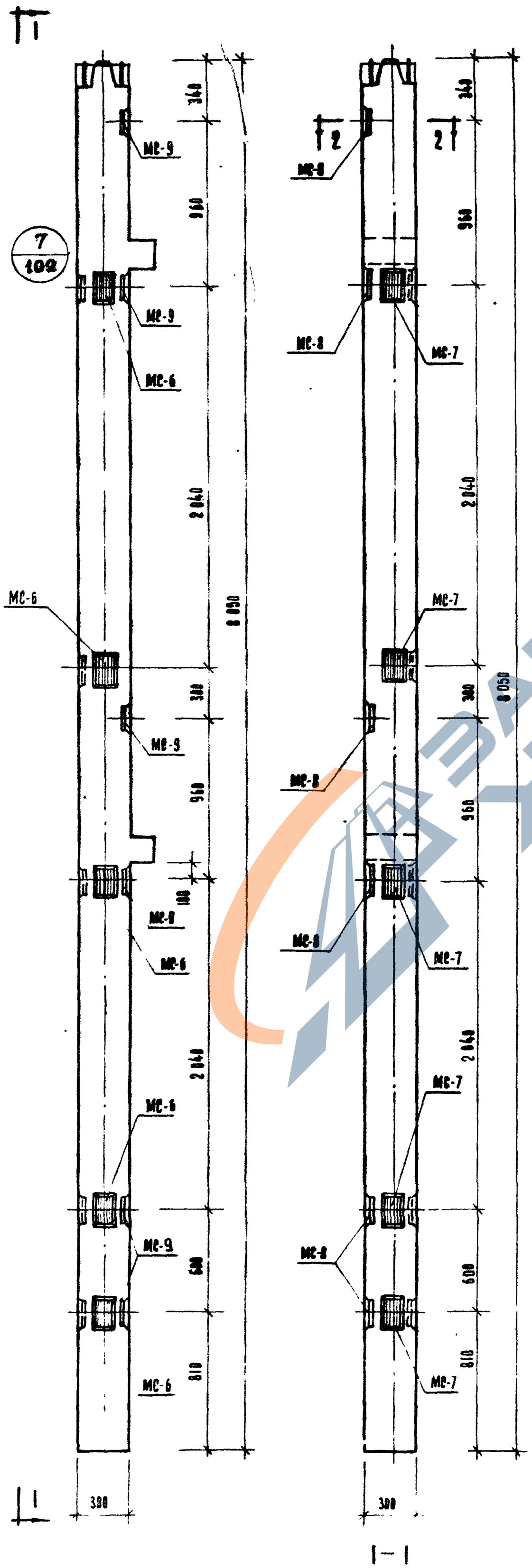

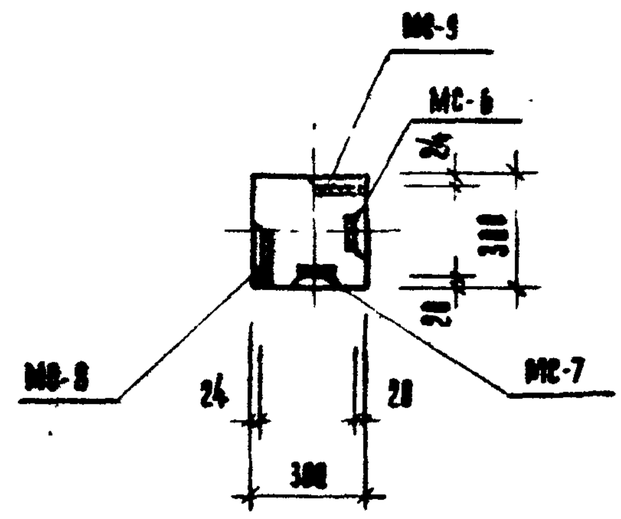

Марка колонны	Марка дополнит. закладн. деталей	Кол. шт.	Вес дополн. закл. деталей, кг.			Общий расход стали на колонну	№ заготов. черт. закладн.
			одной дет.	всех дет.	итого на колонну		
КНК-366-14-39	МС-6	5	2,07	10,35	52,50	190,22	103
	МС-7	5	2,07	10,35			
	МС-8	6	2,65	15,90			
	МС-9	6	2,65	15,90			

Примечание

1. Опалубка и армирование аналогичны основной марке колонны, приведенной в альбоме ИИ-04-2 выпуск 7.

ТК	Колонны для навески стеновых панелей	1973
	КНК-366-14-39	
Альбом 12	Серия ИИ-04-02	Лист 68

https://zavodjbi.com/

https://zavodjbi.com/

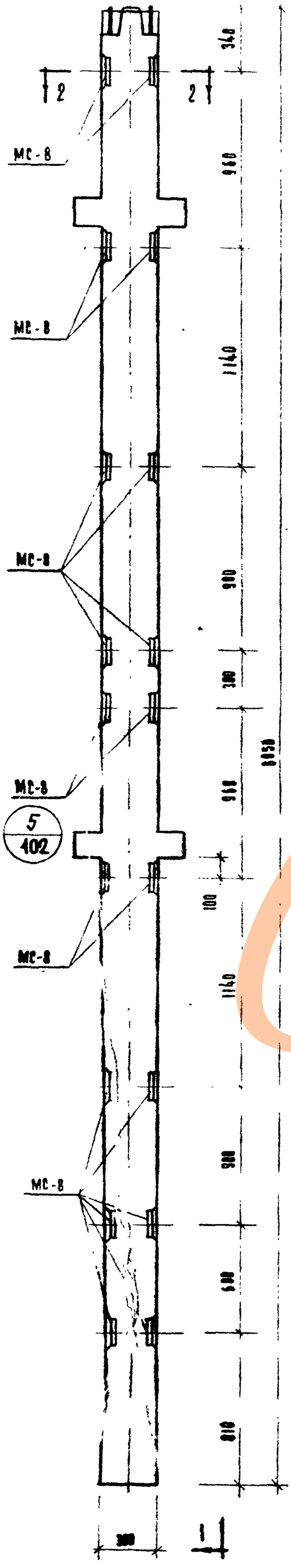

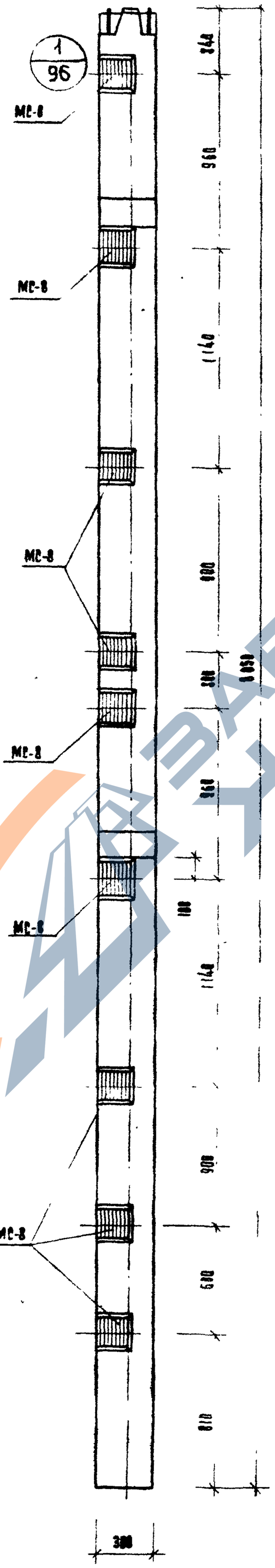

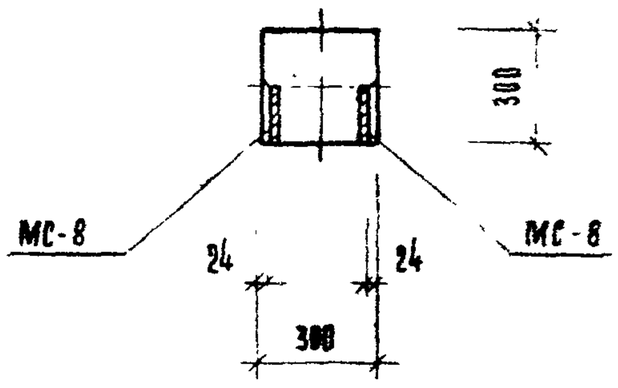

2 – 2

Марка колонны	Марка дополнит. закладн. деталей	Кол. шт	Вес одной закладной деталей, кг: одной дет.	всех дет.	итого на колонну	Общий расход стали на колонну
КНР-366-17-4	МС-8	18	2.65	47.70	47.70	197.70

Примечание

1. Опалубка и армирование аналогичны основной марке колонны, приведенной в альбоме ИИ-04-2 выпуск 7.

1973	ТК		
КНР-366-17-4	Колонна для навесных стеновых панелей		
		ИИ-04-2	Серия 1.412-1
		Выпуск 7	Часть I
			69

https://zavodjbi.com/

ТК	Колонны для наружных стеновых панелей	Серия ИИ-04-2
1973	Колонна КНК-366-17-4	Выпуск 12 Чертеж 70

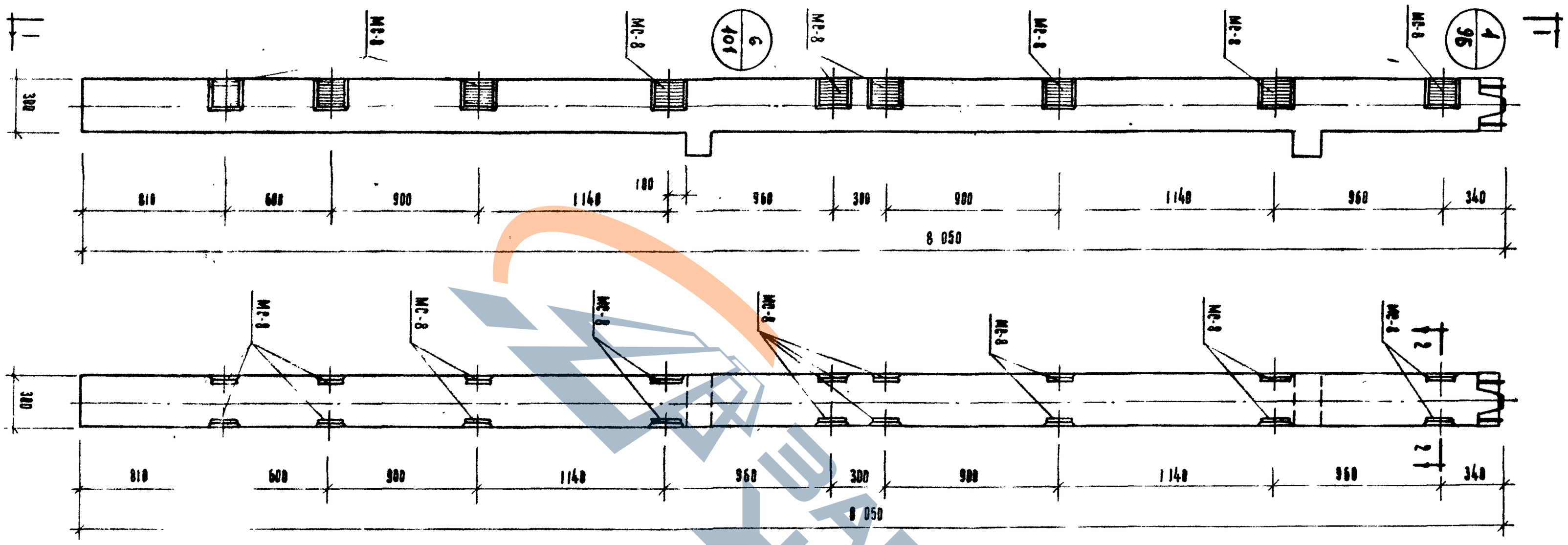

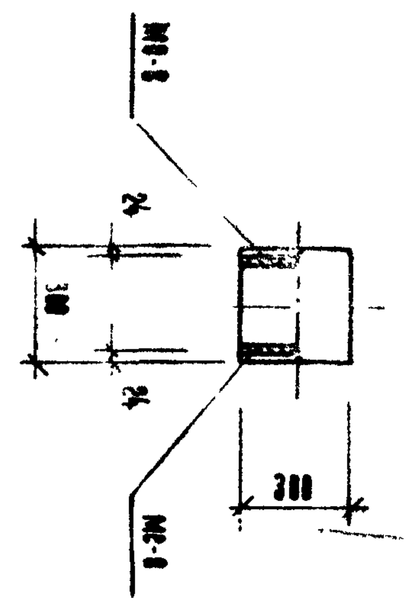

Марка колонны	Марка дополнит. закладн. деталей	Кол. шт.	Вес одной закладн. детали, кг	Вес всех закладн. деталей, кг	Общий расход стали на колонну	№ заготов. чертежа закладн. детали
КНК-366-17-4	МС-8	18	2,65	47,70	185,42	103

Примечание

1. Анализ и армирование аналогичны основной марке колонны, приведенной в альбоме ИИ-04-2 выпуск 7.

https://zavodjbi.com/

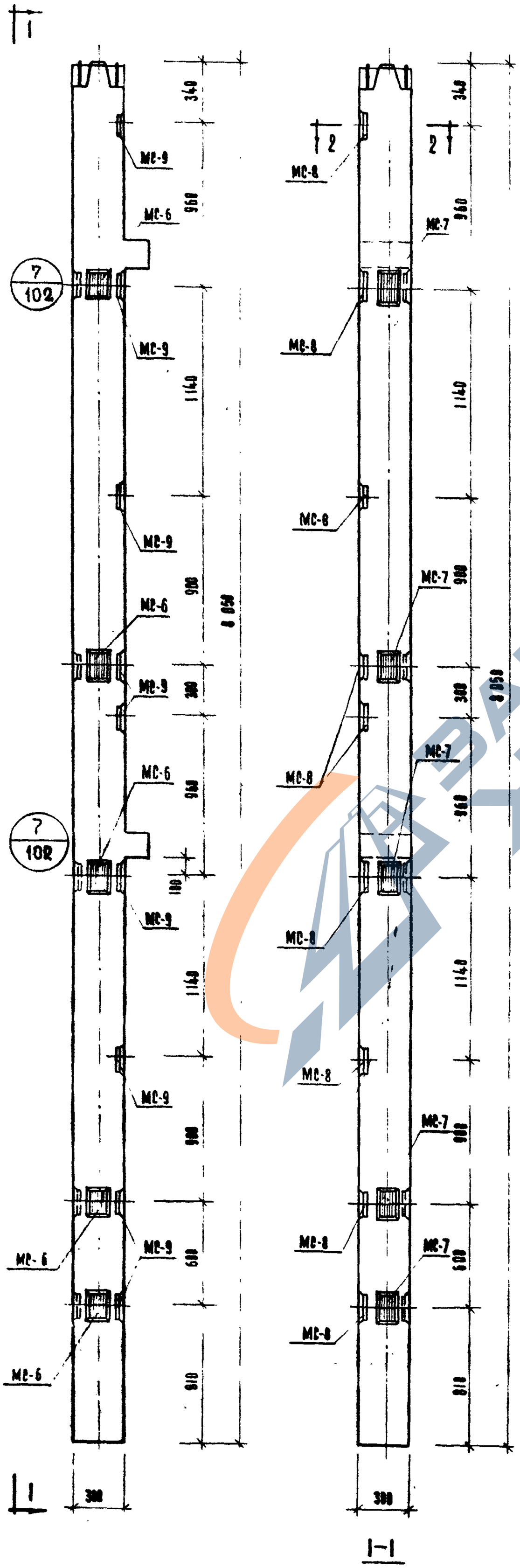

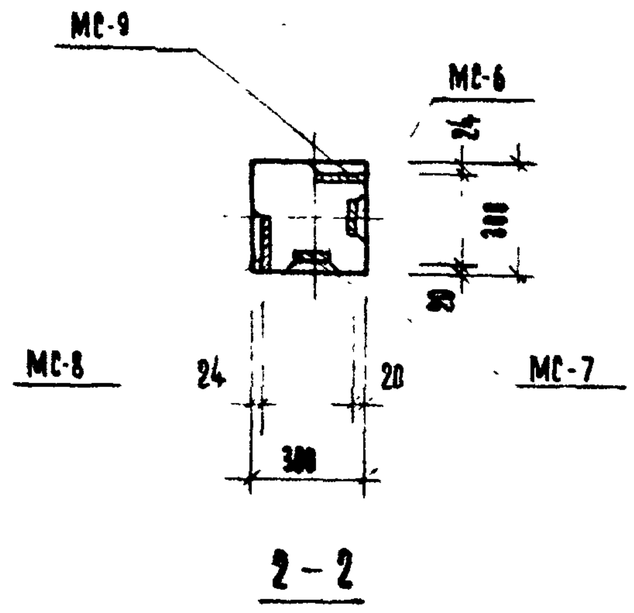

Марка колонны	Марка доп.закладн. деталей	Кол. шт.	Вес доп.закладн. деталей, кг.			Общий расход стали на колонну	Н заготов. черт. закладн. дет.
			Одной дет.	Всех дет	Итого на колонну		
КНК-366-17-4у	МС-6	5	2.07	10.35	58.40	206.12	103
	МС-7	5	2.07	10.35			
	МС-8	9	2.65	23.85			
	МС-9	9	2.65	23.85			

Примечание

1. Окладка и армирование аналогичны основной марке колонны, приведенной в альбоме ИИ-04-2 выпуск 7.

Колонна КНК-366-17-4у	ТК	1973
Колонны для навесных стеновых панелей		
Серия ИИ-04-02 выпуск 12		Лист 74

https://zavodjbi.com/

https://zavodjbi.com/

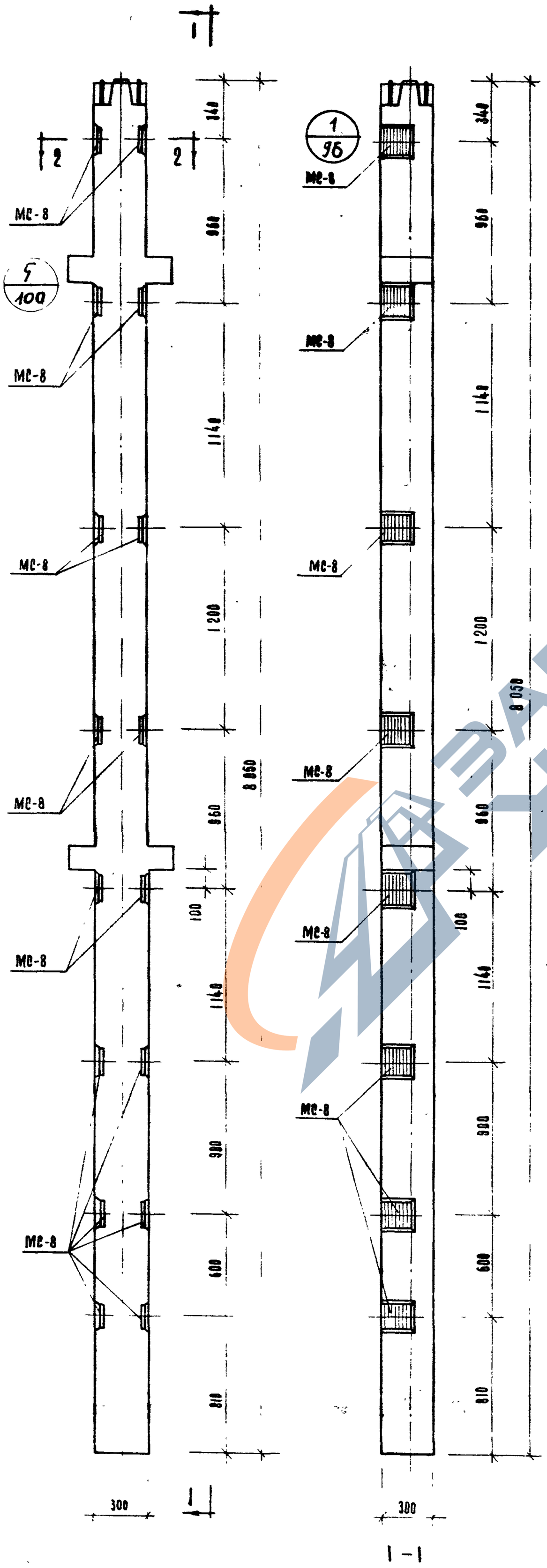

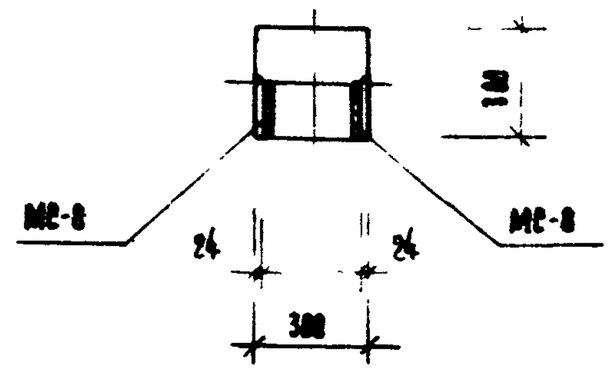

Марка колонны	Марка дополнит. закладн. деталей	Кол. шт.	Вес допол. закладн. деталей, кг.			Общий расход стали на колонну	№ заготов. чертежа закладн.
			одной дет.	всех дет.	итого на колонну		
КНР-366-17-5	МС-8	16	2,65	42,40	42 40	192,46	03

Примечание

1. Опалубка и армирование аналогичны основной марке колонны, приведенной в альбоме ИИ-04-2 выпуск 7.

Колонна КНР-366-17-5	ТК 1973	Колонны для навески стеновых панелей	Серия ИИ-04-2 Выпуск 12 Часть I Лист 72

https://zavodjbi.com/

https://zavodjbi.com/

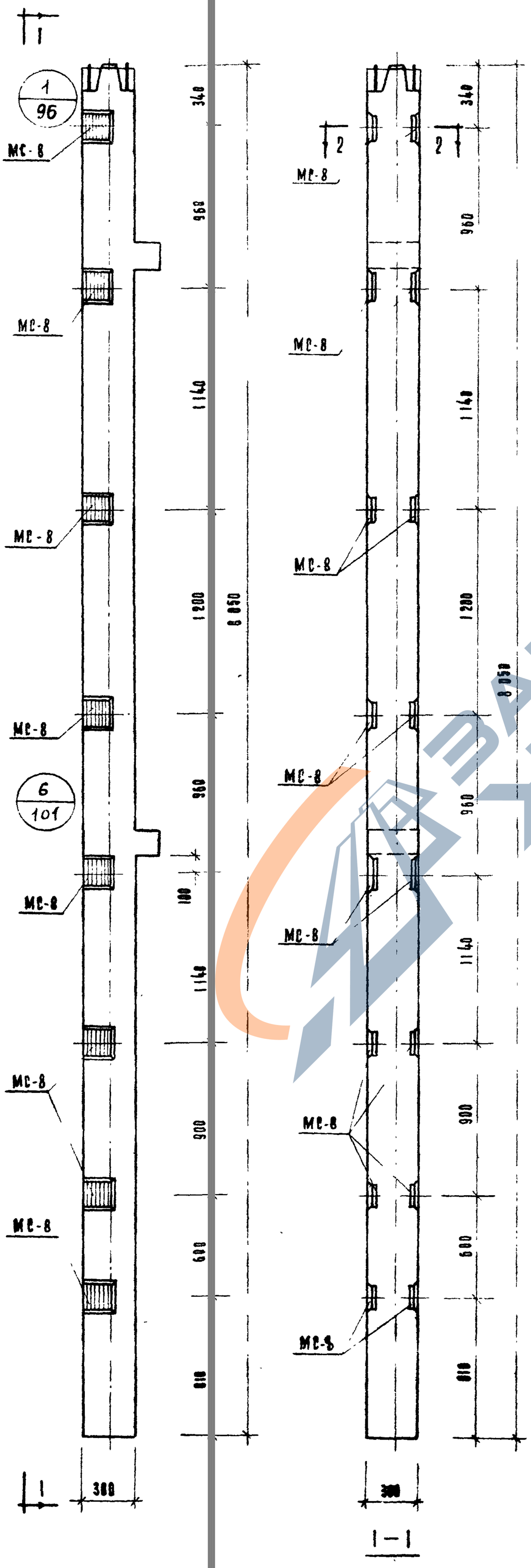

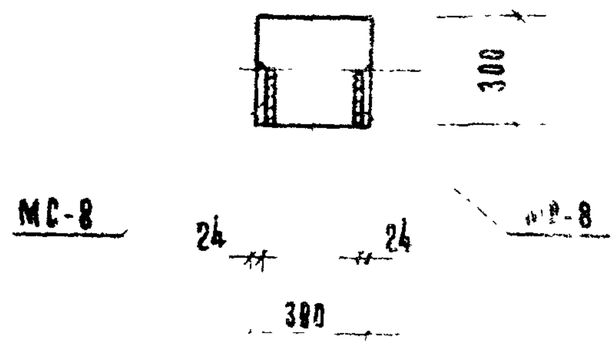

2 – 2

Марка колонны	Марка дополнит. закладн. детали	Кол. шт.	Вес дополн. закладн. деталей, кг.			Общий расход стали на колонну	№ листа черт. закладн. детали
			Одной дет.	Всех дет.	Итого на колонну		
КНК-366-14-5	МС-8	16	2.65	42.40	42.40	180.12	103

Примечание

1. Опалубка и армирование аналогичны основной марке колонны, приведенной в альбоме ИИ-04-2 выпуск 7.

ТК	Колонны для навесных стеновых панелей	1973
	КНК-366-14-5	
	Колонна КНК-366-14-5	
ИИ-04-2		Лист 77

https://zavodjbi.com/

https://zavodjbi.com/

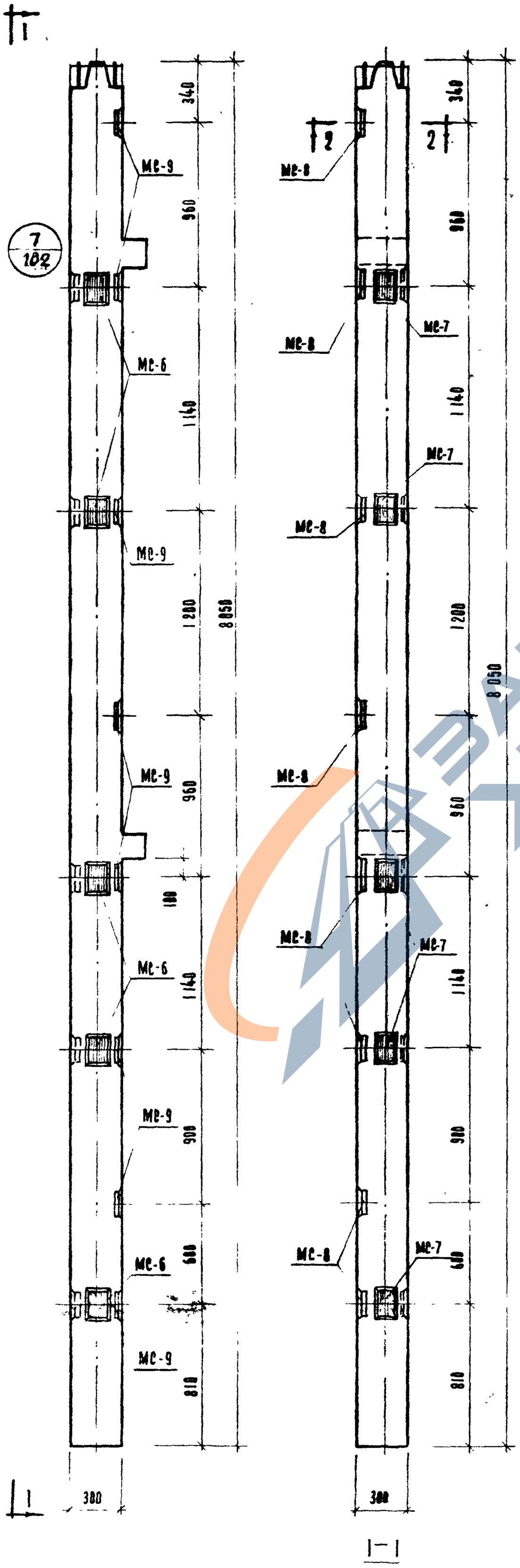

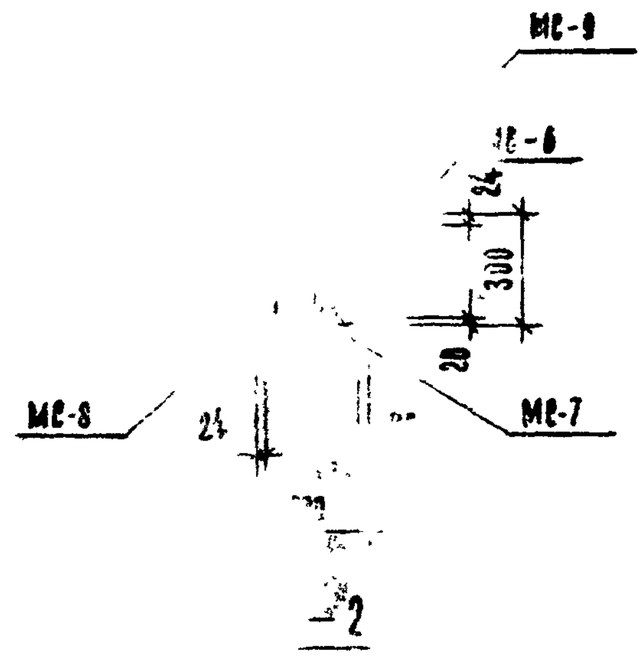

Марка колонны	Марка дополнит. закладн. детали	Шт.	Вес допол. закладн. деталей, кг. одной дет	Вес допол. закладн. деталей, кг. всех дет.	Вес допол. закладн. деталей, кг. итого на колонну	Общий расход стали на колонну	№ заготов. черт. закладн. дет
КНК-366-14-5У	МС-6	5	2.07	10.35	53.10	200,82	103
	МС-7	5	2,07	10,35			
	МС-8	8	2,65	21,20			
	МС-9	8	2,65	21.20			

Примечание

1. Опалубка и армирование аналогичны основной марке колонны, приведенной в альбоме ИИ-04-2 выпуск 7.

ТК 1973	Колонны для навески стеновых панелей		
	Колонна КНК-366-14-5У	Серия ИИ-04-2	Выпуск 12 Часть I
		Лист 74	

https://zavodjbi.com/

https://zavodjbi.com/

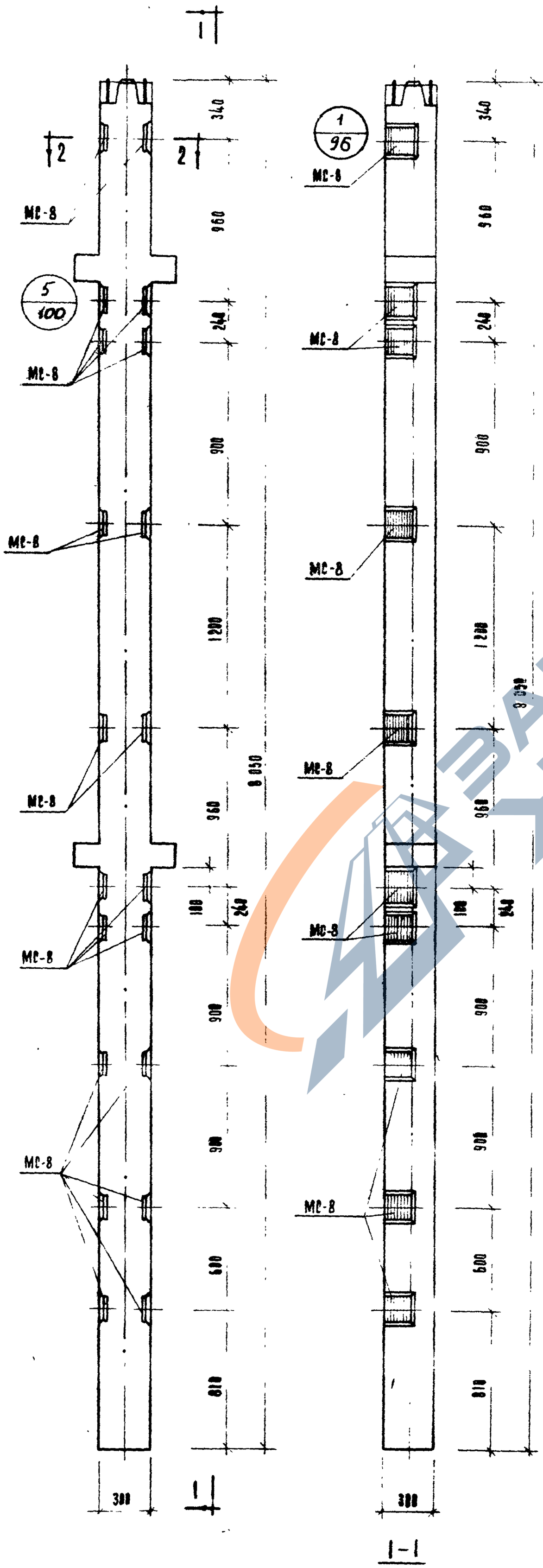

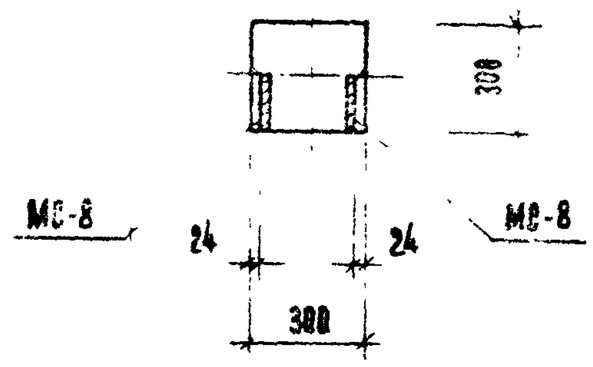

2 - 2

Марка колонны	Марка дополнит. закладн. деталей	Кол. шт	Вес дополн. закл. деталей, кг.			Общий расход стали на колонну	№ листа чертежа закладн. деталей
			Одной дет.	Всех дет.	Итого на колонну		
КНР-366-17-6	МС-8	20	2,65	53,00	53,00	203,06	103

Примечание

1 Опалубка и армирование аналогичны основной марке колонны, приведенной в альбоме ИИ-04-2 выпуск 7.

ТК	Колонны для навески стеновых панелей		1973
	КНР-366-17-6		
Гипрокомунстрой	ИИ-04-2	Выпуск 12	75

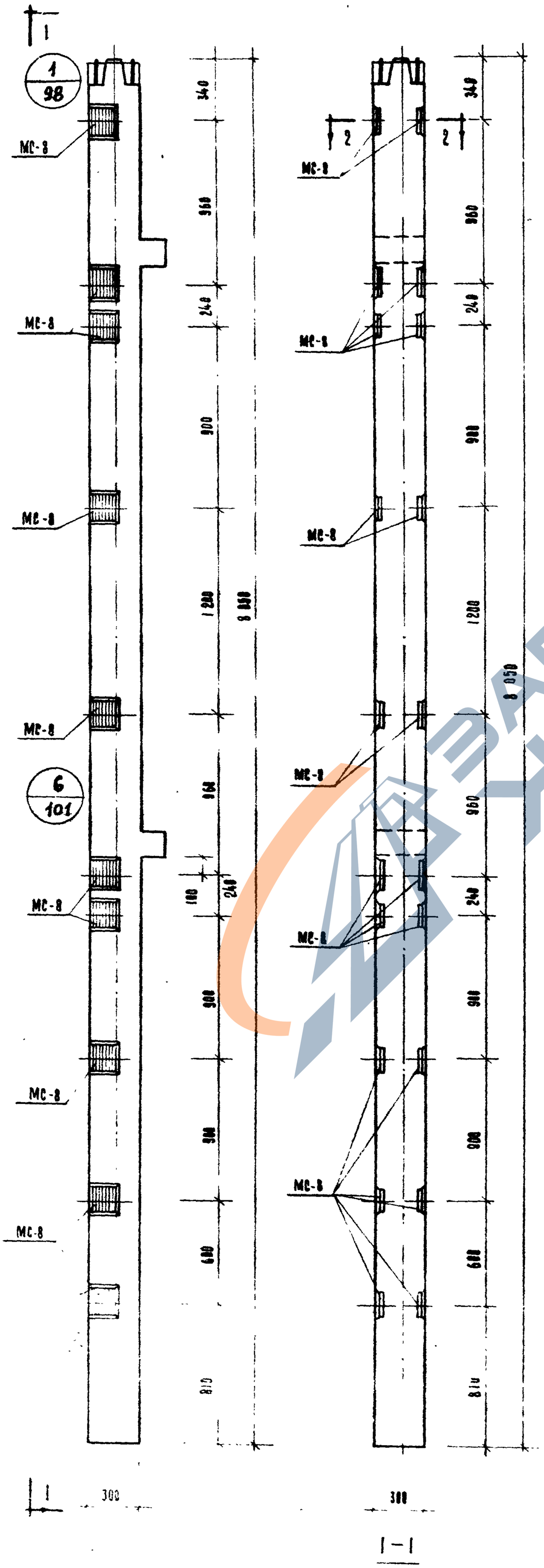

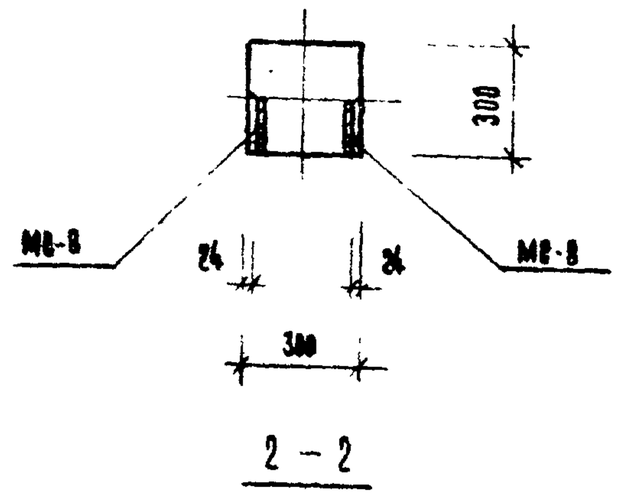

2 — 2

Марка колонны	Марка дополнит. закладн. деталей	Кол. шт.	Вес дополн. закл. деталей, кг			Общий расход стали на колонну	Изготов. чертежа закладн. деталей
			одной дет.	всех дет.	итого на колонну		
КНК-366-14-6	МС-8	10	2,65	26,50	26,50	164,22	103

Примечание

1. Вязаубка и армирование аналогичны основной марке колонны, приведенной в альбоме ИИ-04-2 выпуск 7.

ТК	1973	Колонны для надвижки стеллажей	
		КНК-366-14-6	
Серия ИИ-04-2	Выпуск 12 часть I		Лист 76

https://zavodjbi.com/

https://zavodjbi.com/

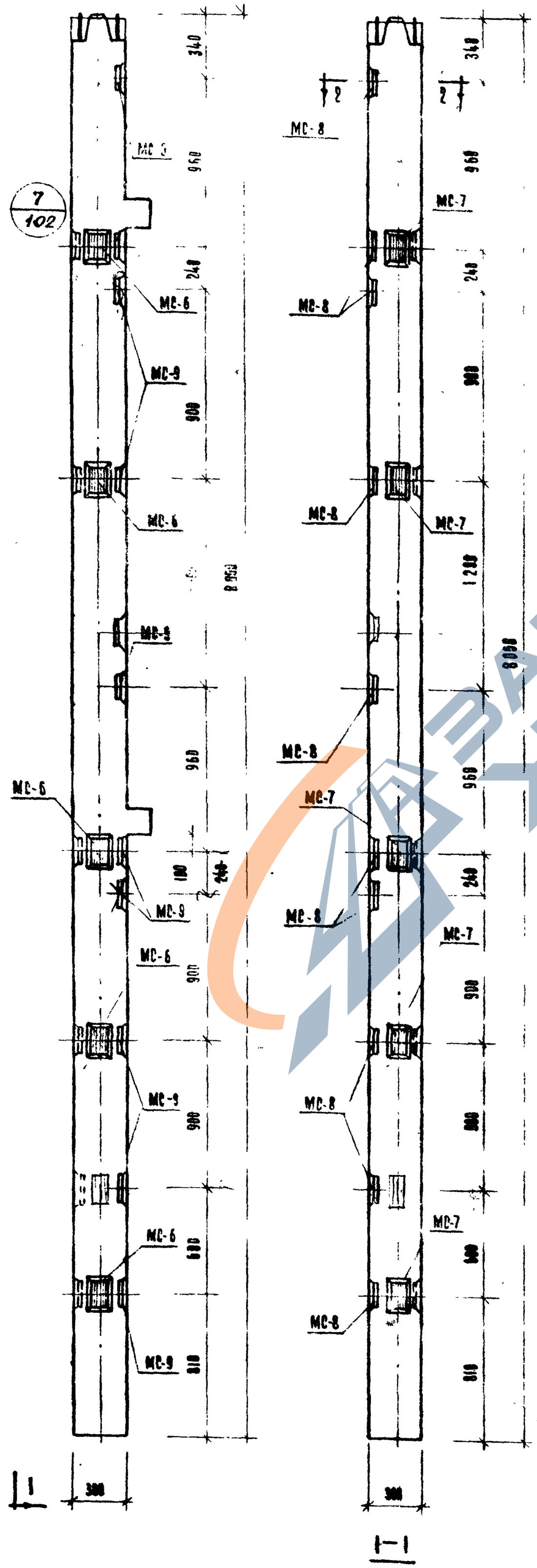

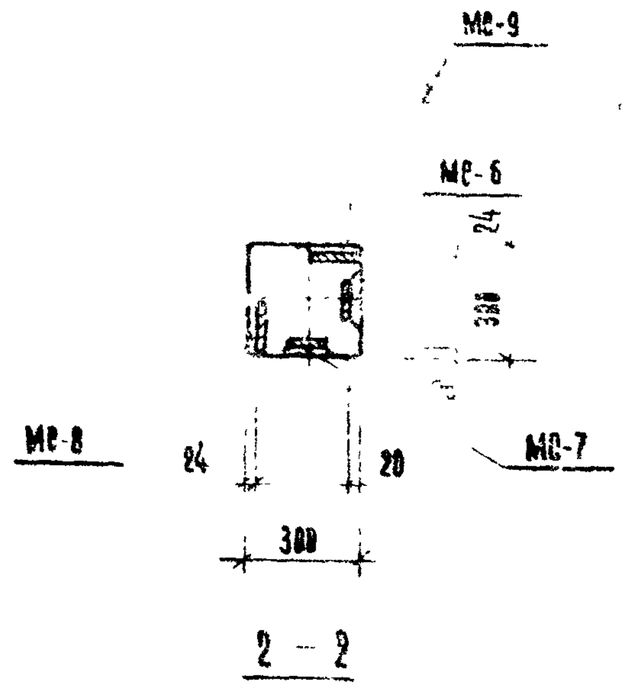

Марка колонны	Марка дополнит. закладн. деталей	Кол. шт.	Вес дополн. закладн. деталей, кг.			Общий расход стали на колонну	В этом числе черт. закладн. дет.
			Одной дет.	Всех дет.	Итого на колонну		
КНК-366-14-6у	МС-6	5	2.07	10.35	73.70	211.42	10
	МС-7	5	2.07	10.35			
	МС-8	10	2.65	26.50			
	МС-9	10	2.65	26.50			

Примечание

1. Вкладыша и армирование аналогичны основной марке колонны, приведенной в альбоме ИИ-04-2 выпуск 7

ТК	1973	
Колонны для навески стеновых панелей КНК-366-14-6у		
ИИ-04-02		84

https://zavodjbi.com/

https://zavodjbi.com/

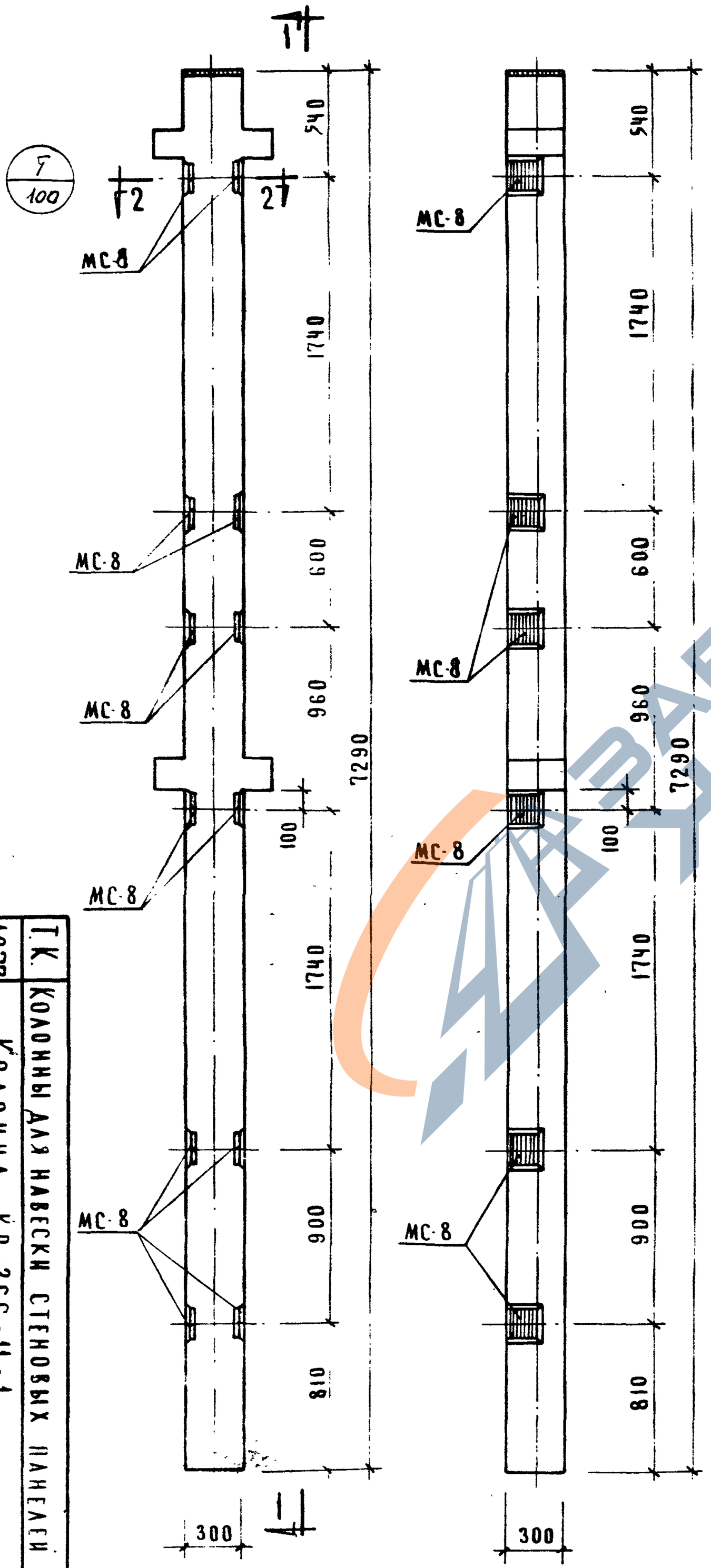

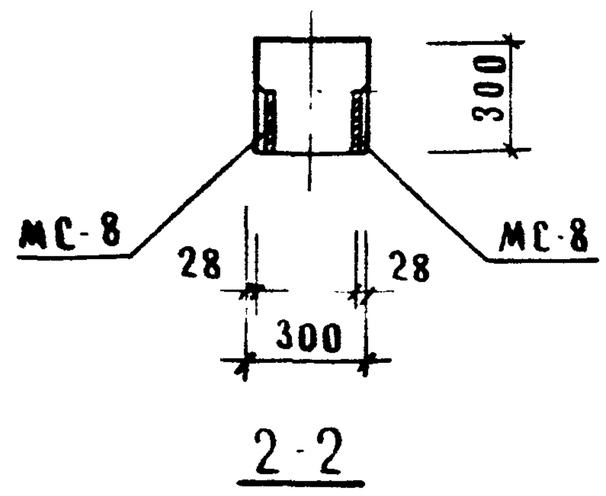

2-2

Марка колонны	Марка дополнит. закладн. деталей	Кол шт.	Вес дополн. закл. деталей, кг			Общий расход стали на колонну	Заготов. чертежа закладн. деталей
			одной дет.	всех дет.	итого на колонну		
КР-366-11-1	МС-8	12	2.65	31.80	31.80	125.58	103

Примечание:

Опалубка и армирование аналогичны основной марке колонны, приведенной в альбоме ИИ-04-2 выпуск 7

Т.К. 1973	Колонны для навески стеновых панелей	ИИ-04-2 Серия	Выпуск 12 Часть I
	Колонна КР-366-11-1	Лист 78	

https://zavodjbi.com/

https://zavodjbi.com/

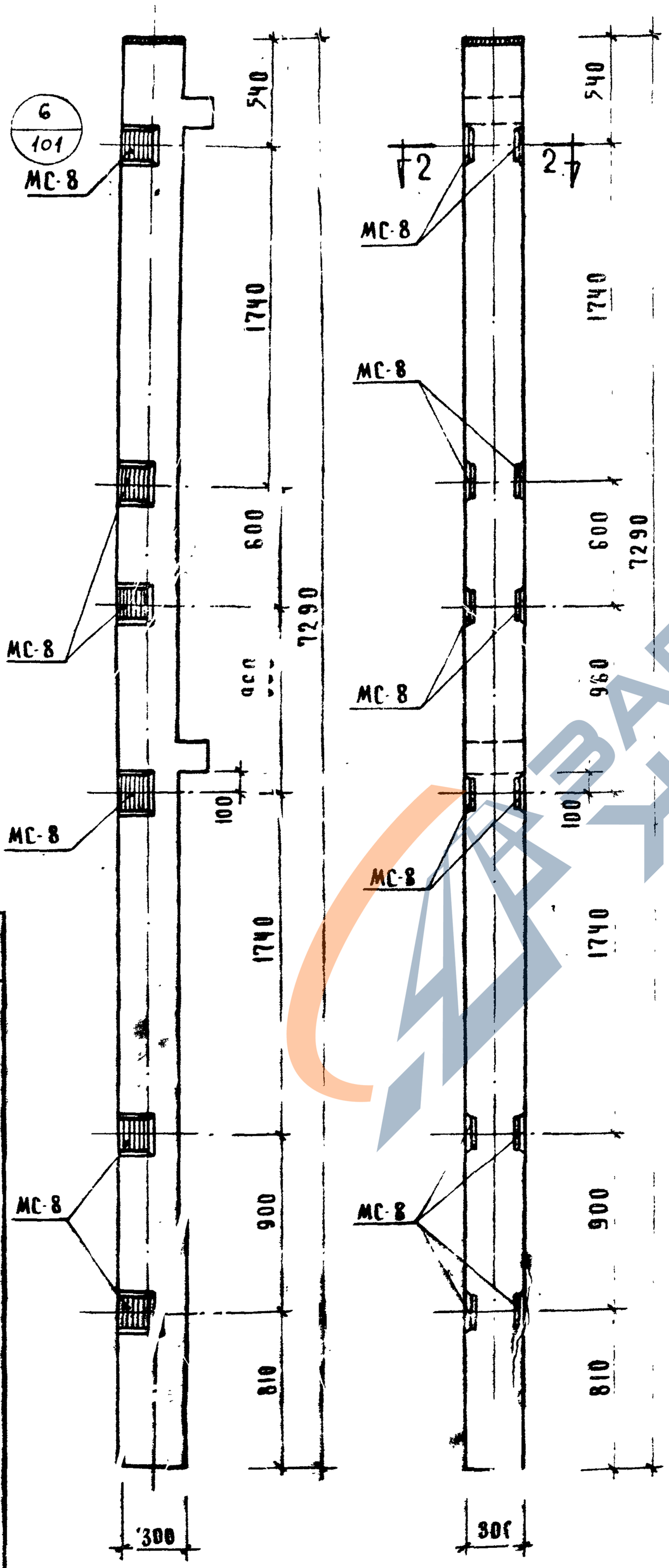

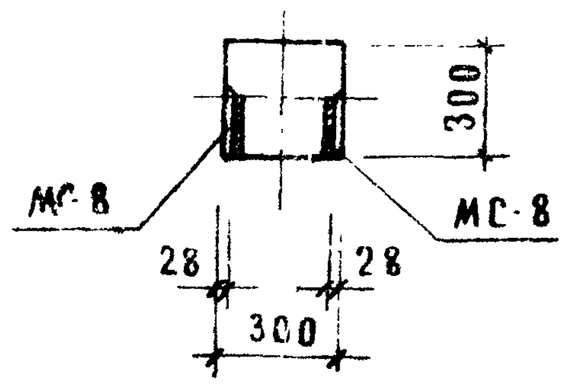

2-2

Марка колонны	Марка дополн. изд. закладн. деталей	Кол. шт.	Вес дополн. закладн. деталей, кг			Общий расход стали на колонну	Номер чертежа закладн. деталей
			одной дет.	всех дет.	итого на колонну		
КК-366-11-1	МС-8	12	2.65	31.80	31.80	126.80	103

Примечание:

Опалубка и армирование аналогичны основной марке колонны, приведенной в альбоме ИИ-04-2 выпуск 7

Т.К.	Колонны для навесных стеновых панелей		
1973	КК-366-11-1	Колонна	
Стадия	Лист	Листов	
ИИ-04-2	2	1	

https://zavodjbi.com/

https://zavodjbi.com/

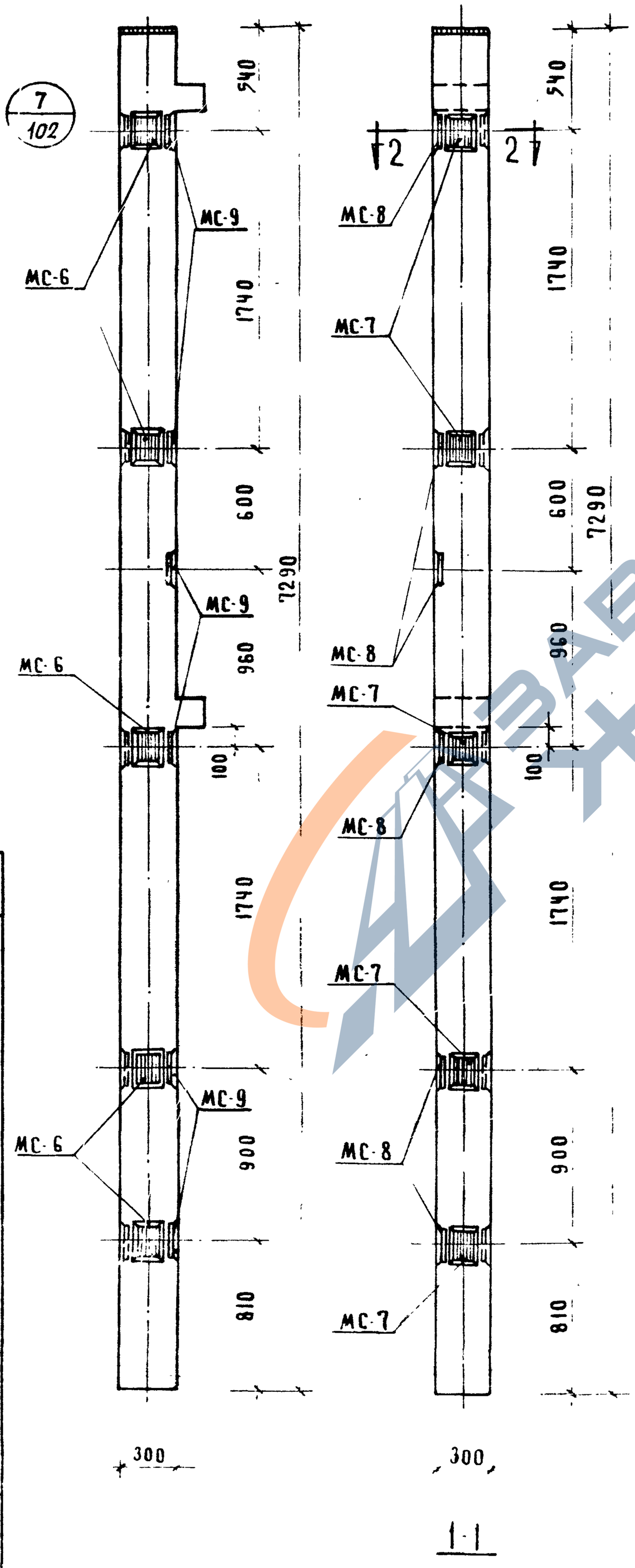

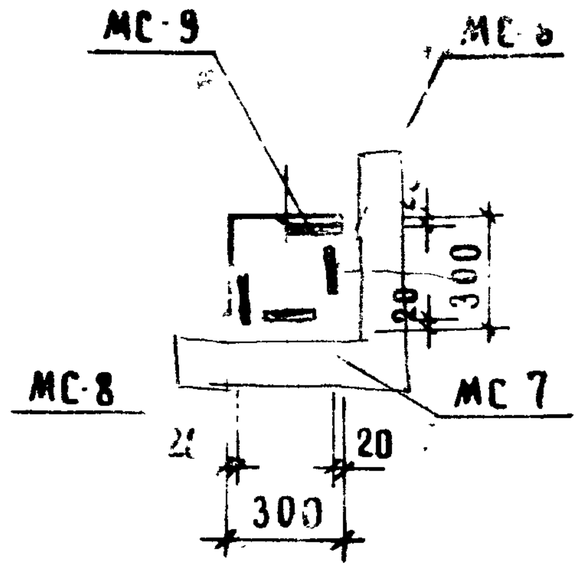

2-2

Марка колонны	Марка элемента детали	Кол. шт.	Вес одной детали, кг	Вес всех деталей, кг	Итого на колонну	Общий расход стали на колонну	Расход бетона на колонну
КК-366-II-19	МС-6	5	2.07	10.35	52.50	14750	103
	МС-7	5	2.07	10.35			
	МС-8	6	2.65	15.90			
	МС-9	6	2.65	15.90			

Примечание:

Опалубка и армирование аналогичны основной марке колонны, приведенной в альбоме [illegible]-04-2 выпуск 7

Т.К.	Колонны для навески стеновых панелей		
1973	Колонна КК-366-II-19		
		Серия ИИ-04-2	Выпуск 12 часть I
			Лист 80

ЗАВОД ЖБИ

https://zavodjbi.com/

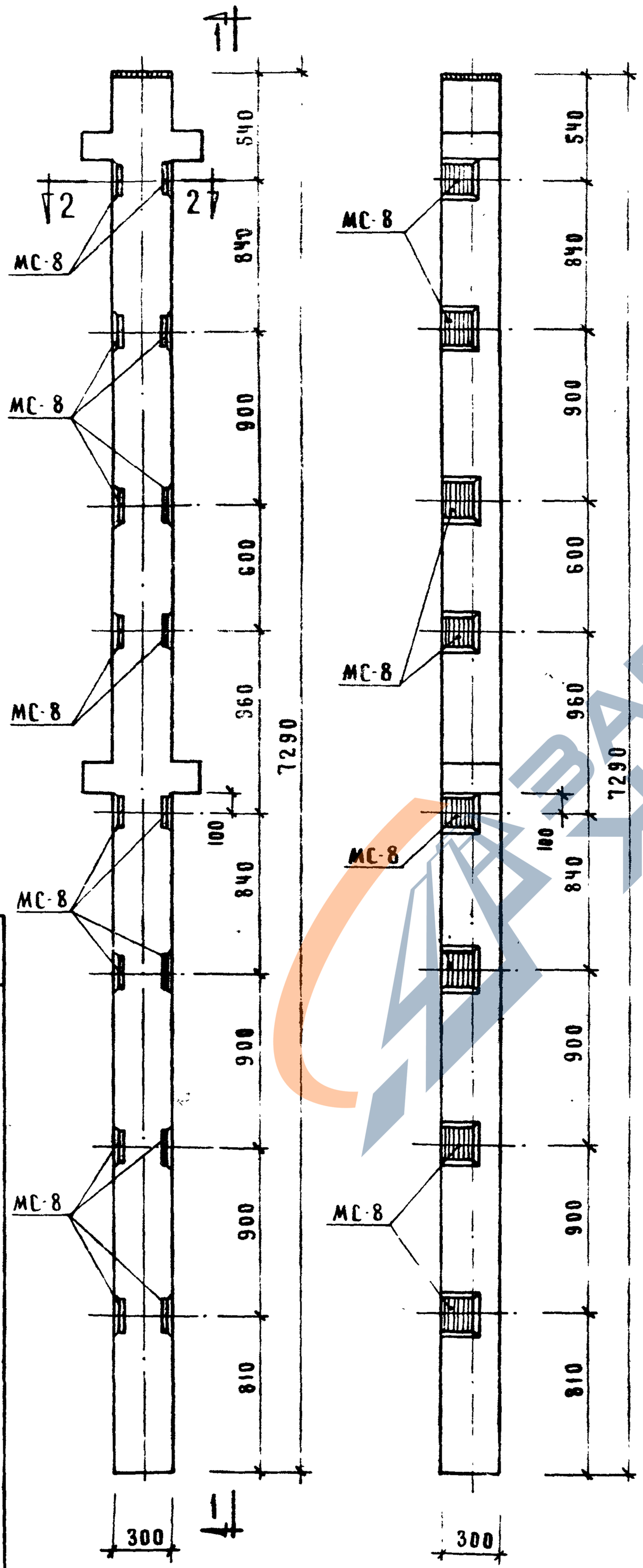

1-1

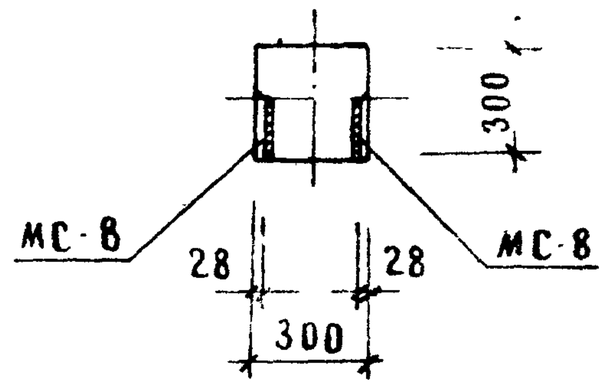

2-2

Марка колонны	Марка дополнит. закладн. детали	Кол. шт.	Вес допол. закладн. деталей, кг			Общий расход стали на колонну	Черт. закладн. деталей
			одной дет.	всех дет.	итого на колонну		
КР-366-11-2	МС-8	16	2.65	42.40	42.40	136,18	103

Примечание:

Опалубка и армирование аналогичны основной марке колонны, приведенной в альбоме ИИ-04-2 выпуск 7

Т.К.	Колонны для навески стеновых панелей	Серия ИИ-04-2	Лист 84
1973	Колонна КР-366-11-2	Выпуск 12 часть I	

https://zavodjbi.com/

https://zavodjbi.com/

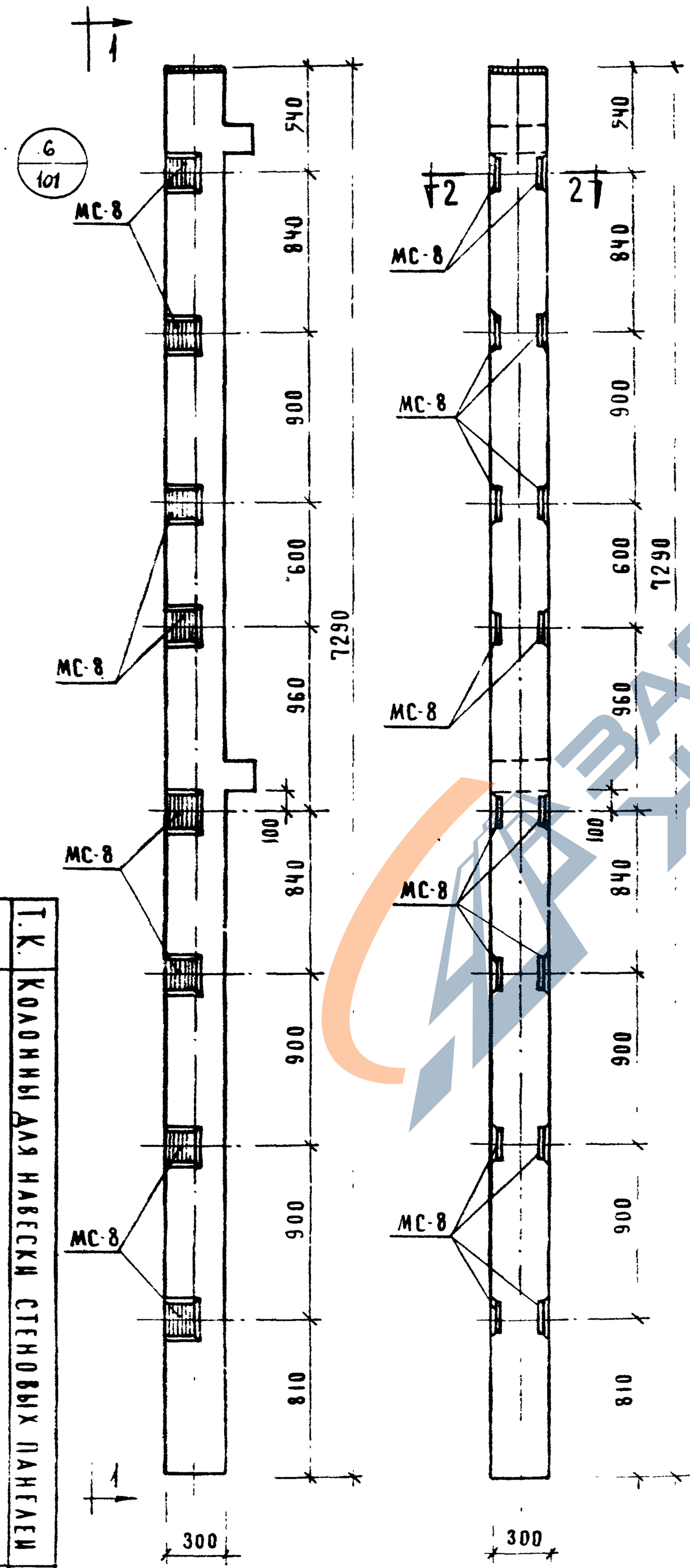

Марка колонны	Марка дополнит. закладн. деталей	Кол. шт	Вес дополн. закладн. деталей, кг: одной дет	всех дет	итого на колонну	Общий расход стали на колонну	№ чертежа закладн. стали
КК-366-11-2	МС-8	16	2.65	42.40	42.40	437.40	103

Примечание

Опалубка и армирование аналогичны основной марке колонны, приведенной в альбоме ИИ-04-2 выпуск 7

Т.К.	Колонны для навески стеновых панелей	Серия ИИ-04-2
1973	Колонна КК-366-11-2	Выпуск 12 часть I
		Лист 88

https://zavodjbi.com/

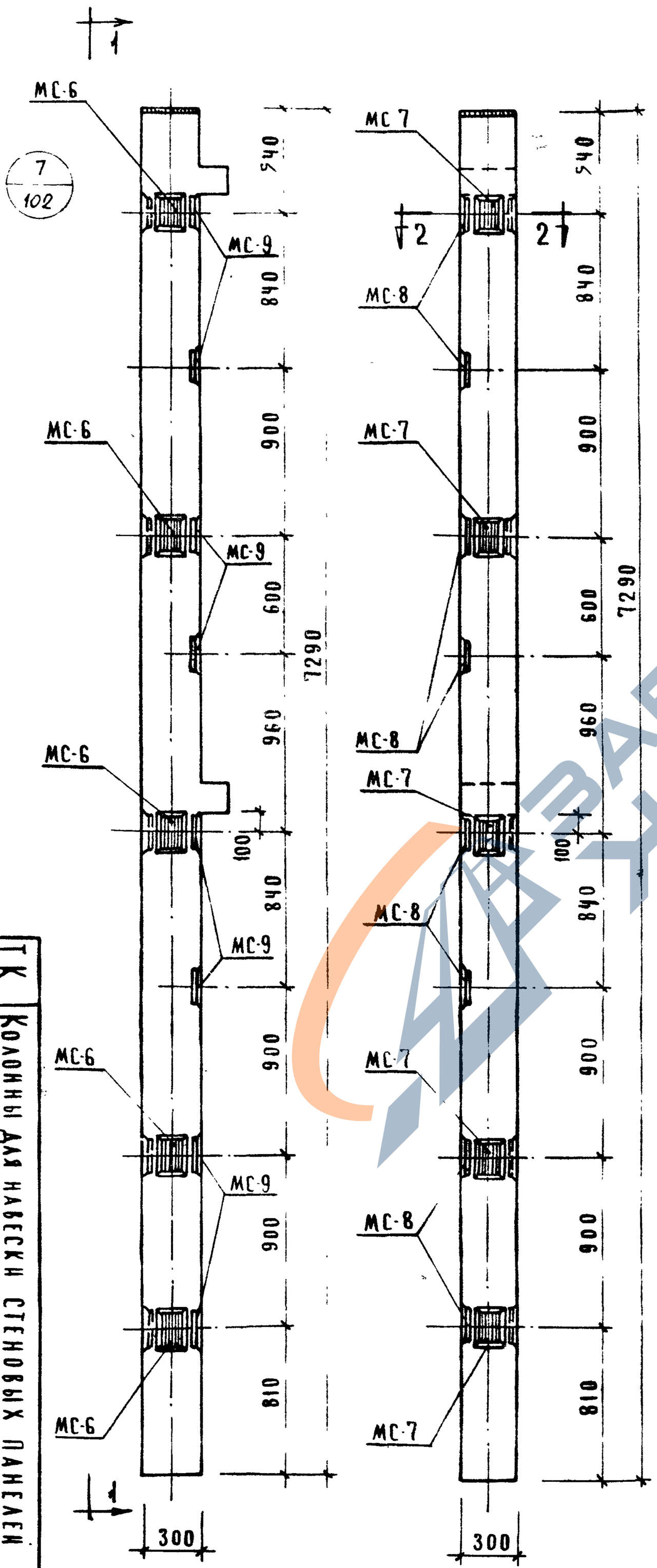

1-1

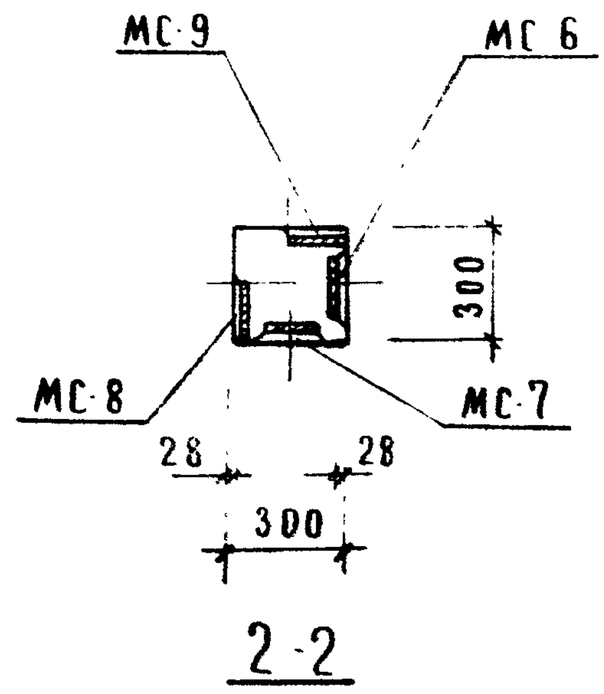

2-2

Марка колонны	Марка дополнит. закладн. деталей	Кол. шт	Вес дополн. закл. деталей, кг: одной дет.	всех дет	итого на колонну	Общий расход стали на колонну	№ заготов. чертежа
КК-366-11-2у	МС-6	5	2.07	10.35	63.10	158.10	103
	МС-7	5	2.07	10.35			
	МС-8	8	2.65	21.20			
	МС-9	8	2.65	21.20			

Примечание:

Опалубка и армирование аналогичны основной марке колонны, приведенной в альбоме ИИ-04-2 выпуск 7.

ТК	Колонны для навесных стеновых панелей		
1973	Колонна КК 366-11-2у	Стадия	Лист
		ИИ-04-2	83
		Выпуск 12 часть I	

ЗАВОД ЖБИ

https://zavodjbi.com/

https://zavodjbi.com/

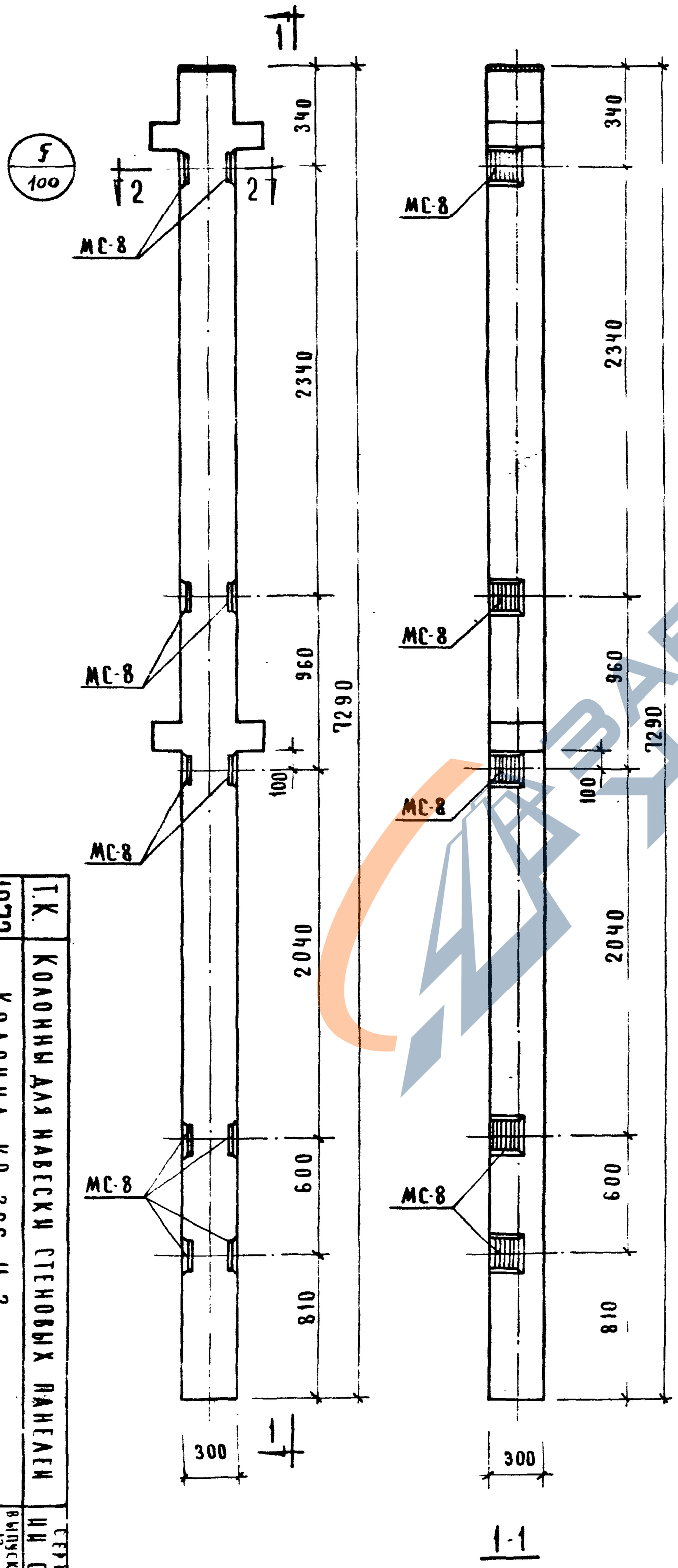

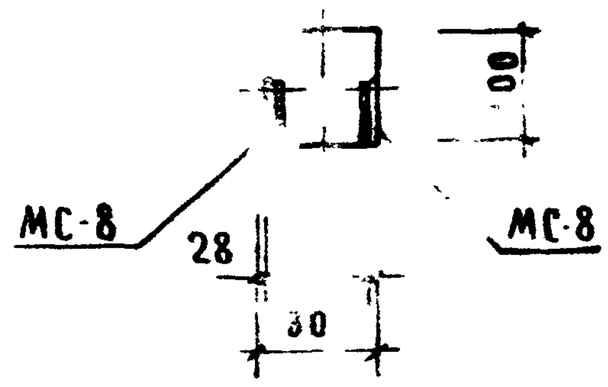

2-2

Марка колонны	Марка дополнит. закладн. деталей	Кол. шт	Вес допол. закладн. деталей, кг: одной дет	всех дет	итого на колонну	Общий расход стали на колонну	№ заготов. чертежа закладн. деталей
КР-366-II-3	МС-8	1	2.65	26.50	26.50	120.28	103

Примечание:

Опалубка и армирование аналогичны основной марке колонны, приведенной в альбоме ИИ [illegible] выпуск 7

Т.К. 1973	Колонны для навески стеновых панелей		
Колонна КР-366-II-3		Стадия	Лист	Листов
		РП	2	84

https://zavodjbi.com/

https://zavodjbi.com/

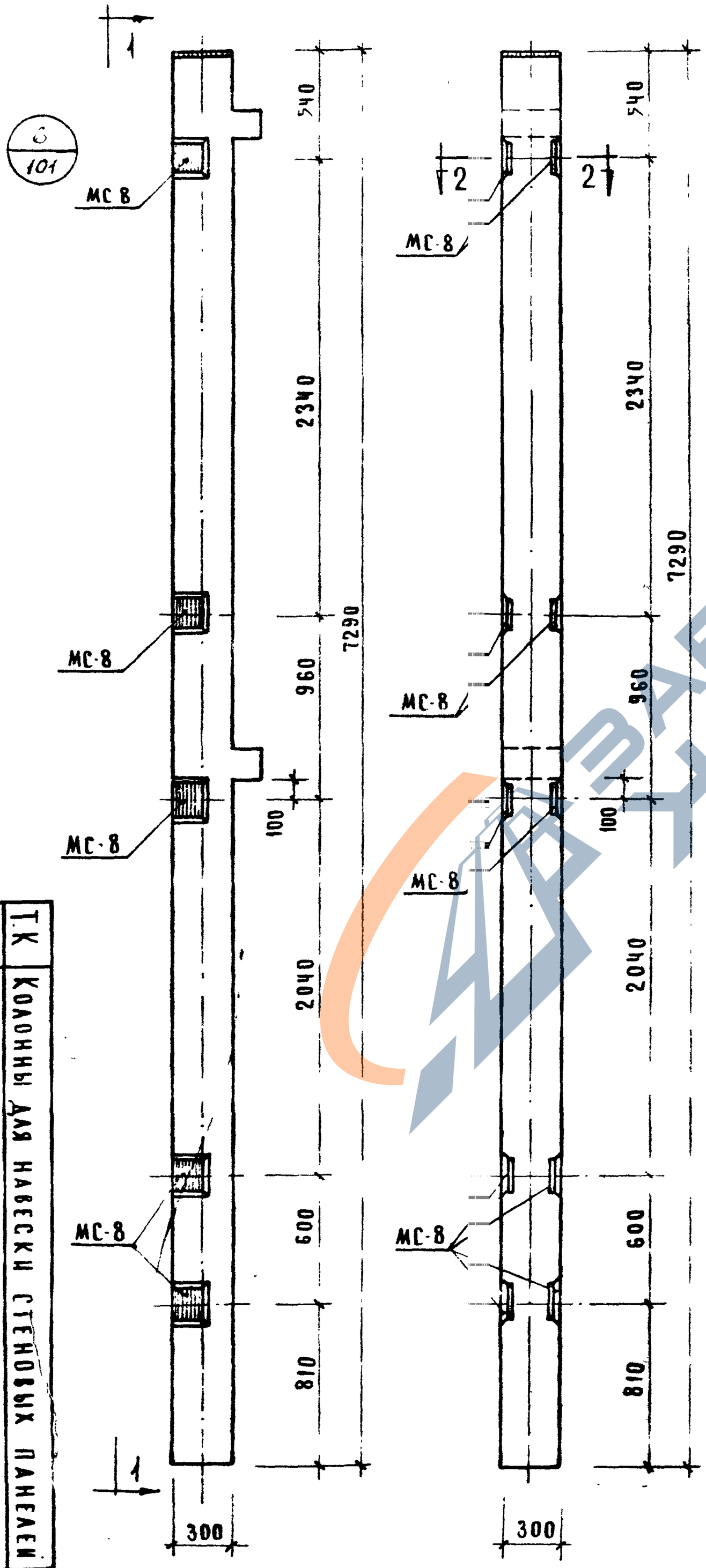

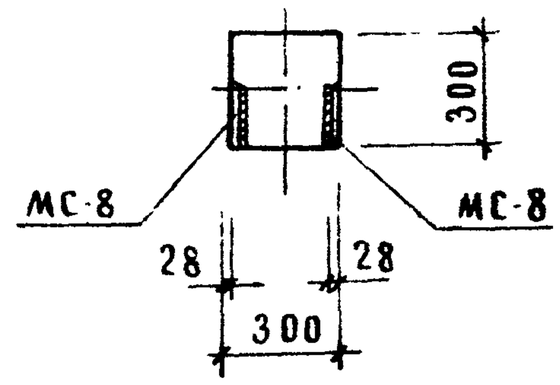

2-2

Марка колонны	Марка дополнит. закладн. детали	Кол. шт	Вес доп. закладн. деталей, кг			Общий расход стали на колонну	№ заготов. чертежа закладн. детали
			одной дет.	всех дет.	итого на колонну		
КК-366-11-3	МС-8	10	2.65	26.50	26.50	121.50	103

Примечание:

Опалубка и армирование аналогичны основной марке колонны, приведенной в альбоме ИИ-04-2 выпуск 7

Т.К.	Колонны для навесных стеновых панелей	Серия ИИ-04-2	Выпуск 12 часть I
1973	Колонна КК-366-11-3	Лист 89	

https://zavodjbi.com/

https://zavodjbi.com/

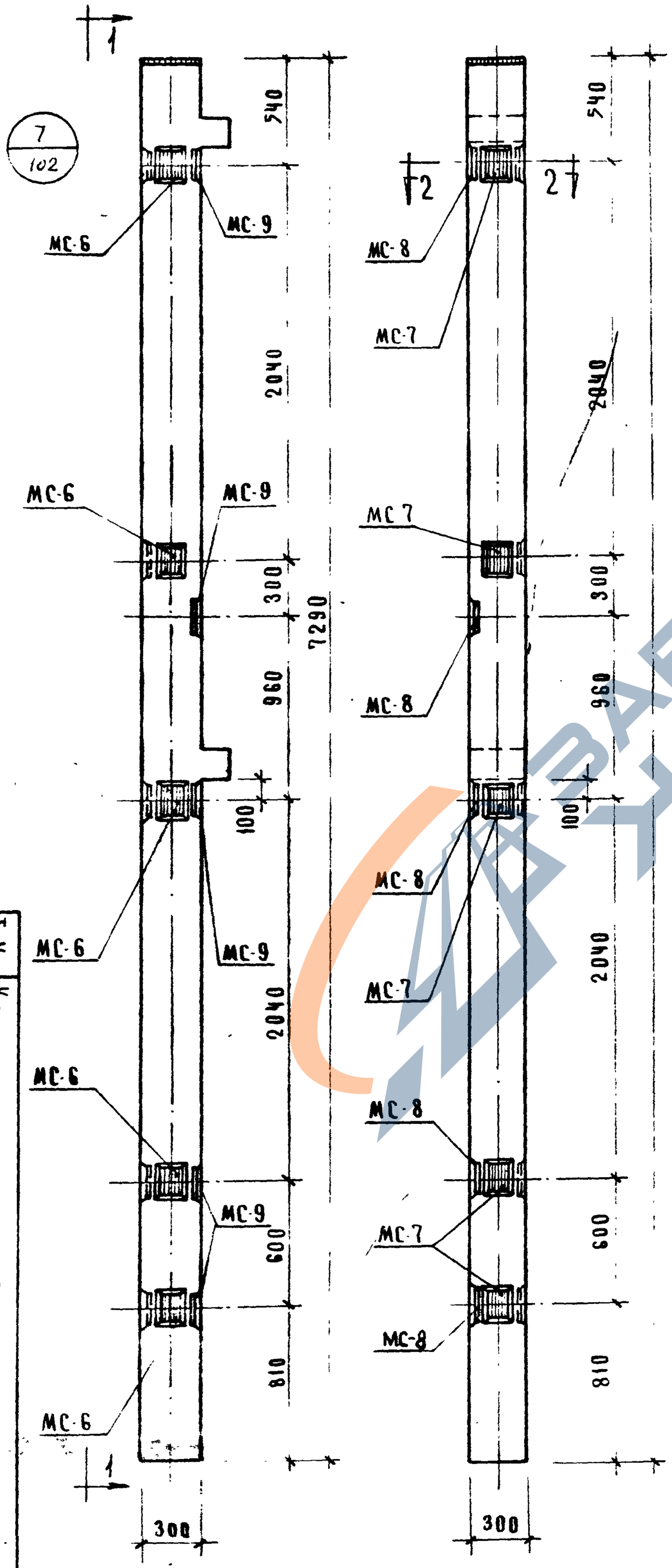

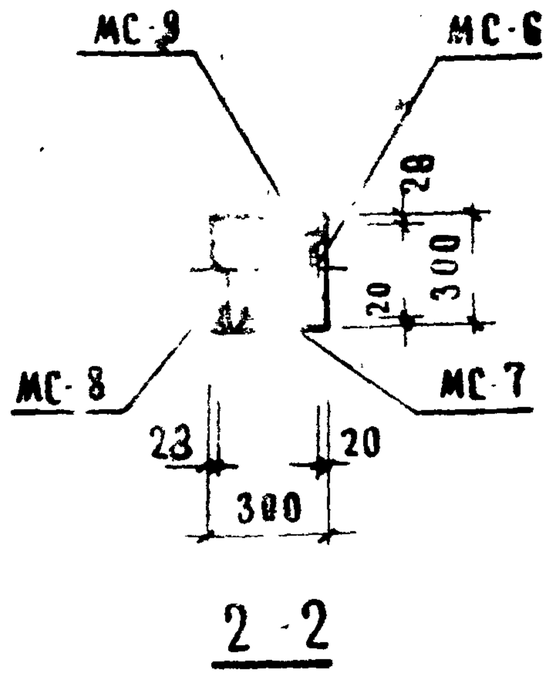

2-2

МАРКА КОЛОННЫ	МАРКА ДОПОЛНИТ ЗАКЛАДН ДЕТ. АР	КОЛ. ШТ	ВЕС ДОПОЛН ЗАКЛ. ДЕТАЛЕЙ, КГ ОДНОЙ ДЕТ	ВСЕХ ДЕТ	ИТОГО НА КОЛОННУ	ОБЩИЙ РАСХОД СТАЛИ НА КОЛОННУ	№ ЧЕРТЕЖА ЗАГОТОВ
КК-366-11-3У	МС-6	5	2.07	10.35	47.20	142.20	102
	МС-7	5	2.07	10.35			
	МС-8	5	2.65	13.25			
	МС-9	5	2.65	13.25			

ПРИМЕЧАНИЕ:

Опалубка и армирование аналогичны основной марке колонны, приведенной в альбоме ИИ-04-2 выпуск 7

Т.К. 1973	Колонны для навески стеновых панелей	Серия ИИ-04-2
Колонна КК-366-11-3У		Выпуск 12 часть 1
		Лист 86

https://zavodjbi.com/

https://zavodjbi.com/

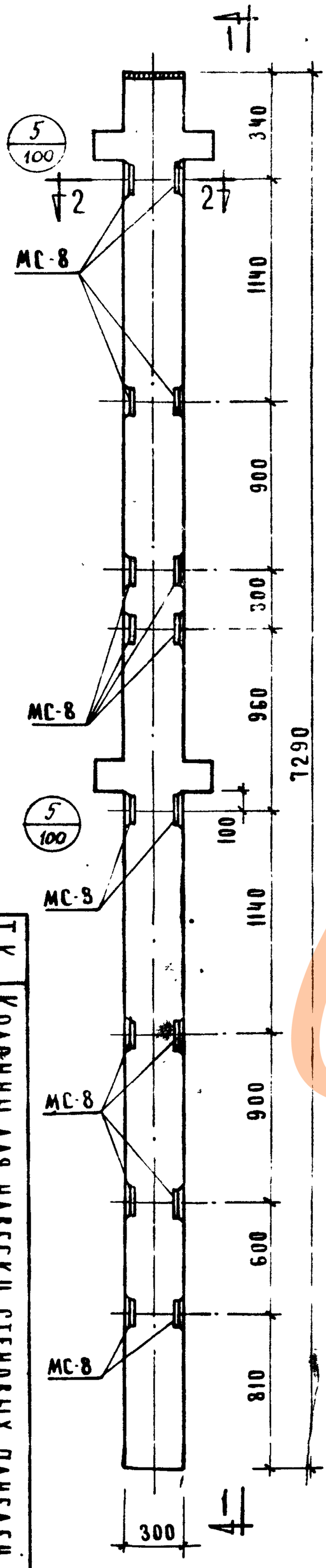

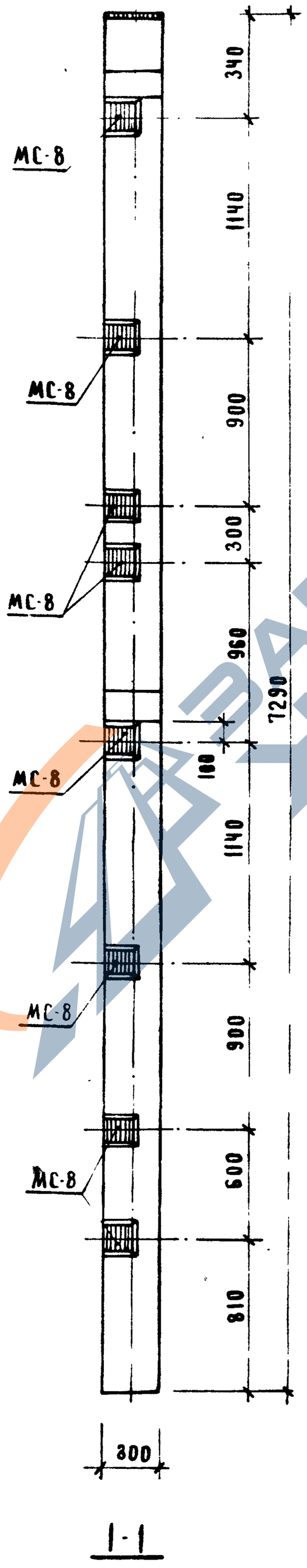

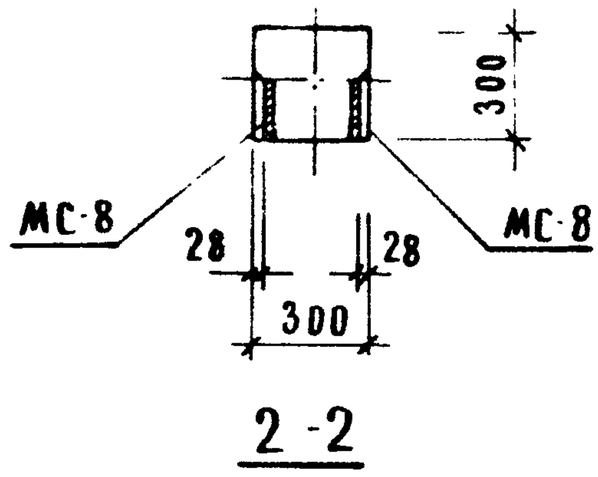

Марка колонны	Марка дополнит. закладн. деталей	Кол. шт.	Вес дополн. закл. деталей, кг: одной дет.	всех дет.	итого на колонну	Общий расход стали на колонну	№ заготов. чертежа закладн.
КР-366-11-4	МС-8	16	2.65	42.40	42.4	136.18	103

Примечание:

Опалубка и армирование аналогич. основной марке колонны, приведенн в альбоме ИИ-04-2 выпуск 7.

Т.К	Колонны для навески стеновых панелей		1973
Колонна КР-366-11-4		Серия ИИ-04-2 Выпуск 12 Часть I	Лист 87

https://zavodjbi.com/

https://zavodjbi.com/

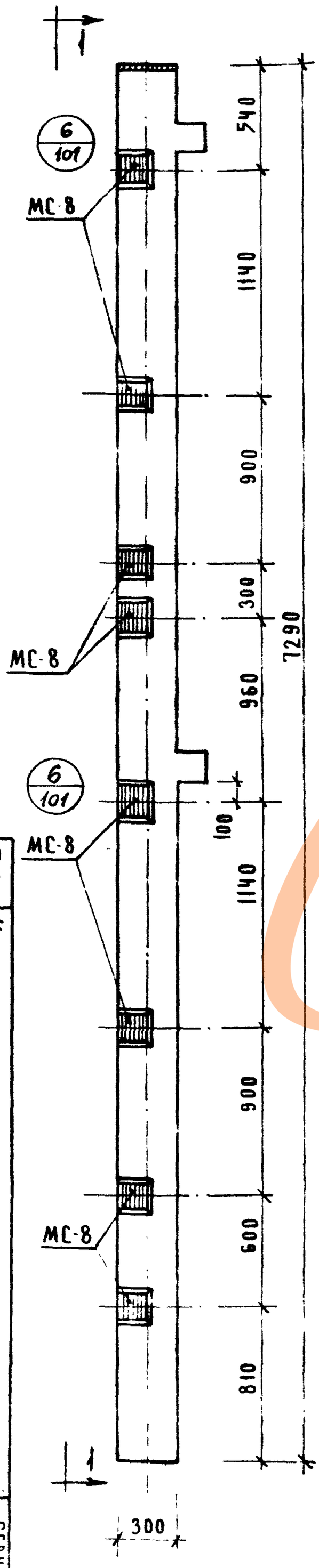

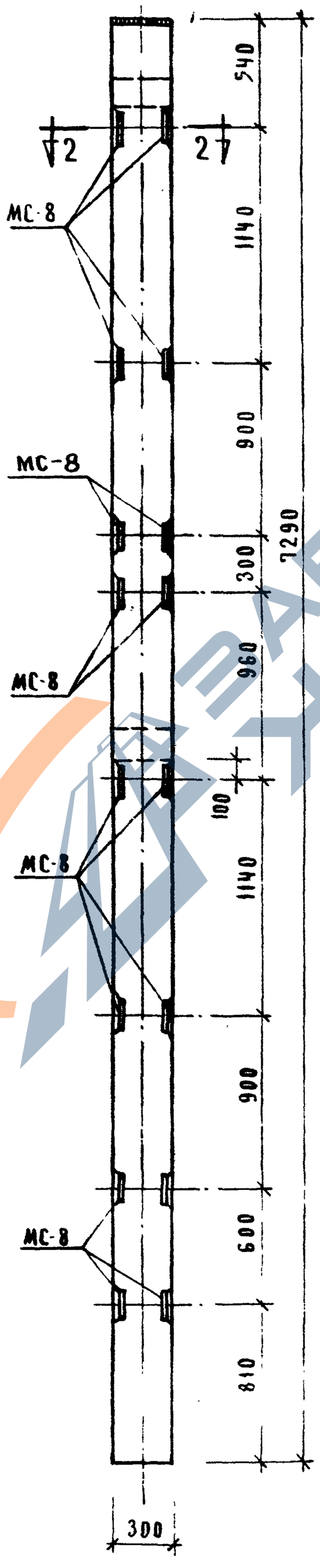

1-1

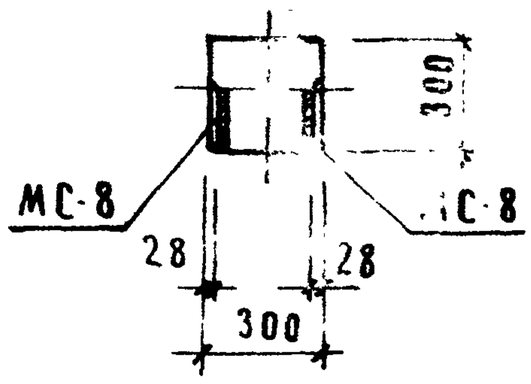

2-2

Марка колонны	Марка дополнит. закладн. деталей	Кол. шт.	Вес дополн. закл. деталей, кг: одной дет.	всех дет.	итого на колонну	Общий расход стали на колонну	% заготов. изделия закладн. деталями
КК-366-11-4	МС-8	16	2.65	42.40	42.40	137.40	103

Примечание:

Опалубка и армирование аналогичны основной марке колонны, приведенной в альбоме ИИ-04-2 выпуск 7

Т.К. 1973	Колонны для навесной стеновых панелей	Серия ИИ 04 2	
Колонна КК-366-11-4		Выпуск 12 часть I	Лист 88

https://zavodjbi.com/

https://zavodjbi.com/

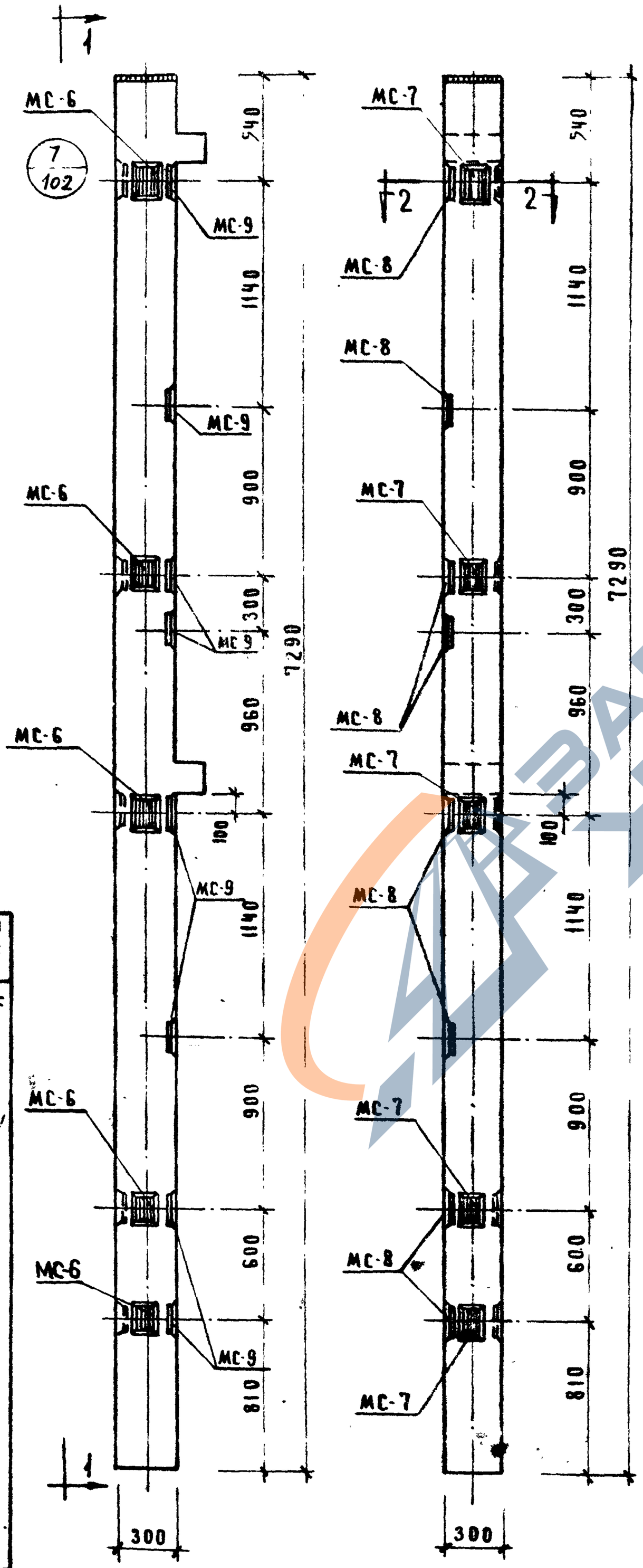

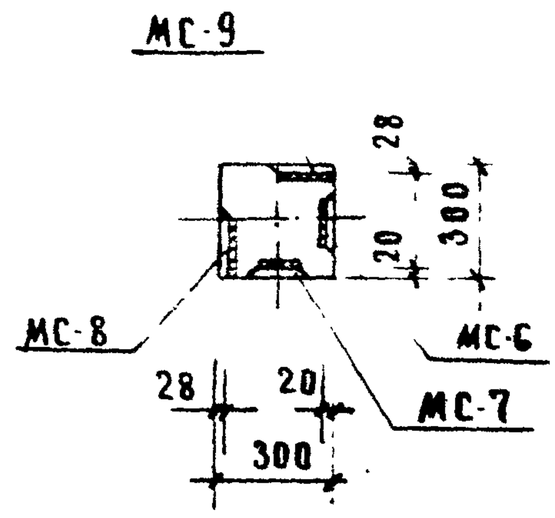

2-2

Марка колонны	Марка дополнит. закладн. деталей	Кол. шт	Вес одной закладн. деталей, кг: одной дет	всех дет	итого на колонну	Общий расход стали на колонну	Номера чертежей закладн. деталей
КК-366-11-4у	МС-6	5	2.07	10.35	63.10	458.10	103
	МС-7	5	2.07	10.35			
	МС-8	8	2.65	21.20			
	МС-9	8	2.65	21.20			

Примечание:

Опалубка и армирование аналогичны основной марке колонны, приведенной в альбоме ИИ-04-2 выпуск 7

Т.К. 1973	Колонны для навески стеновых панелей		
	Колонна КК-366-11-4у	ИИ-04-2 выпуск 12 часть I	Лист 69

https://zavodjbi.com/

https://zavodjbi.com/

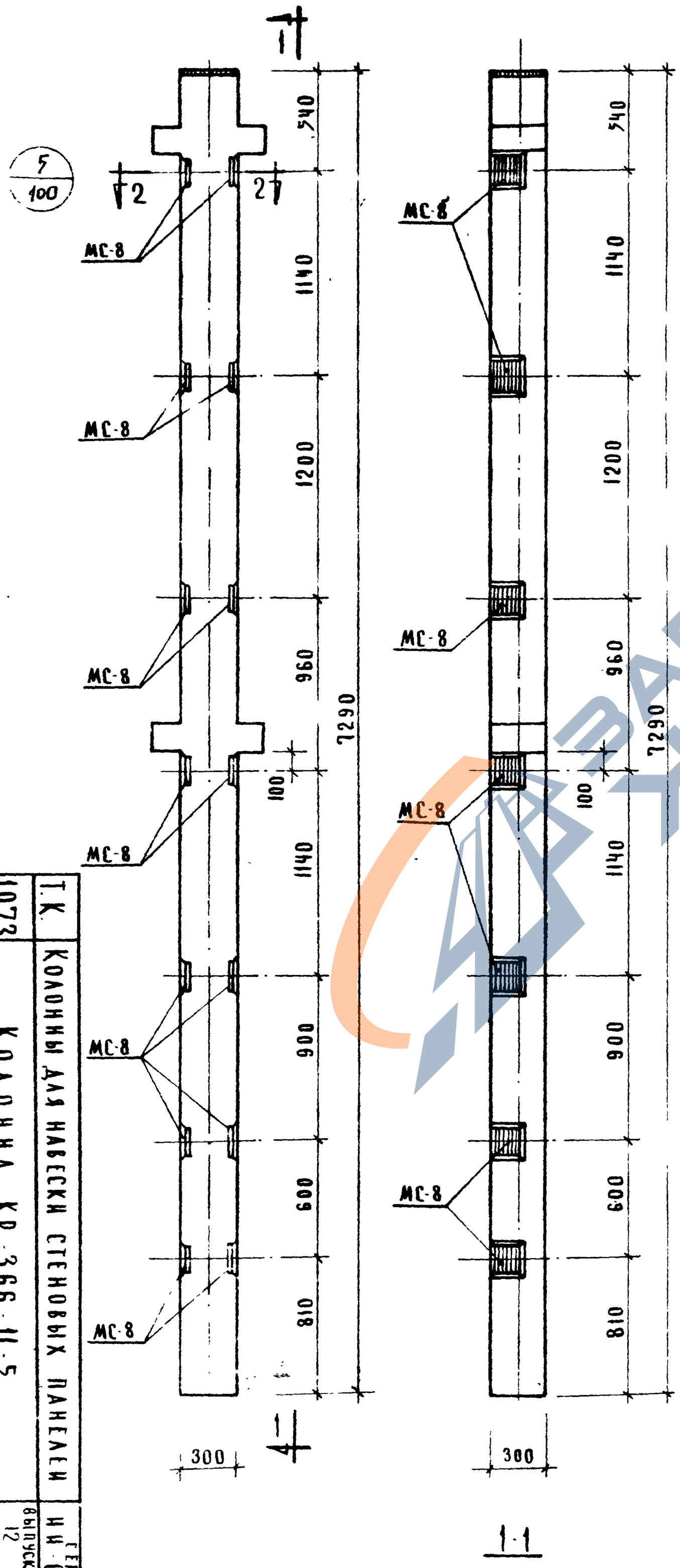

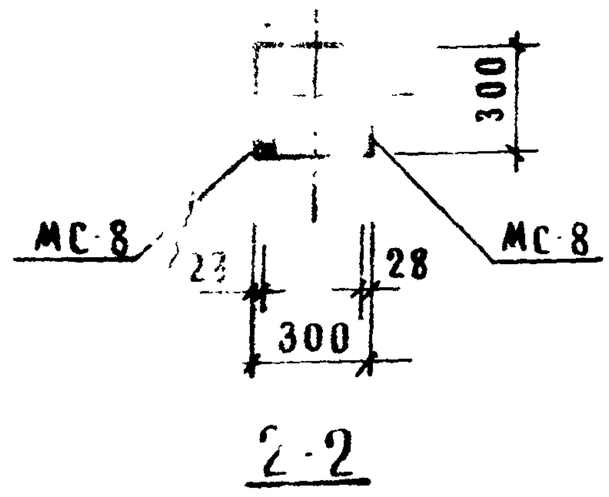

МАРКА КОЛОННЫ	МАРКА ДОПОЛНИТ ЗАКЛАДН Д	КОЛ ШТ	ВЕС ДОПОЛН ЗАКЛ ДЕТАЛЕЙ, КГ			ОБЩИЙ РАСХОД СТАЛИ НА КОЛОННУ	№ ЧЕРТЕЖА ЗАКЛАДН
			ОДНОЙ ДЕТ	ВСЕХ ДЕТ	ИТОГО НА КОЛОННУ		
КР 366 11-5	[illegible]	14	2.65	37 10	37 10	130 88	103

Примечание

Опалубка и армирование аналогичны основной м[illegible]е колонны, приведенной в альбом[illegible] -04-2 выпуск 7

Т.К.	Колонны для навески стеновых панелей		
1973	Колонна КР 366-11-5	ВНИИОМС	Лист 90
		Выпуск 12 часть I	

https://zavodjbi.com/

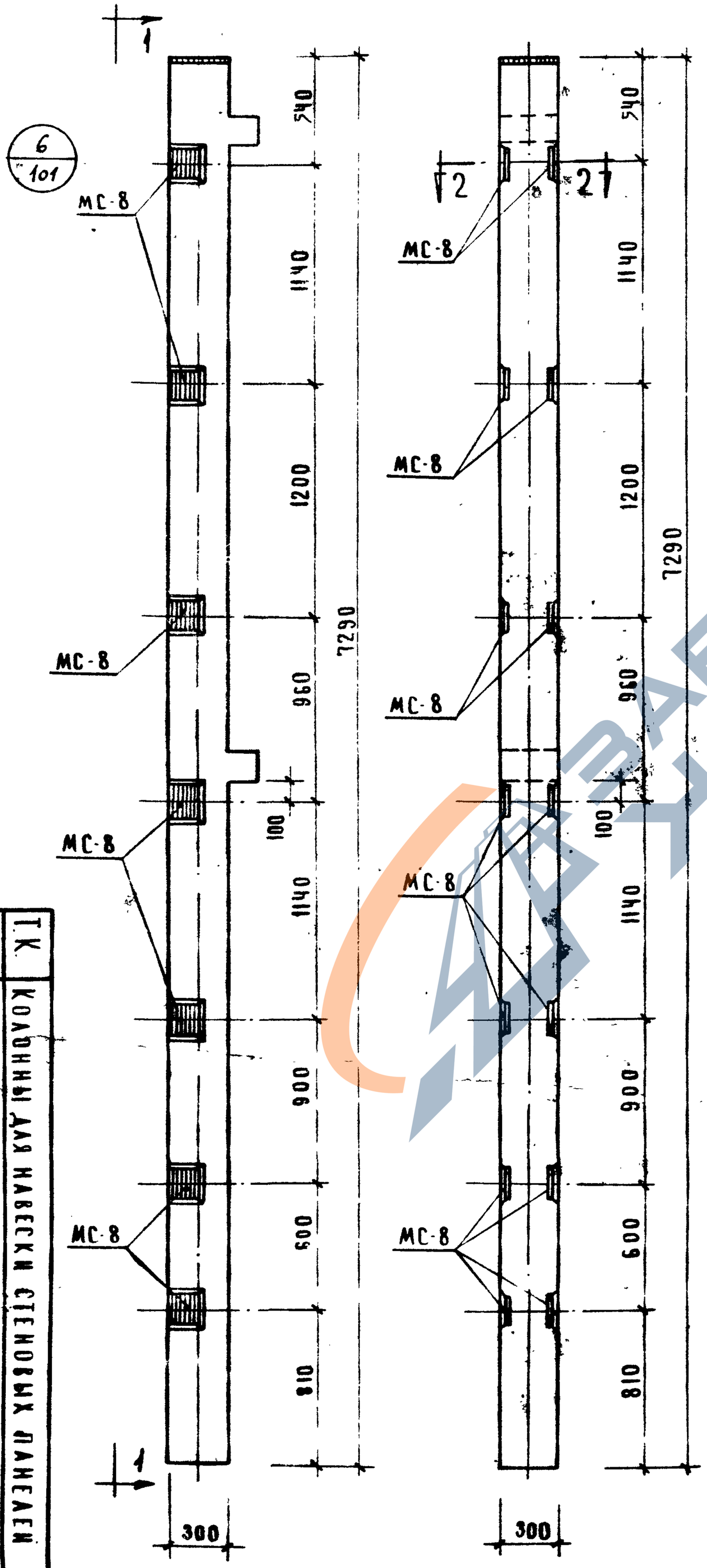
6
101
1
МС-8
540
1140
1200
960
100
900
810
7290
300
2
2
МС-8
МС-8
МС-8

https://zavodjbi.com/

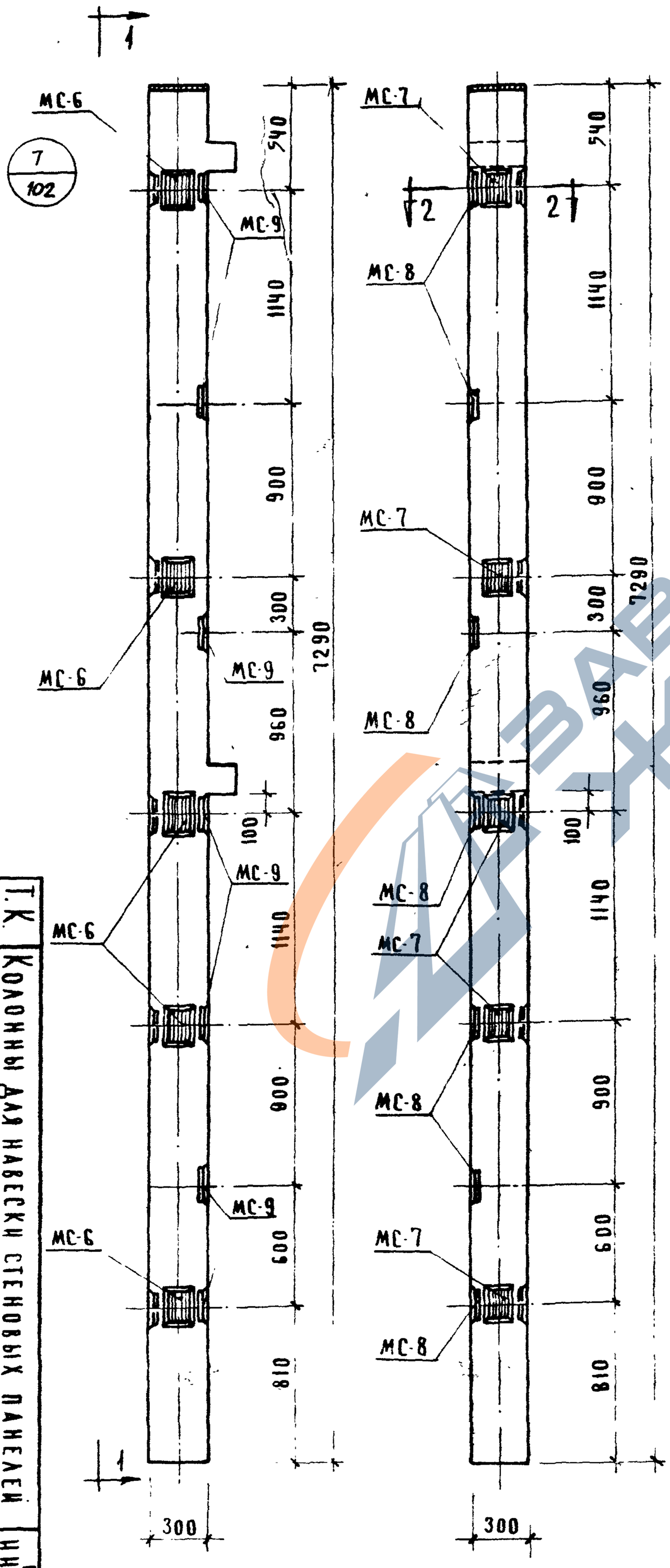

1-1

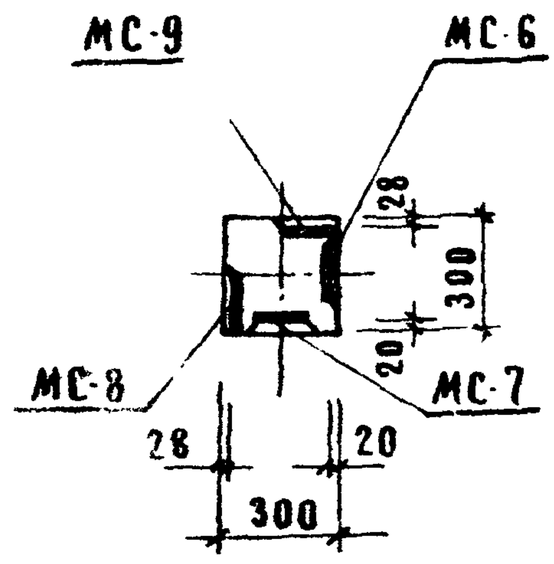

2-2

Марка колонны	Марка дополнит. закладн. детали	Кол. шт.	Вес допол. закладн. деталей, кг: одной дет.	всех дет.	итого на колонну	Расход стали на колонну
КК-366-11-59	МС-6	5	2.07	10.35	57.80	152.8
	МС-7	5	2.07	10.35		
	МС-8	7	2.65	18.55		
	МС-9	7	2.65	18.55		

Примечание:

Опалубка и армирование аналогичны "ШНОР" марке колонны, приведенной в альбоме ИИ-04-2 выпуск 7

Т.К.	Колонны для навесных стеновых панелей	Серия ИИ-04-2	
1973		Выпуск 12 часть I	Лист 92
	Колонна КК-366-11-59		

https://zavodjbi.com/

Т.К.	Колонны для наружных стеновых панелей	1973
		Колонна КР-366-11-6

Серия ИИ-04-2 Выпуск 19

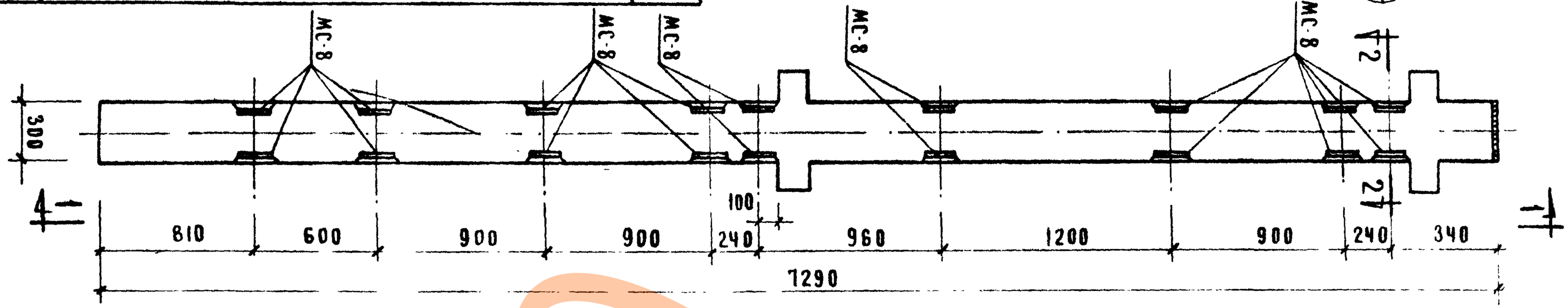

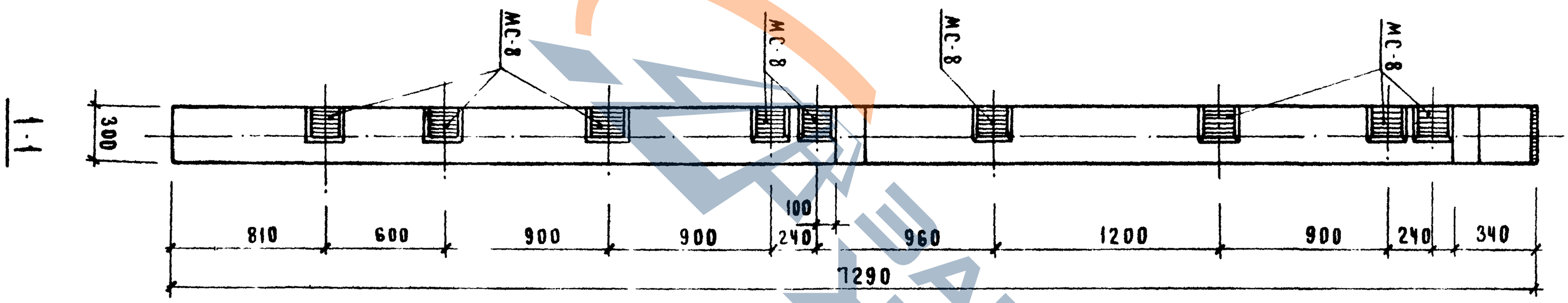

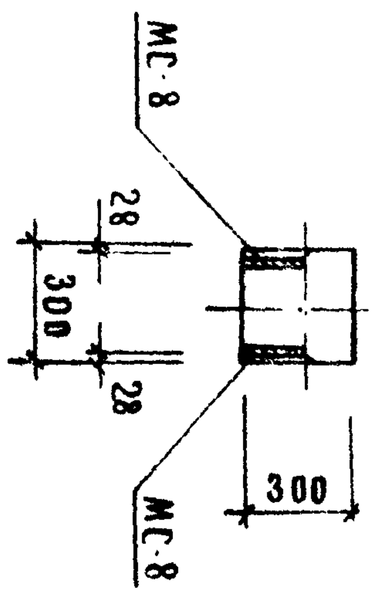

2-2

Марка колонны	Марка дополнит. закладн. деталей	Кол. шт.	Вес дополн. закладн. деталей, кг: одной дет.	всех дет.	итого на колонну	Общий расход стали на колонну	Из заготов. чертежа закладн. деталей
КР-366-11-6	МС-8	18	2.65	47.70	47.70	141.48	103

Примечание:

Опалубка и армирование аналогичны основной марке колонны, приведенной в альбоме ИИ-04-2 выпуск 7

https://zavodjbi.com/

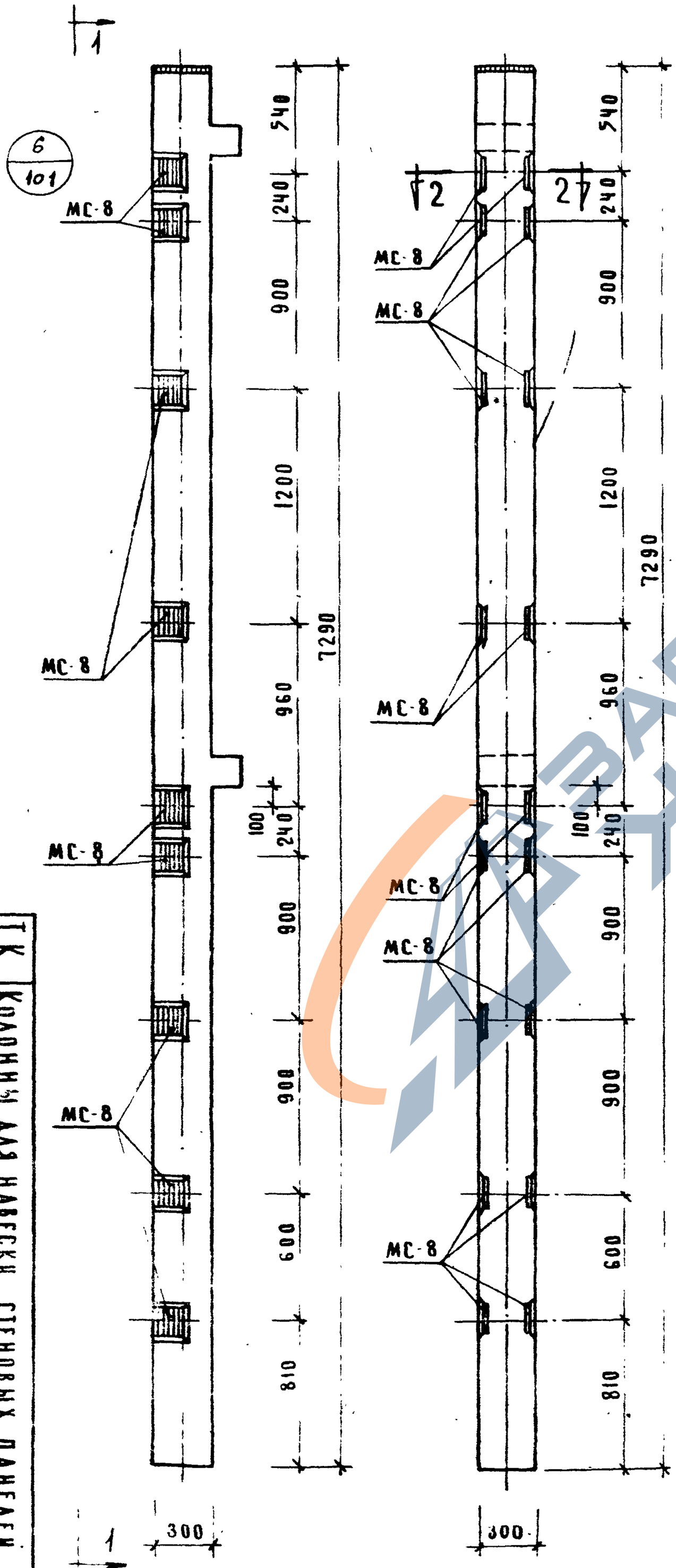

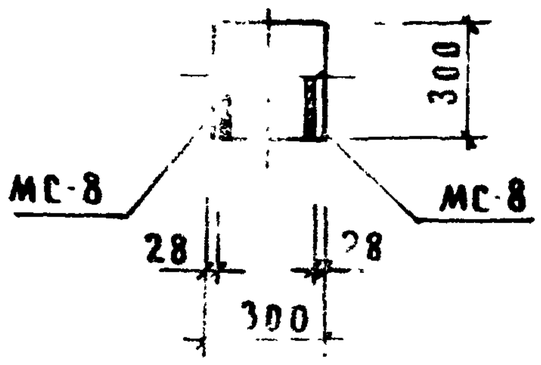

Марка колонны	Марка дополнит. закладн. детали	Кол. шт.	Вес допол. закладн. деталей, кг: одной дет.	всех дет.	итого на колонну	Общий расход стали на колонну	№ заготов. чертежа закладн. детали
КК-366-11-6	МС-8	12	2.65	31.80	31.80	126.30	103

Примечание:

Опалубка и армирование аналогичны основной марке колонны, приведенной в альбоме ИИ-04-2 выпуск 7

Т.К.	Колонны для навесной стеновых панелей		
1973	Колонна КК-366-11-6		
		Серия ИИ-04-2	Выпуск 12 часть I
		Лист 94	

https://zavodjbi.com/

https://zavodjbi.com/

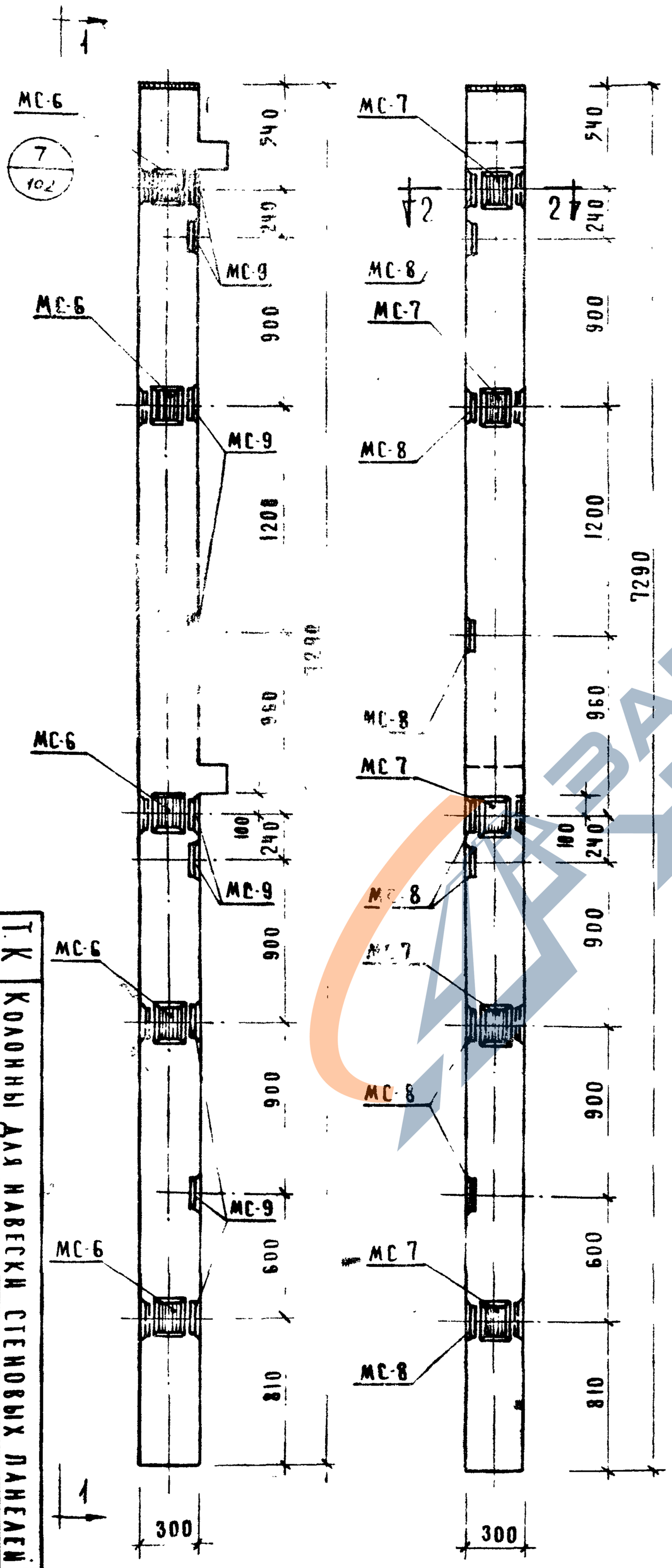

1-1

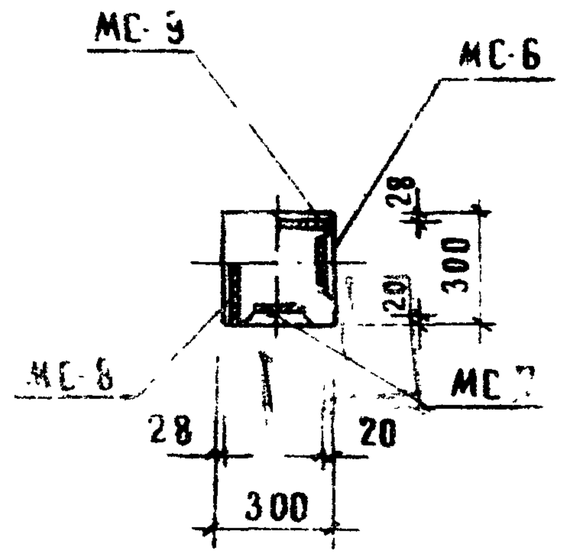

2-2

Марка колонны	Марка дополнит. закладн. детали	Кол. шт.	Вес дополн. закладн. деталей, кг: одной дет.	всех дет.	итого на колонну	Общий расход стали на колонну	Заготов.
КК-366-11-69	МС-6	5	2.07	10.35	68.40	163.40	16[redacted]
	МС-7	5	2.07	10.35			
	МС-8	9	2.65	23.85			
	МС-9	9	2.65	23.85			

Примечание:

Опалубка и армирование аналогичны основной марке колонны, приведенной в альбоме ИИ-04-2 выпуск 7

Т.К 1973	Колонны для навески стеновых панелей		
	КК-366-11-69 Колонна К	Серия ИИ-04-2 Выпуск 12 Часть I	Лист 95

ЗАВОД ЖБИ

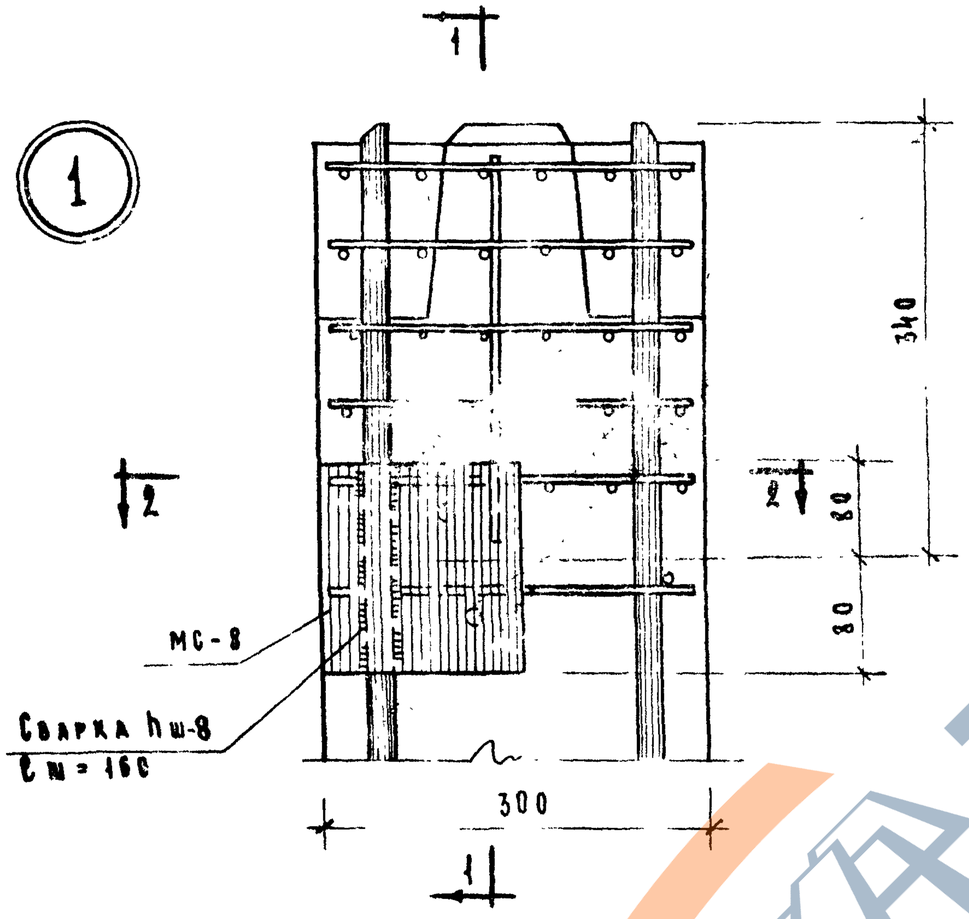

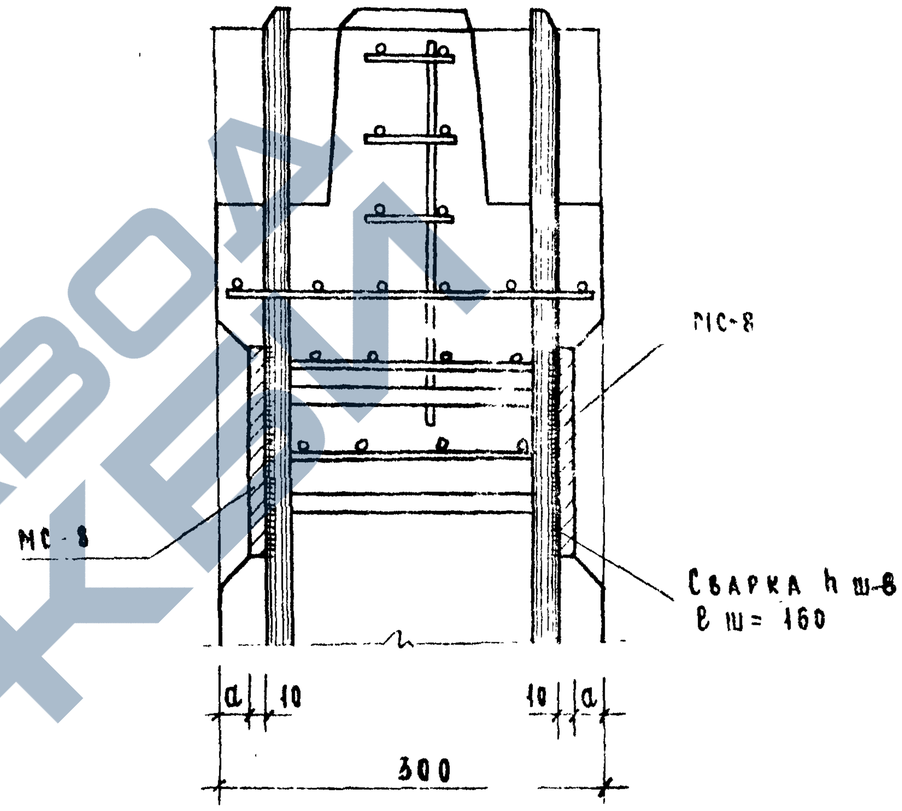

1 - 1

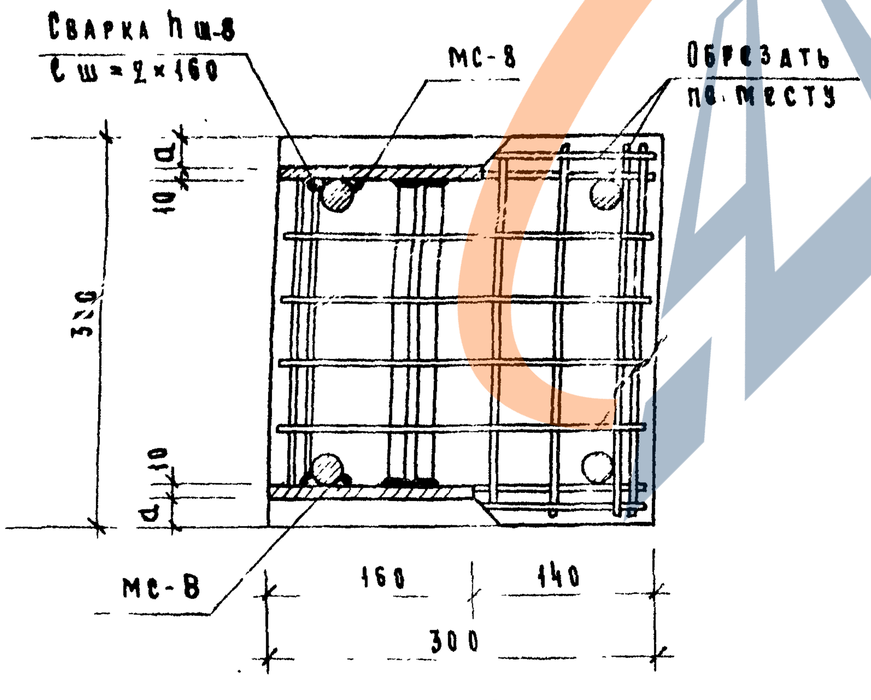

2 - 2

Примечания:

1. Узел показан для колонн, армированных 4ф 20 А III, для другого армирования делать по такому типу.
2. Концы сеток мешающие установке закладных деталей вырезать по месту.
3. Привязка закладной детали МС-8 в зависимости от армирования колонн принята:

Армирование	a
4ф 40 А I	13
4ф 32 А II	17
4ф 20 А III	24

ТК	Колонны для навески стеновых панелей	Серия ИИ-04-2
1973	Армирование Узла „1"	Выпуск 12 часть I / Лист 96

https://zavodjbi.com/

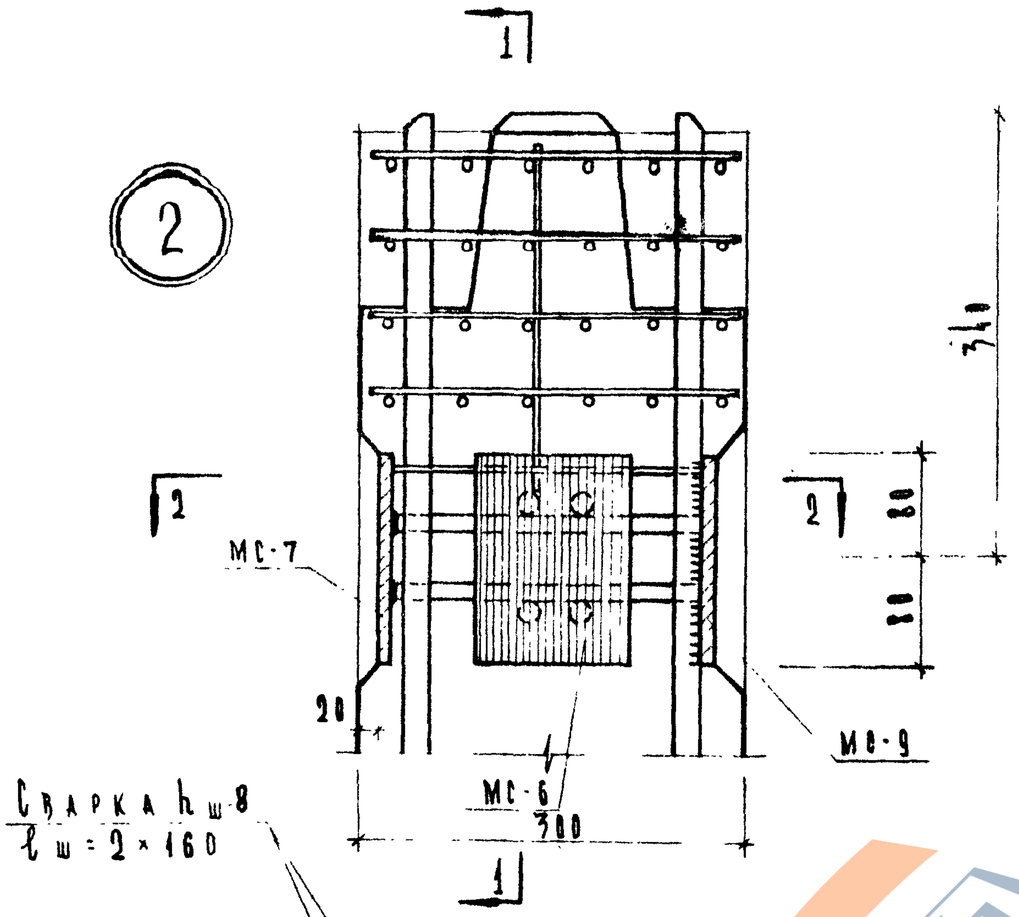

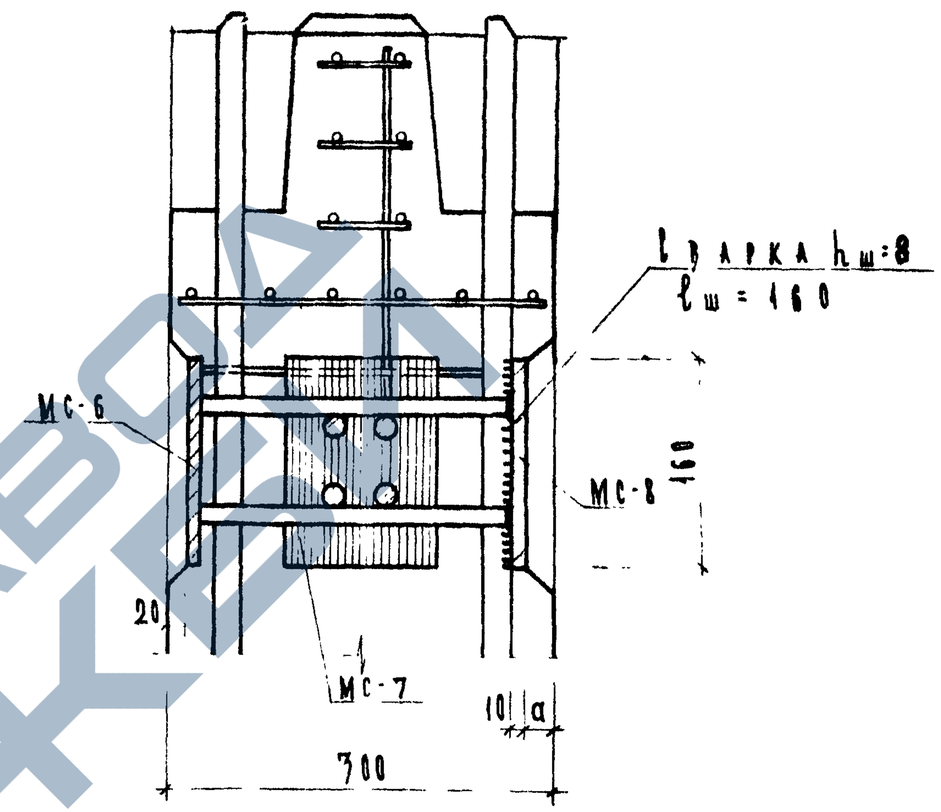

1-1

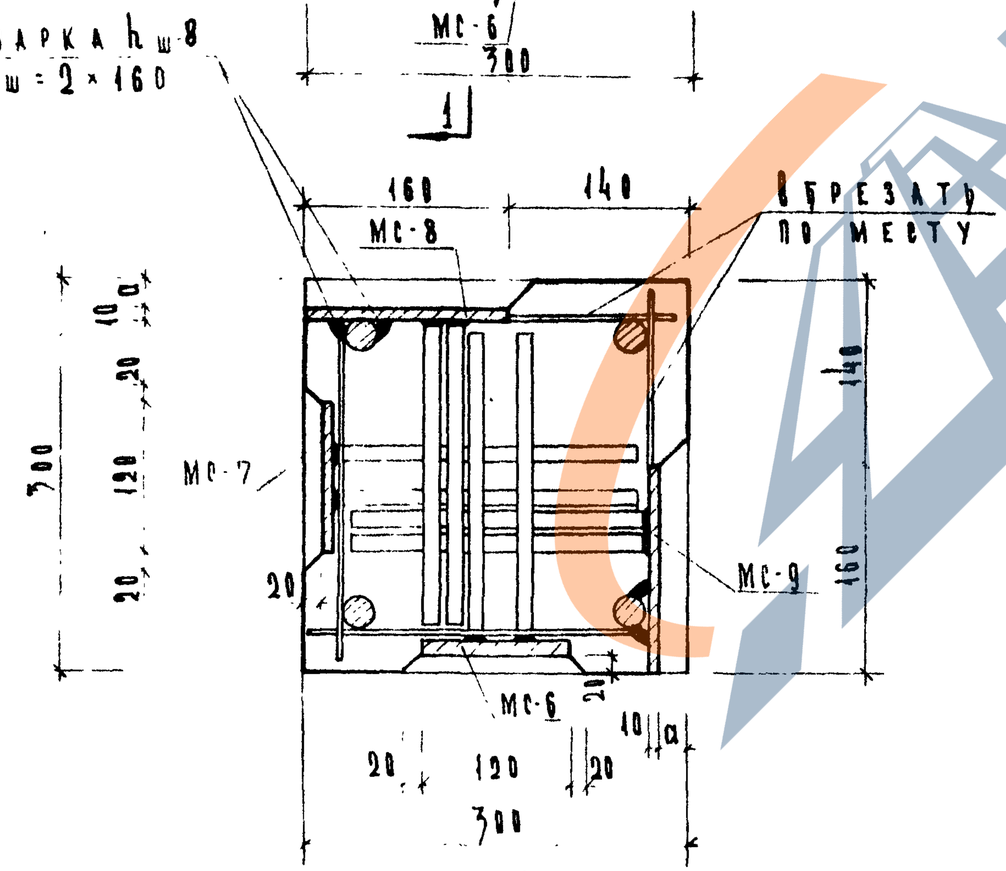

2-2

Примечание:

1. Узел показан для колонн, армированных 4Ф20 А III. Для другого армирования делать по такому типу.
2. Концы сеток, мешающие установке закладных деталей вырезать по месту.
3. Привязка закладных деталей МС-8 и МС-9 в зависимости от армирования колонн принята:

Армирование	a
4Ф40 А III	13
4Ф32 А III	17
4Ф20 А III	24

ТК	Колонны для навески стеновых панелей	Серия ИИ-04-2
1973	Армирование. Узел „2"	Выпуск 2 Часть I · Лист 97

3

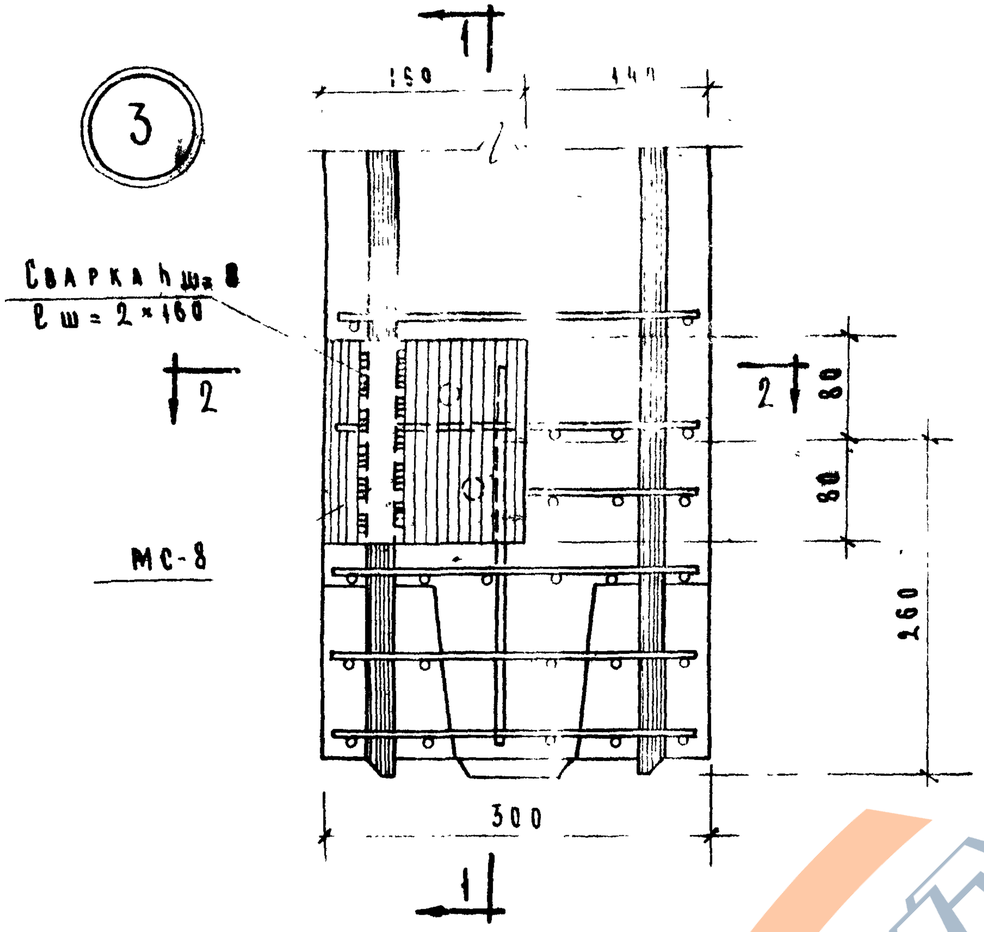

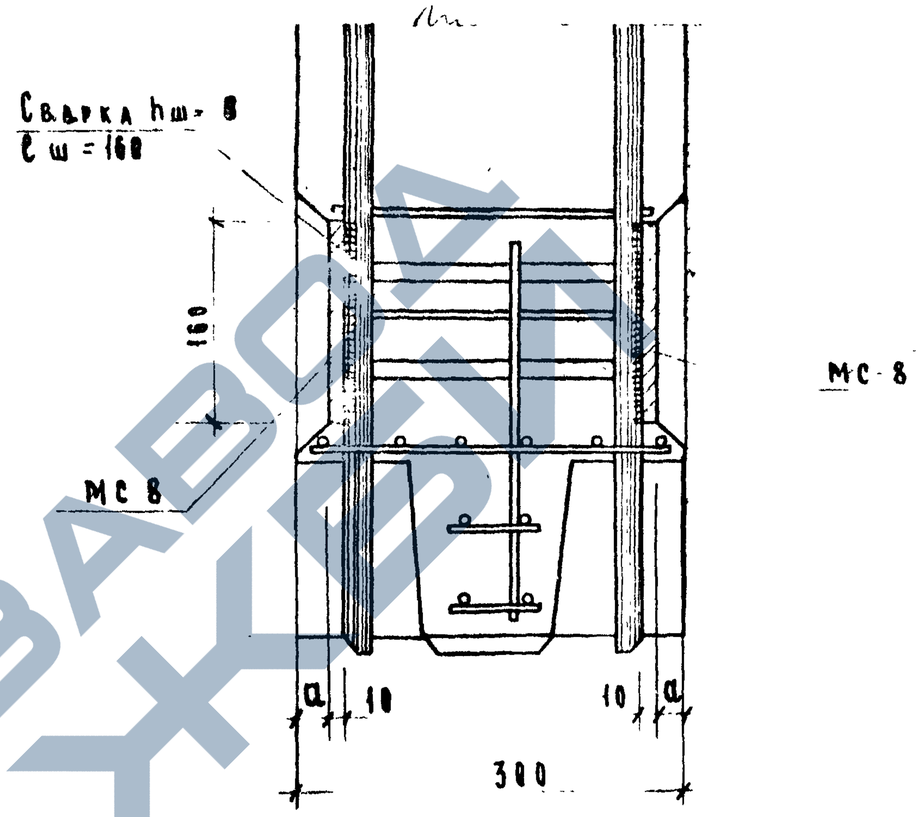

1-1

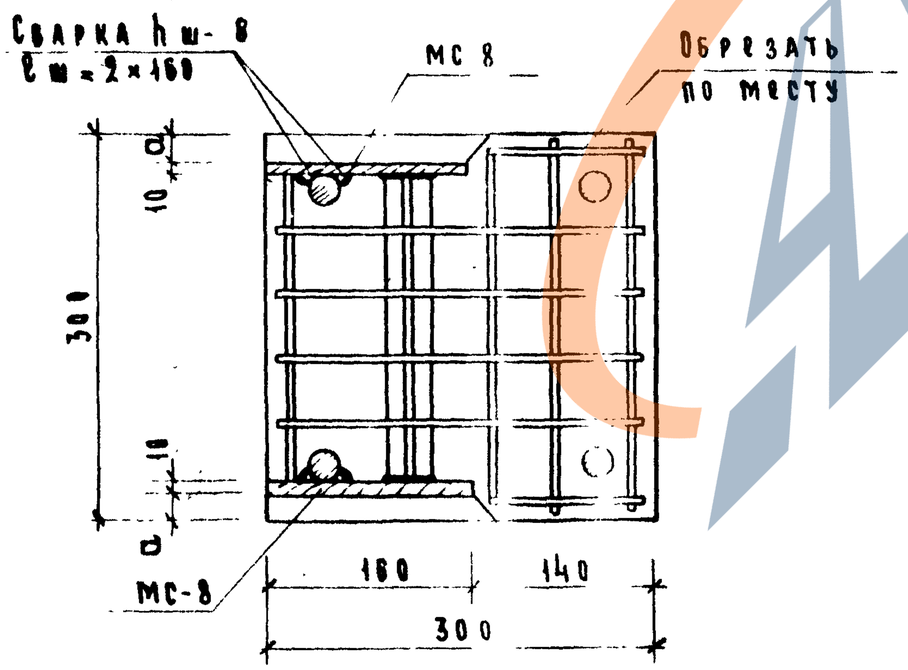

2-2

Примечания:

1. Узел показан для колонн, армированных 4Ф20 А III, для другого армирования делать по такому типу.
2. Концы сеток, мешающие установке закладных деталей вырезать по месту.
3. Привязка закладной детали МС-8 в зависимости от армирования колонн принята:

Армирование	а
4Ф40 А III	13
4Ф32 А III	17
4Ф20 А III	24

ТК	Колонны для навески стеновых панелей	Серия ИИ-04-2
1973	Армирование Узла „3"	Выпуск 12 Часть I — Лист 98

ЗАВОД ЖБИ

4

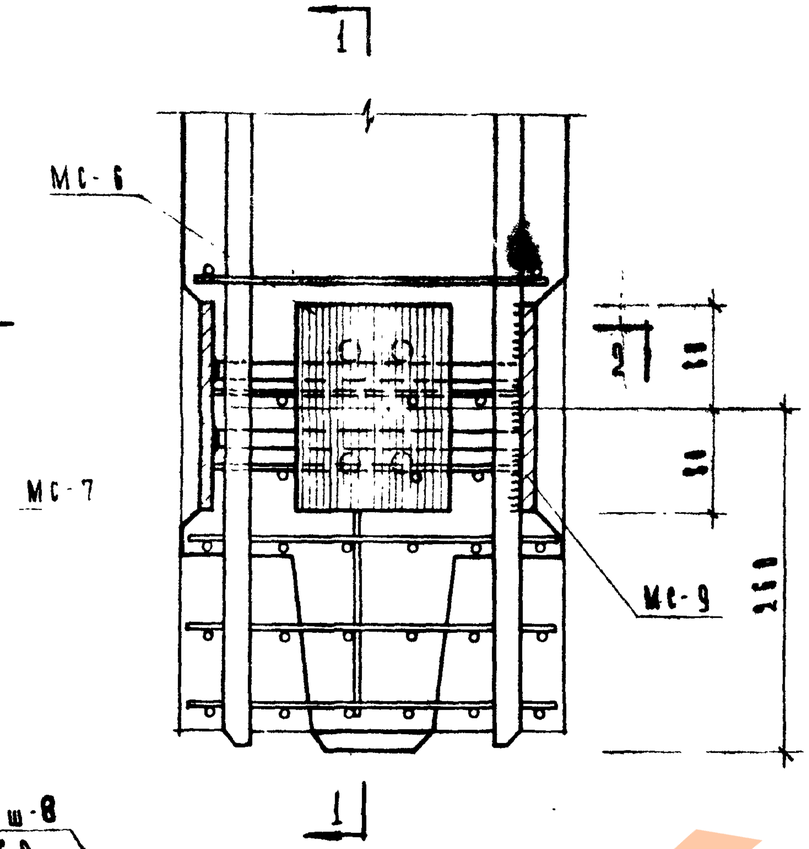

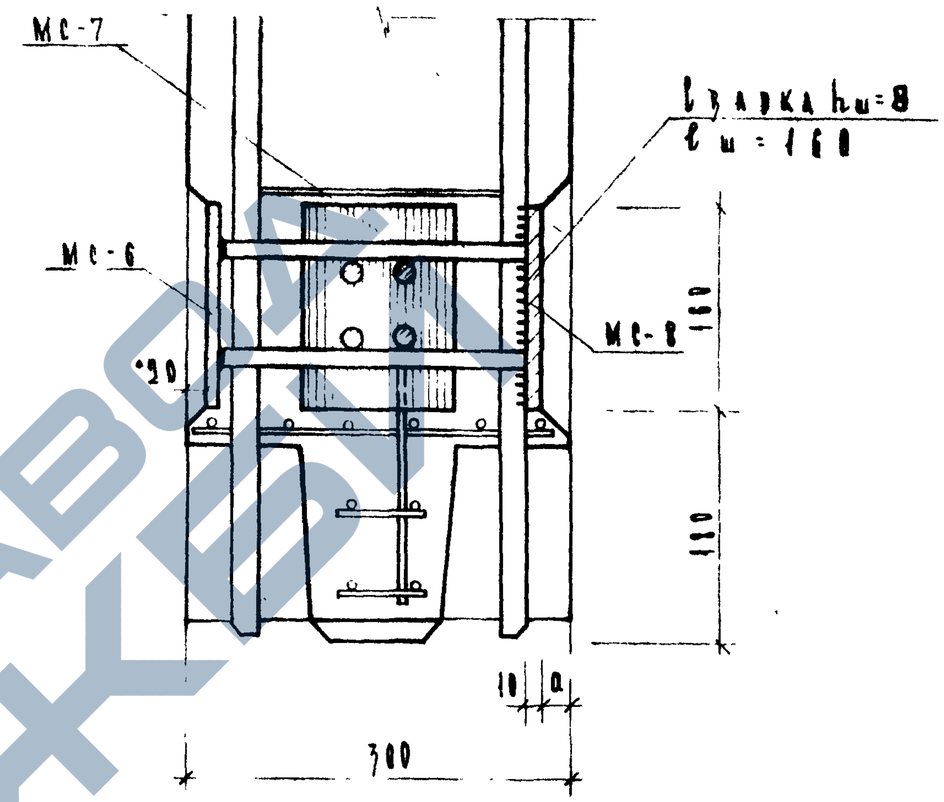

1-1

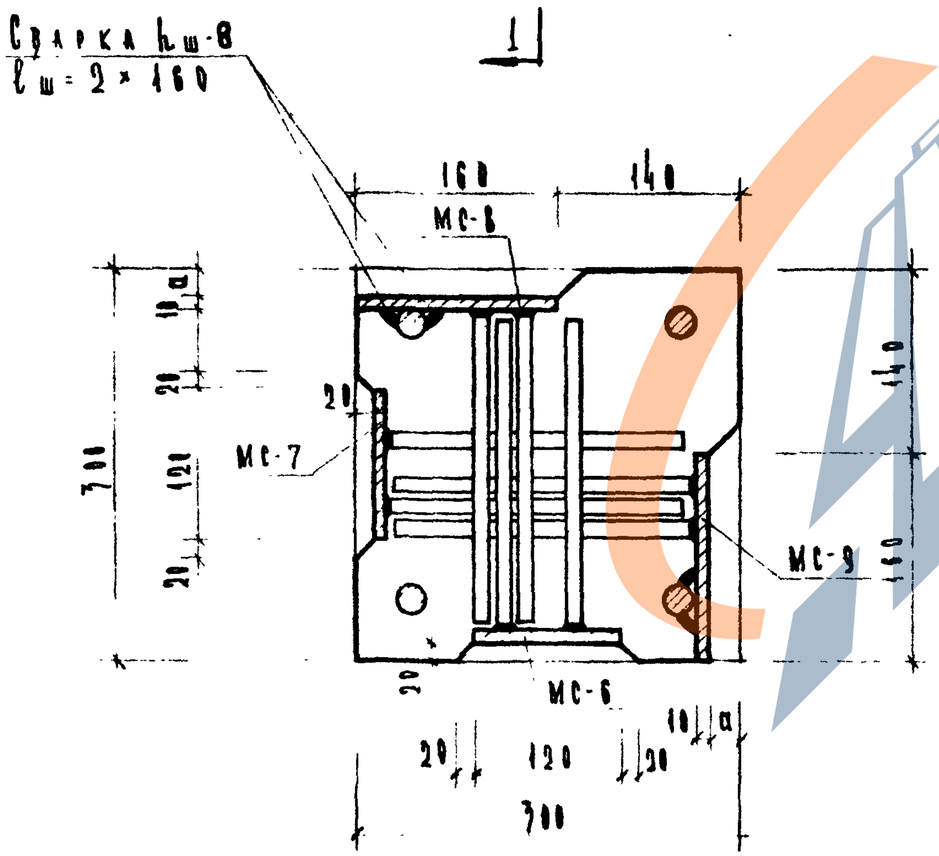

2-2

Примечание

1. Узел показан для колонн, армированных 4Ф20 А III. Для другого армирования делать по такому типу.
2. Концы сеток, мешающие установке закладных деталей вырезать по месту.
3. Привязка закладных деталей МС-8 и МС-9 в зависимости от армирования колонн принята

Армирование	a
4Ф40 А III	13
4Ф32 А III	17
4Ф20 А III	24

ТК	Колонны для надески стеновых панелей	Серия ИИ-04-2	
1973	Армирование Узел „4"	Выпуск 12 Часть I	Лист 99

https://zavodjbi.com/

5

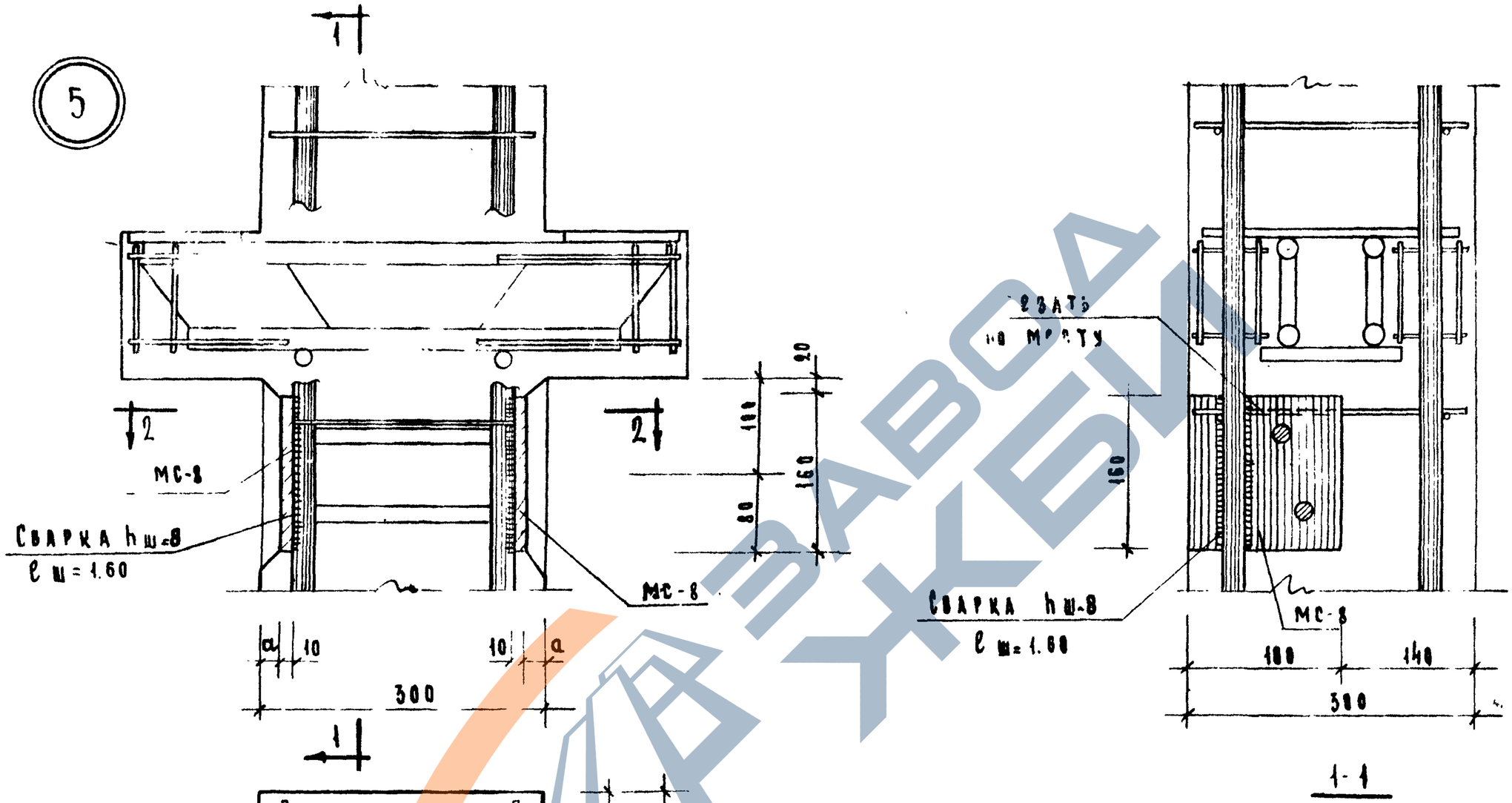

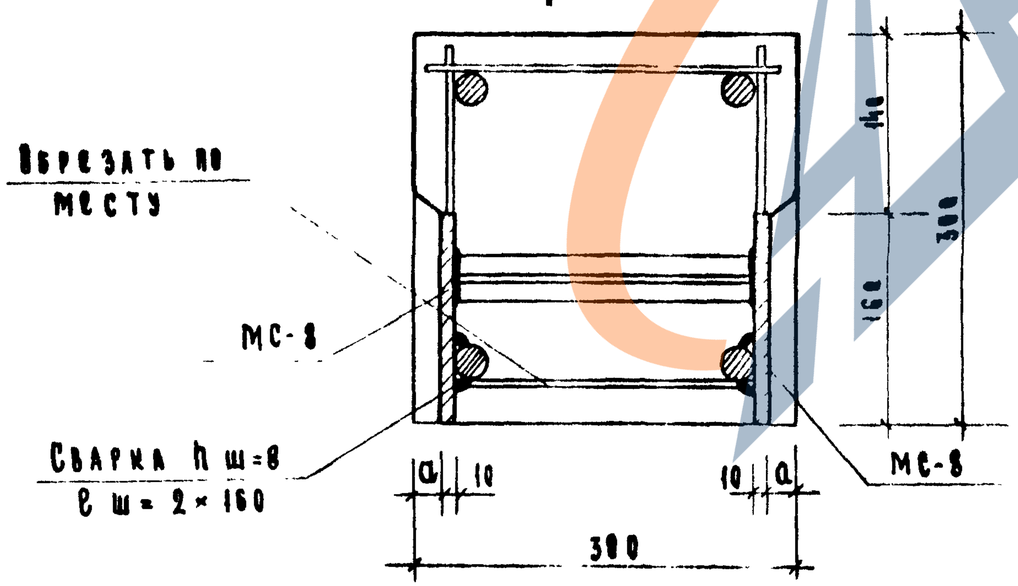

Примечания:

1. Узел показан для колонн, армированных 4Ф28 А III, для другого армирования делать по такому типу
2. Концы сеток, мешающие установке закладных деталей вырезать по месту.
3. Привязка закладной детали МС-8 в зависимости от армирования колонн принята:

Армирование	а
4Ф 40 А III	13
4Ф 32 А III	17
4Ф 28 А III	24

ТК	Колонны для навески стеновых панелей	Серия ИИ-04-2	
1973	Армирование Узла „5"	Выпуск 12 Часть I	Лист 100

ЗАВОД ЖБИ

6

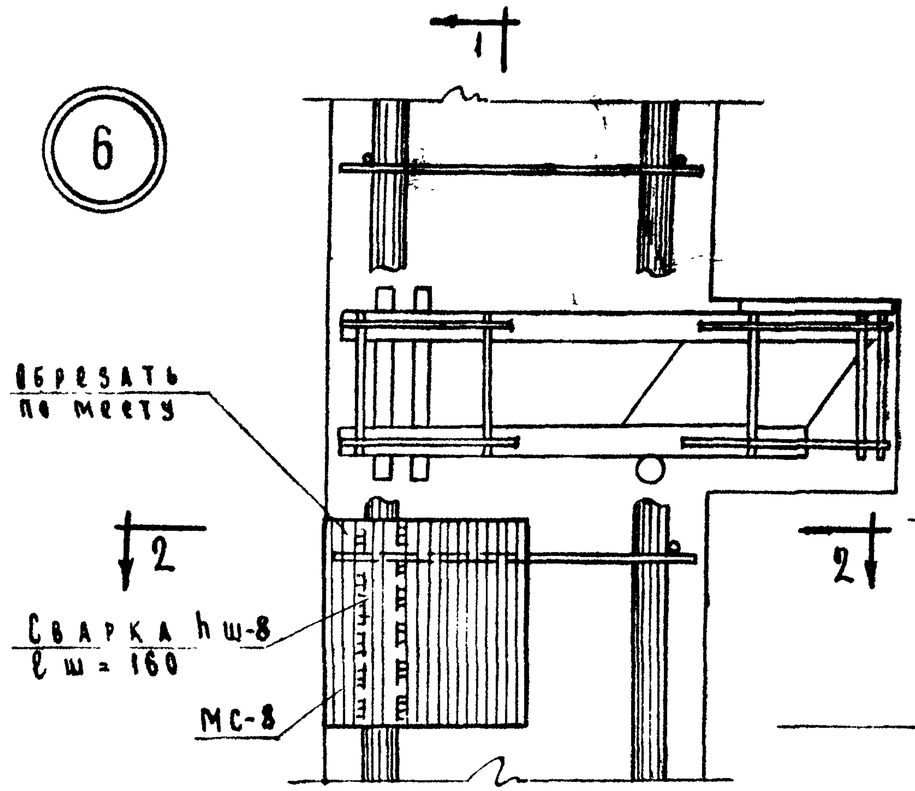

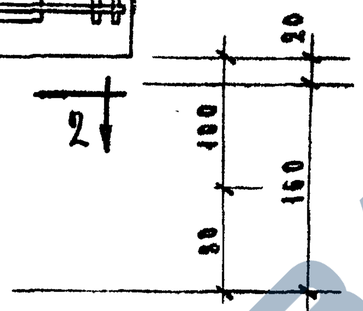

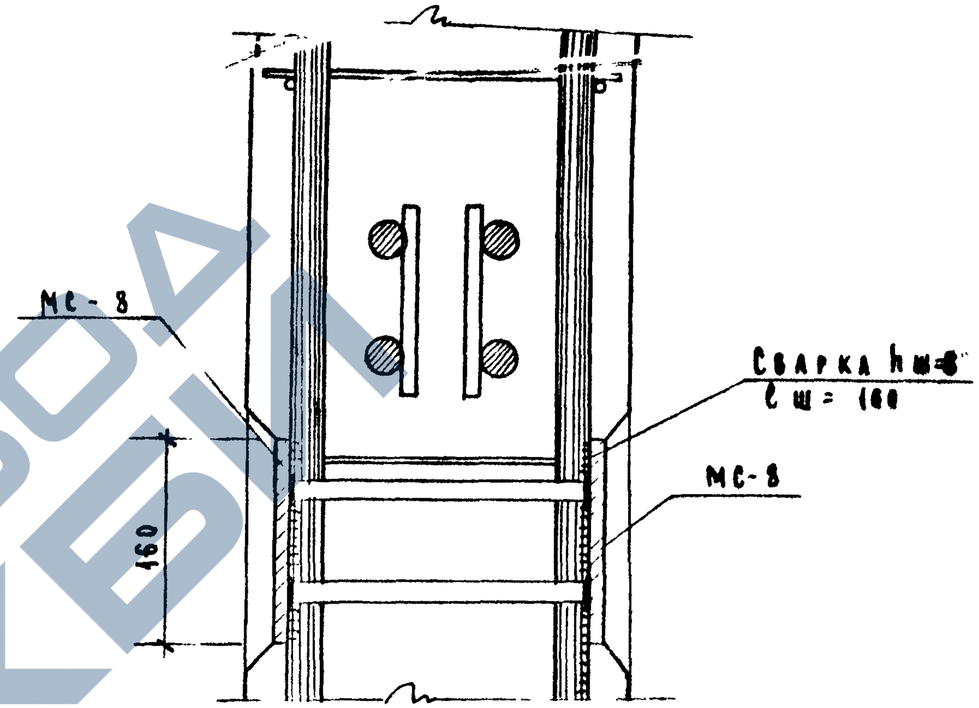

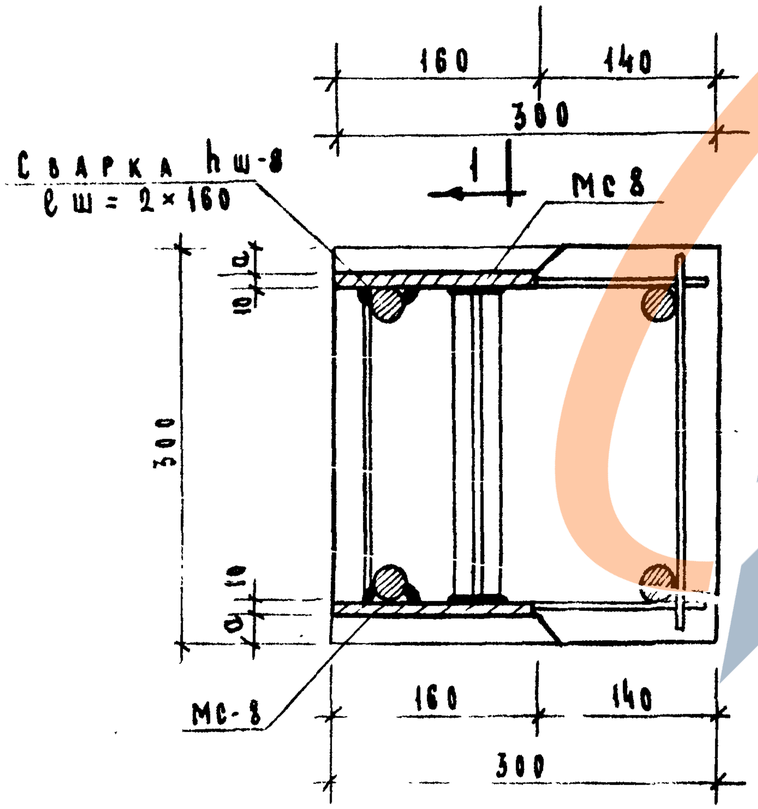

2-2

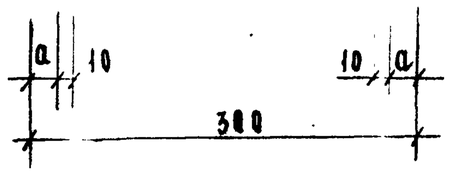

1-1

Примечания:

1. Узел показан для колонн, армированных 4Ф20 А III, для другого армирования делать по такому типу.
2. Концы сеток, мешающие установке закладных деталей вырезать по месту.
3. Привязка закладной детали МС-8 узла „б" в зависимости от армирования колонн принята:

Армирование	a
4Ф 40 А III	13
4Ф 32 А III	17
4Ф 20 А III	24

ТК	Колонны для навески стеновых панелей	Серия ИИ-04-2	
1973	Армирование Узла „б"	Выпуск 12 Часть I	Лист 107

https://zavodjbi.com/

https://zavodjbi.com/

7

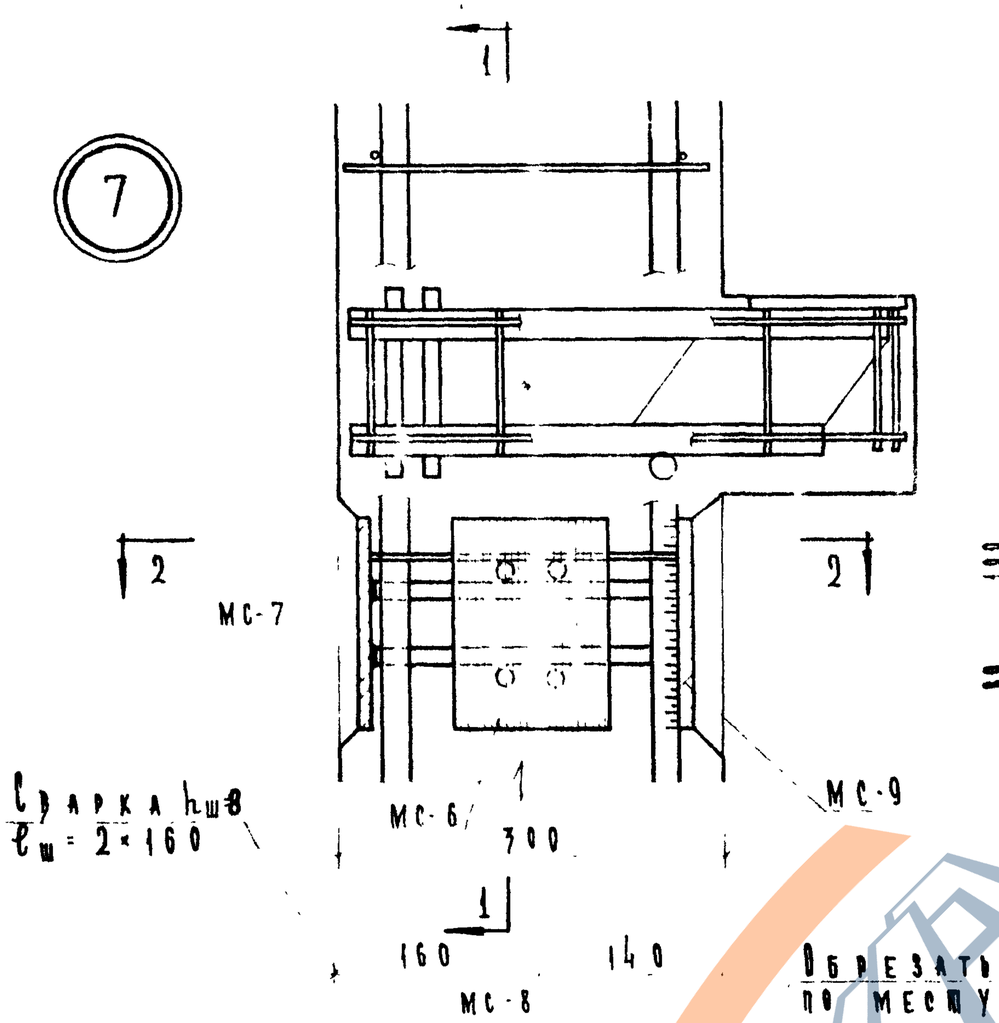

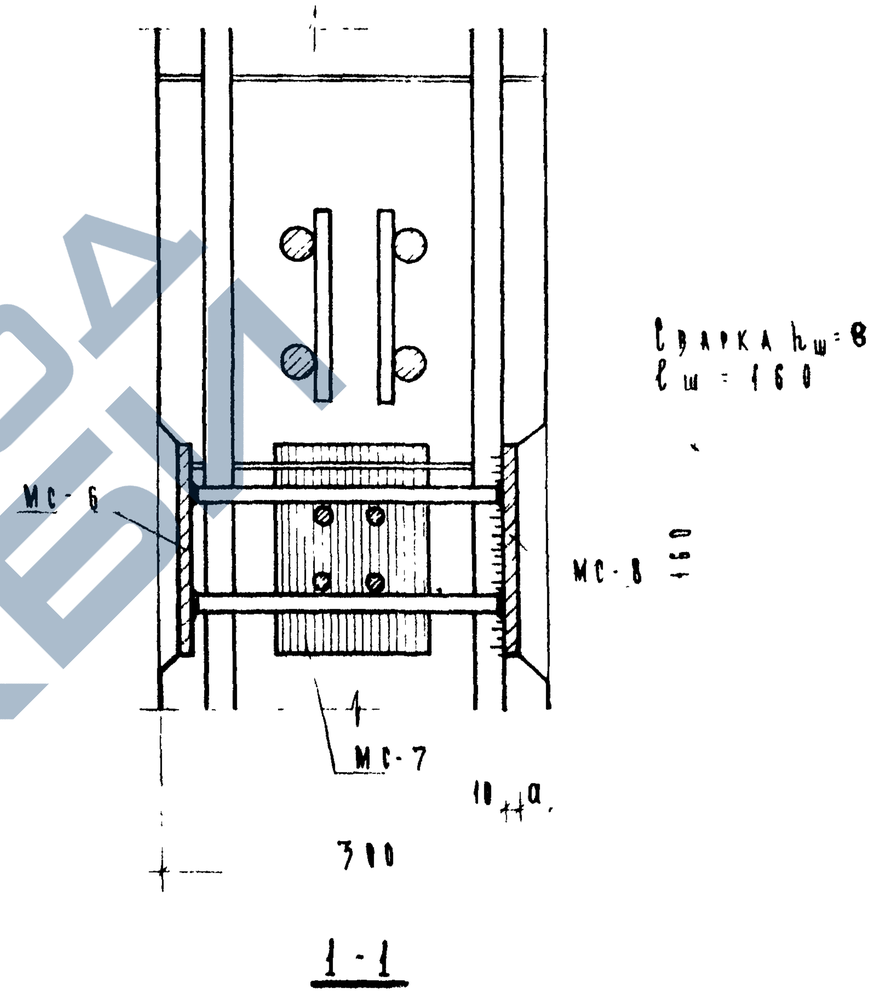

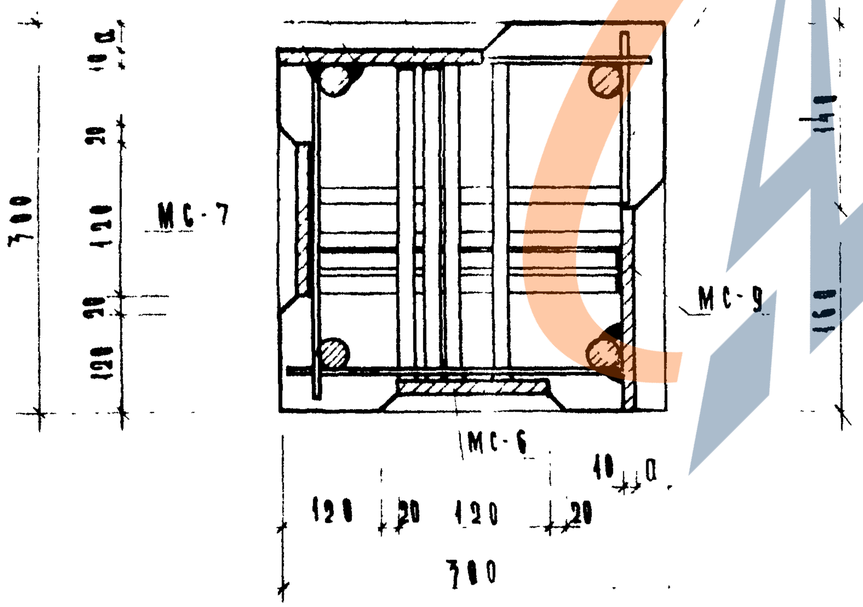

Примечание

1. Узел показан для колонн, армированных 4Ф20 А III. Для другого армирования делать по такому типу.
2. Концы сеток, мешающие установке закладных деталей вырезать по месту.
3. Привязка закладных деталей МС-8 и МС-9 в зависимости от армирования колонн принята:

Армирование	а
4Ф40 А III	13
4Ф32 А III	17
4Ф20 А III	24

ТК	Колонны для надески стеновых панелей	Серия ИИ-04-2	
1973	Армирование. Узел 7	Выпуск 12 часть I	Лист 102

https://zavodjbi.com/

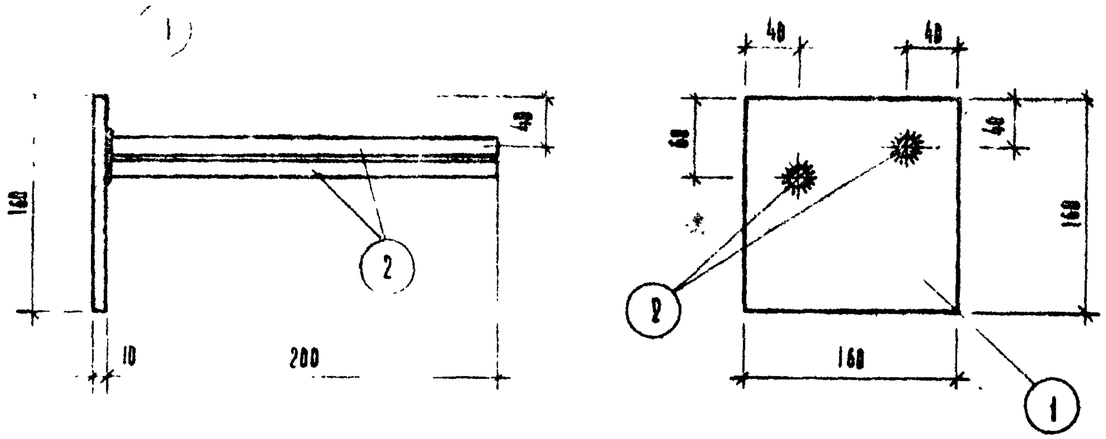

Марка детали	N поз.	Сечение мм.	Длина мм	К-во шт.	Выборка стали кг. Одной поз.	Всех поз.	
МС-8	1	-160 x 10	160	1	2,01	2,01	2,65
	2	16 А III	200	2	0,32	0,64	

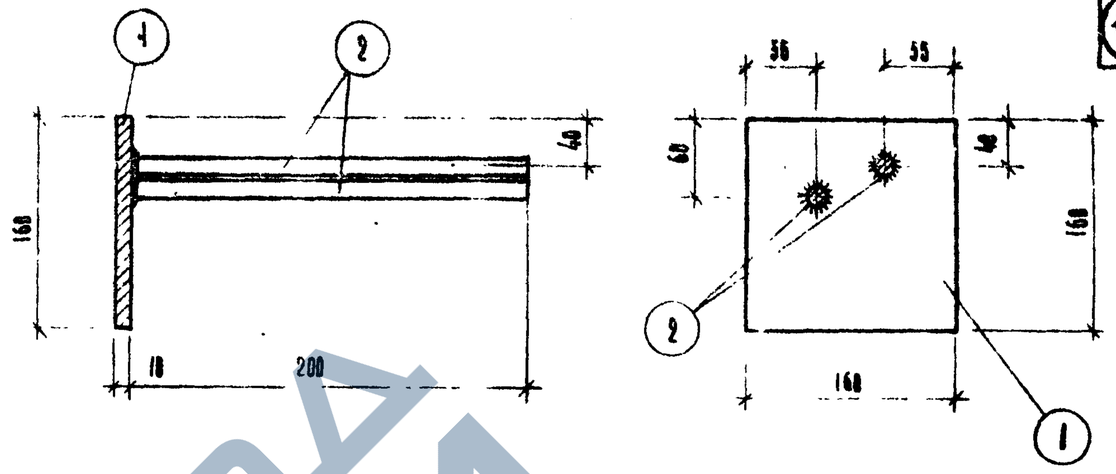

Марка детали	N поз.	Сечение мм	Длина мм	К-во шт.	Выборка стали кг. Одной поз.	Всех поз.	
МС-9	1	-160 x 10	160	1	2,01	2,01	2,65
	2	16 А III	200	2	0,32	0,64	

МС-6.

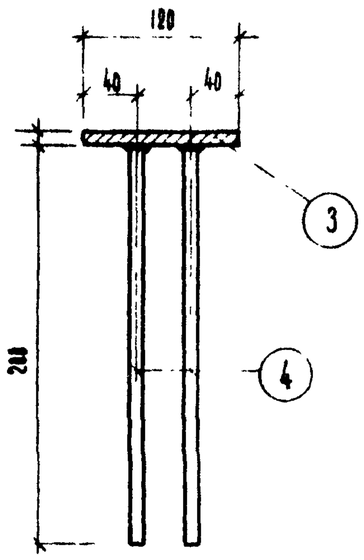

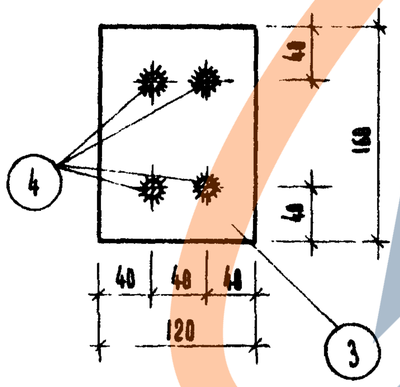

Марка детали	N поз.	Сечение мм.	Длина мм.	К-во шт.	Выборка стали кг. Одной поз.	Всех поз.	
	3	- 120 x 10	160	1	1,55	1,55	2,07
		10 А III	200	4	0,13	0,52	

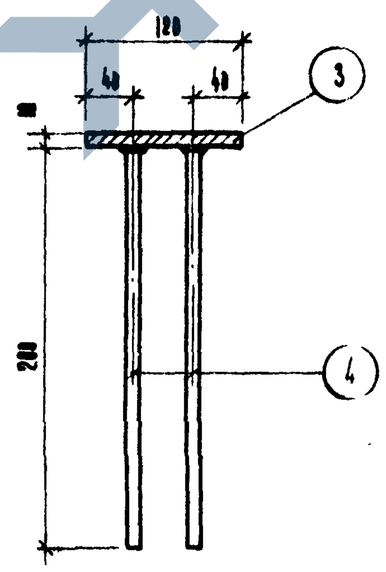

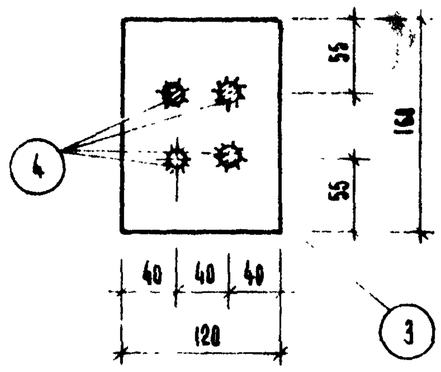

Марка детали	N поз.	Сечение мм.	Длина мм.	К-во шт.	Выборка стали кг. Одной поз.	Всех поз.	
МС-7	3	- 120 x 10	160	1	1,55	1,55	2,07
	4	10 А III	200	4	0,13	0,52	

ТК	Колонны для навески стеновых панелей	Серия ИИ 04-02	
	Арные детали МС-6, МС-7, МС-8, МС-9	Выпуск 12 часть I	Лист 103

https://zavodjbi.com/

https://zavodjbi.com/

Тиражировано Сыктывкарским филиалом ЦИТП

г. К. ...к-62 ул.Генеральская, 3-А

Заказ 21 Тираж 1000 Цена

Инв.№(

https://zavodjbi.com/