ТИПОВЫЕ СТРОИТЕЛЬНЫЕ КОНСТРУКЦИИ, ИЗДЕЛИЯ И УЗЛЫ

СЕРИЯ 1.020-1/87

КОНСТРУКЦИИ КАРКАСА МЕЖВИДОВОГО ПРИМЕНЕНИЯ ДЛЯ МНОГОЭТАЖНЫХ ОБЩЕСТВЕННЫХ ЗДАНИЙ,ПРОИЗВОДСТВЕННЫХ И ВСПОМОГАТЕЛЬНЫХ ЗДАНИЙ ПРОМЫШЛЕННЫХ ПРЕДПРИЯТИЙ.

ВЫПУСК С-6

ГРАФИКИ НЕСУЩИХ СПОСОБНОСТЕЙ КОЛОНН ДЛЯ ЗДАНИЙ С ВЫСОТАМИ ЭТАЖЕЙ 4,8; 6,0 И 7,2 М

ЧАСТЬ 3

(СТР. 201...247)

24788-3

Вх. 32829 1.203

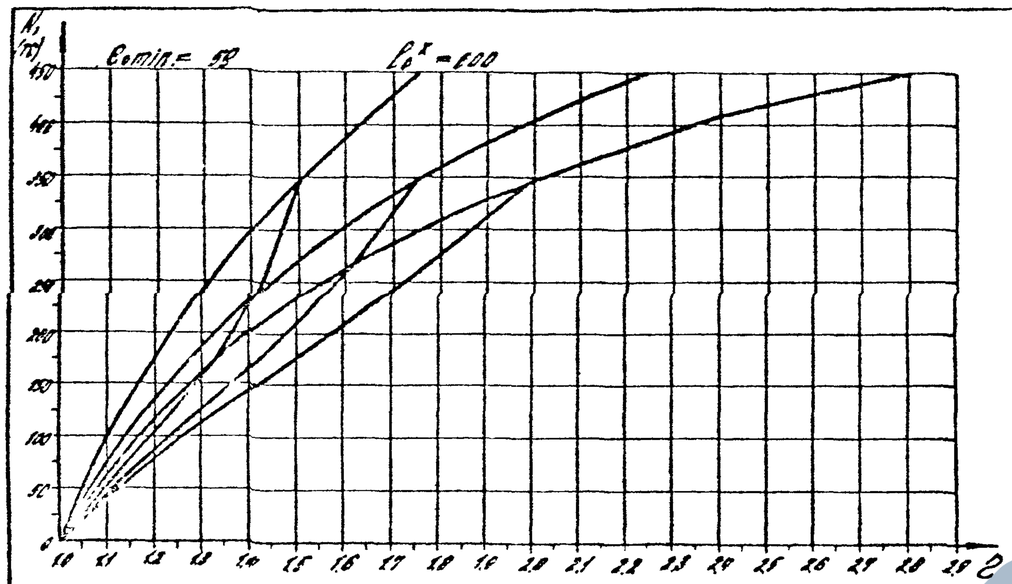

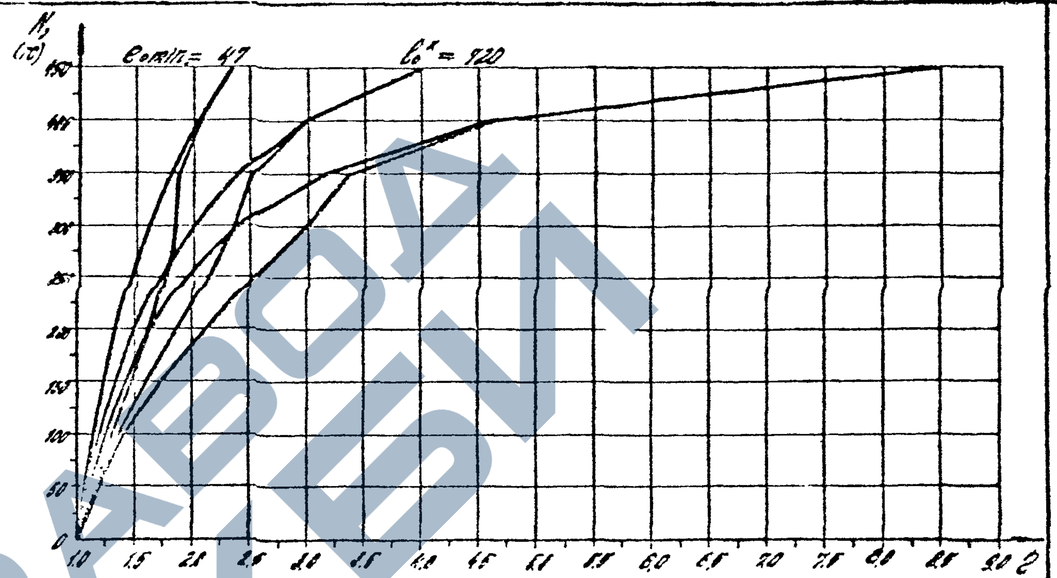

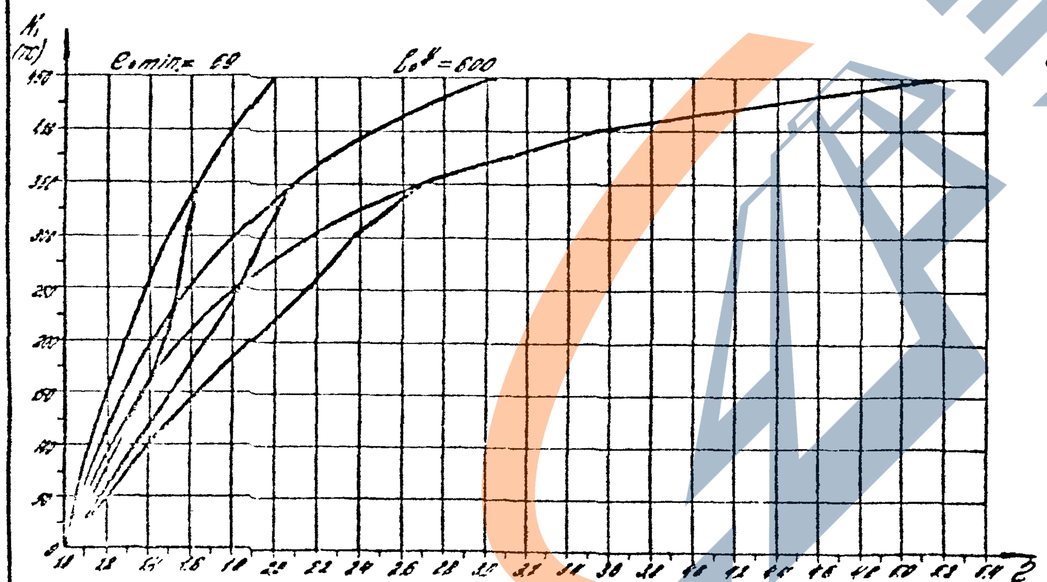

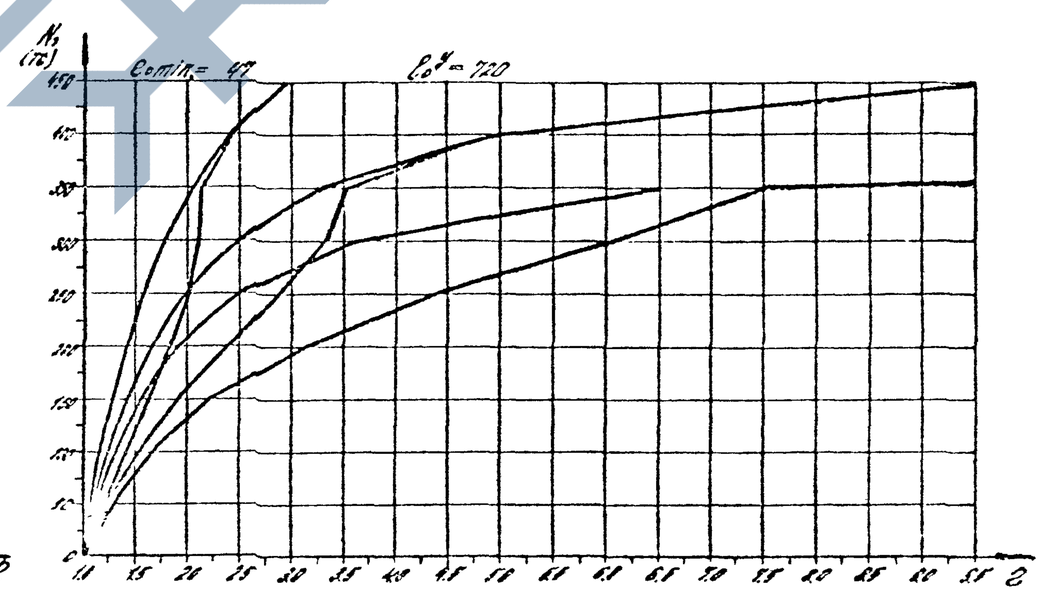

Ах. 3282-9 л.204

1.020-1/87. 0-6 - 3 ПЗ

Лист 198

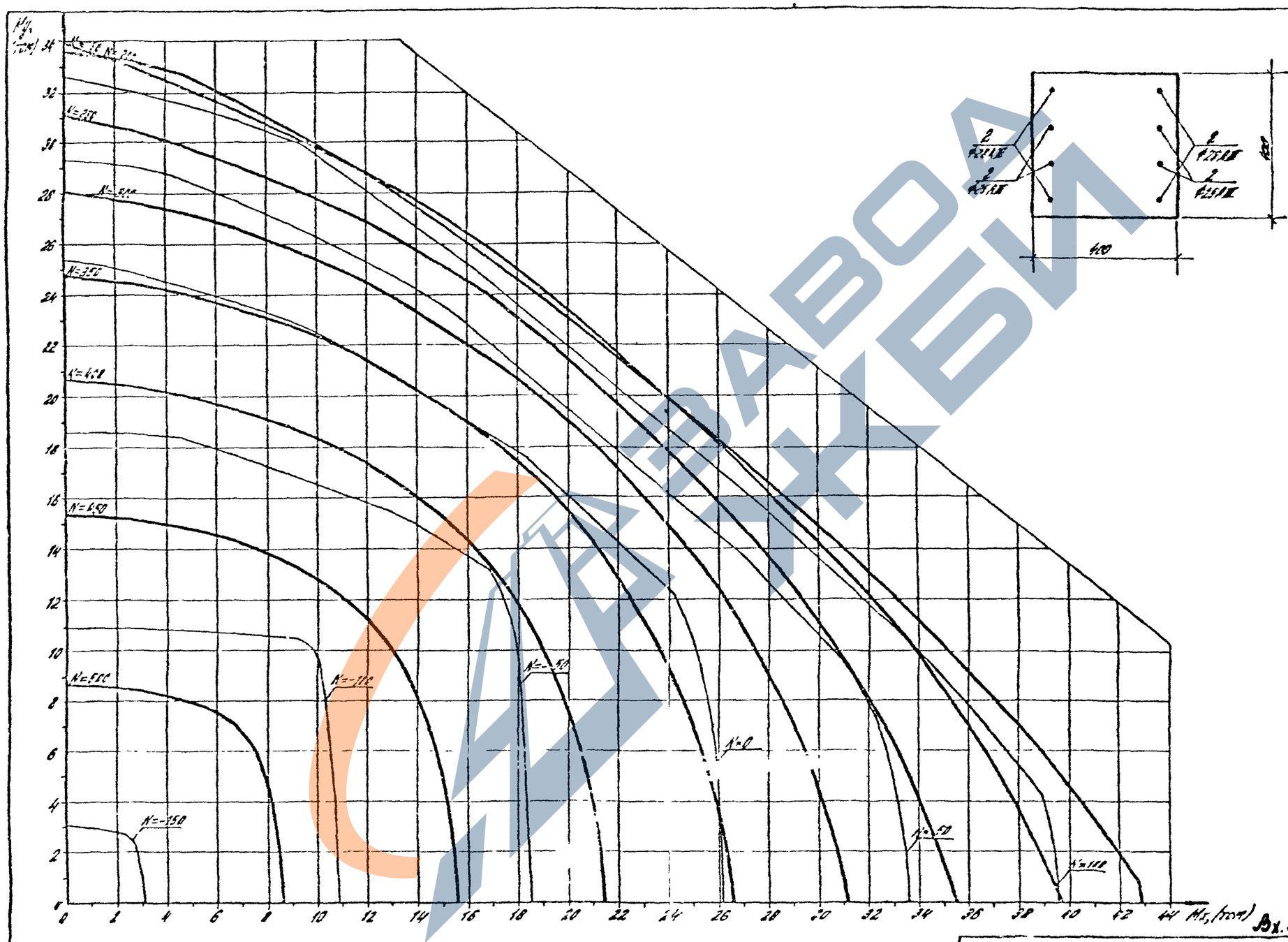

Вх. 32829 л.204

Класс бетона В40 ($R_б$ = 246.4 кгс/см² при учете γ_{s2} = 1.10)

1.020 – 1/87 . 0-6 – 3 ПЗ

Лист 197

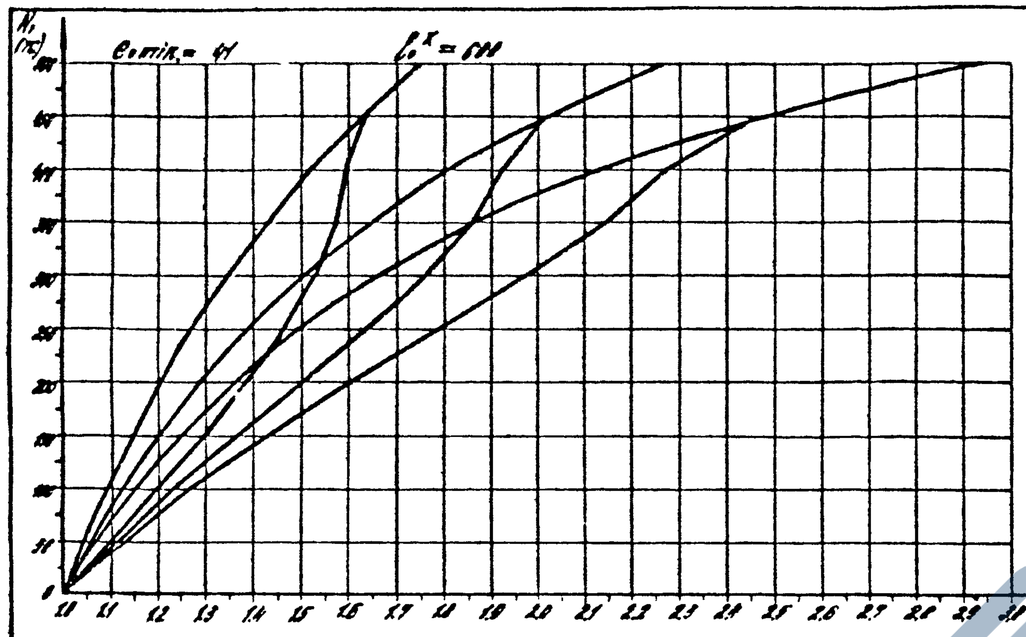

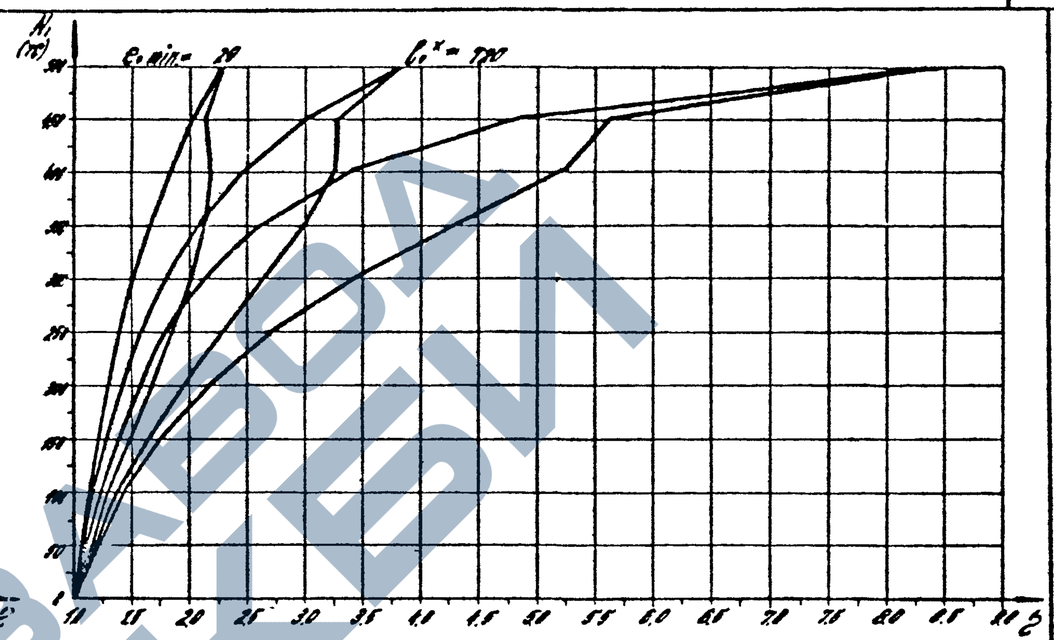

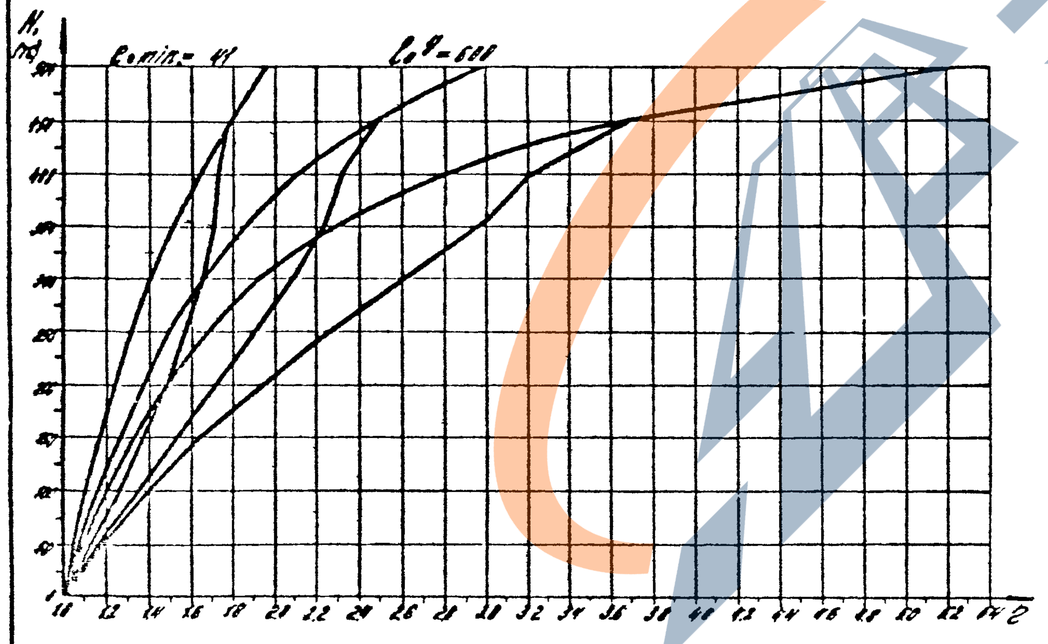

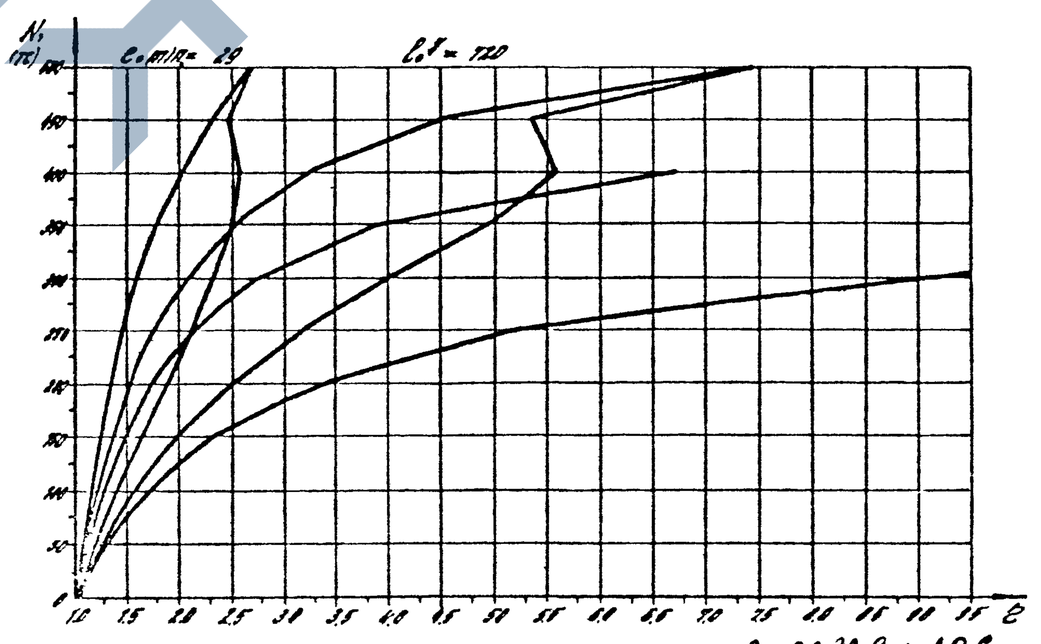

Вх. 32829 л. 206

1.020-1/87 0-6-3 ПЗ

Лист 198

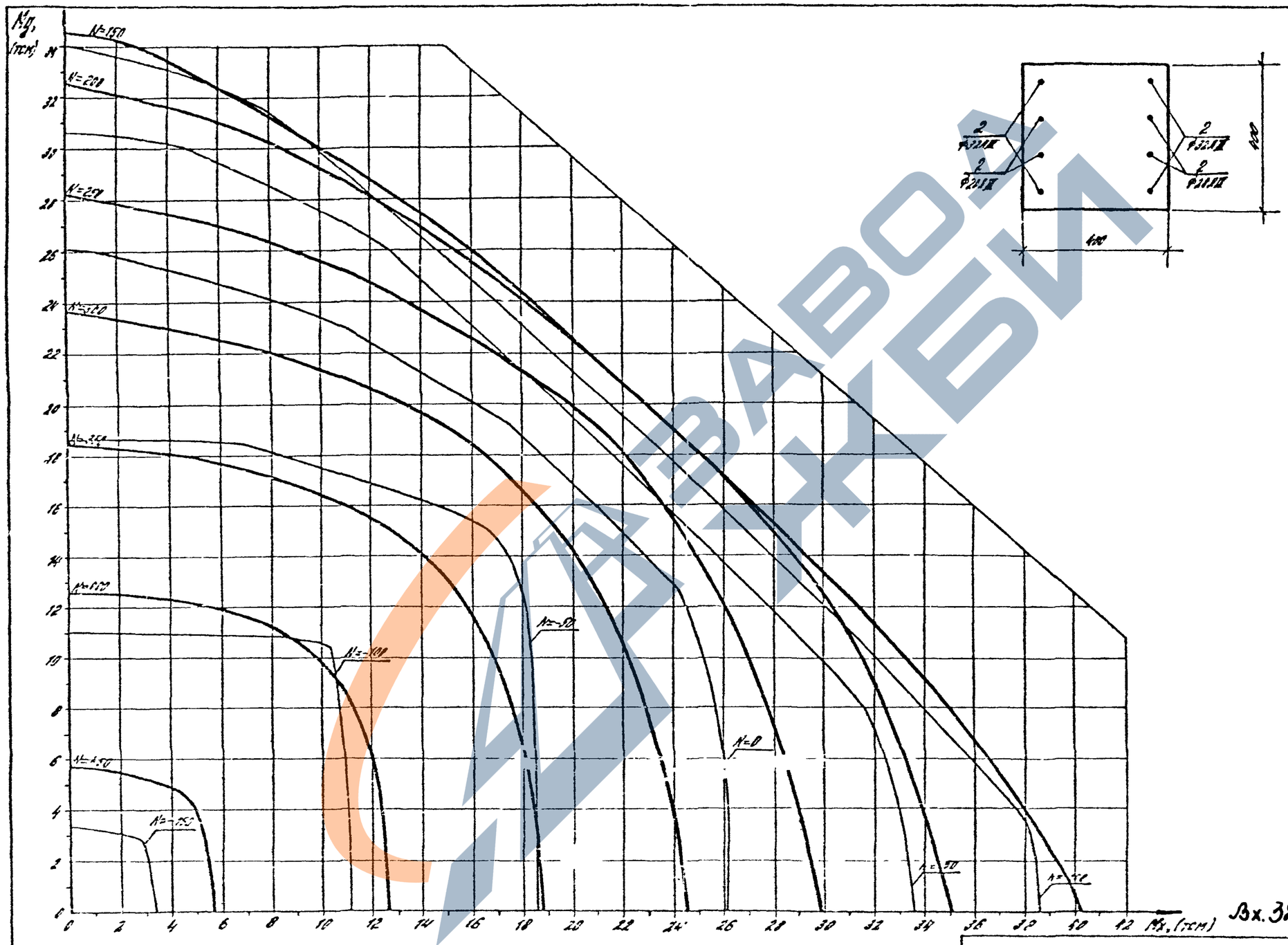

Вх. 32829 л. 207

Класс бетона В40 ($R_в$ = 201,6 кгс/см² при учете $\gamma_{в2}$ = 0,9)

1020-1/87 0-6 - 3 ПЗ

Лист 199

https://zavodjbi.com/

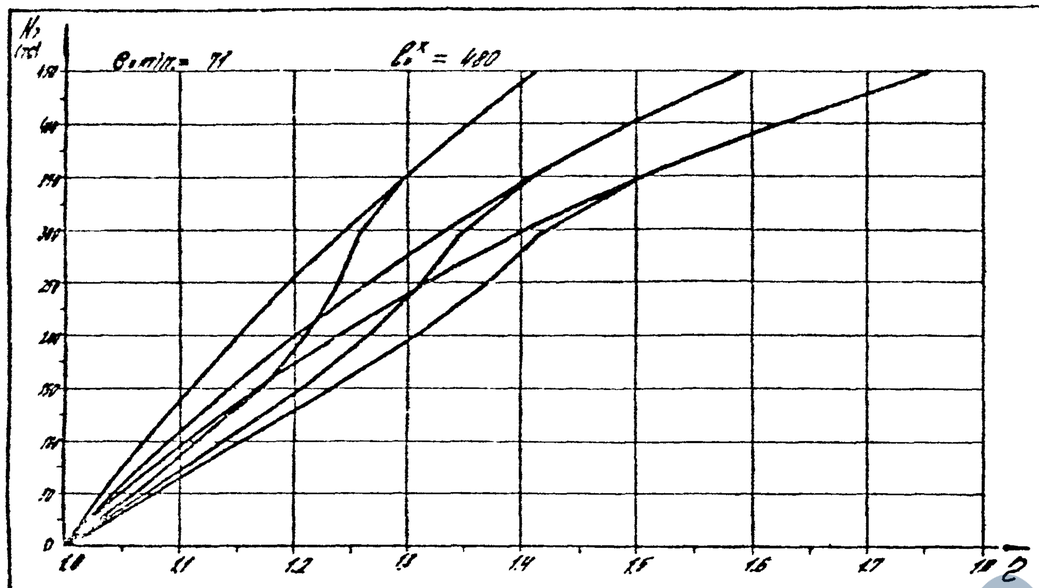

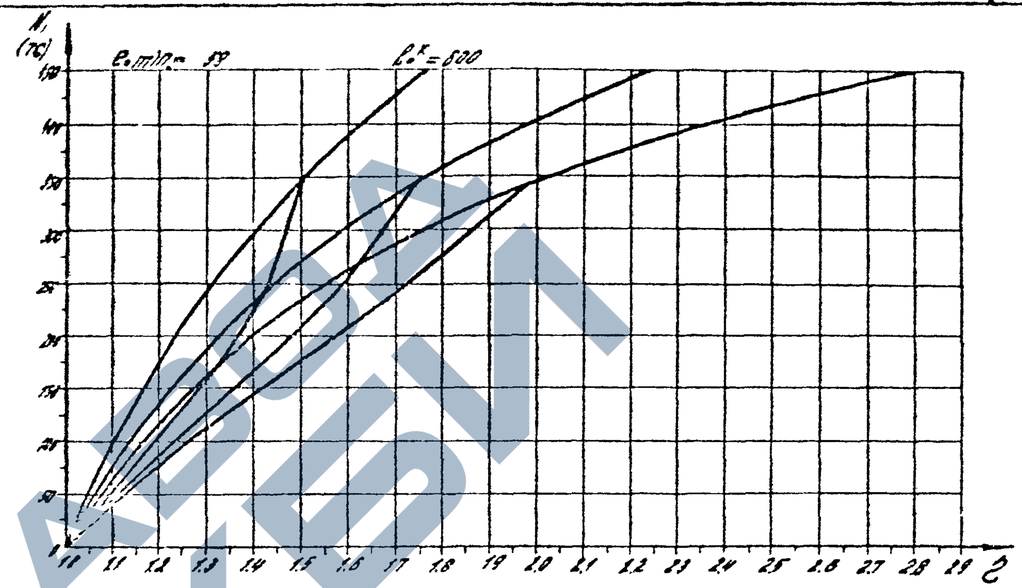

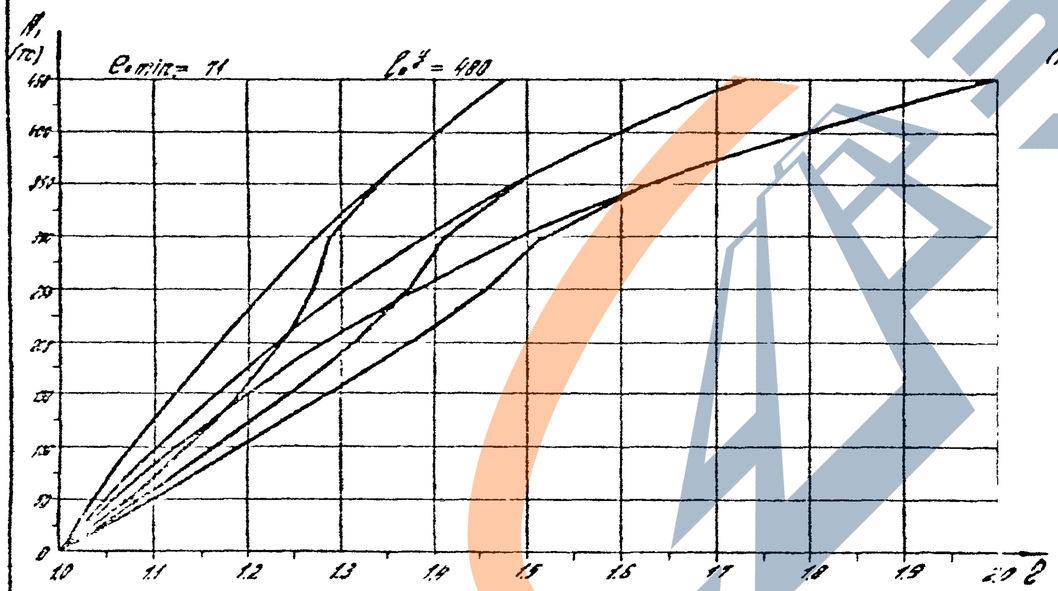

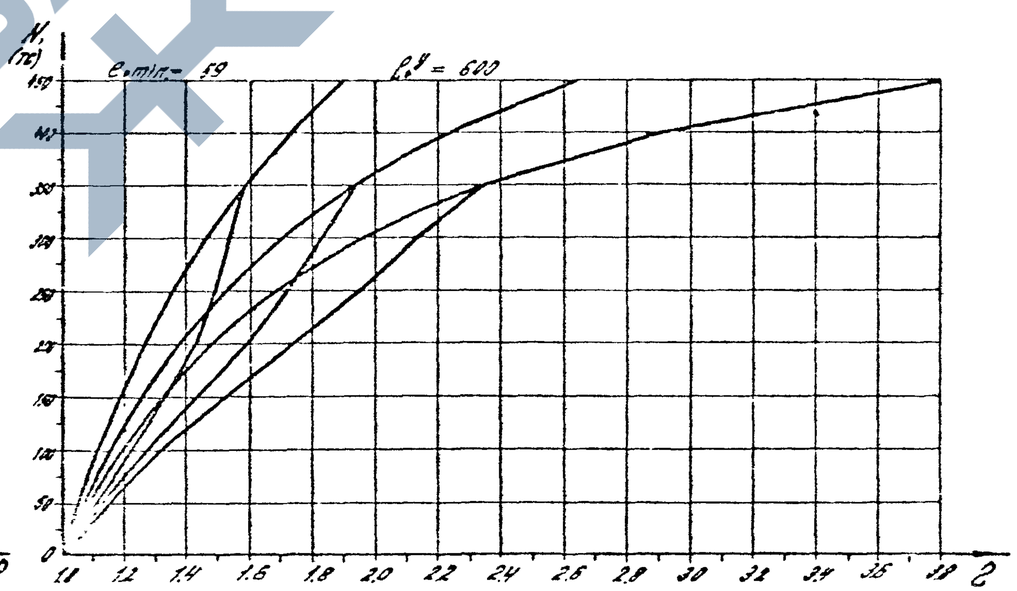

Вх. 32829 л. 208

https://zavodjbi.com/

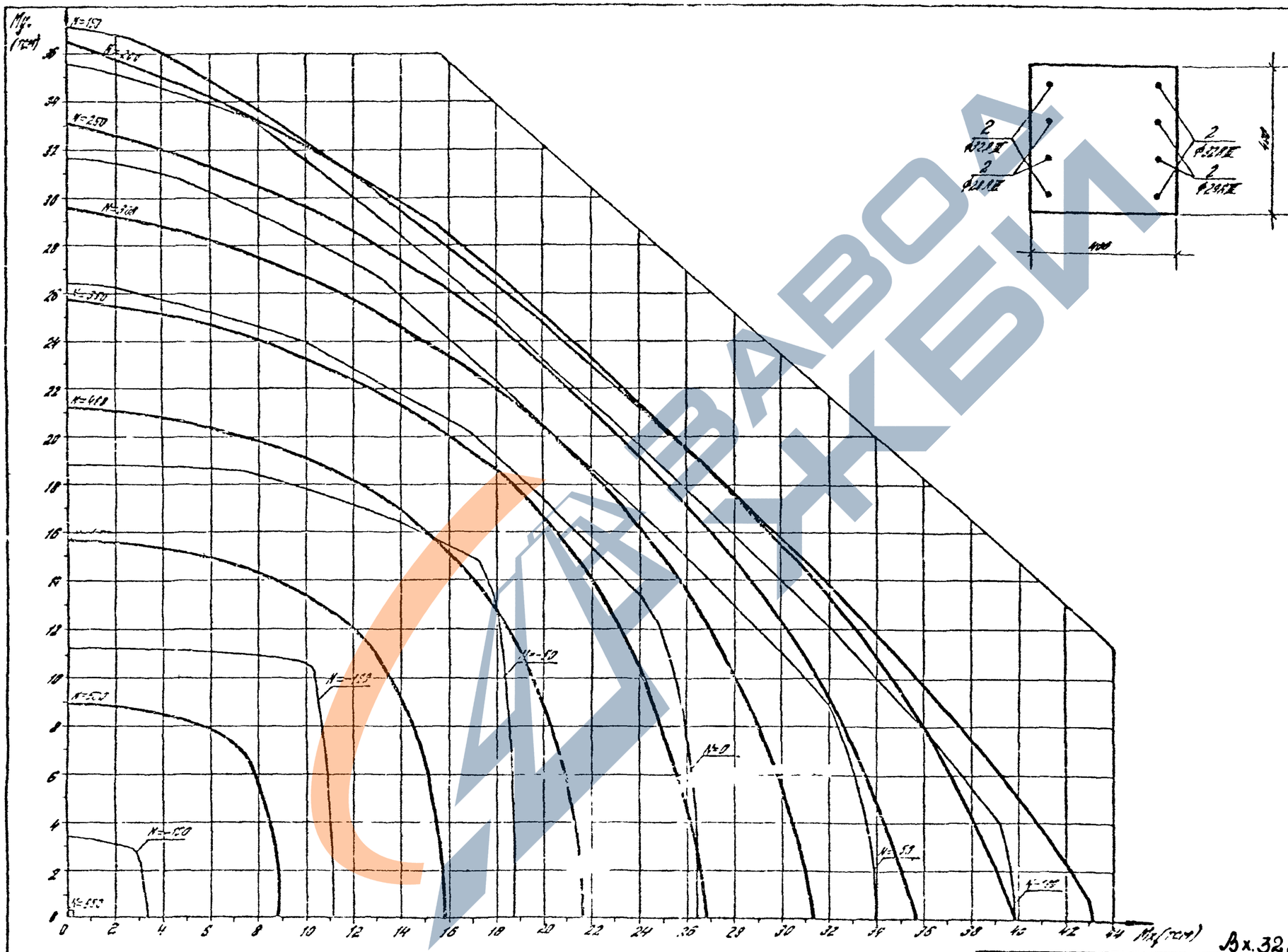

Вх.32829 л.209

Класс бетона 540 ($R_в$ = 246.4 кгс/см² при учете $\gamma_{б2}$ = 1.10)

1.020-1/87. 0-6 - 3 ПЗ

Лист 201

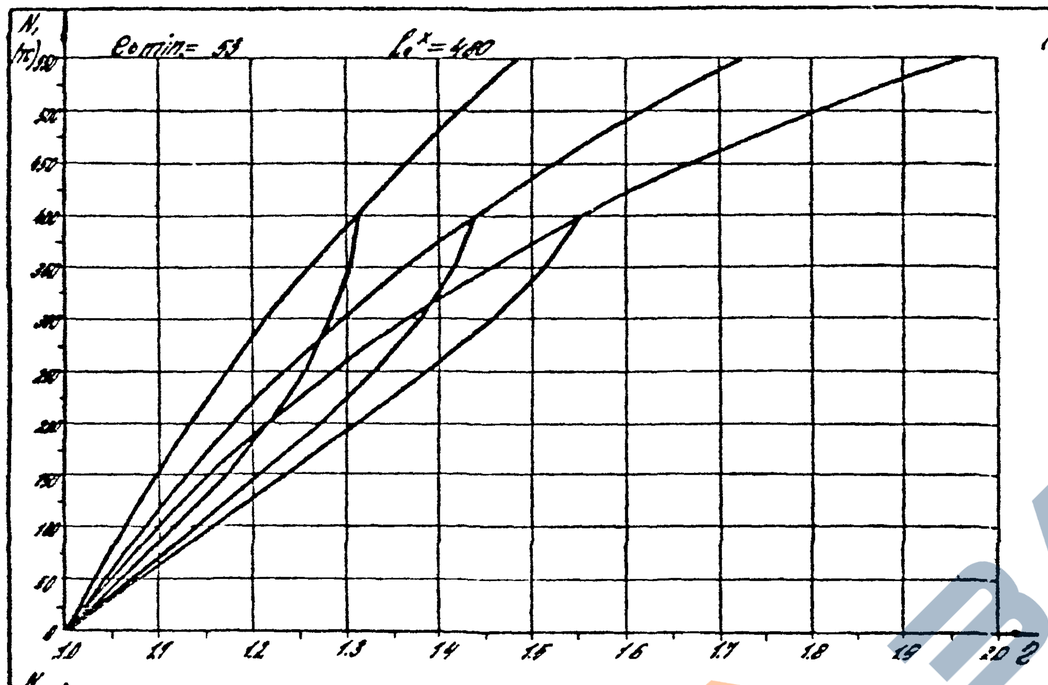

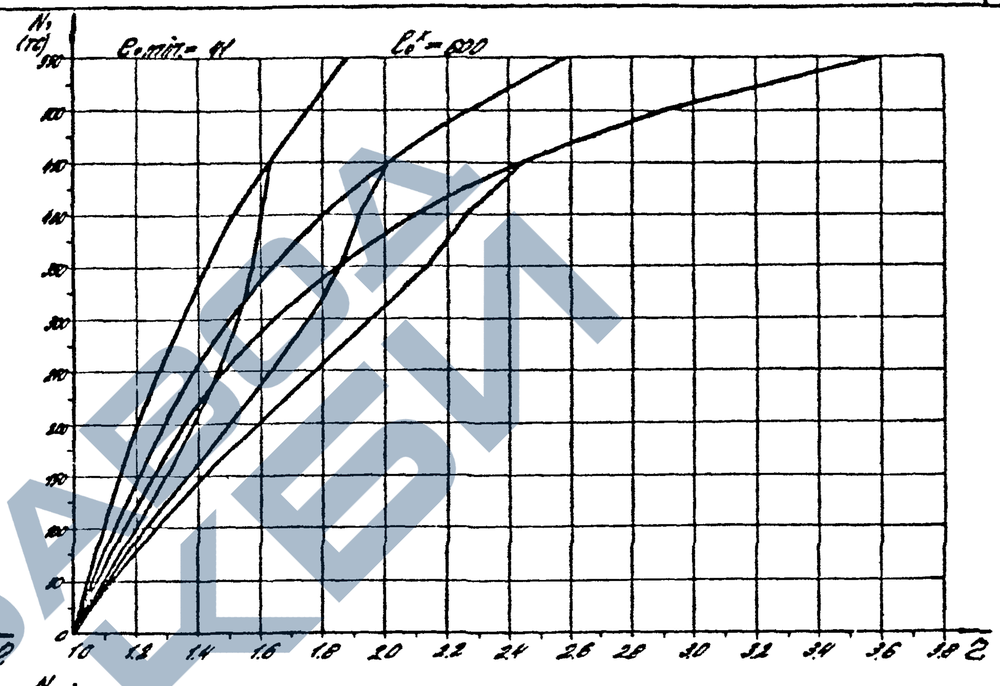

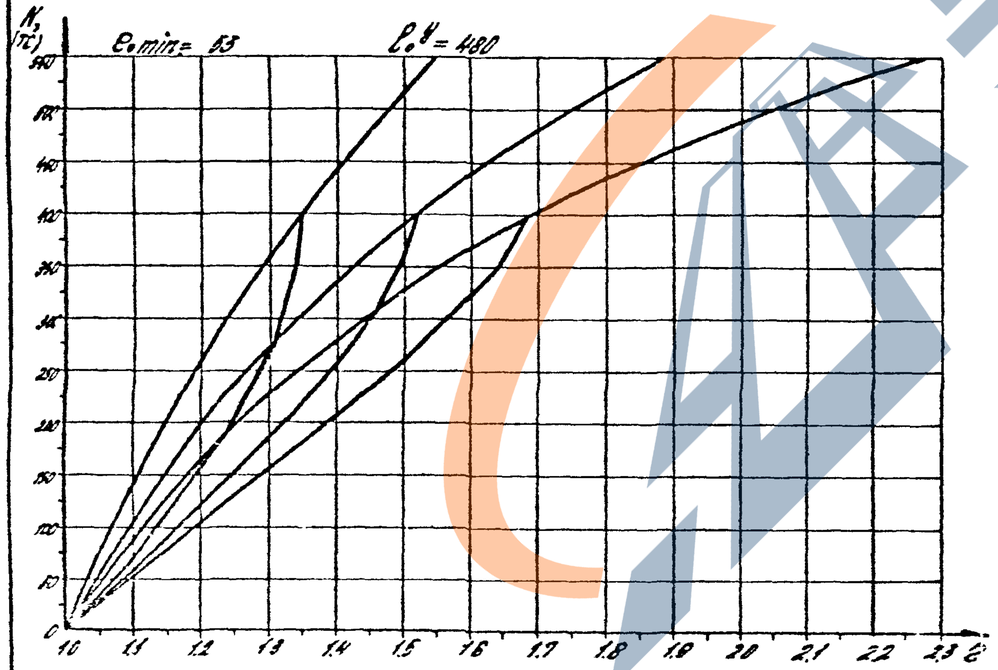

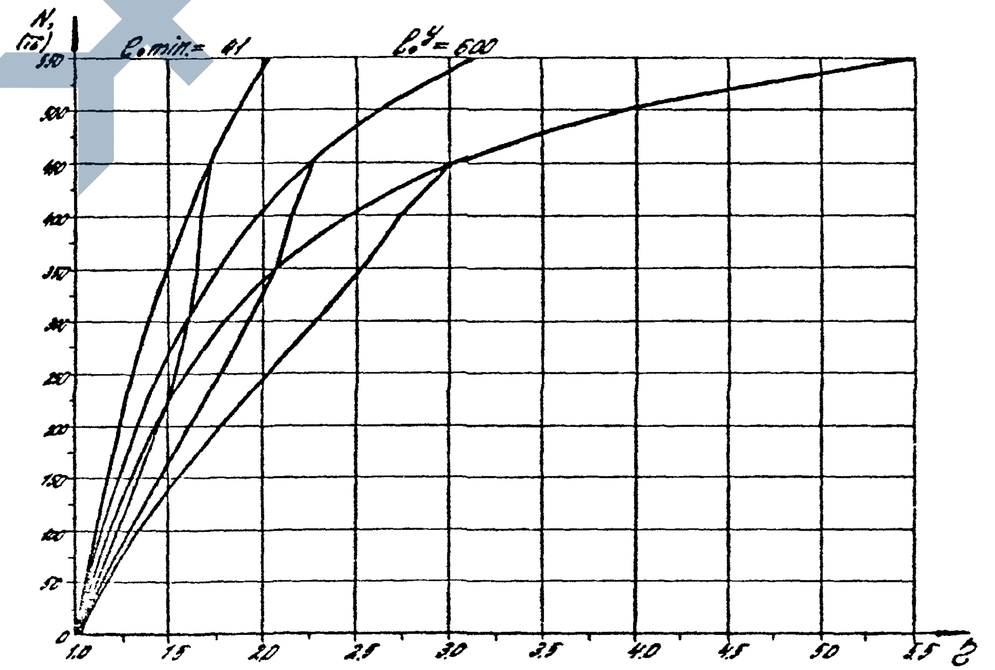

1.020-1/87.0-6-3 ТЗ

Лист 202

Вх. 32829 л.210

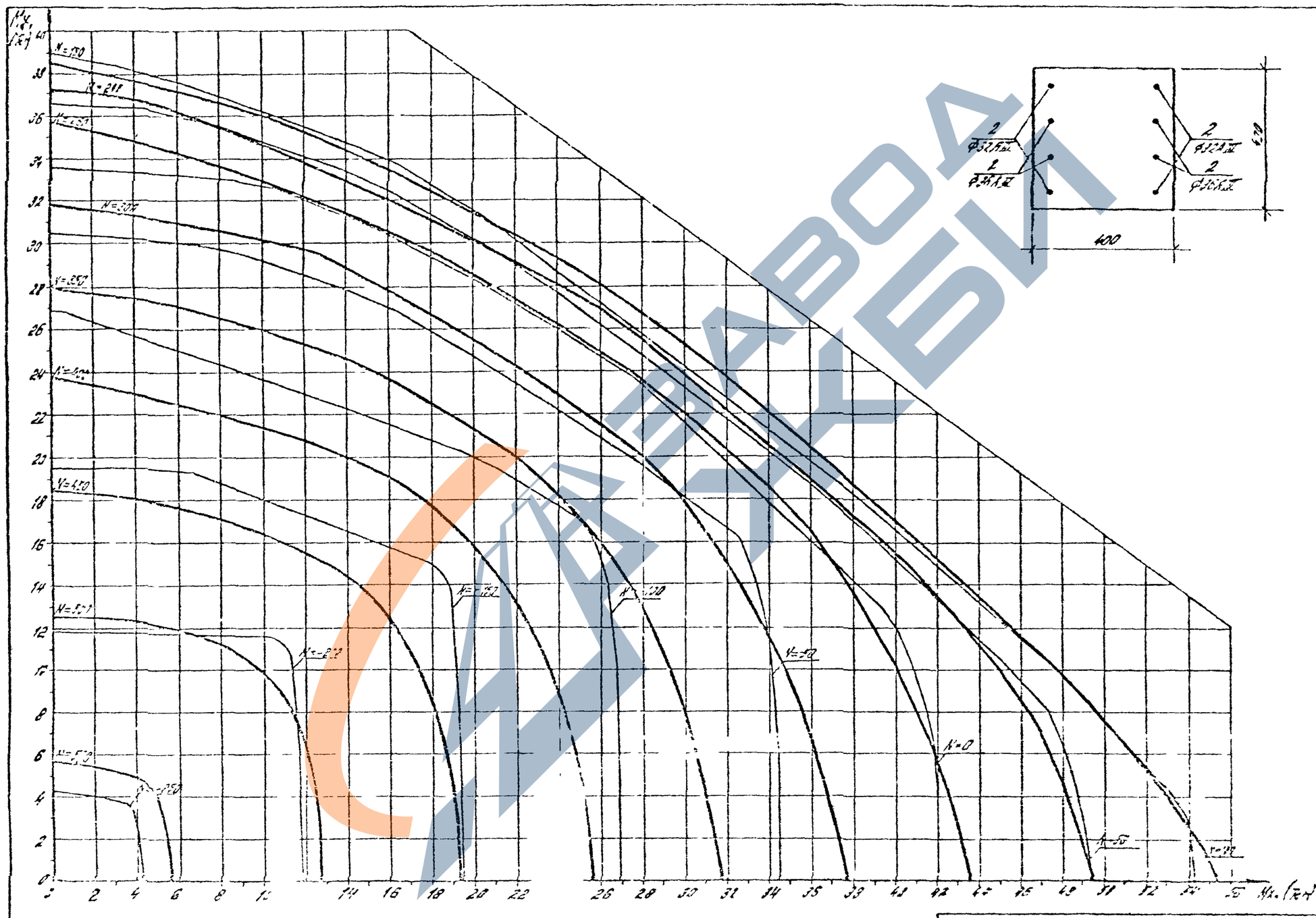

1.020-1/87. 0-6 - 3 ПЗ

Вх. 32829 л. 211

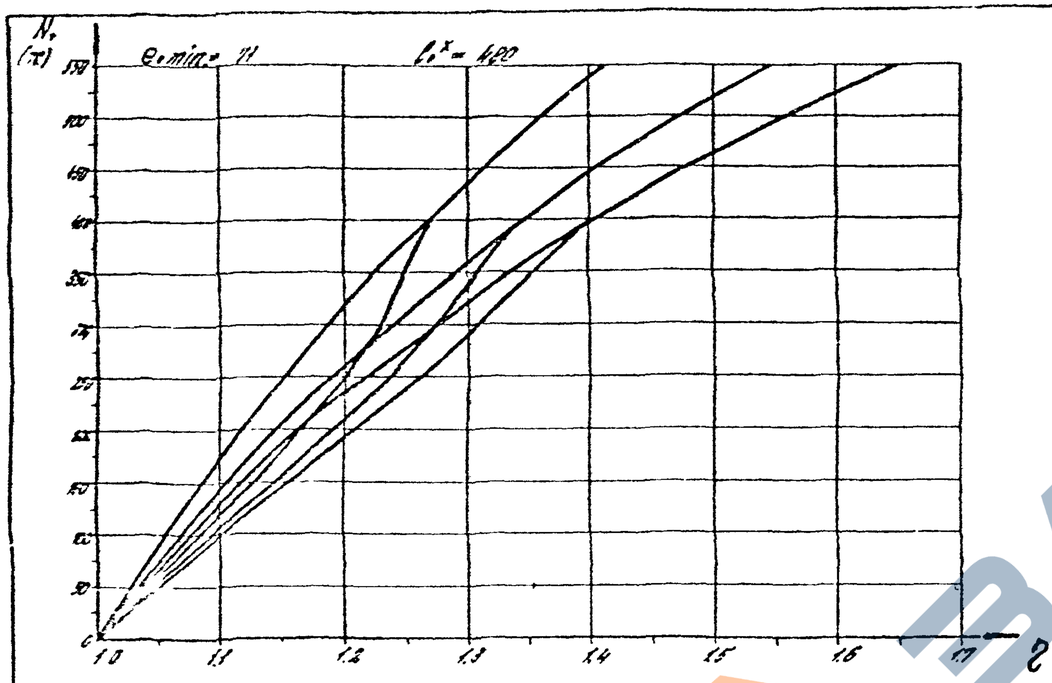

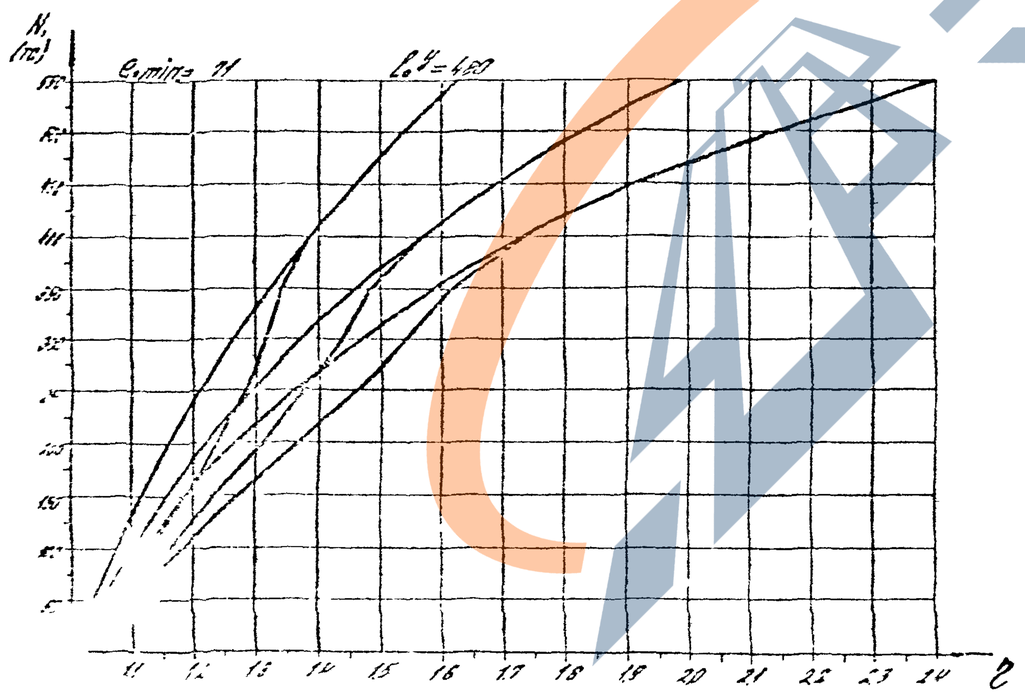

Вх. 32829 л.212

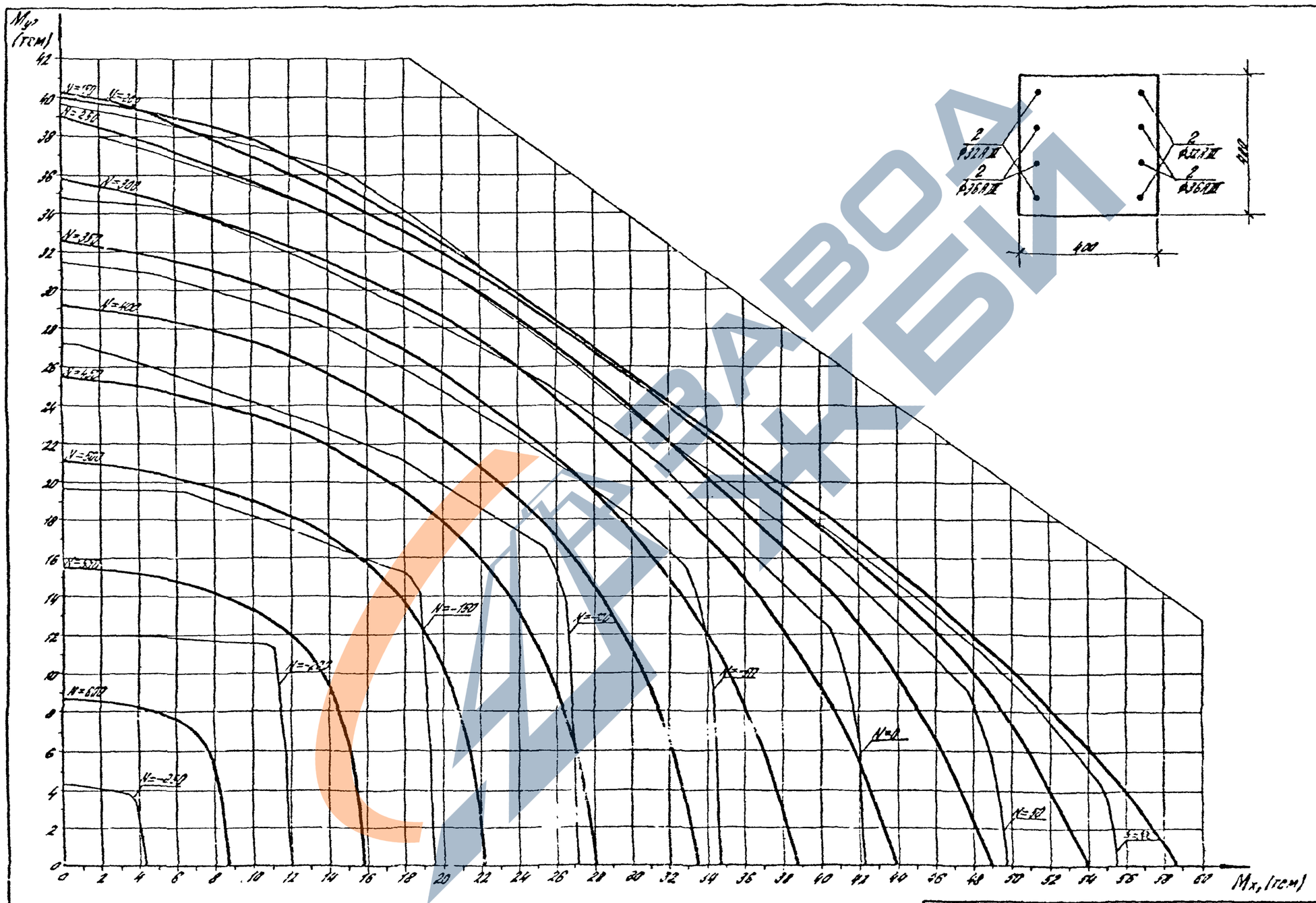

Класс бетона В40 (R_b = 246.4 кгс/см² при учете γ_{b2} = 1.10)

1.020-1/87. 0-6-3 ПЗ

Лист 205

Вх. 32829 л. 213

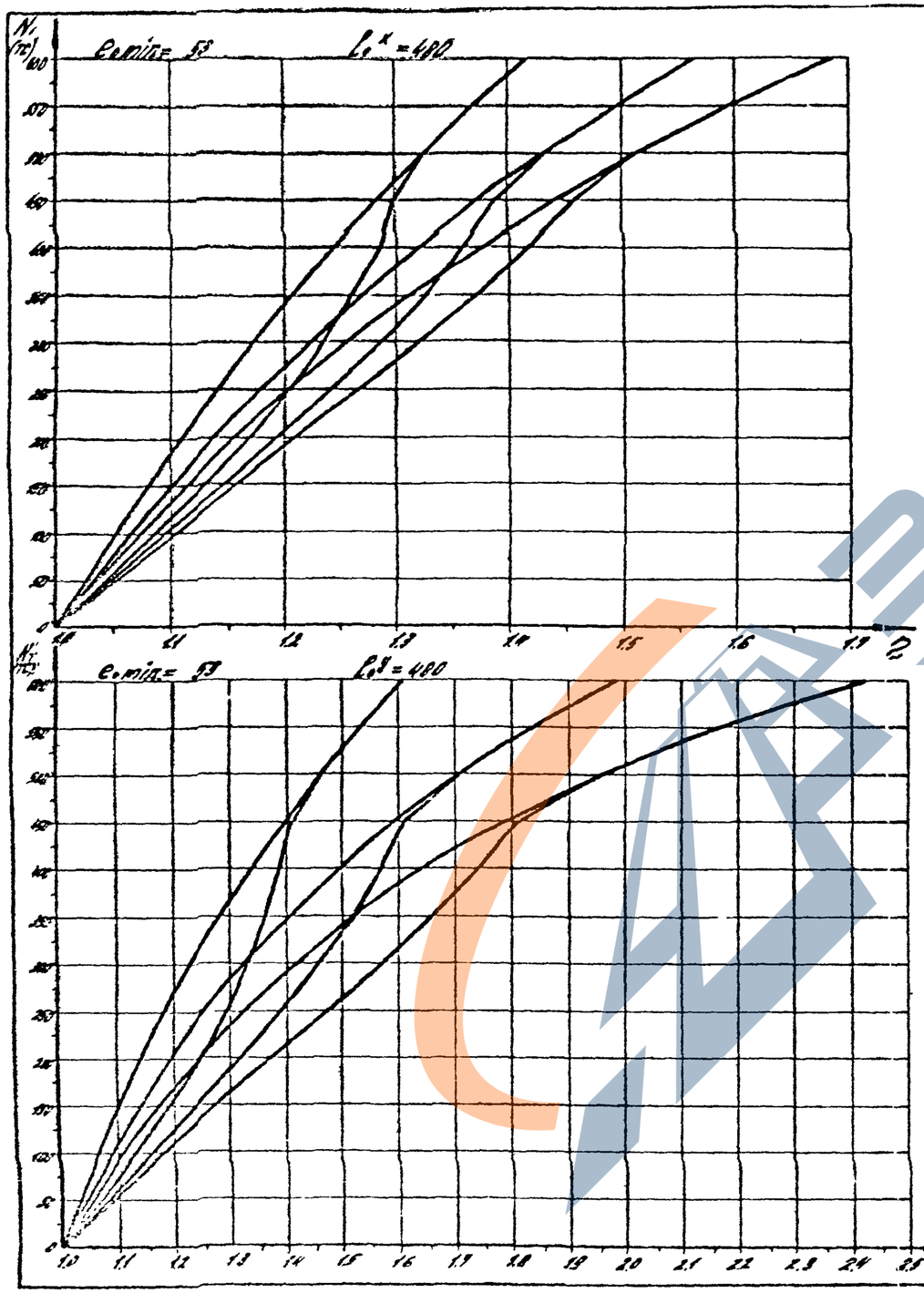

Вх. 32829 л.214

https://zavodjbi.com/

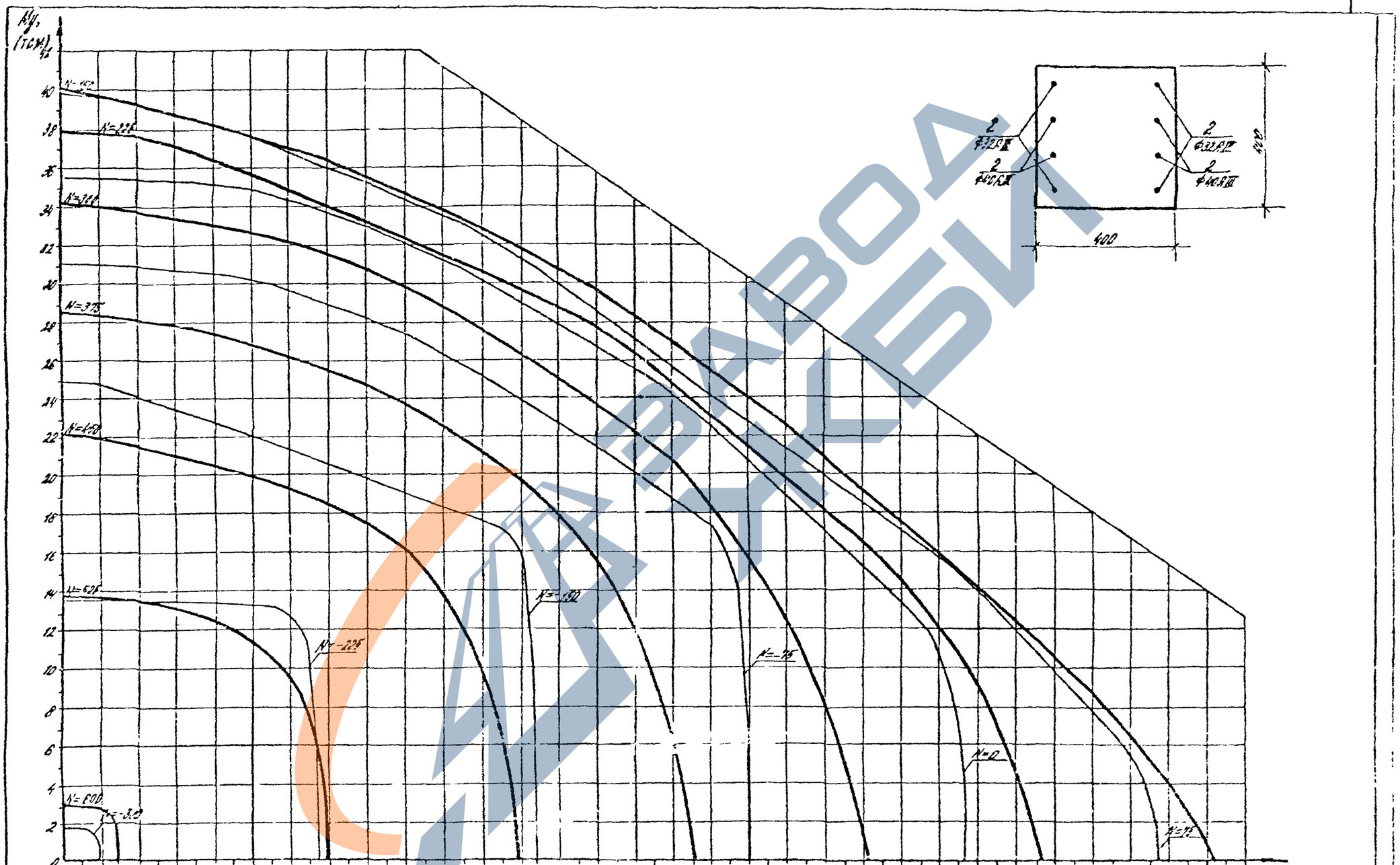

Класс бетона В40 (Rв = 201,6 кгс/см² при γв2 = 0,9)

Вх. 32829 л.215

1.020-1/87.0-6-3 ПЗ

https://zavodjbi.com/

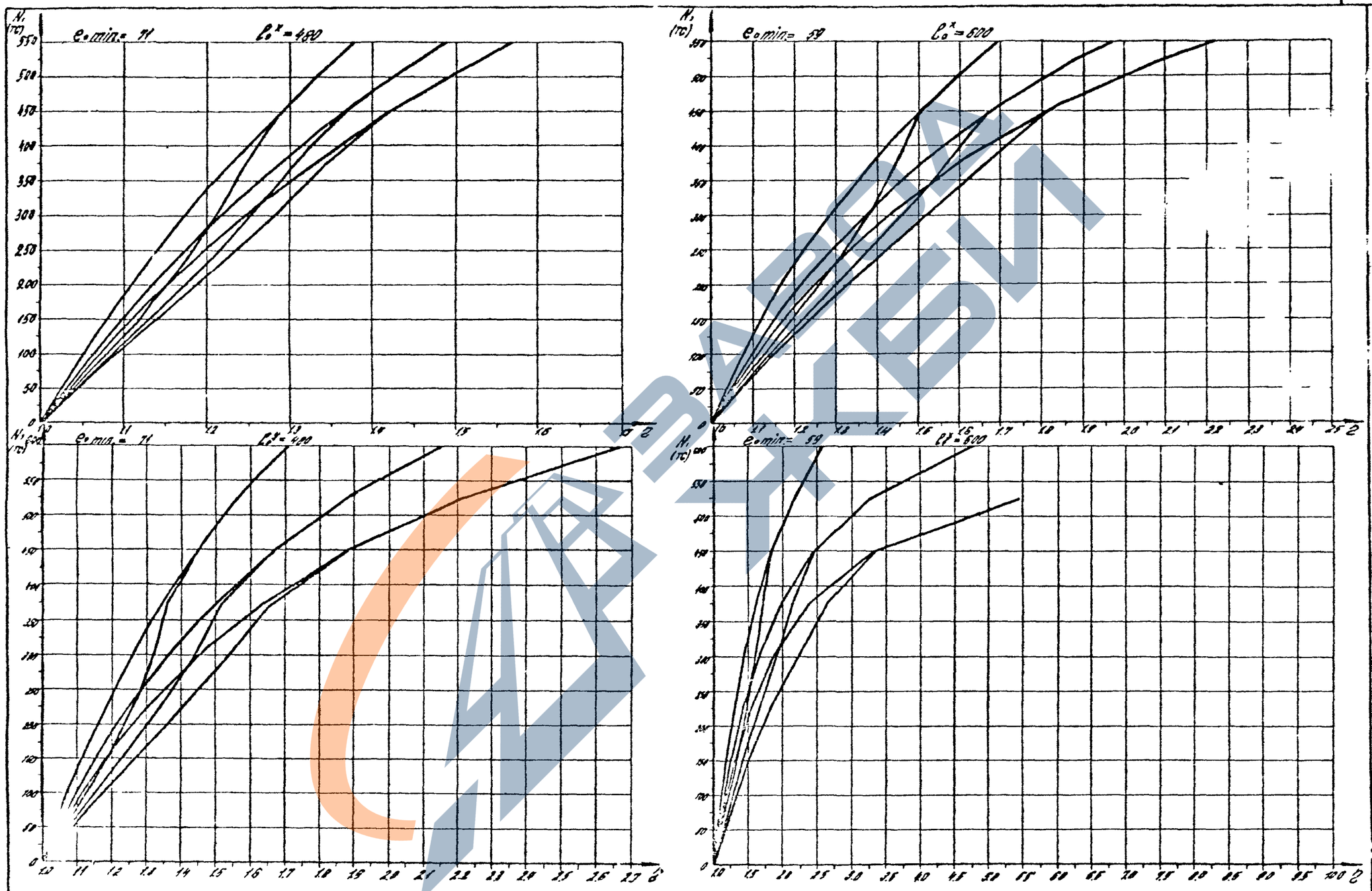

1.020-1/87.0-6 - 3 ПЗ

Лист 208

Вх. 32829 л.216

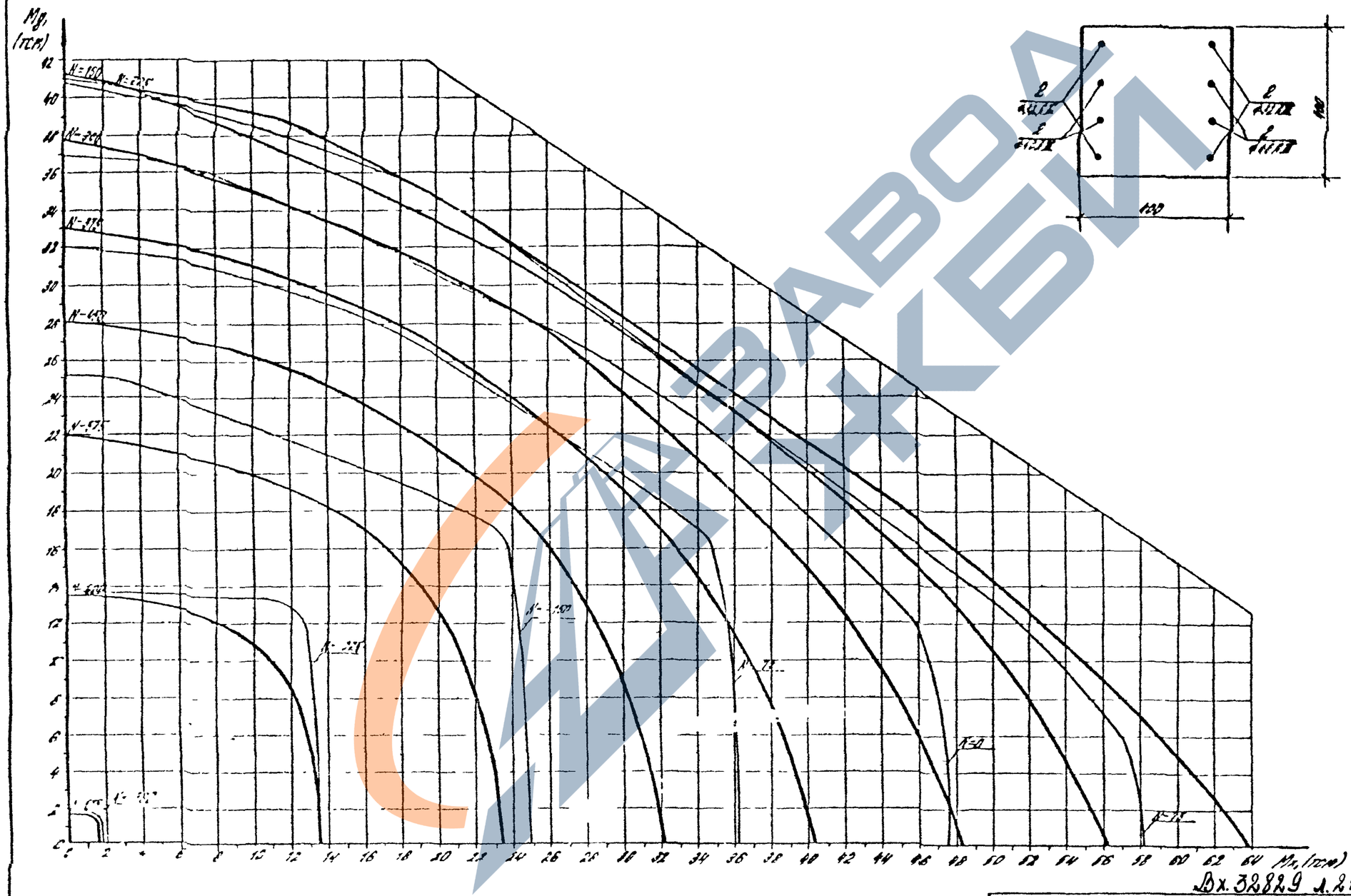

Вх. 32829 л. 217

Класс бетона 540 (Rв-246 4 кгс/см² при учете γ_{b2}=1.10)

1.020-1/87. 0-6-3 ПЗ

Лист 209

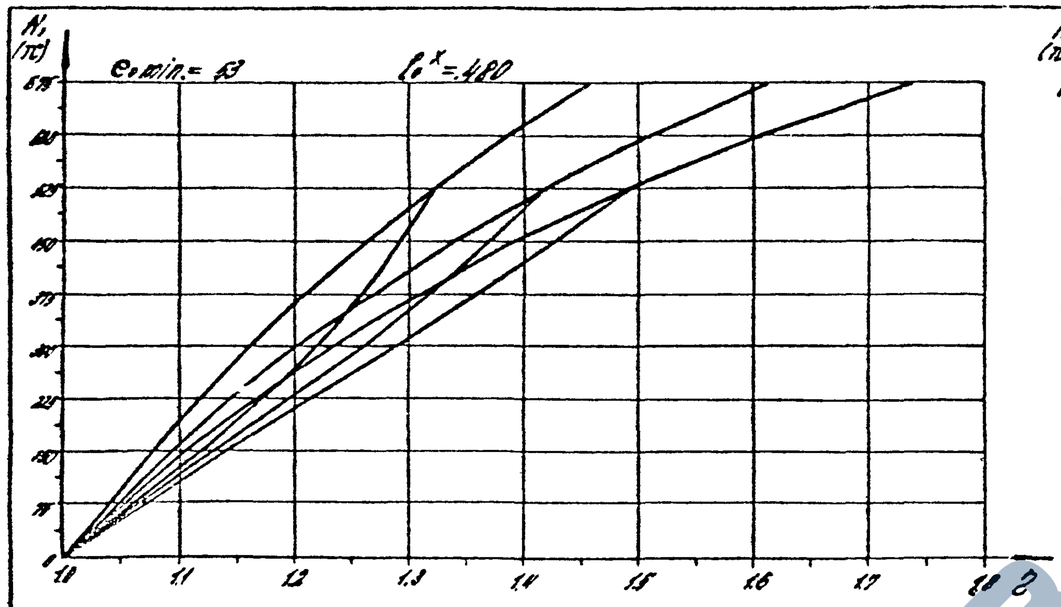

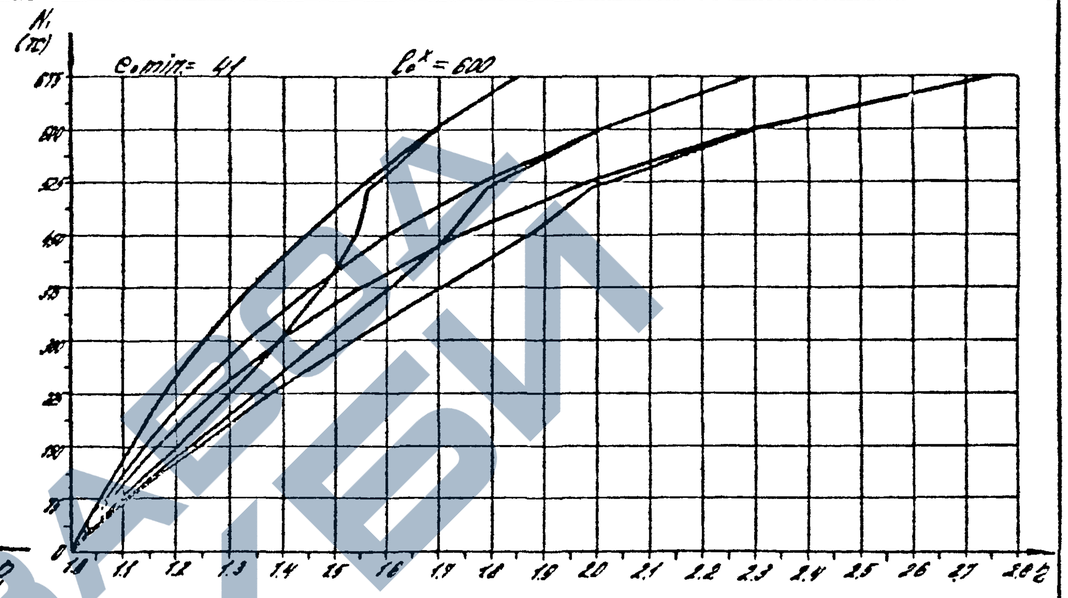

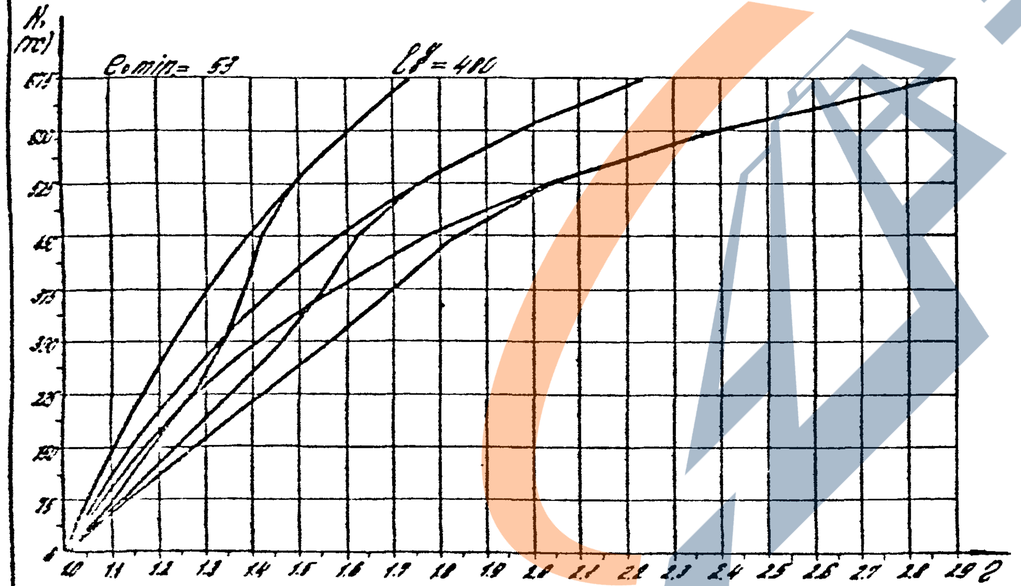

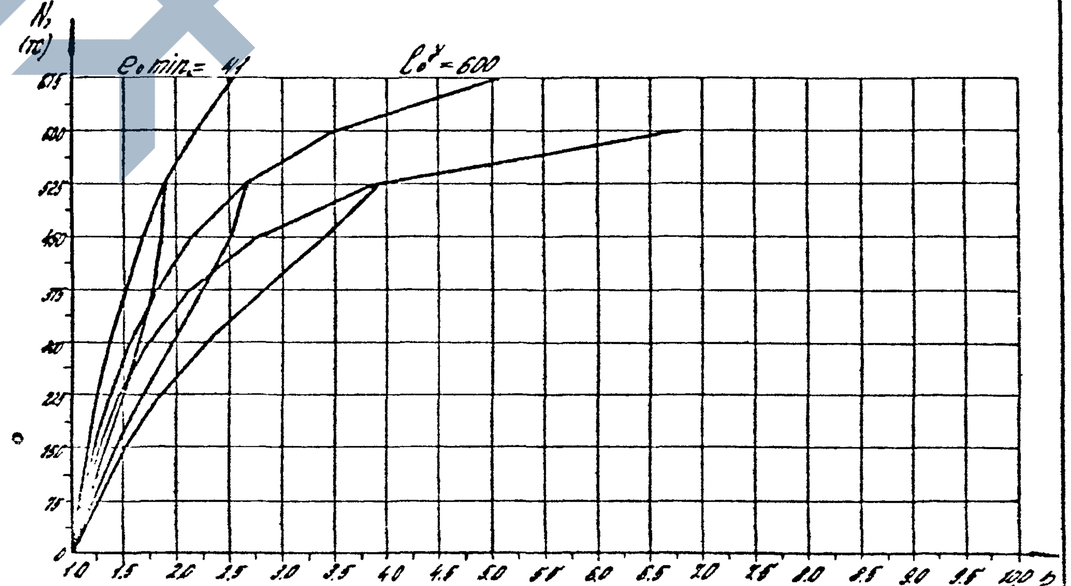

Вх. 32829 л.218

1.020-1/87 . 0-6 – 3 ПЗ	Лист 210

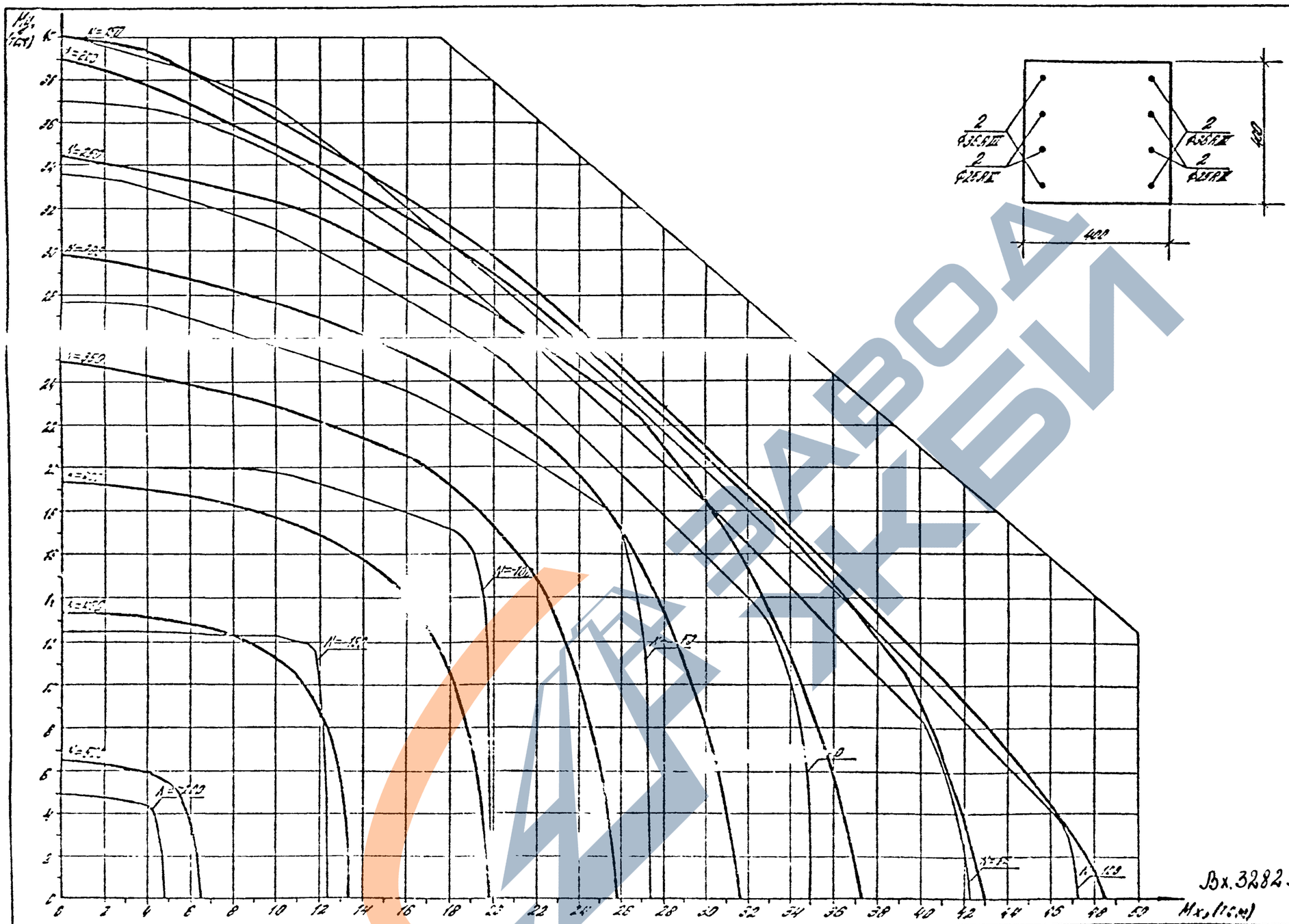

Вх. 32829 л. 219

Класс бетона 540 ($R_в$ = 201.6 кгс/см² при учете $\gamma_{в2}$ = 0,9)

1.020-1/87. 0-6-3 ПЗ

Лист 211

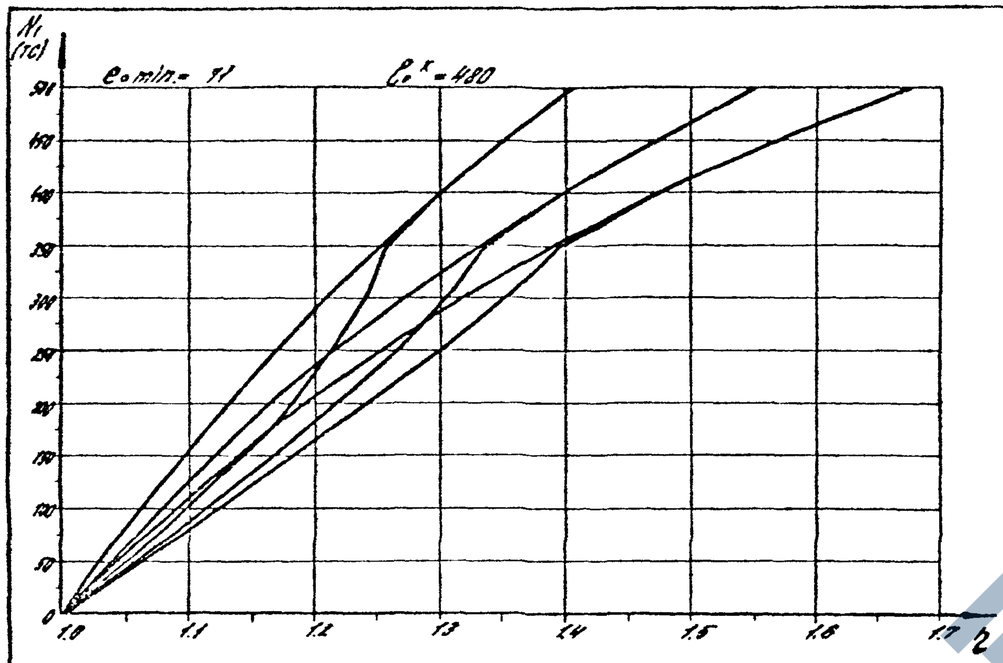

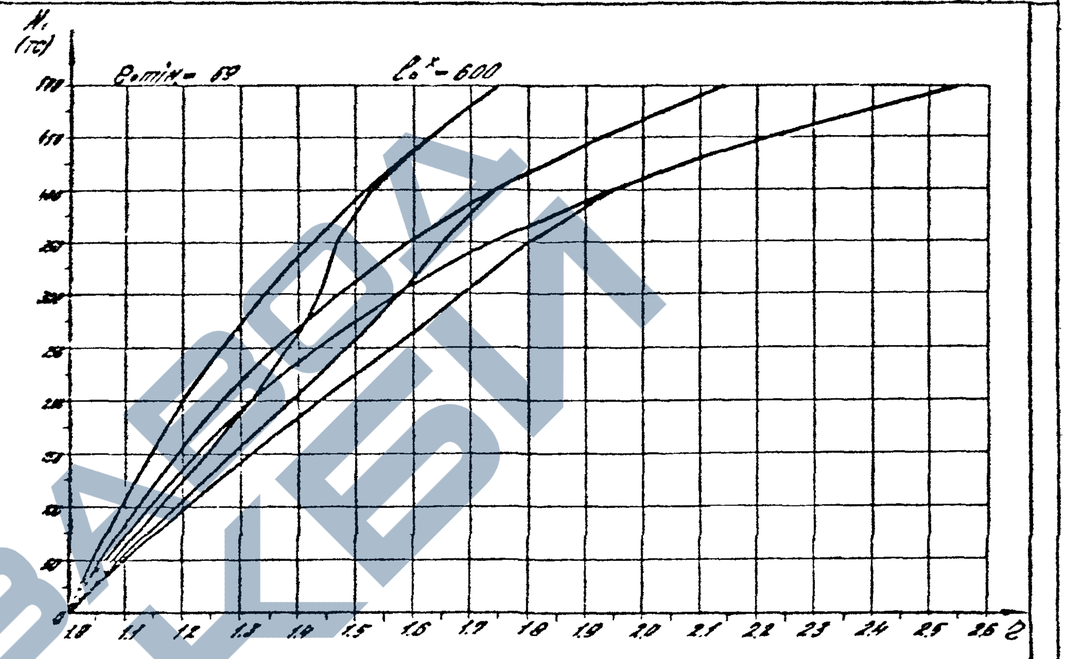

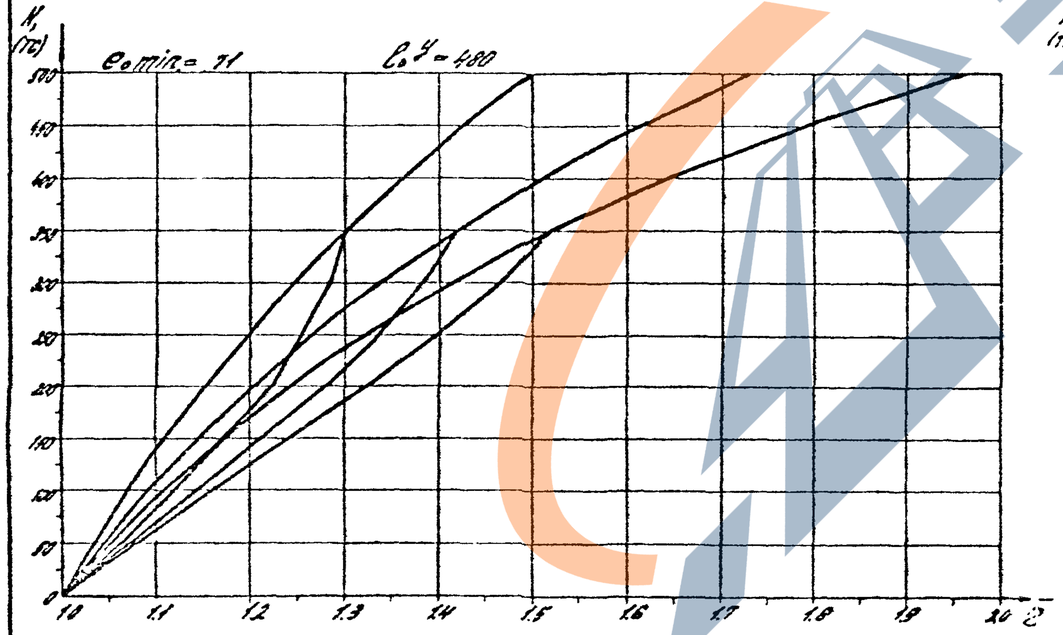

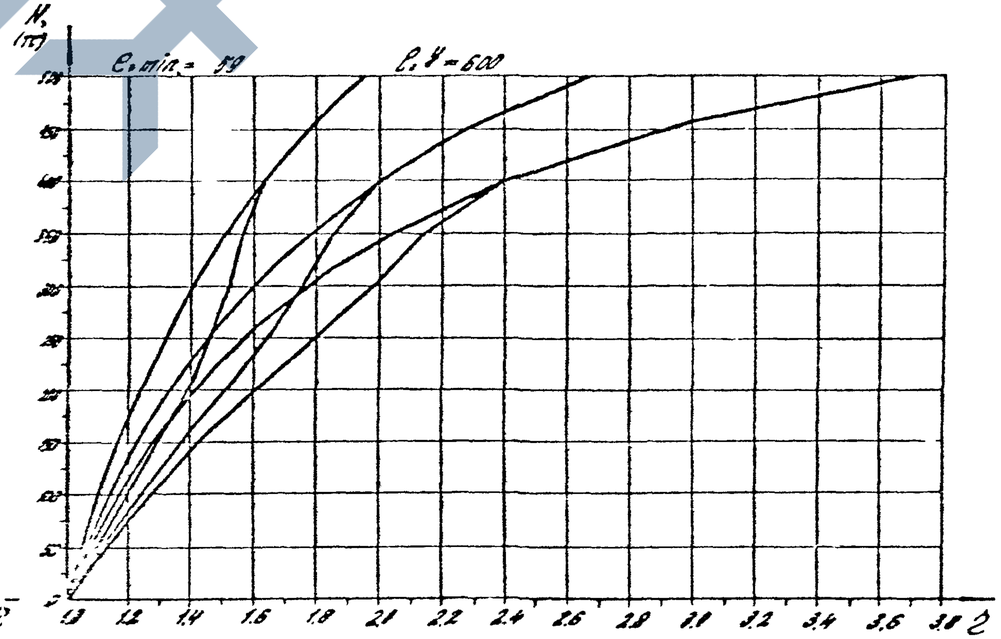

Вх. 32829 л. 220

1.020-1/87. 0-6 – 3 ПЗ	Лист 212

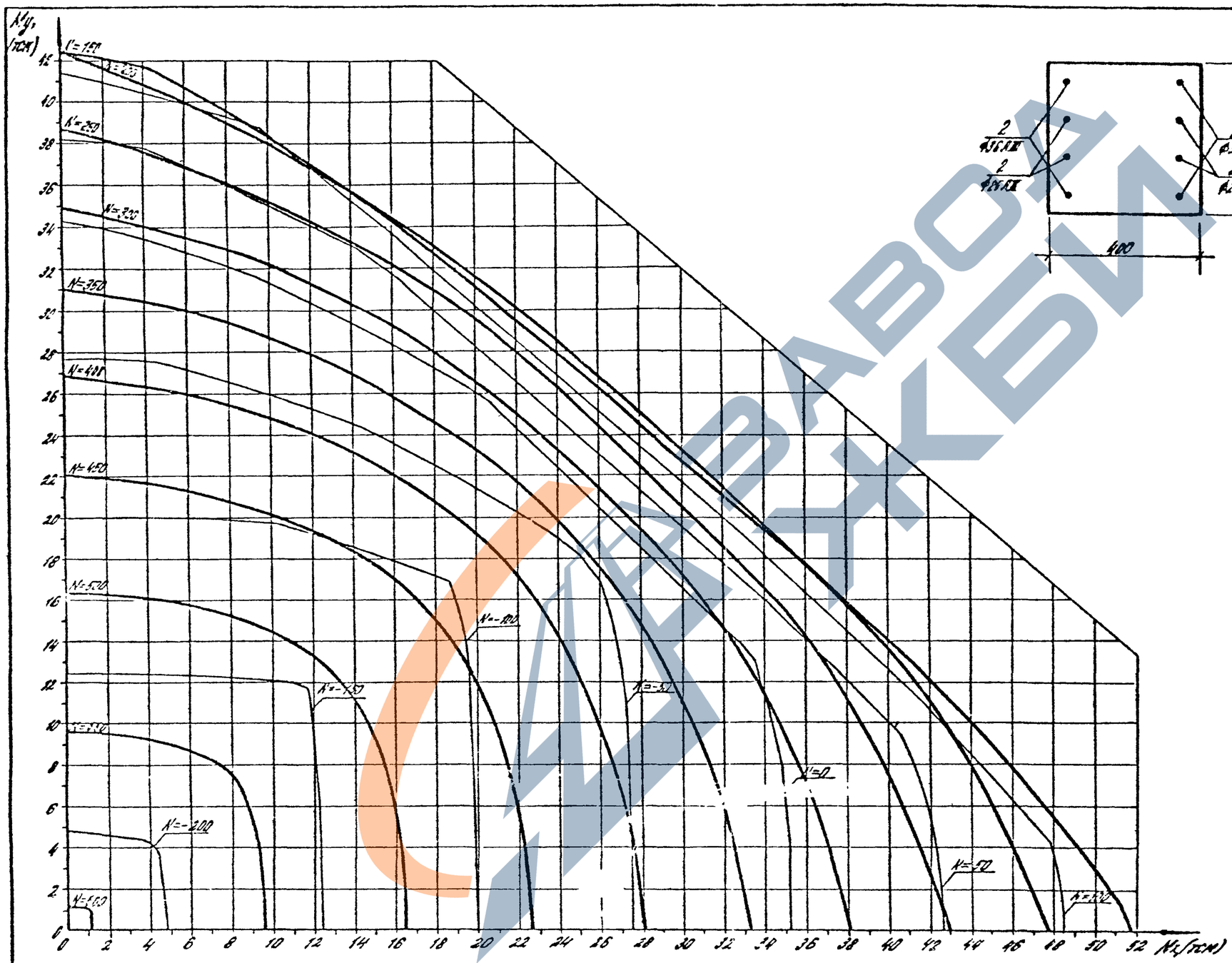

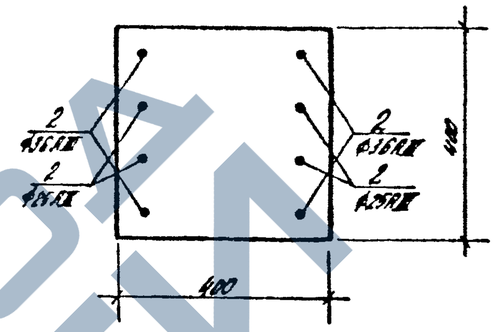

Вх. 32829 л. 221

Класс бетона В40 (R_b = 246.4 кгс/см² при учете γ_{b2}=1.10)

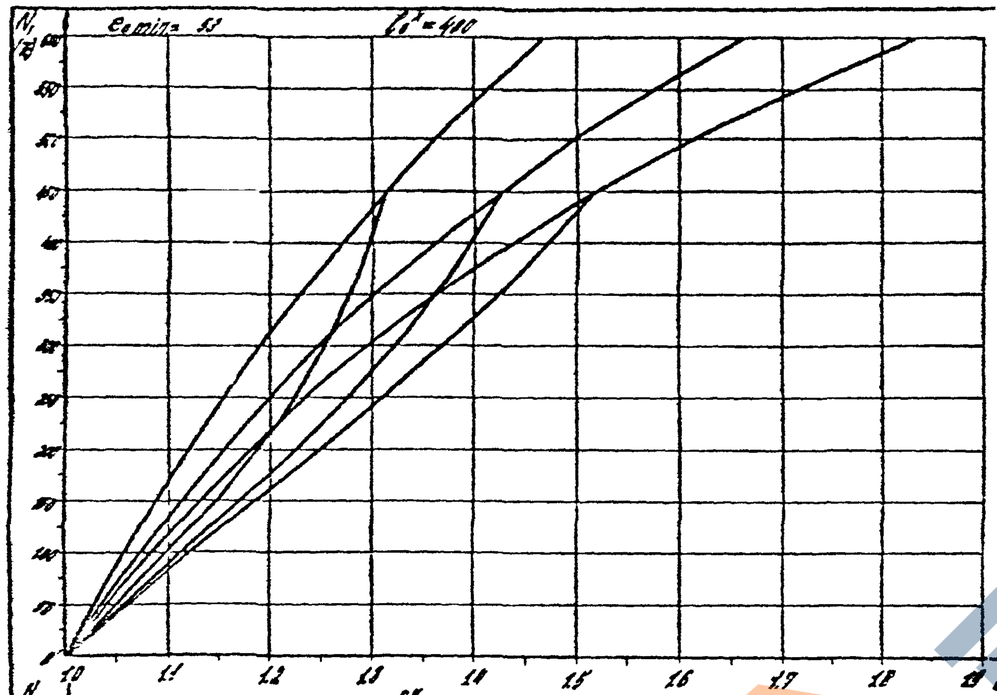

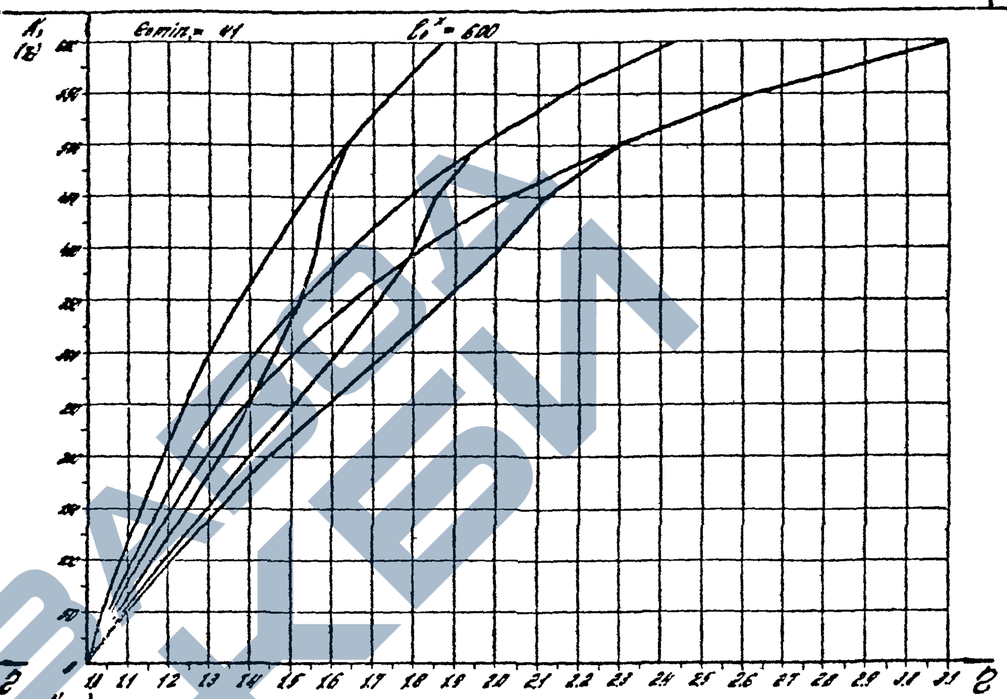

1.020-1/87 0-6-3 ПЗ

Лист 214

Вх. 32829 л. 222

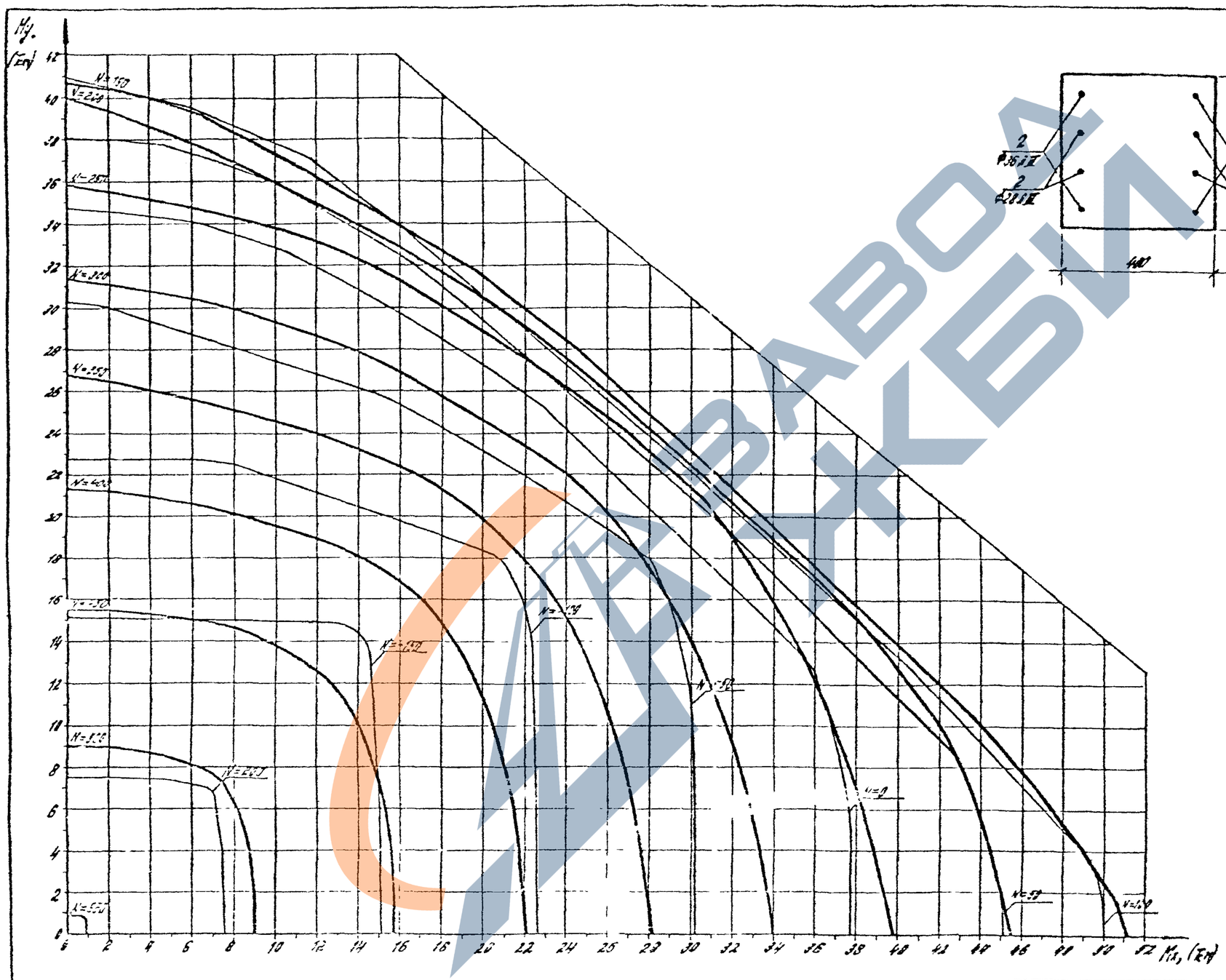

Вх. 32829 л.223

Класс бетона В40 ($R_в$ = 101.6 кгс/см² при учете $\gamma_{в2}$ = 0,9)

1.020-1/87.0-6-3 ПЗ

Лист 215

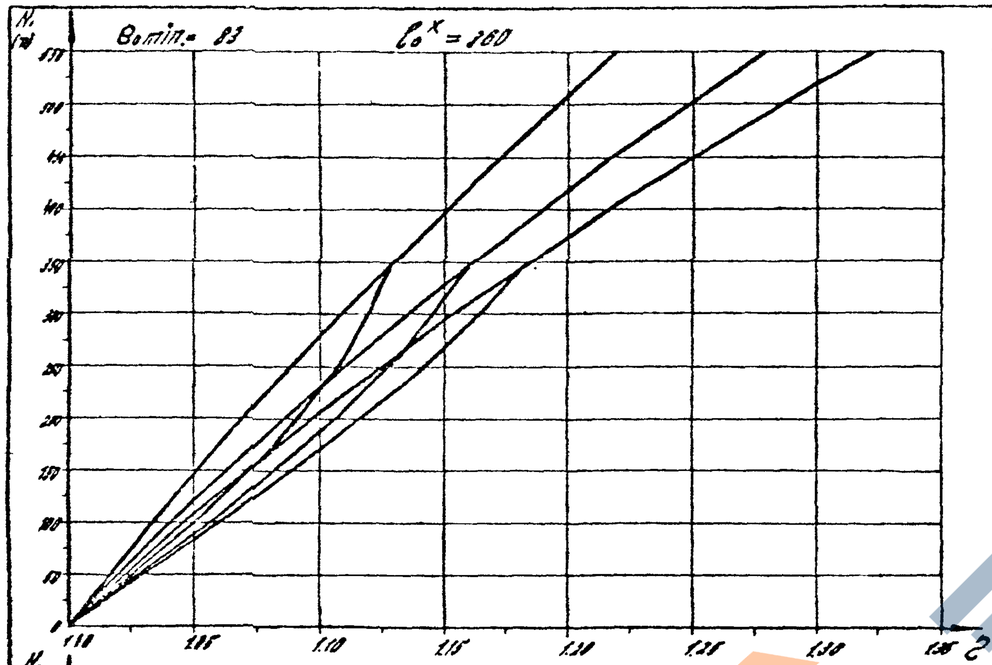

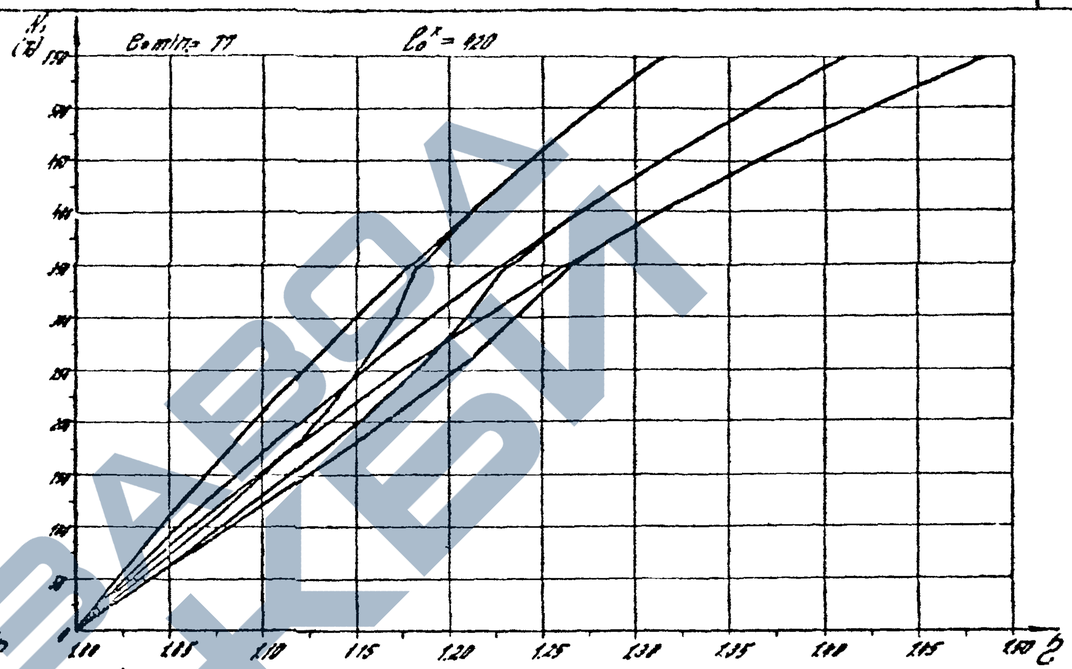

Вх. 32829 л. 224

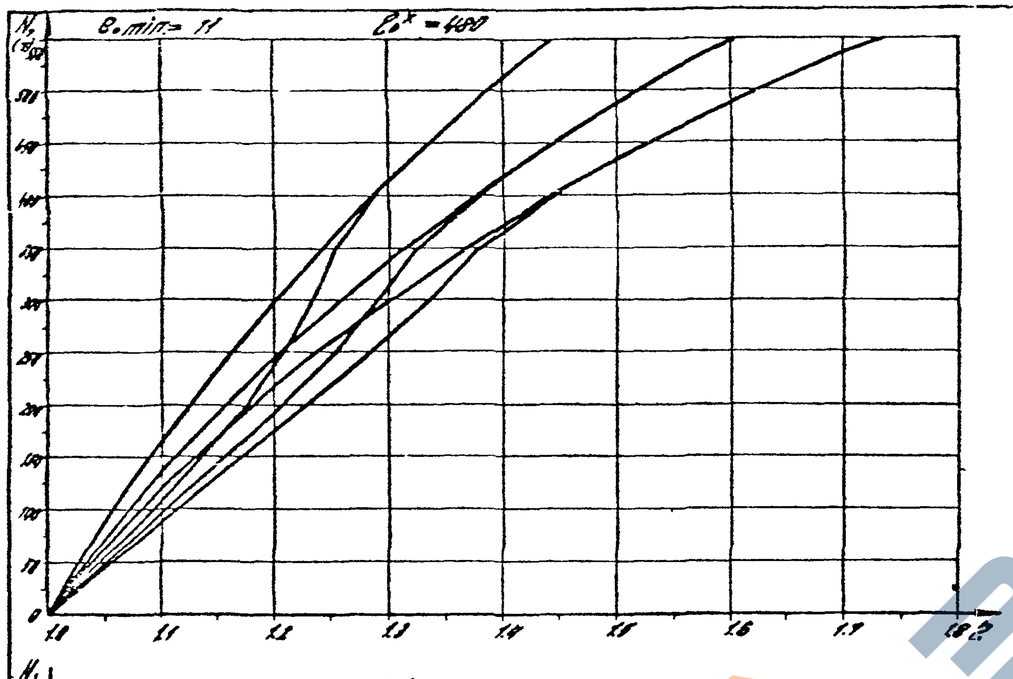

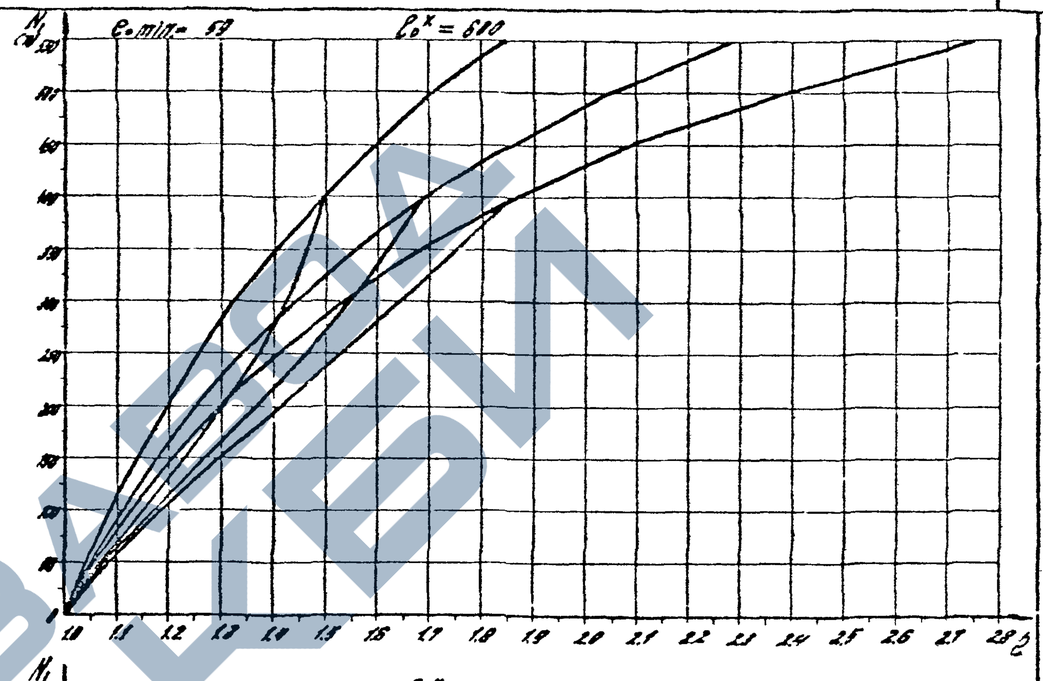

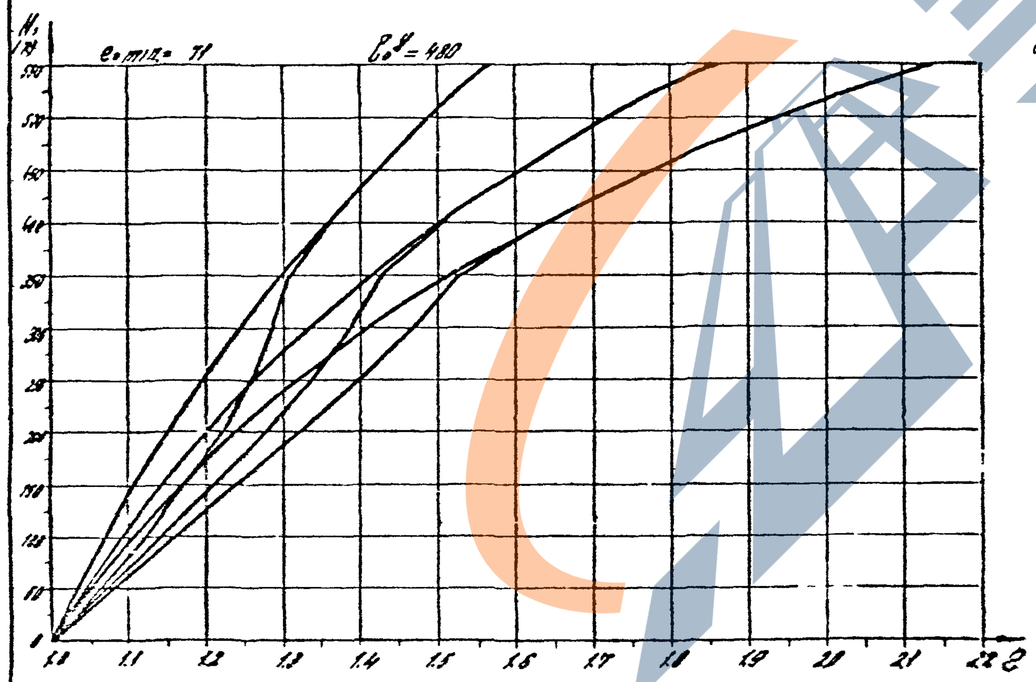

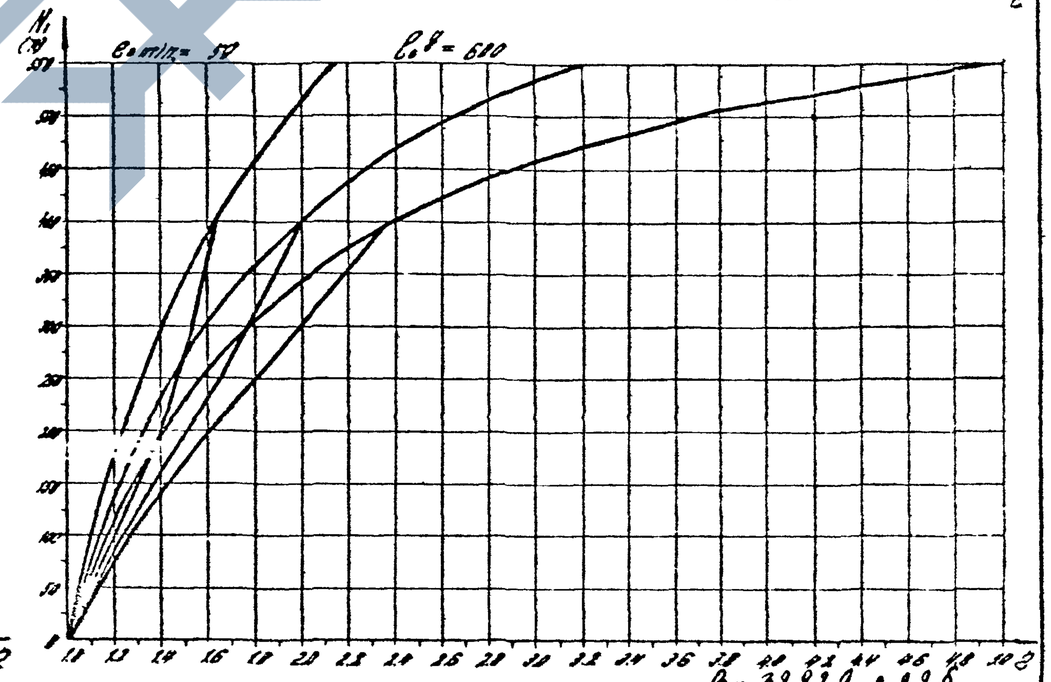

Вх. 32829 л. 225

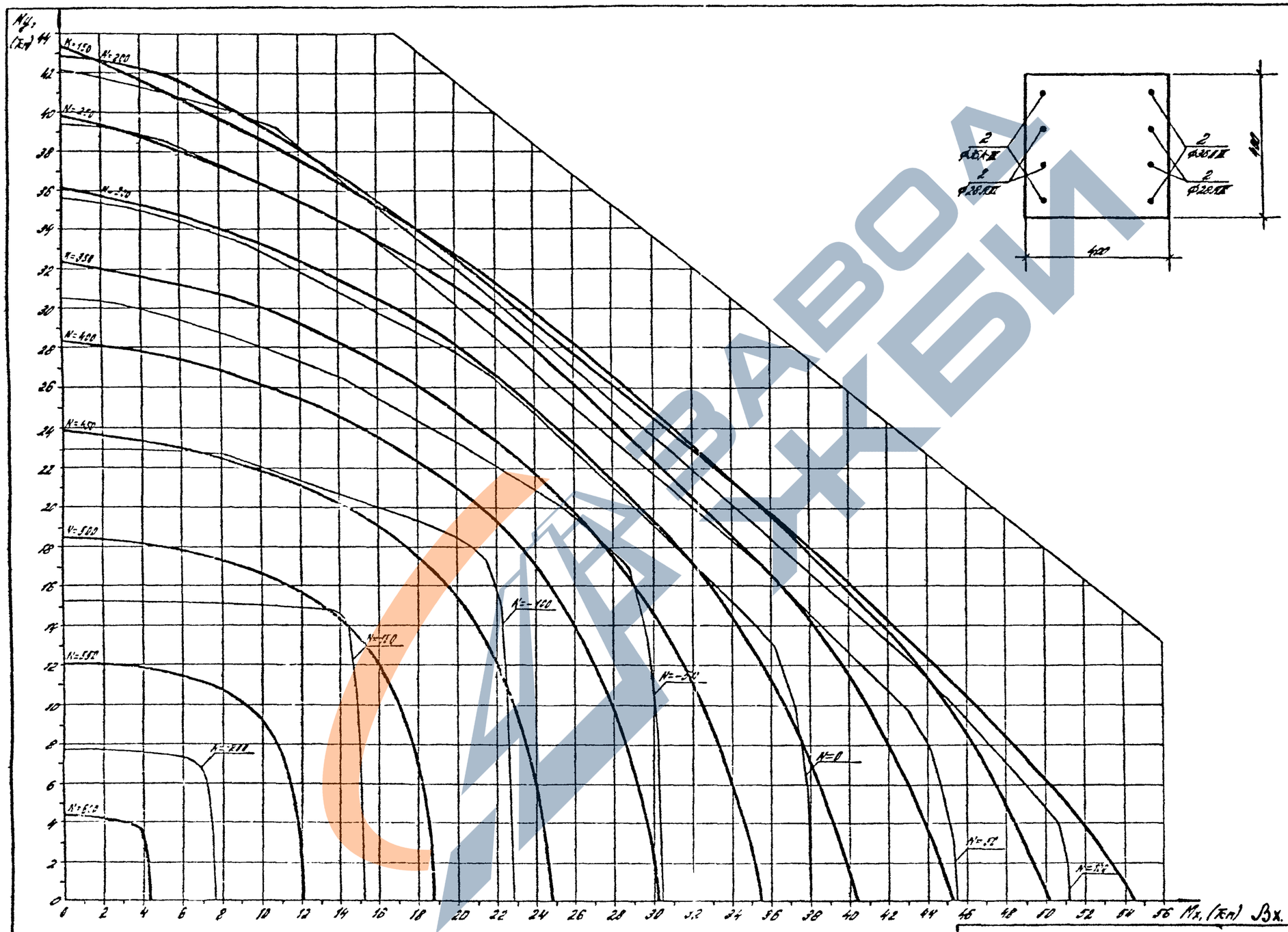

Класс бетона В40 (R_b = 246.4 кгс/см² при учете γ_{b2} = 1.10)

Вх. 32829 л.226

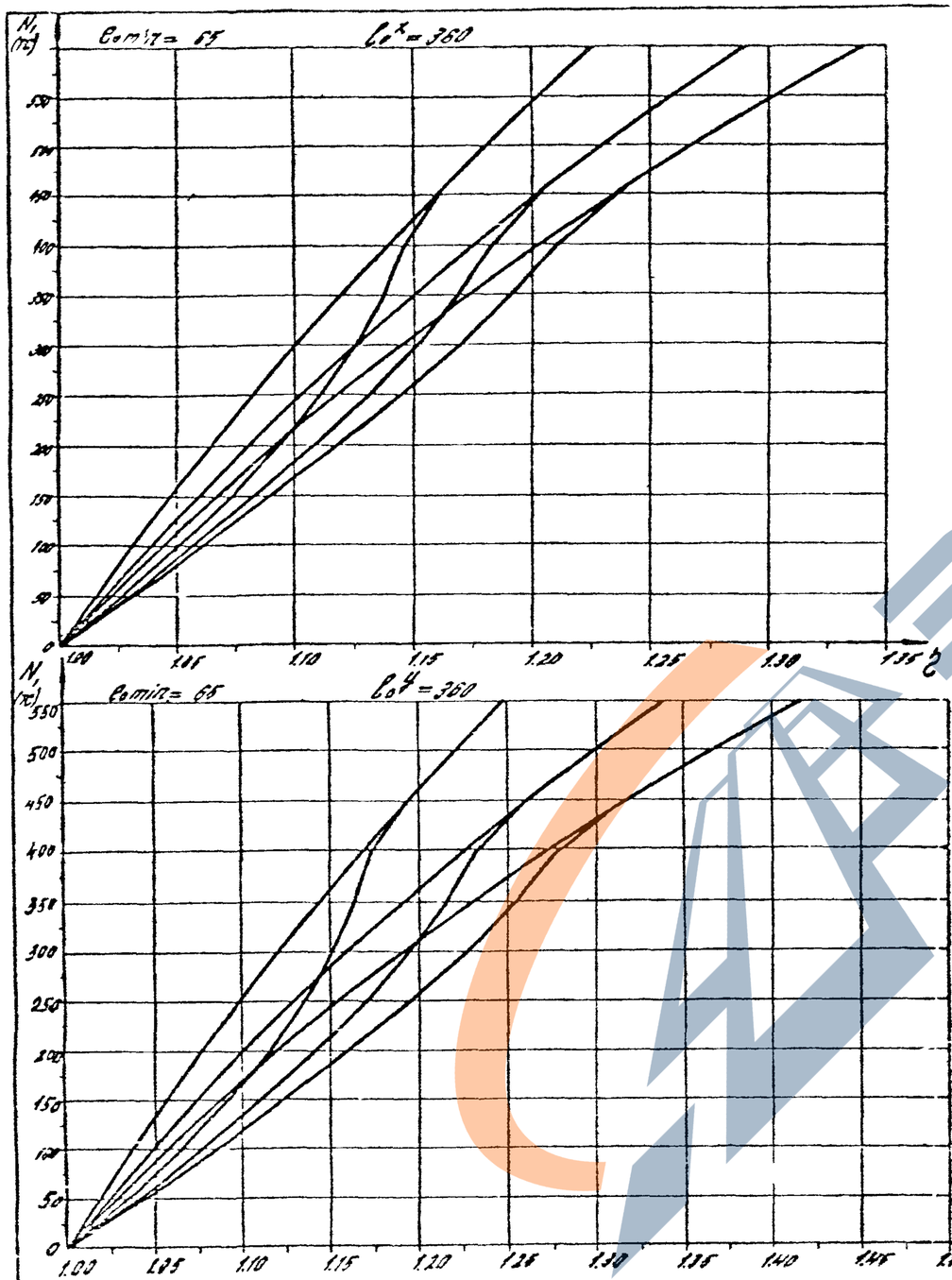

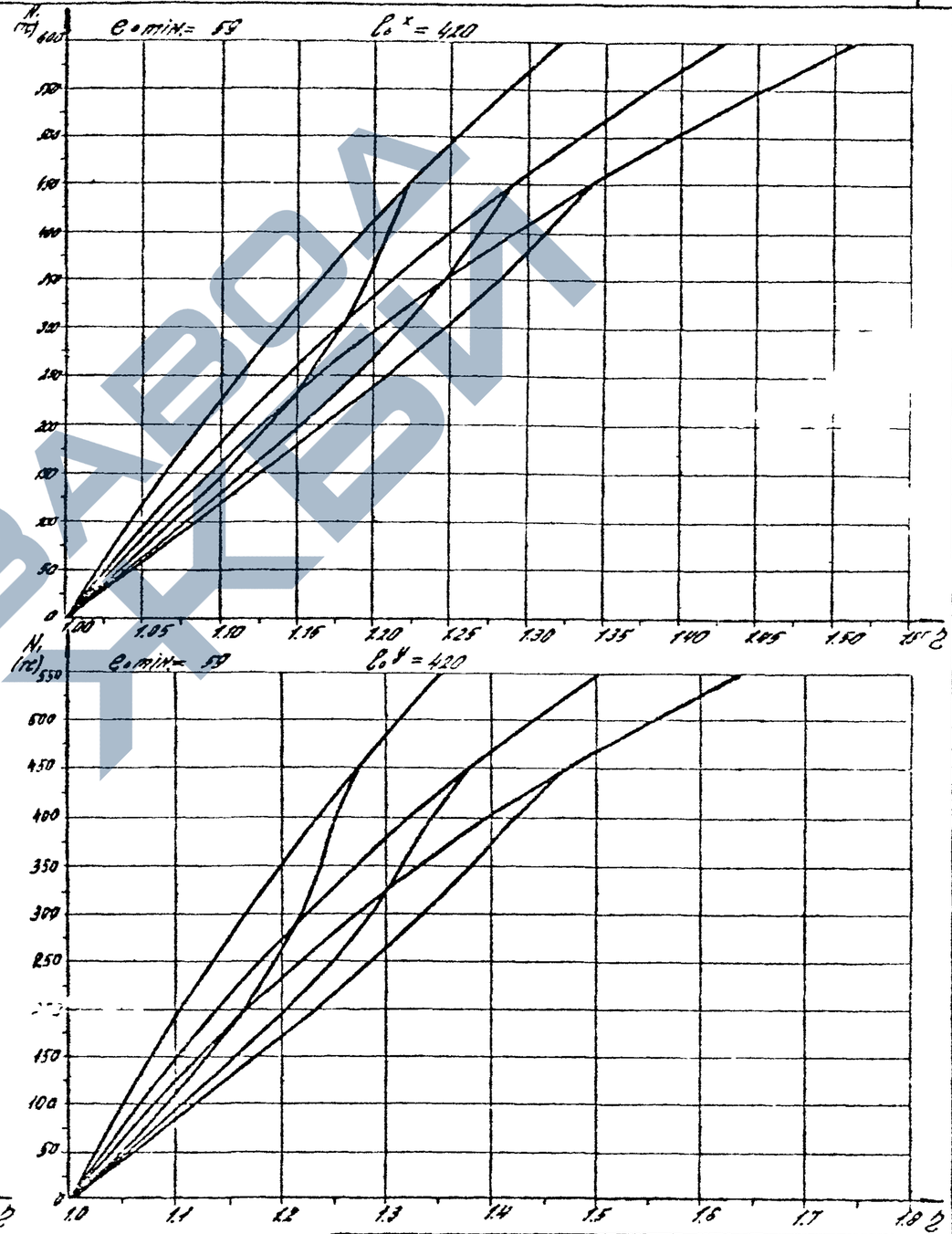

1.020-1/87. 0-6 – 3 ПЗ

Лист 219

Вх. 32829 л. 227

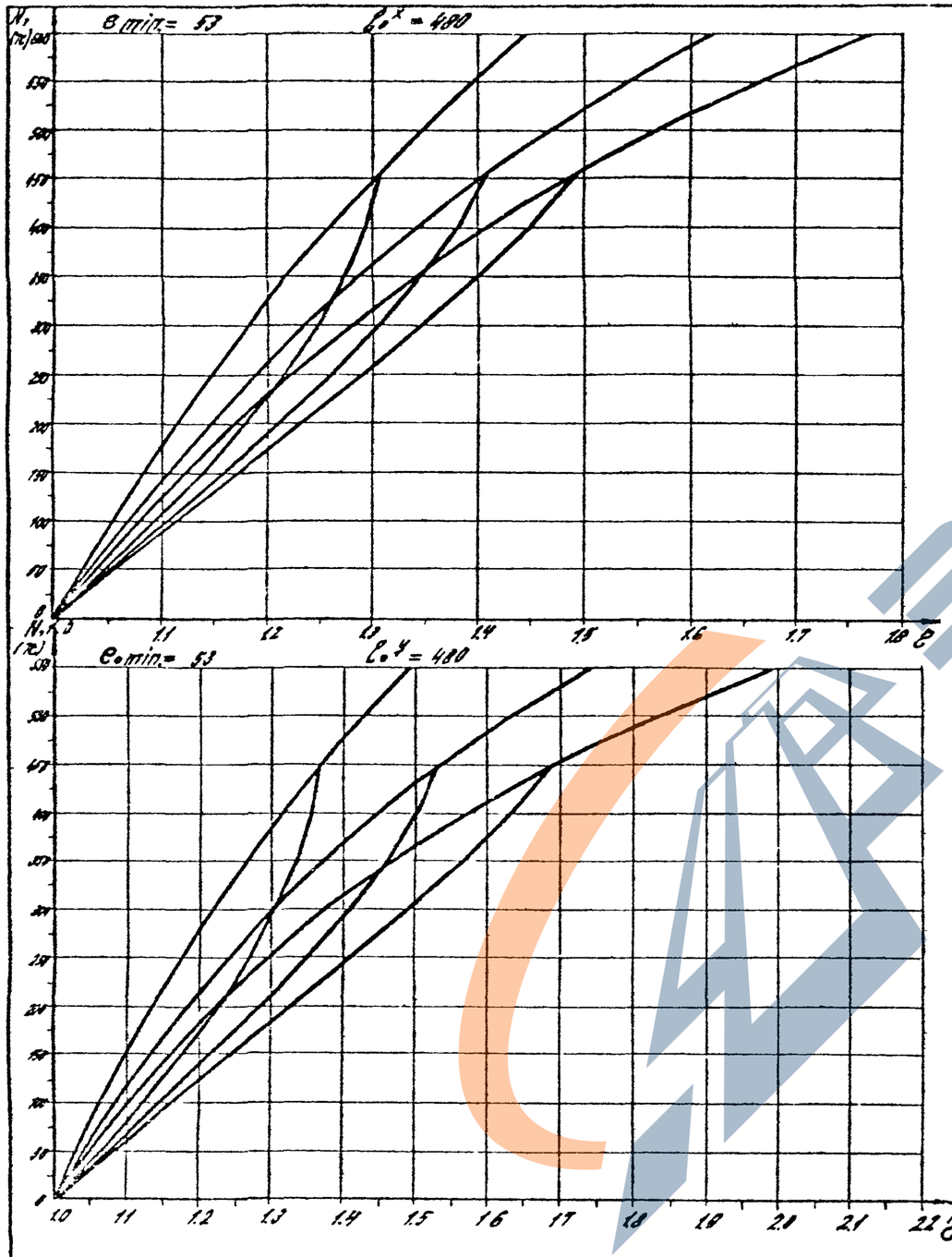

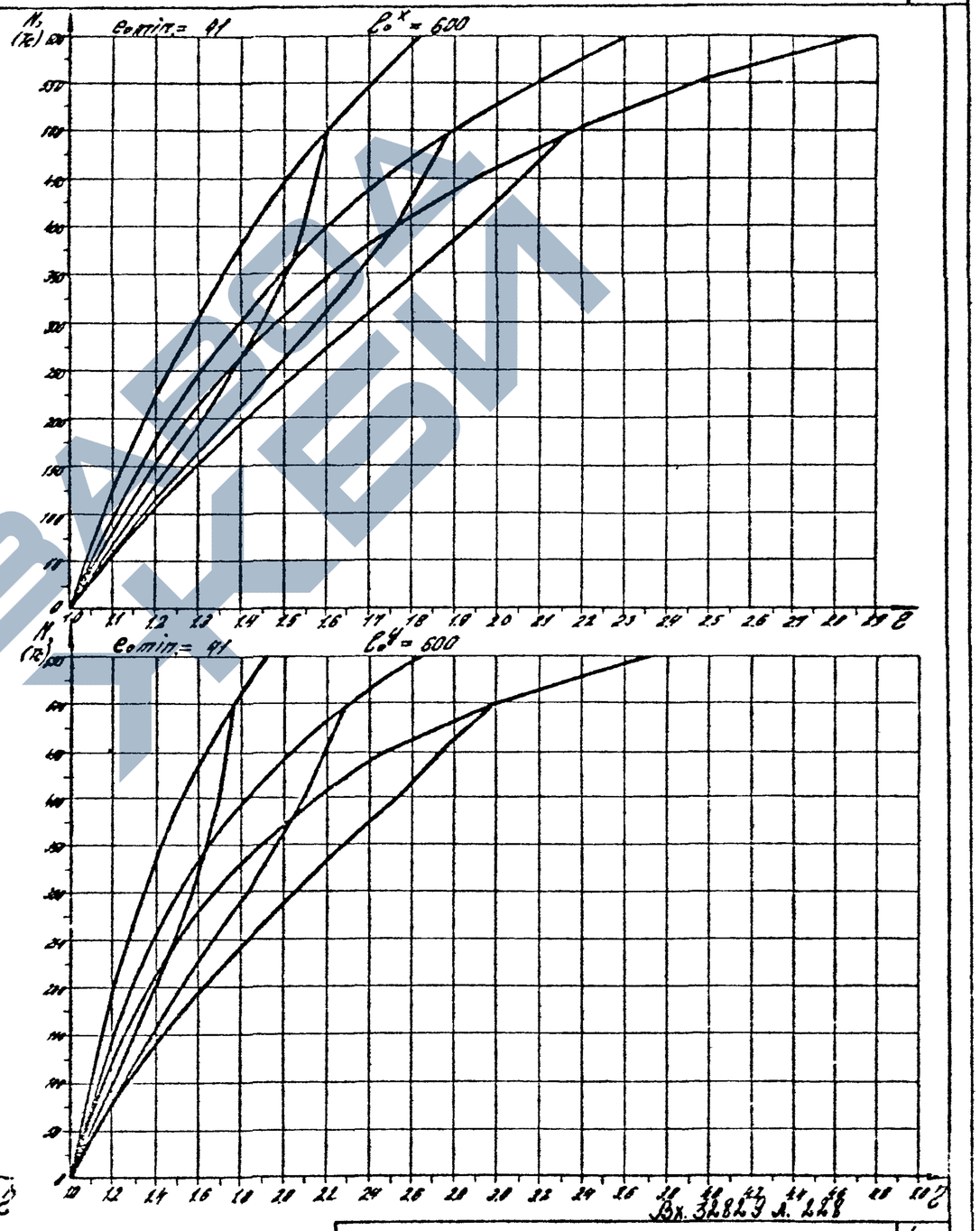

Вх. 32823 л. 228

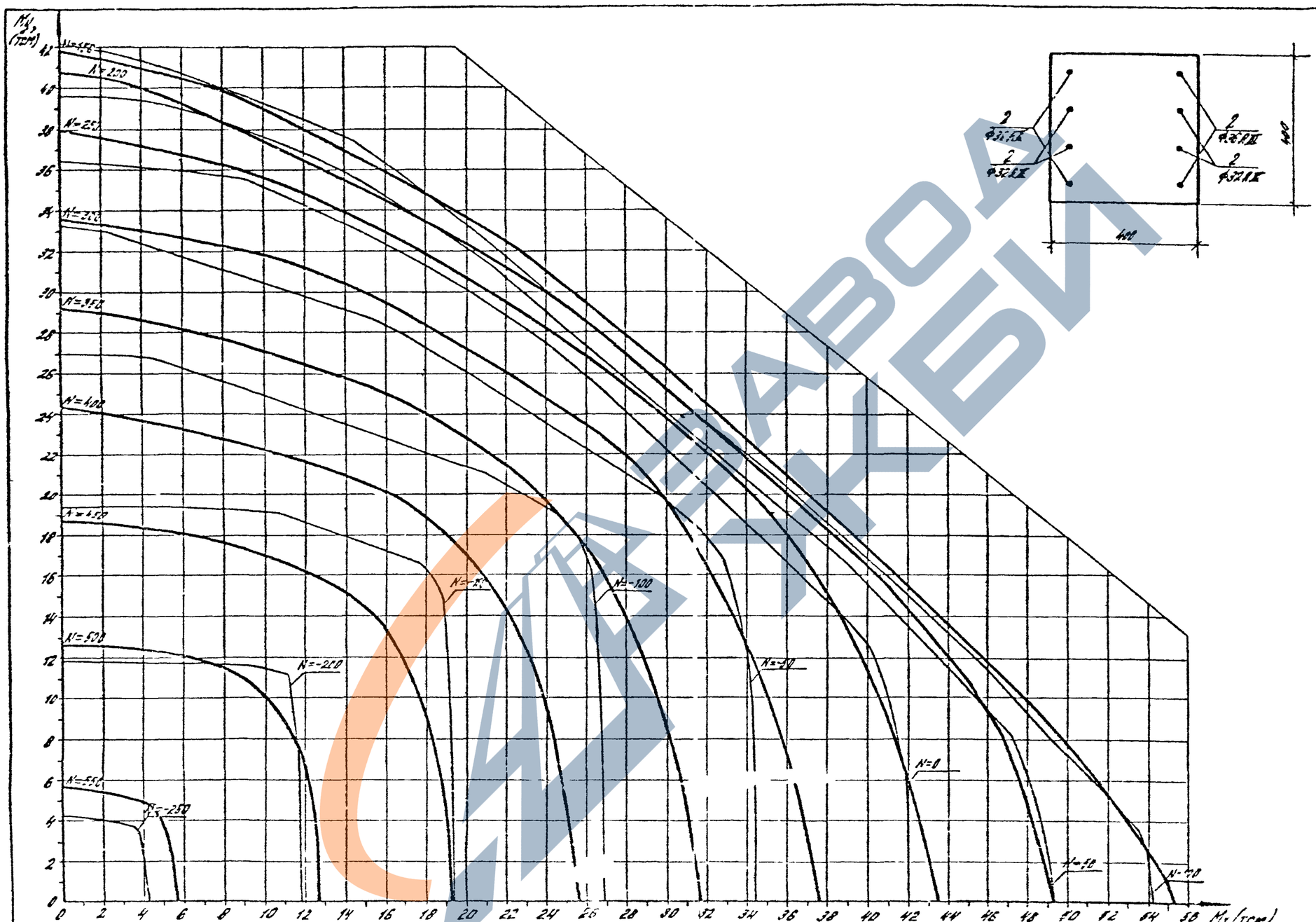

Класс бетона В40 ($R_в$ = 201.6 кгс/см² при учете $\gamma_{в2}$ = 0,9)

Вх. 32829 л. 229

https://zavodjbi.com/

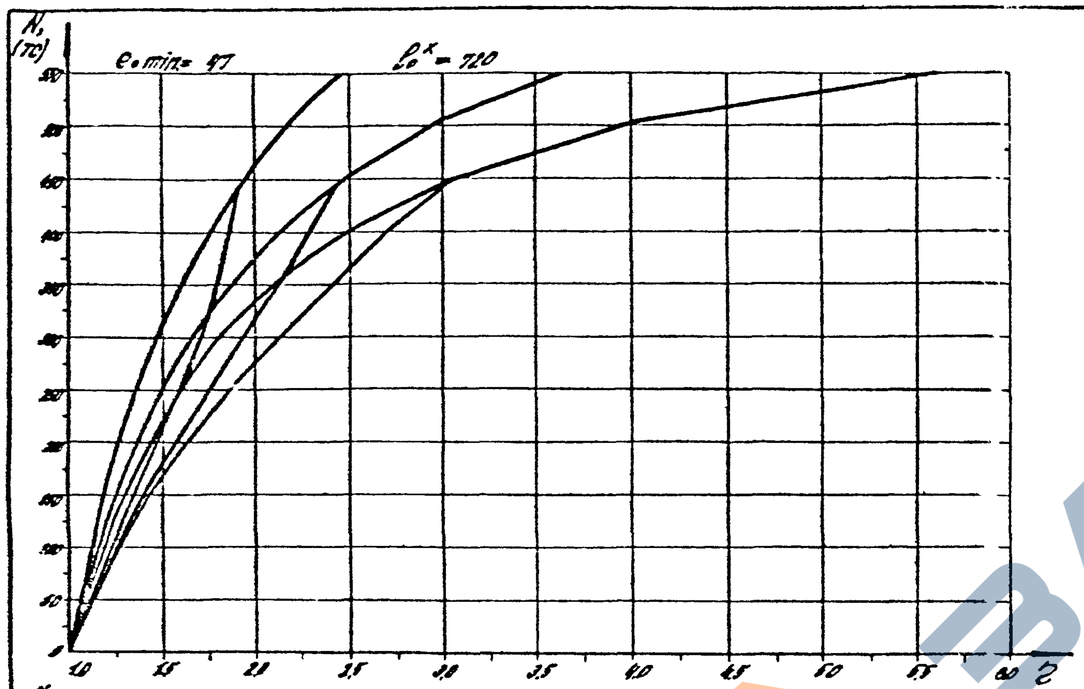

Вх. 32829 л.230

https://zavodjbi.com/

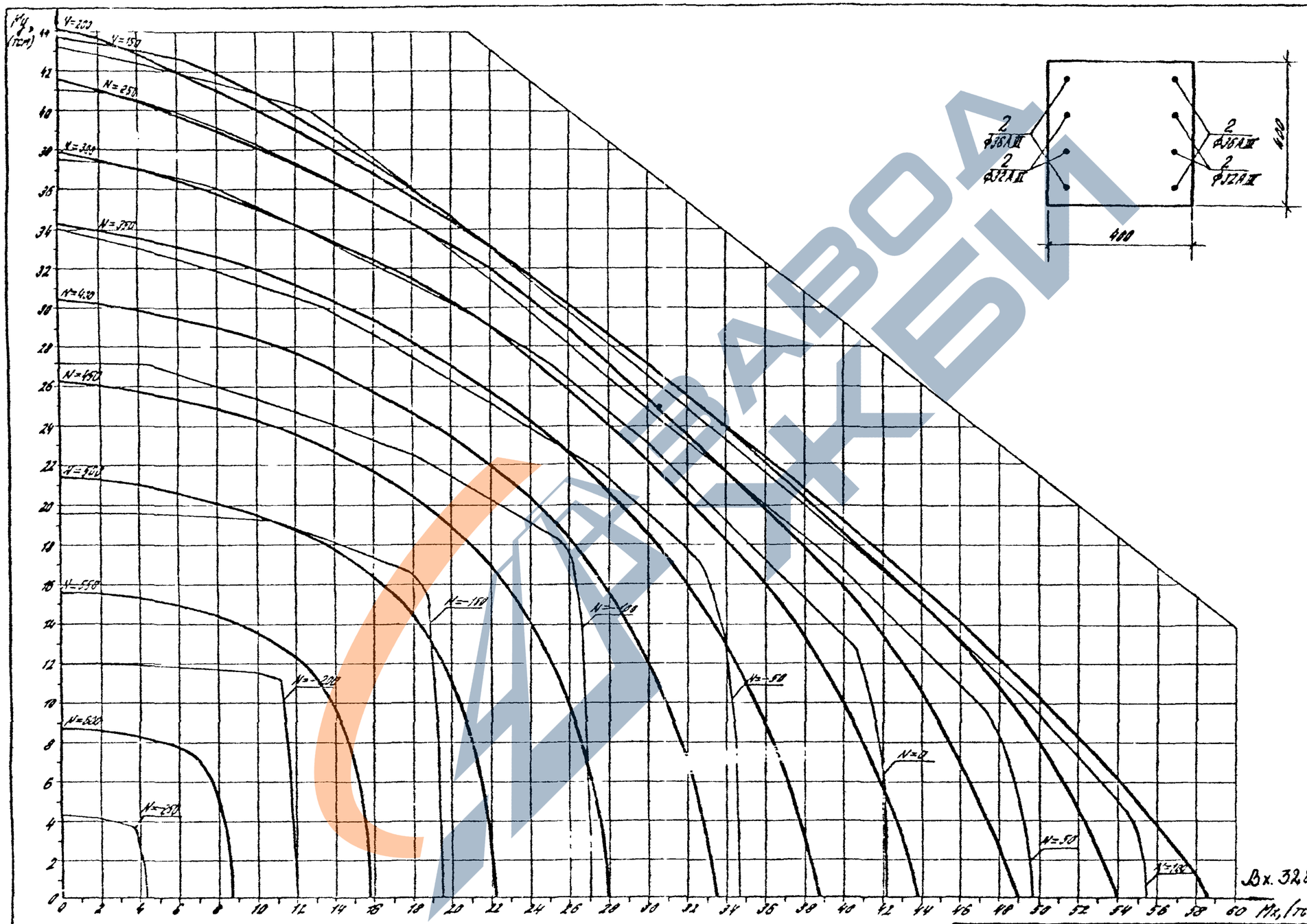

Вх. 32829

Класс бетона В40 ($R_в$ = 246.4 кгс/см² при учете $\gamma_{в2}$ = 1.10)

1020-1/87. О-6-3 ПЗ

Лист 223

https://zavodjbi.com/

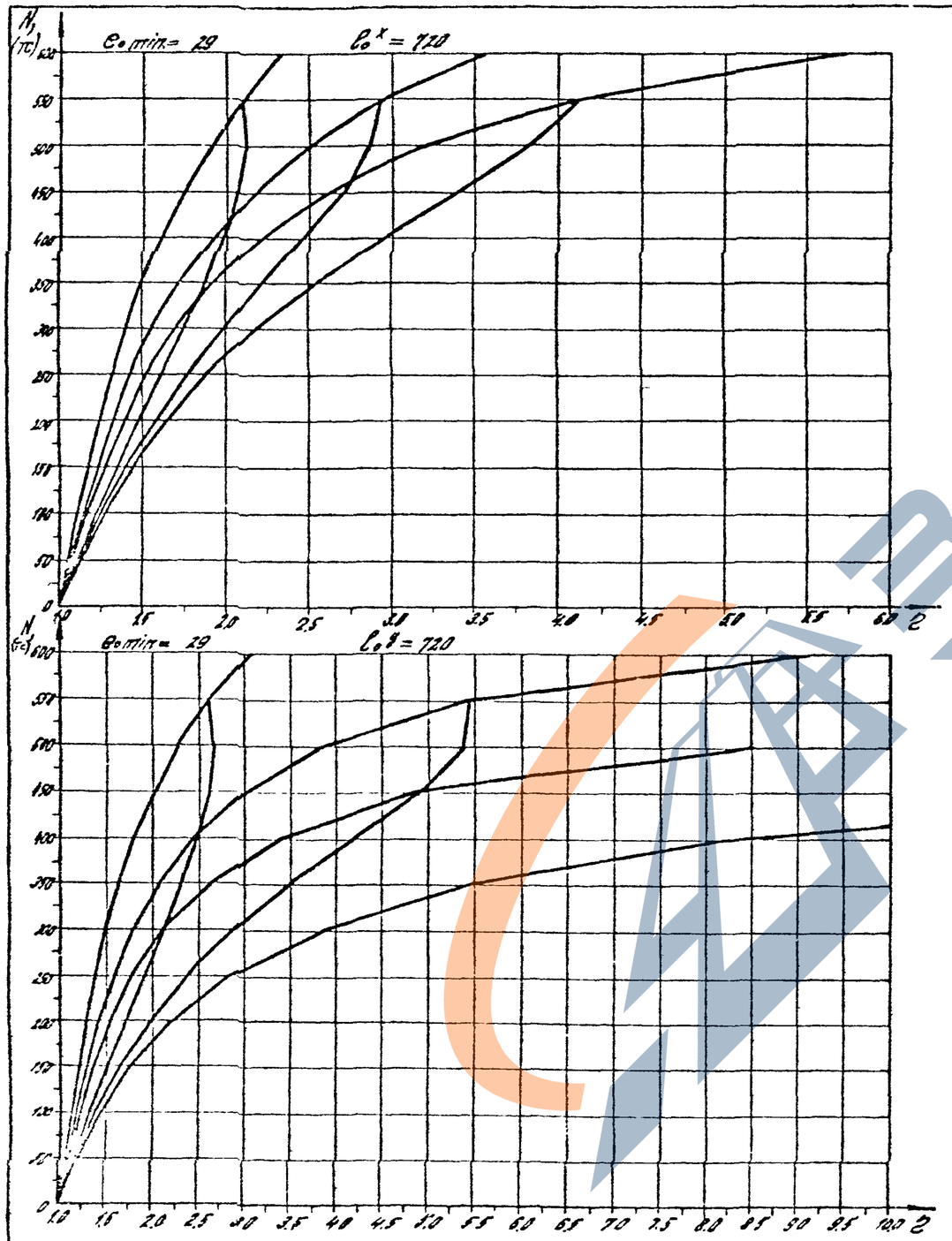

Вх. 32829 л. 232

1.020-1/87 . 0-6 - ЗПЗ	Лист 224

https://zavodjbi.com/

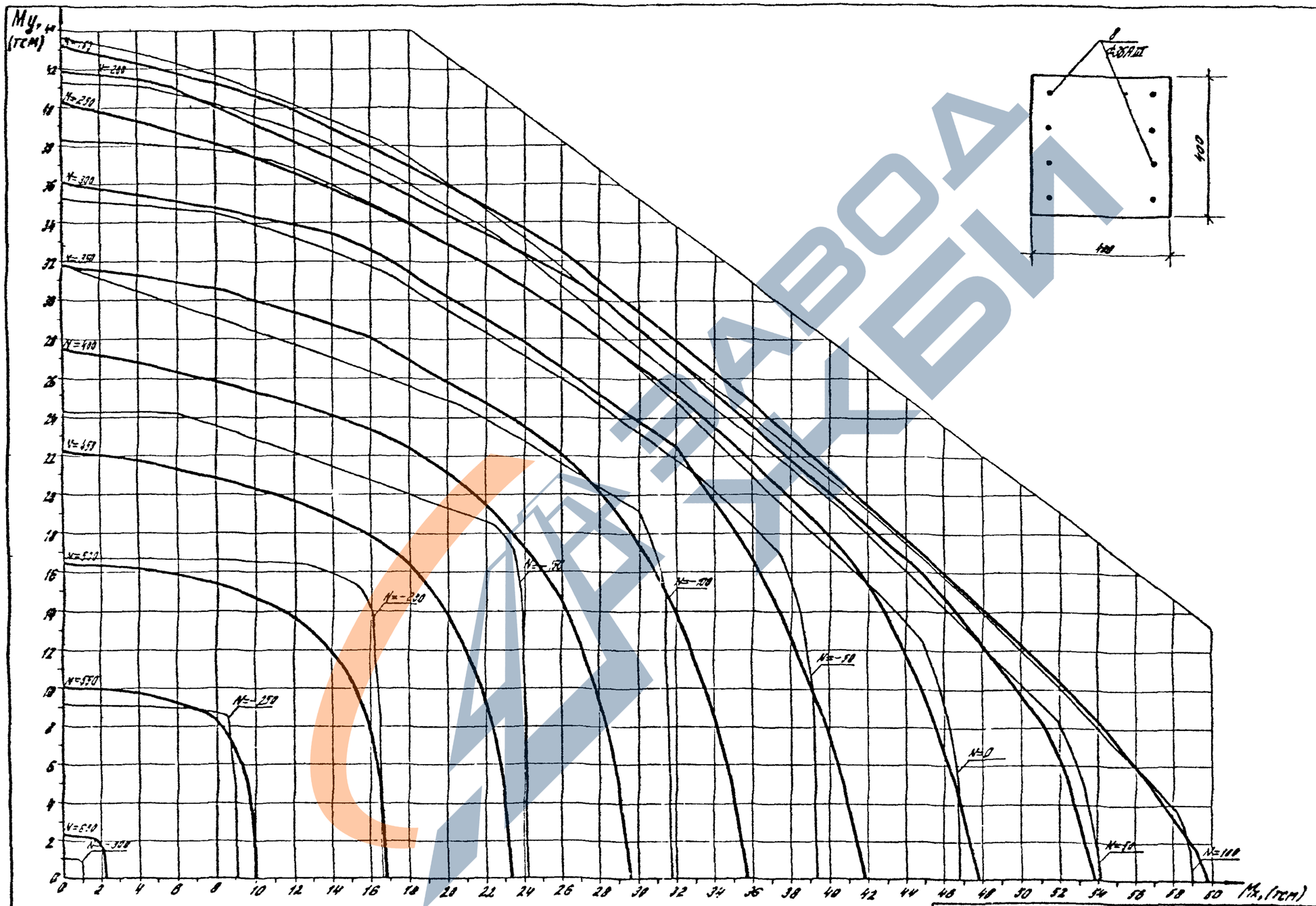

Класс бетона В40 ($R_в$ = 201.6 кгс/см² при учете $\gamma_{в2}$ = 0,9)

1.020-1/87 . 0-6-3 ПЗ

Лист 225

Вх. 32829 1.233

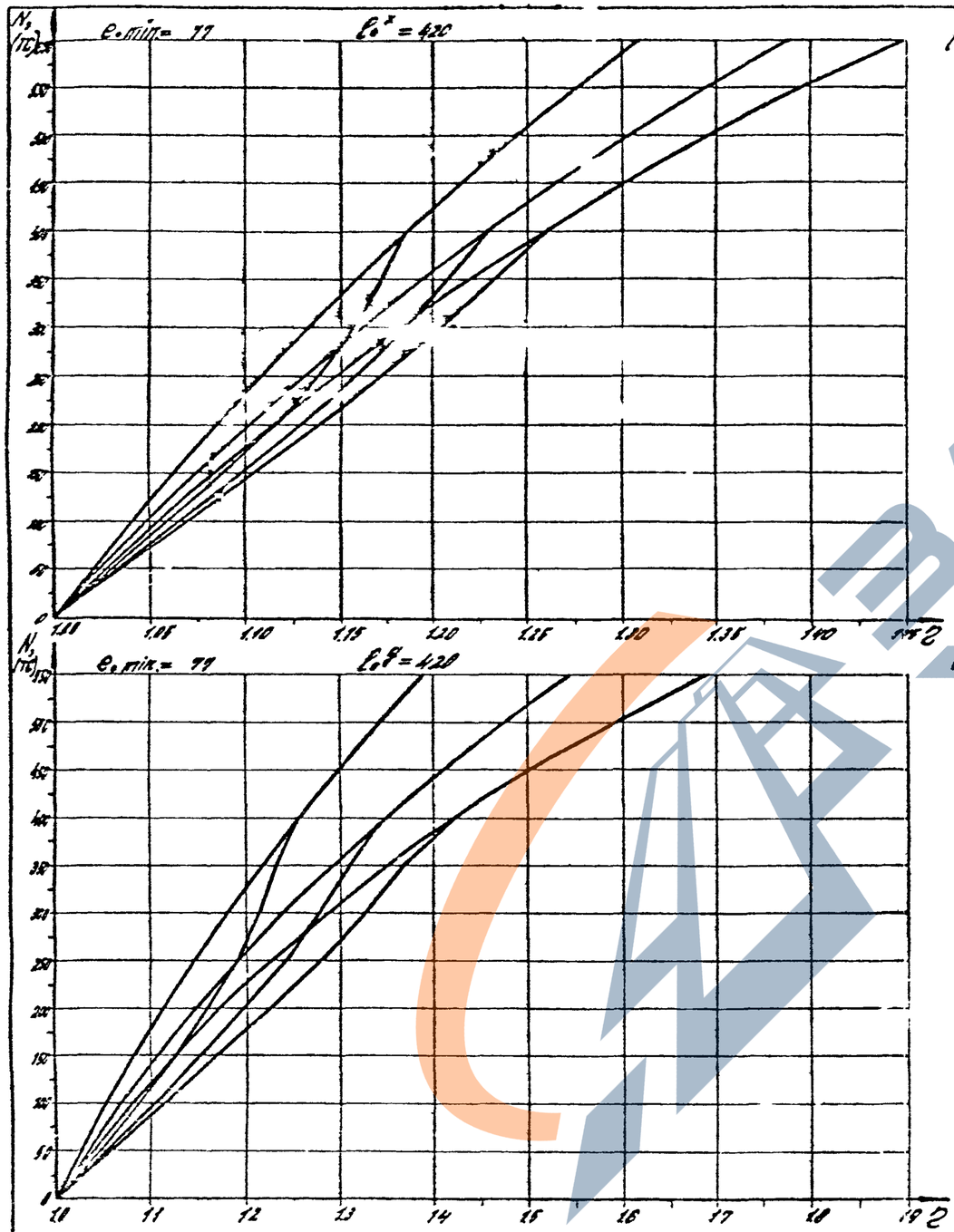

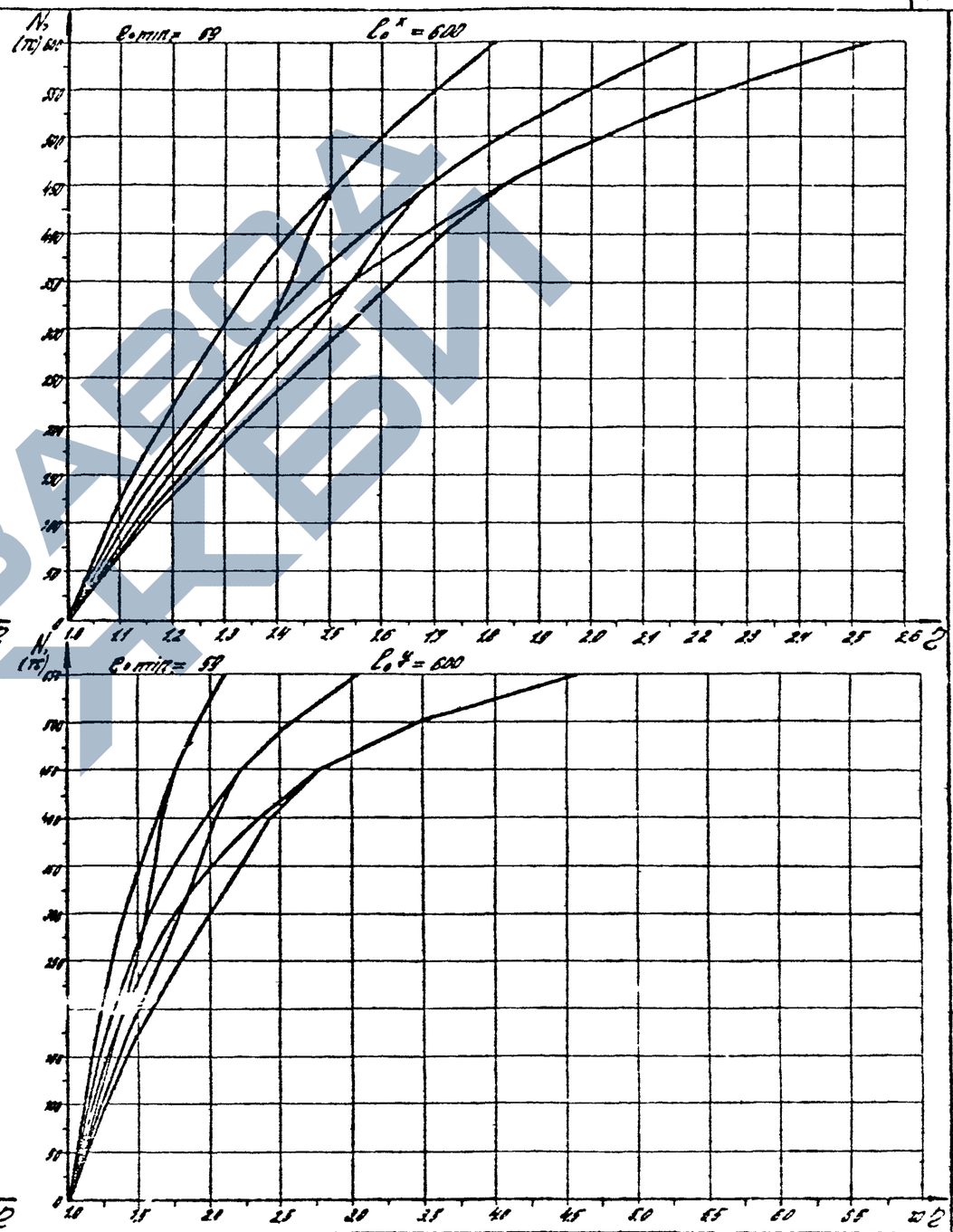

1.020-1/87 0-6 - 3173

Лист 227

Вх. 32829 л. 234

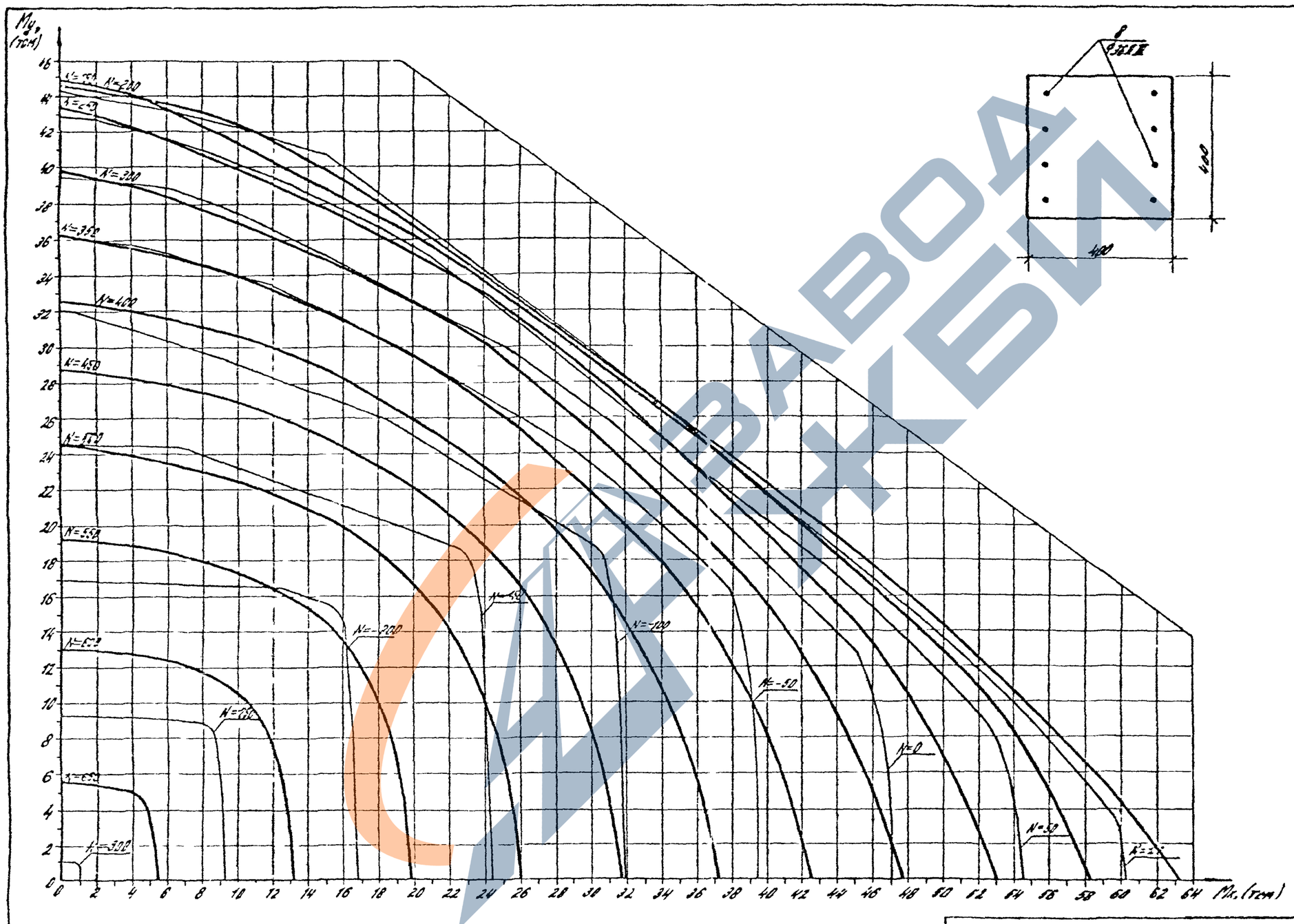

Класс бетона В40 (R_B=246.4 кгс/см^2 при учете γ_{B2}=1.10)

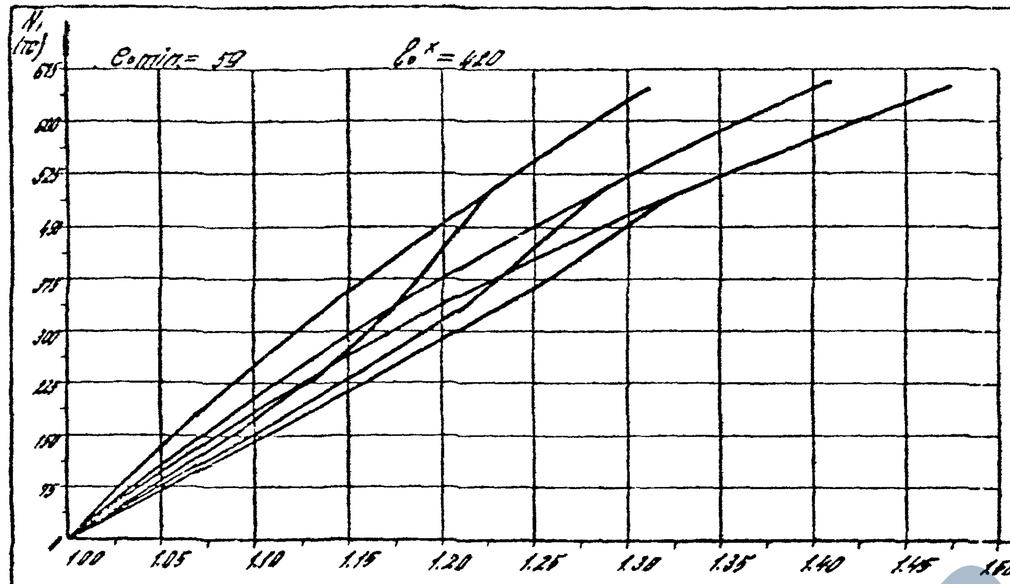
N_1 (тс)
$e_0 min = 59$
$e_0^x = 420$
$e_0 min = 41$
$e_0^x = 600$
$e_0 min = 59$
$e_0^y = 420$
$e_0 min = 41$
$e_0^y = 600$
ξ

https://zavodjbi.com/

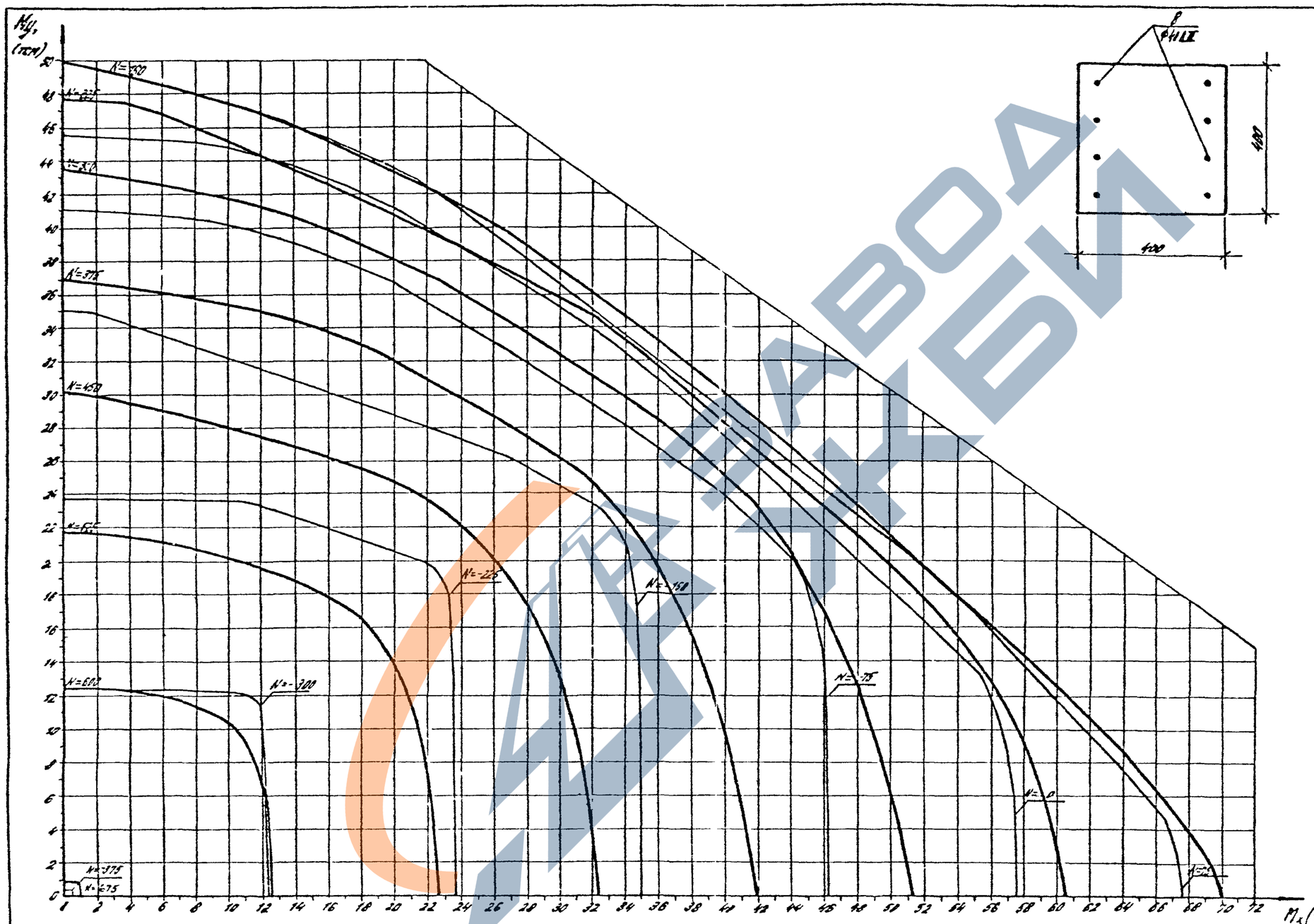

Класс бетона В40 (Rв = 201,6 кгс/см² при γв2 = 0,9)

Вх. 32829 л. 237

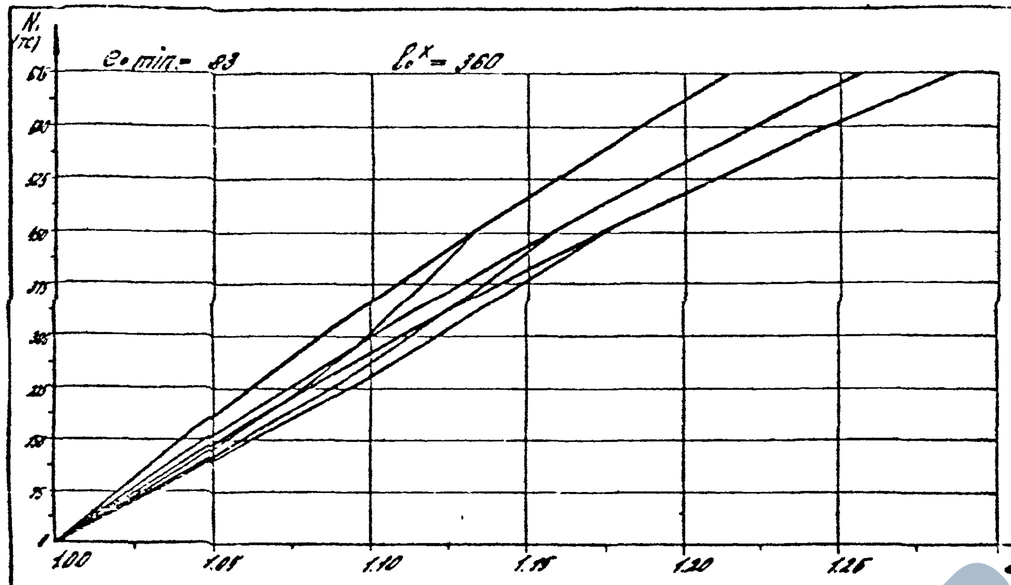

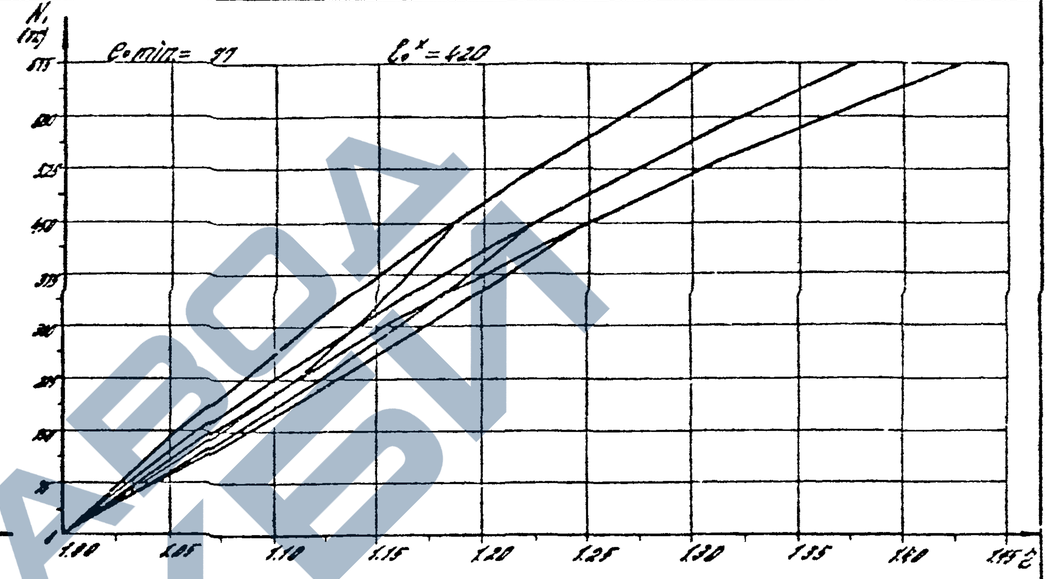

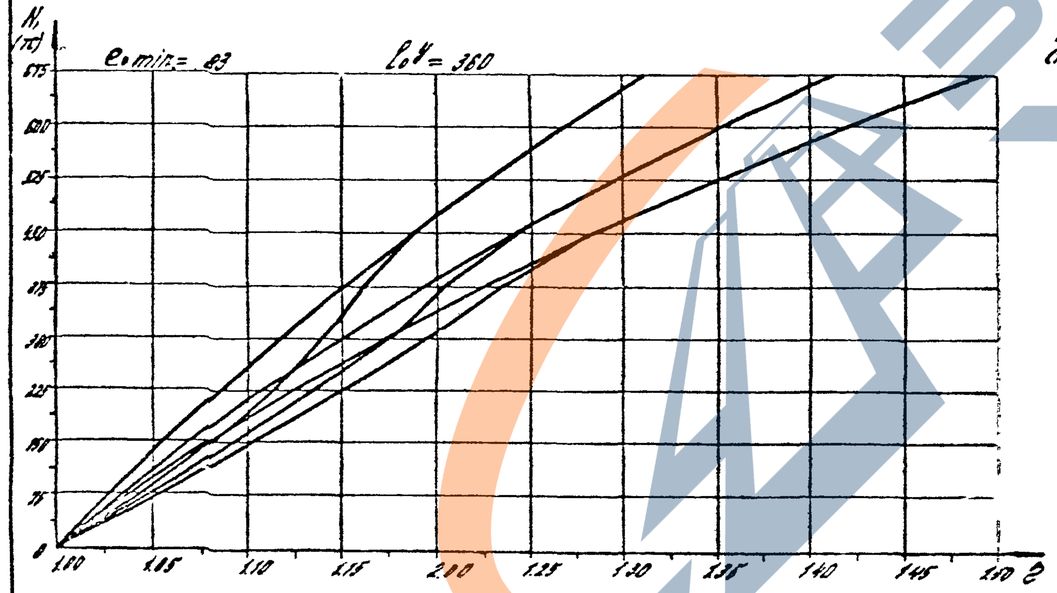

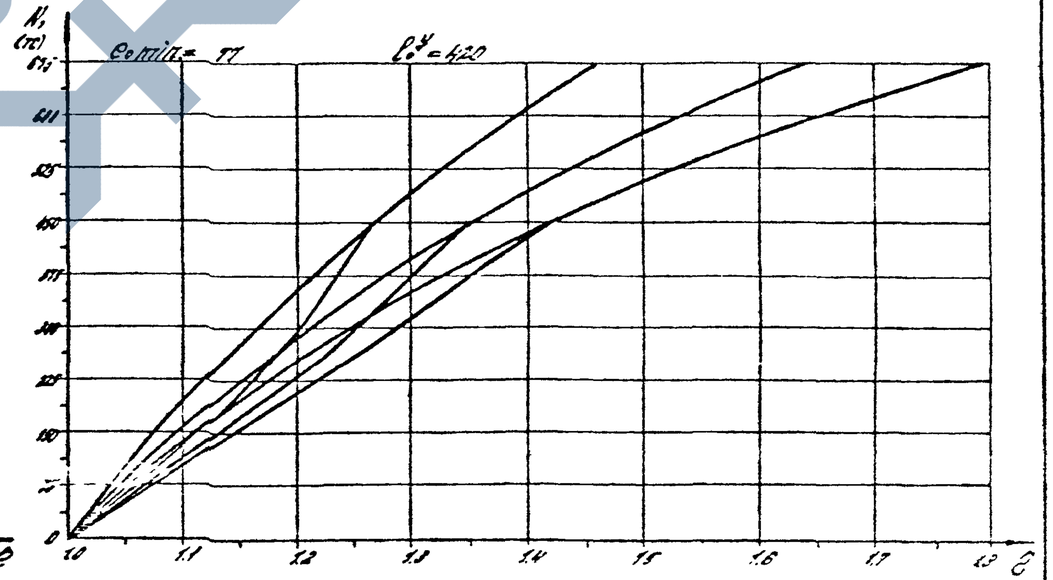

Вх. 32829 л. 238

1.020-1/87.0-6 - ЗПЗ	Лист 230

https://zavodjbi.com/

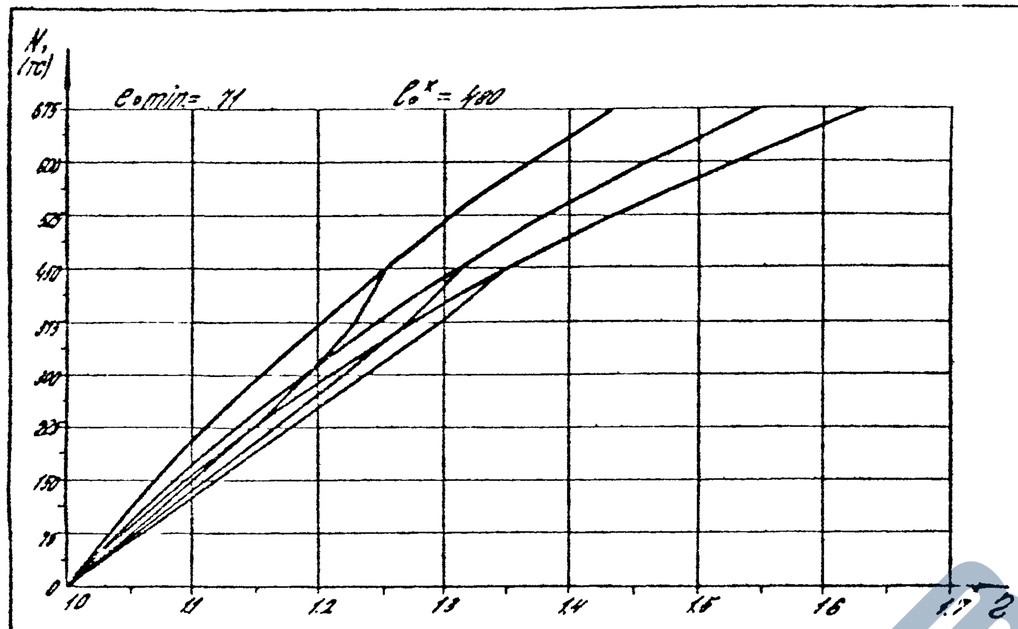

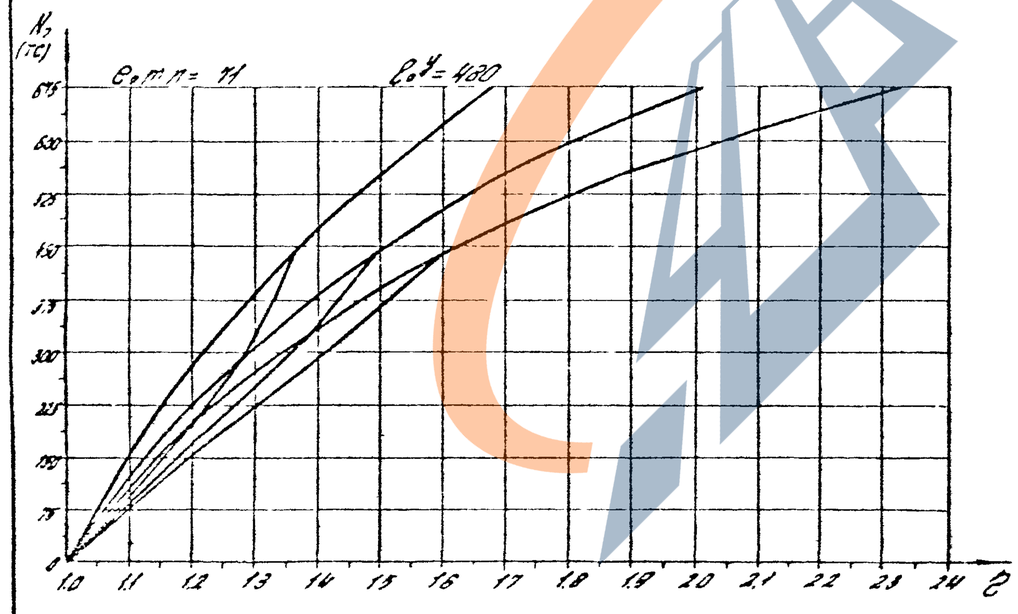

https://zavodjbi.com/

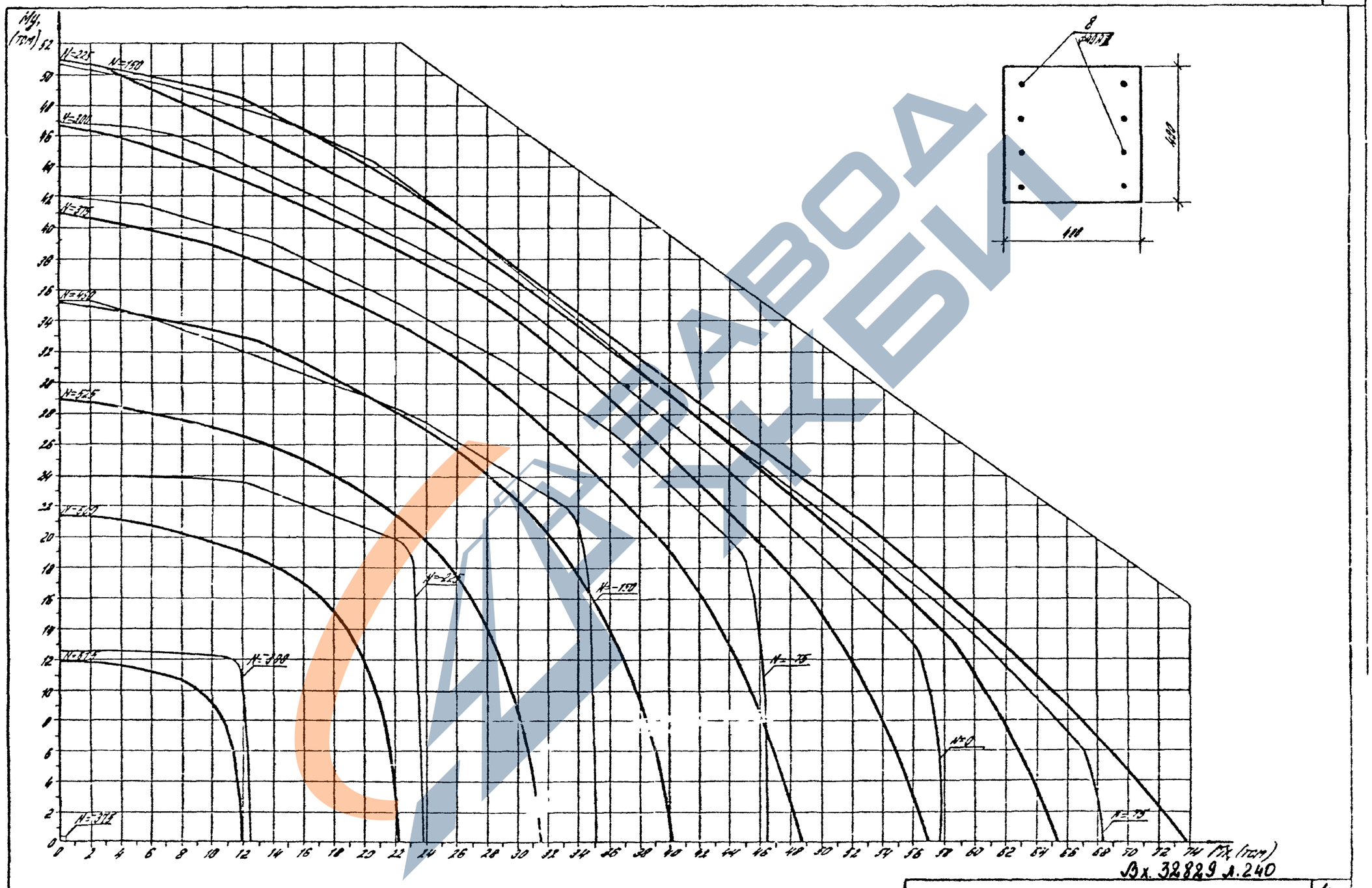

Вх. 32829 л. 240

Класс бетона В40 ($R_в$ = 246 кгс/см² при учете $\gamma_{в2}$ = 1.10)

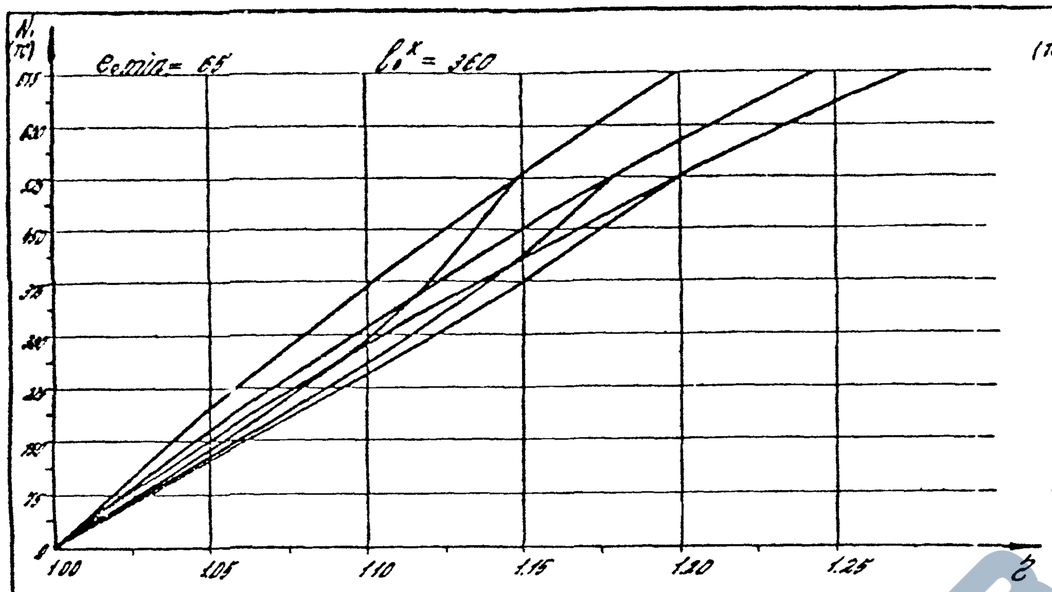

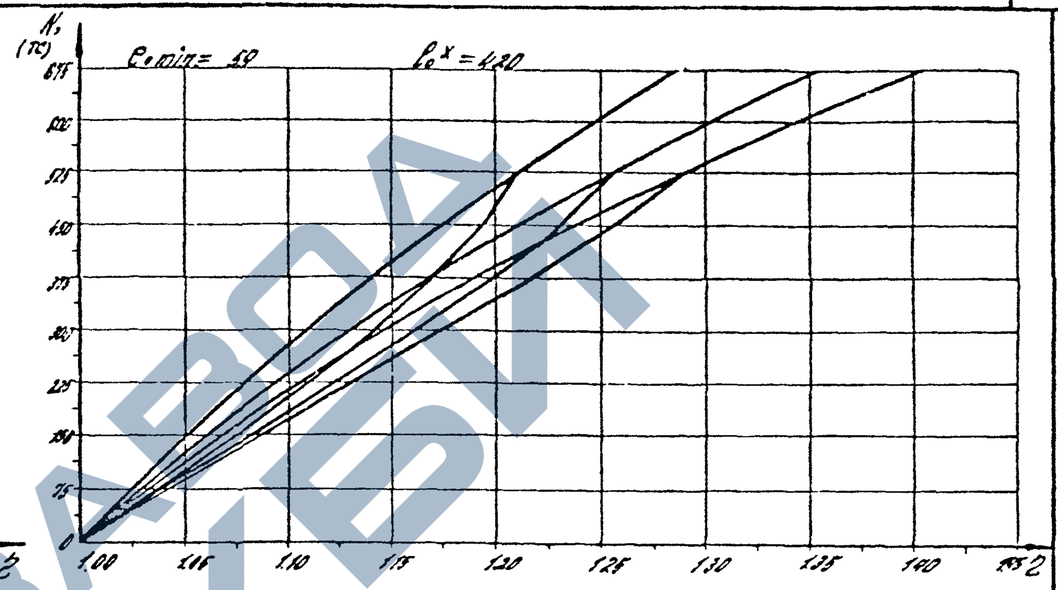

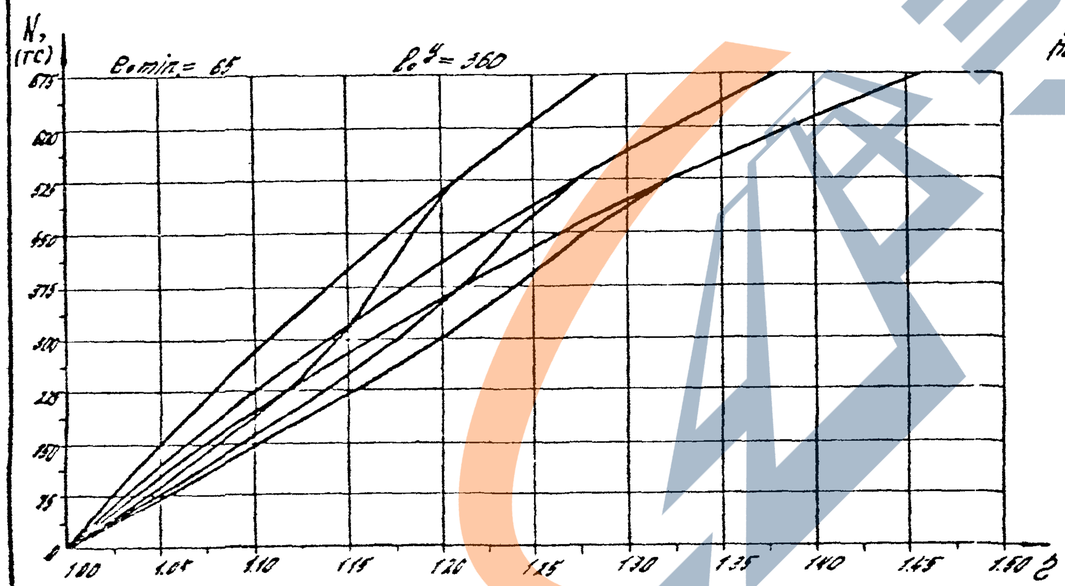

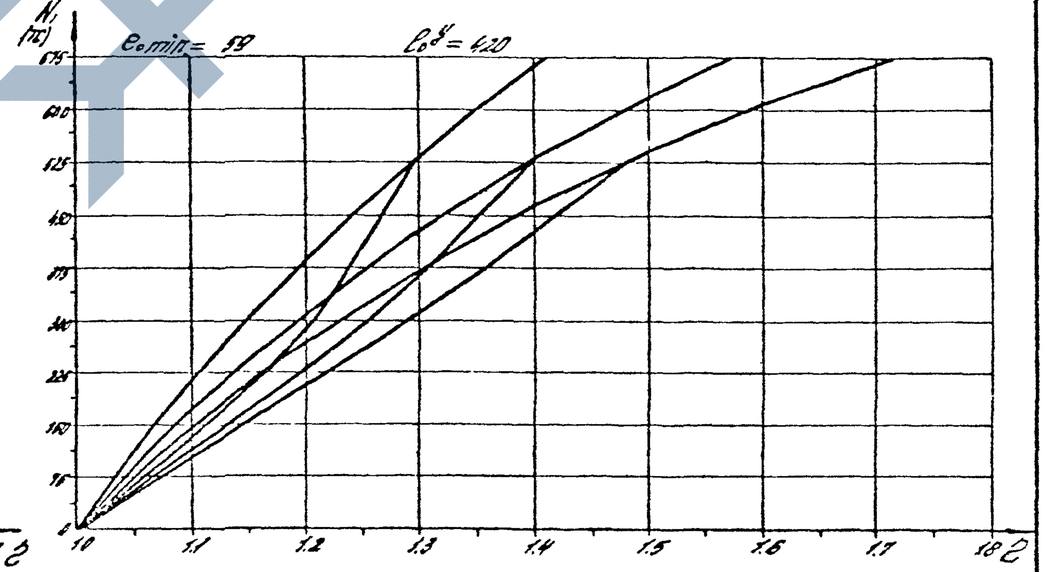

Вх. 32829 л. 241

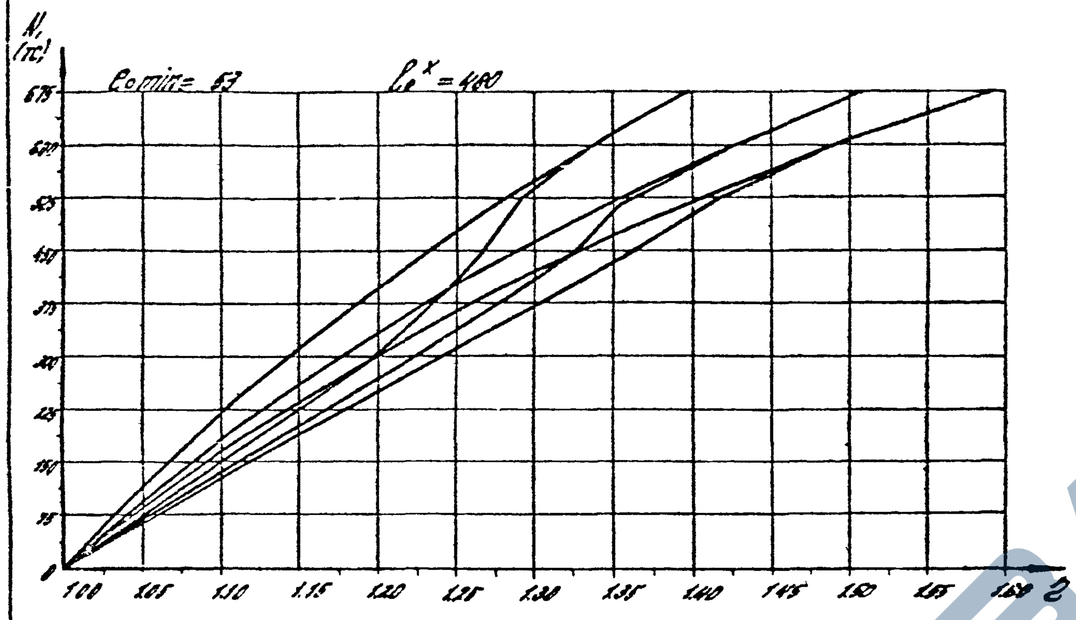

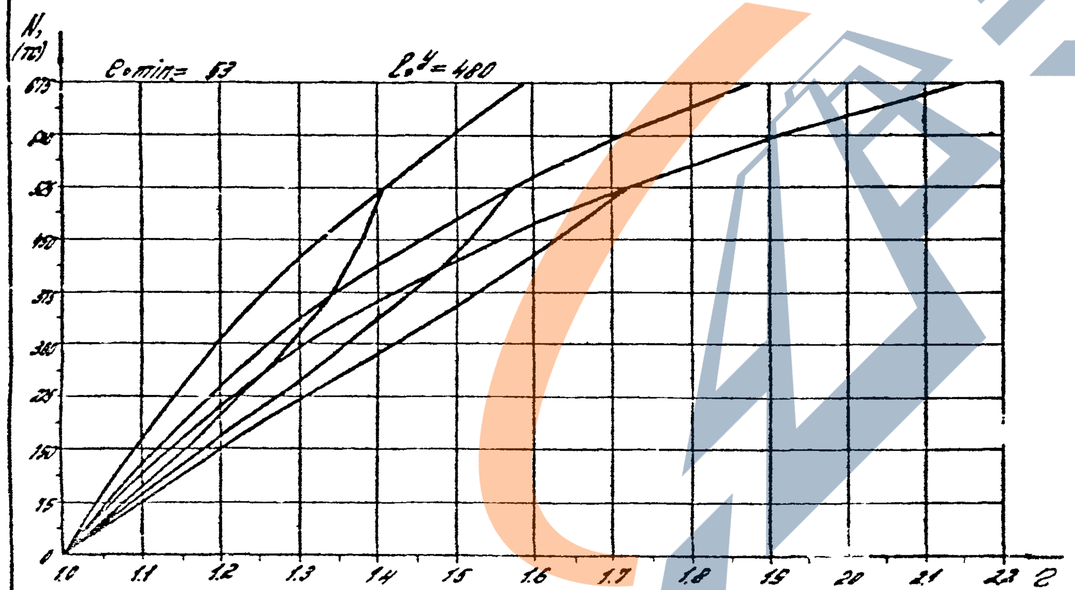

Вх. 32829 л. 242

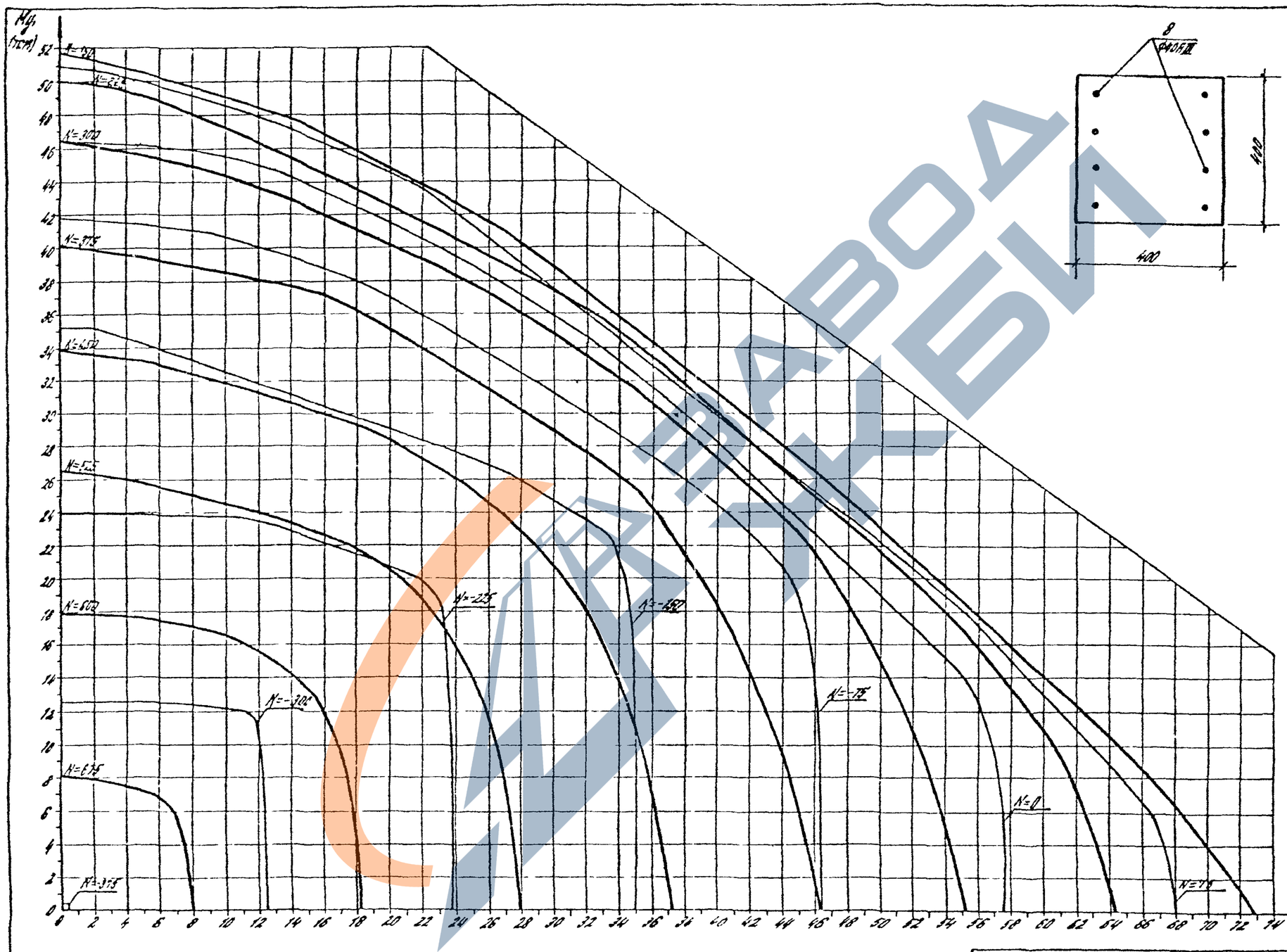

Класс бетона В45 (R_B=229.5 кгс/см² при учете γ_{b2}=0,9)

1.020-1/87.0-6-3 ПЗ

Лист 235

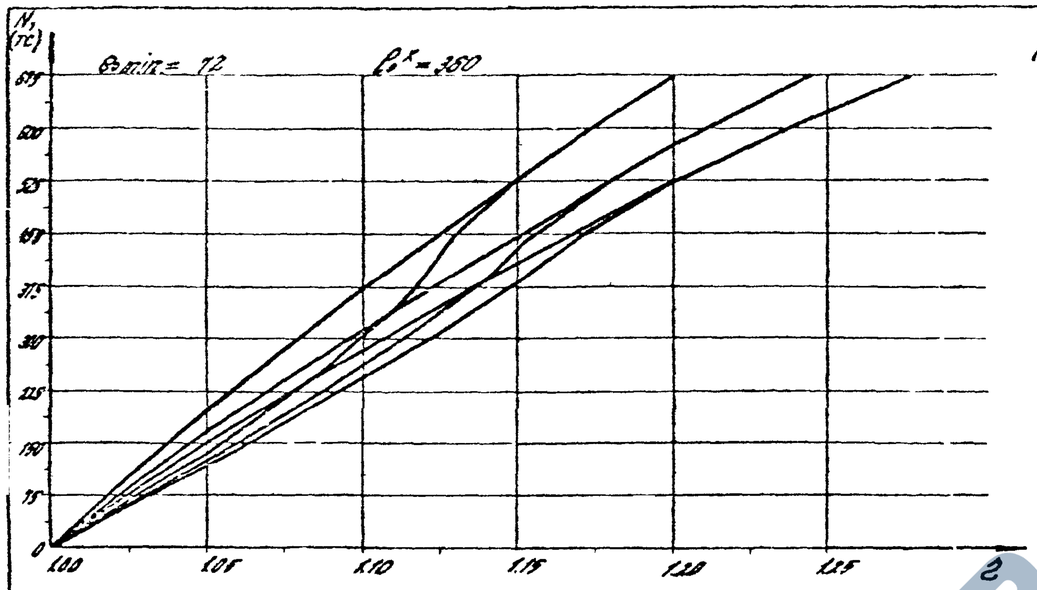
N, (тс)
e₀min = 72
ℓ₀ˣ = 360
ℓ

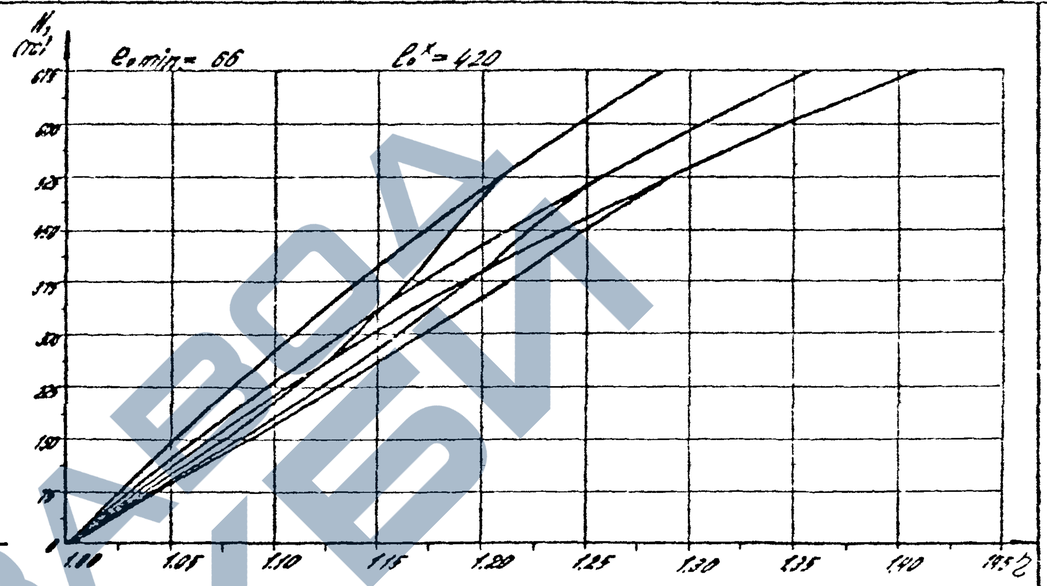
N, (тс)
e₀min = 66
ℓ₀ˣ = 420
ℓ

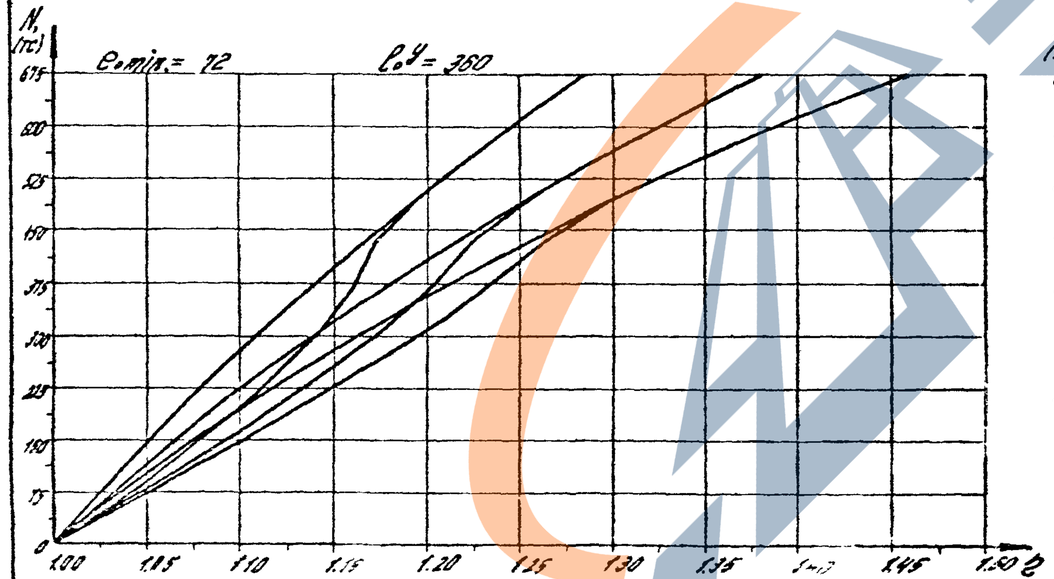
N, (тс)
e₀min = 72
ℓ₀ʸ = 360
ℓ

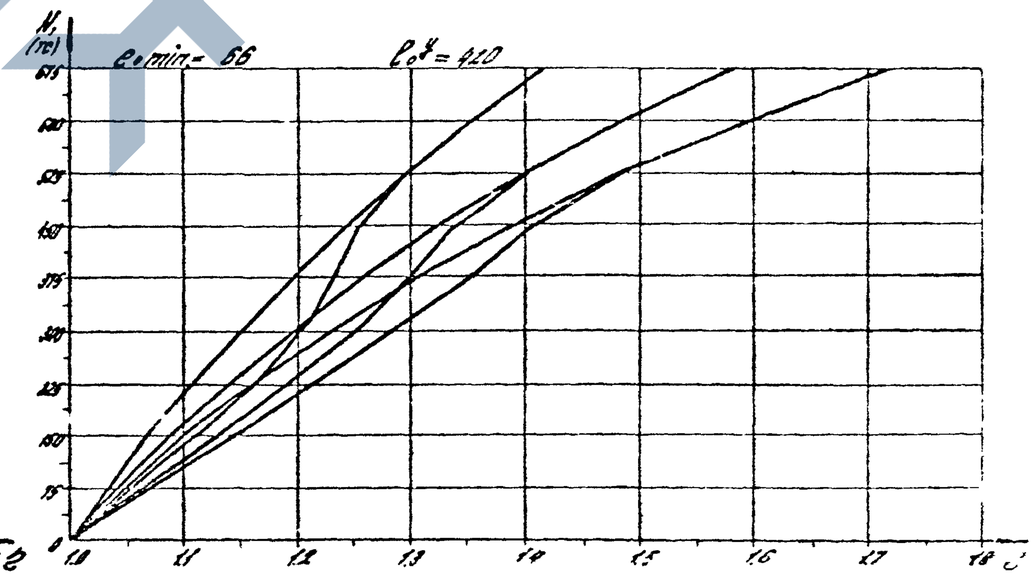
N, (тс)
e₀min = 66
ℓ₀ʸ = 420
ℓ

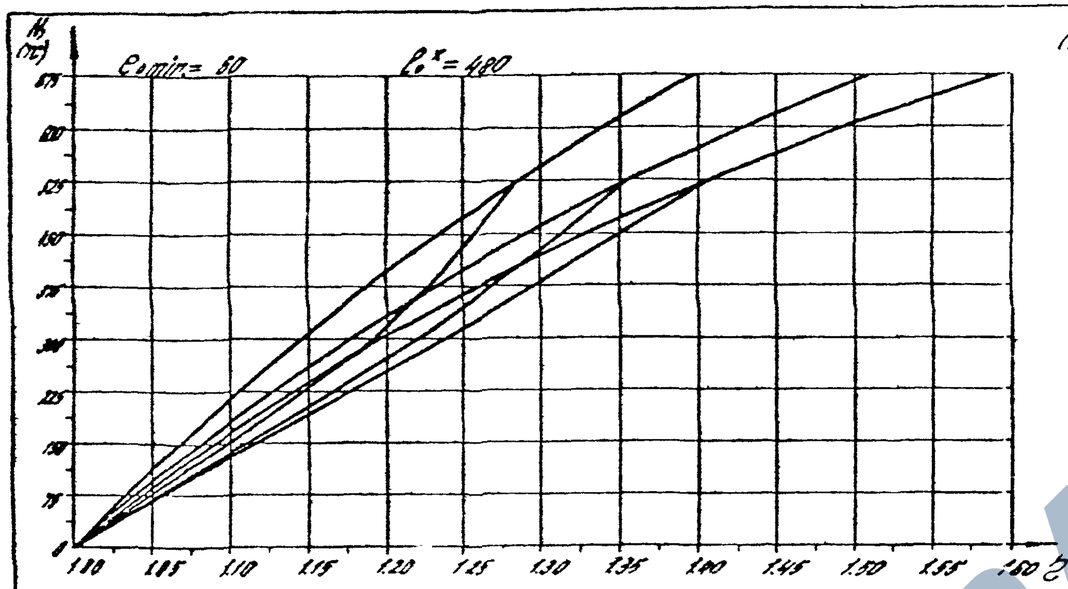

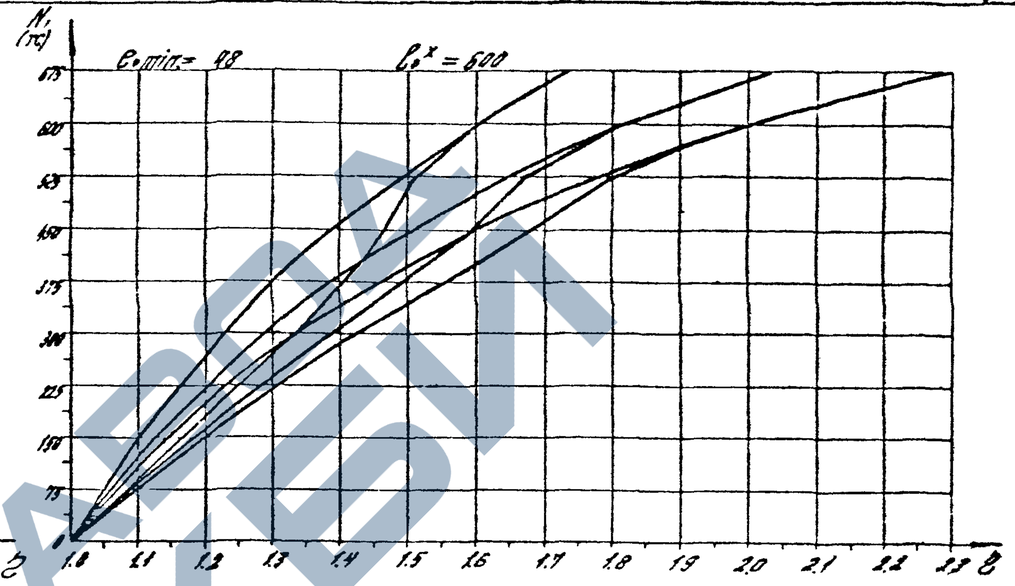

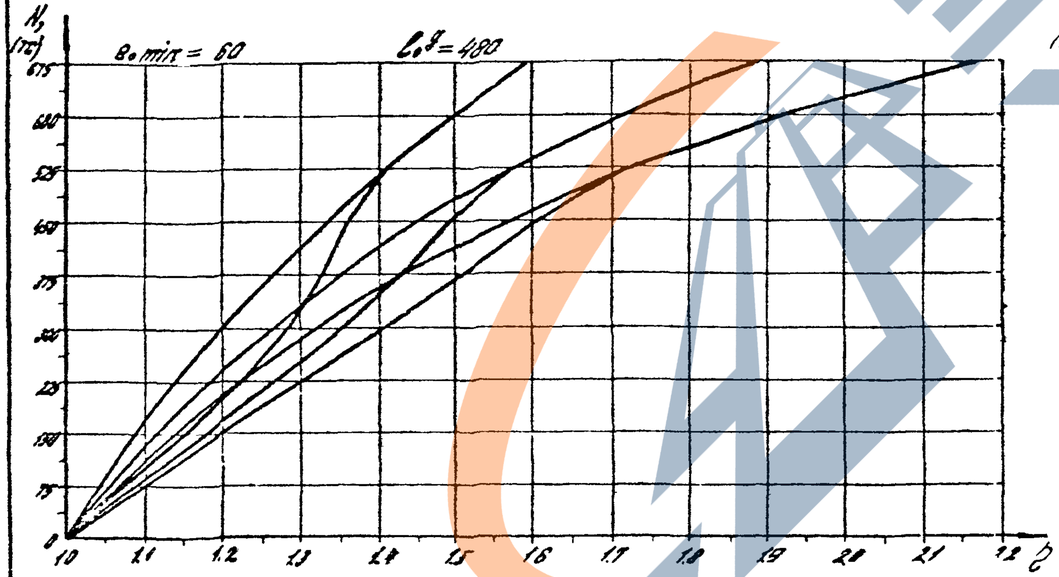

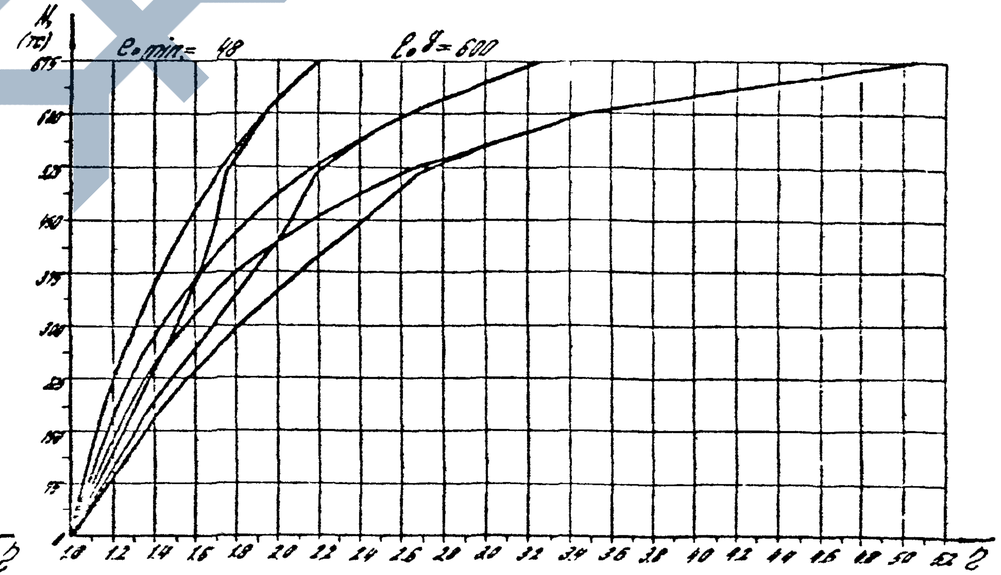

Вх. 32829 л. 245

1.020-1/87 0-6-3 ПЗ

Инв.№ 237

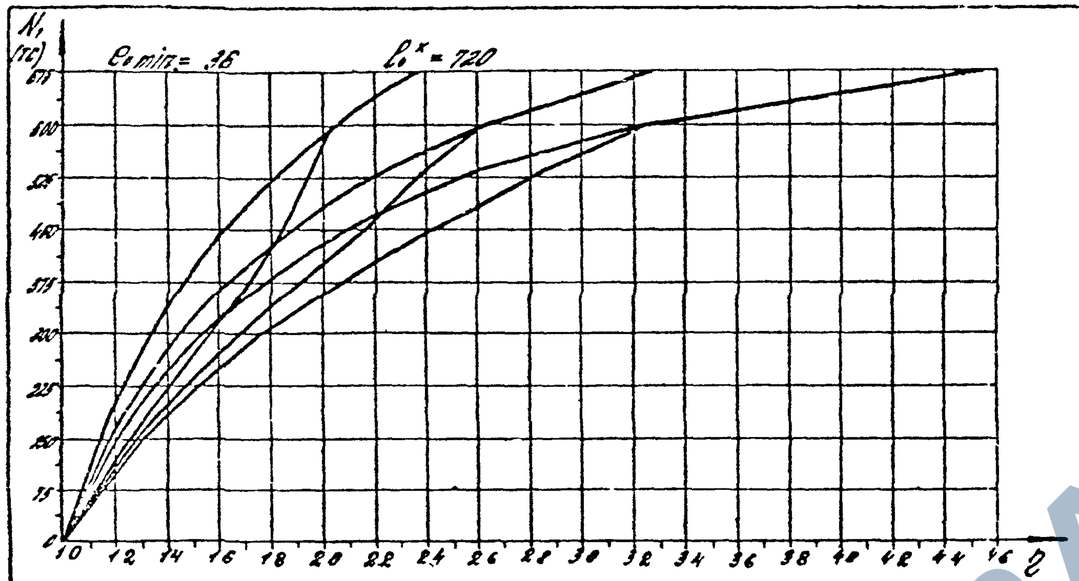

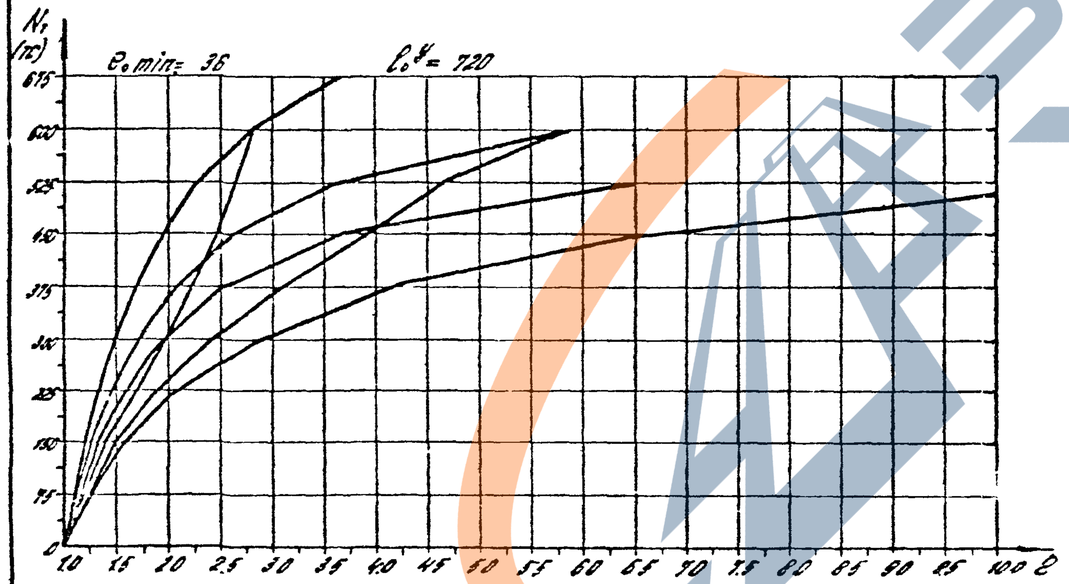

ЗАВОД ЖБИ

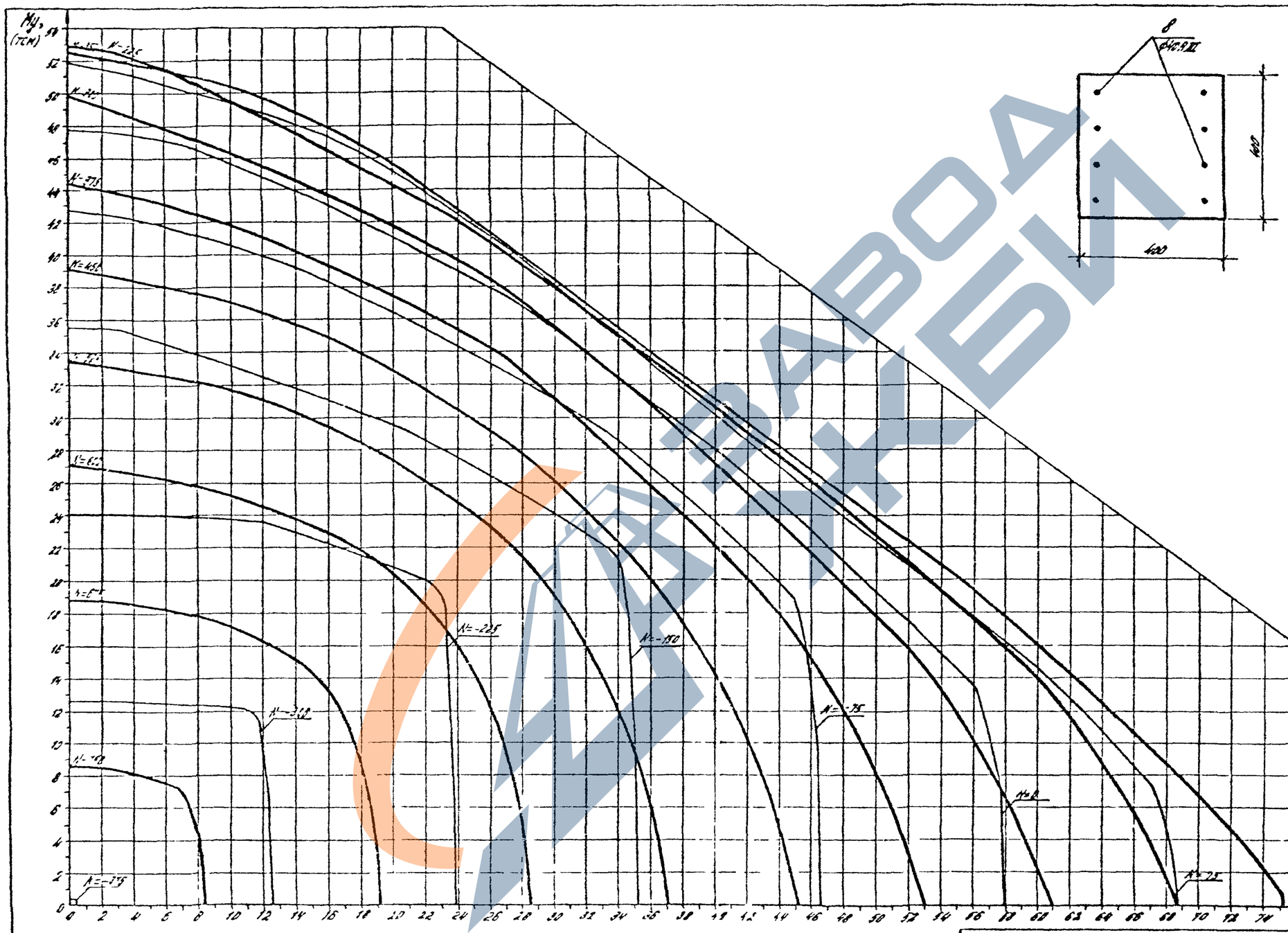

Класс бетона 645 ($R_в$=280.5 кгс/см² при учете γ_{b2}=1.10)

1.020-1/87. 0-6- 3 ПЗ

Лист 239

Вх. 32829 л. 247

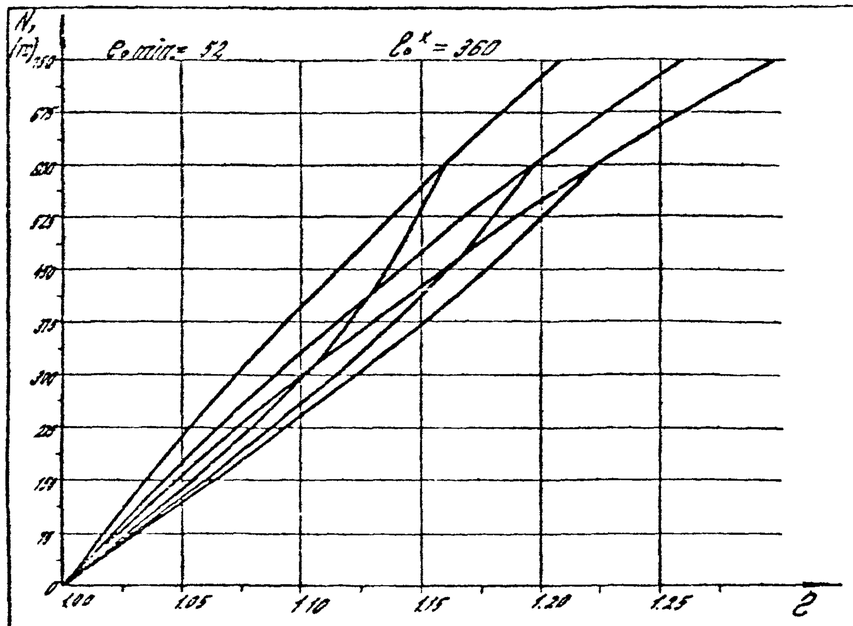

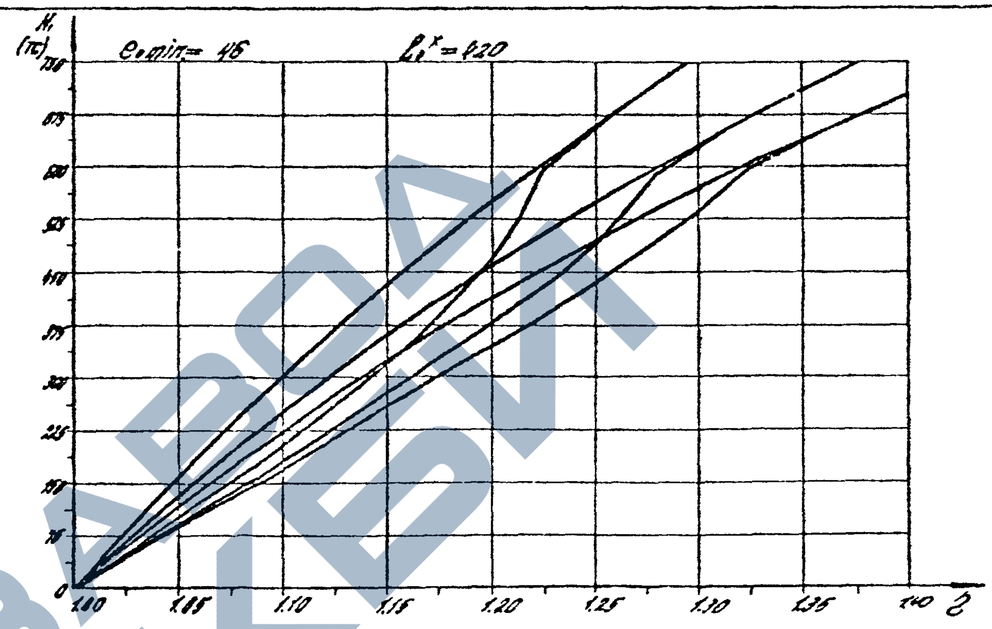

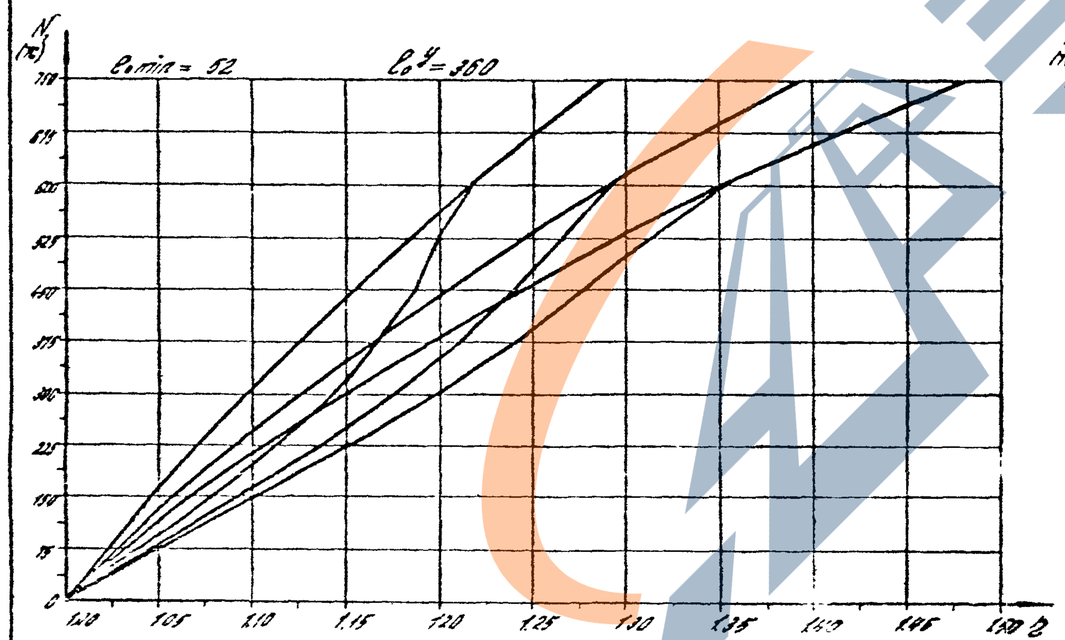

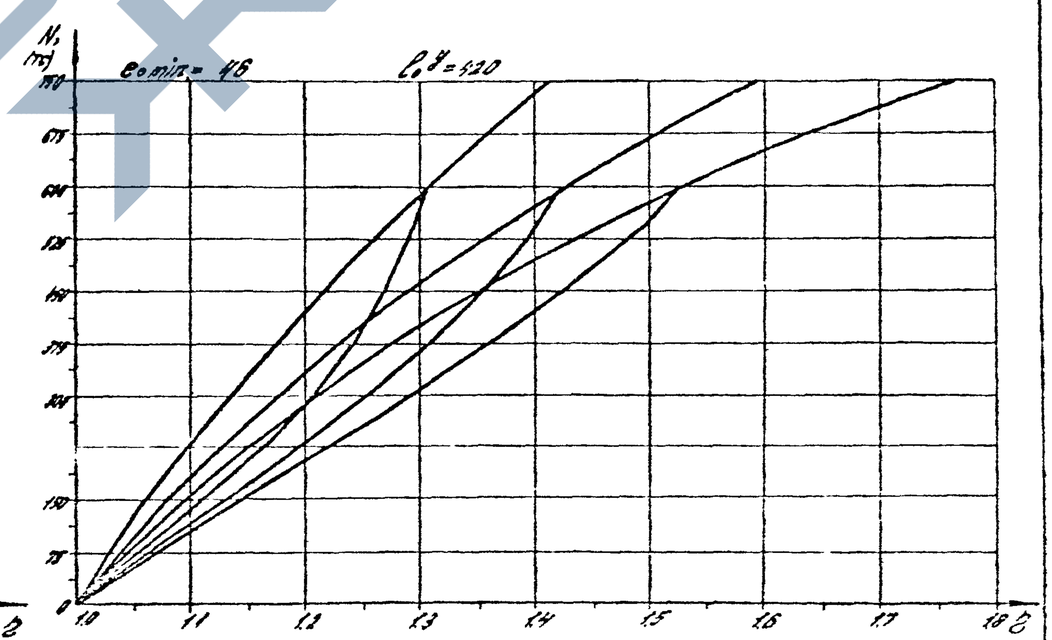

Вх. 32829 л.248

1.020-1/87.0-6 – 3 ПЗ

Лист 240

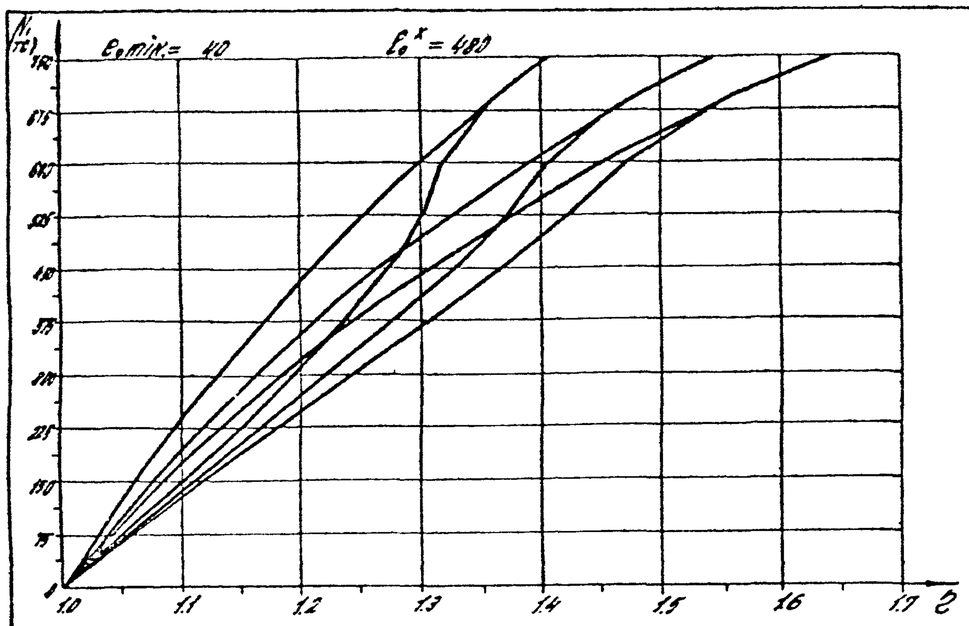

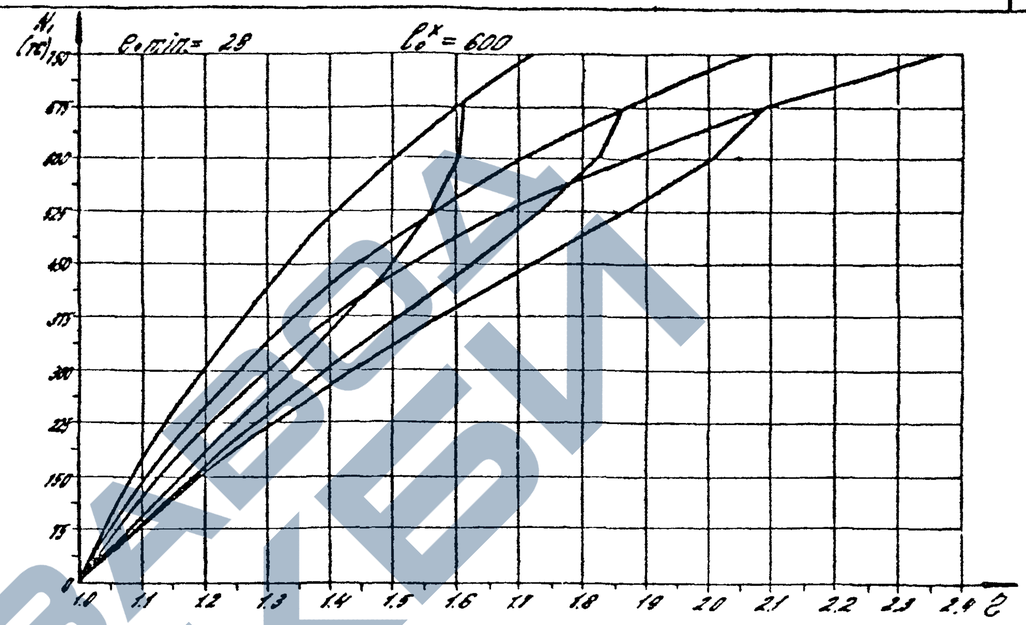

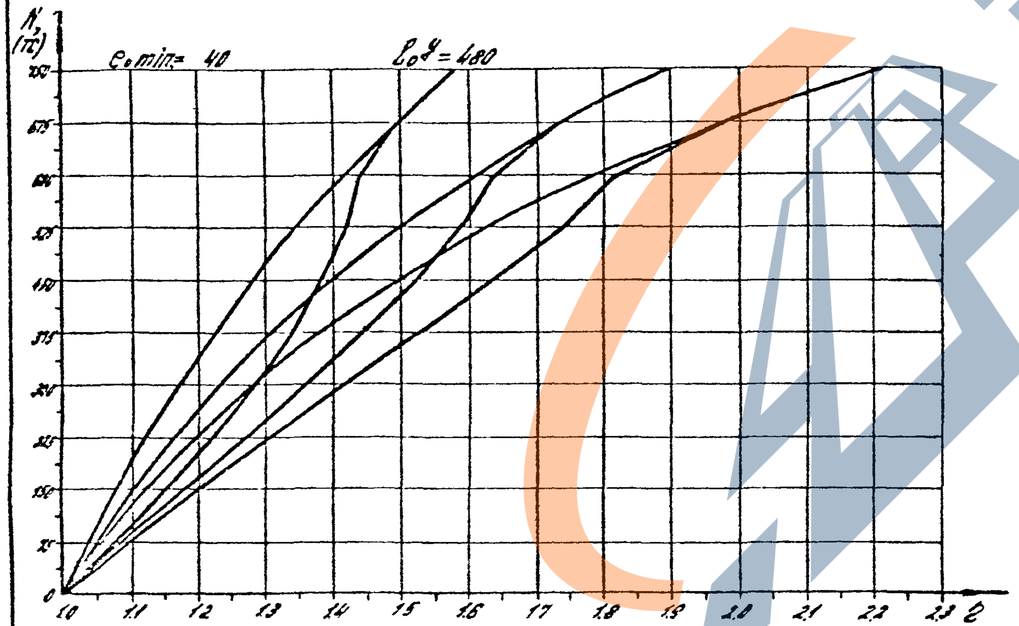

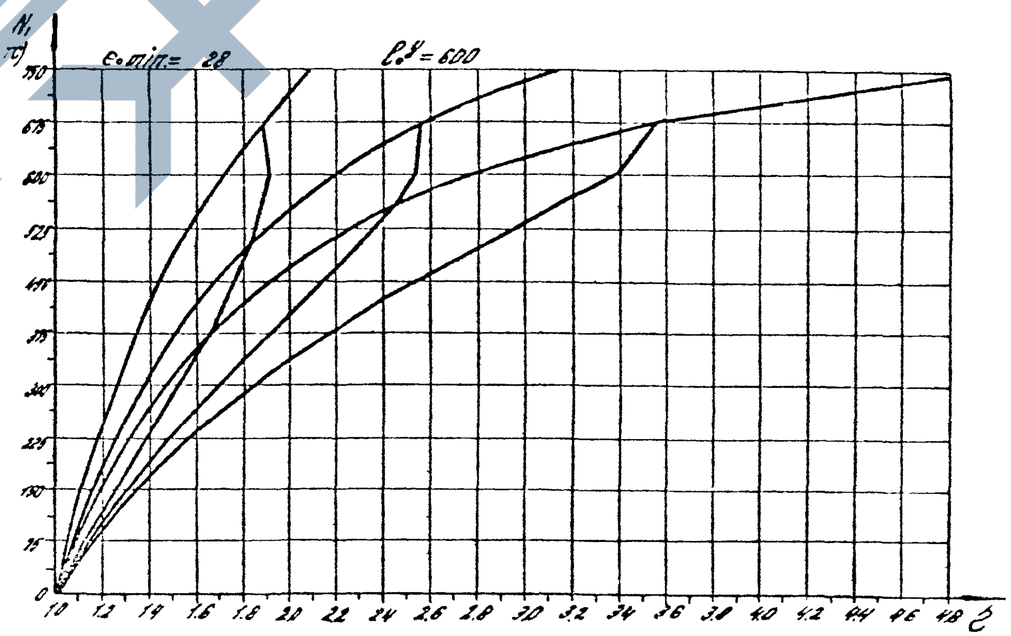

Вх. 32829 л.249

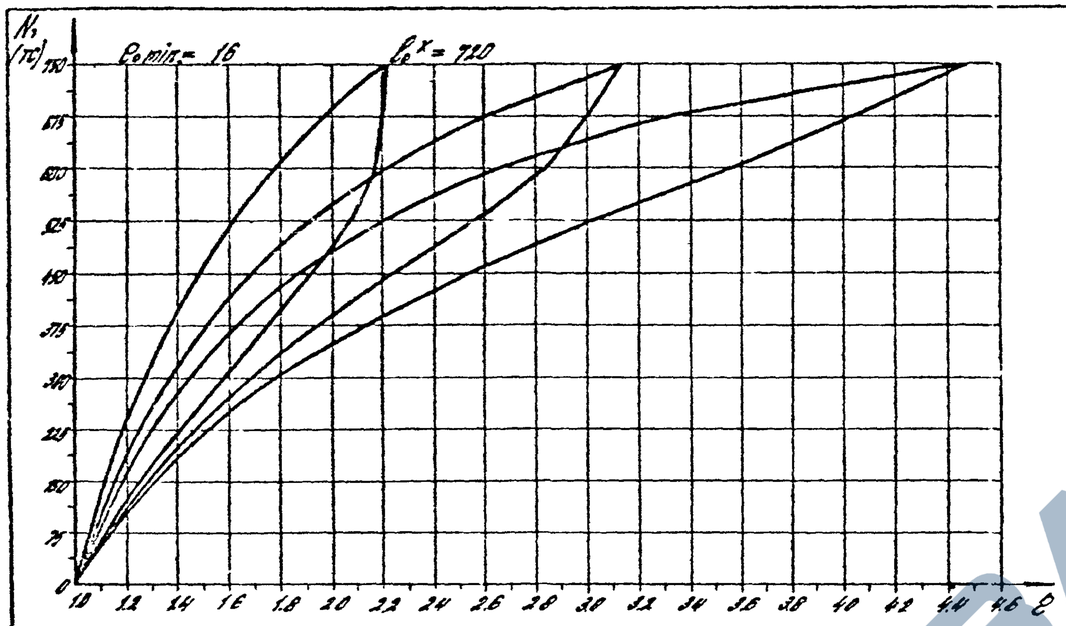

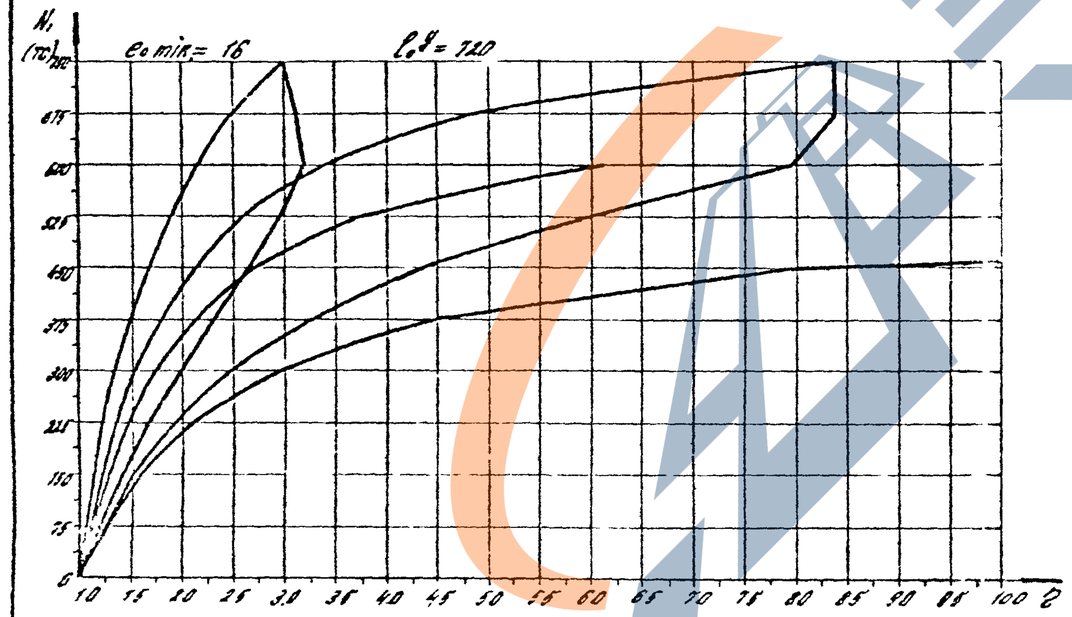

Вх. 32829 л. 250/250

1.020-1/87. 0-6 - 3 ПЗ

Лист 242