https://zavodjbi.com/

ГЛАВНОЕ АРХИТЕКТУРНО-ПЛАНИРОВОЧНОЕ УПРАВЛЕНИЕ г.МОСКВЫ
ПРОЕКТНЫЙ ИНСТИТУТ
МОСИНЖПРОЕКТ

СБОРНЫЕ ЖЕЛЕЗОБЕТОННЫЕ ИЗДЕЛИЯ ИНЖЕНЕРНЫХ СООРУЖЕНИЙ

/ПО НОМЕНКЛАТУРЕ ГЛАВМОСИНЖСТРОЯ/

АЛЬБОМ ПС-192

РАБОЧИЕ ЧЕРТЕЖИ ИЗДЕЛИЙ

МОСКВА 1984г.

https://zavodjbi.com/

https://zavodjbi.com/

Главное архитектурно-планировочное управление г. Москвы
ПРОЕКТНЫЙ ИНСТИТУТ
МОСИНЖПРОЕКТ

СБОРНЫЕ ЖЕЛЕЗОБЕТОННЫЕ ИЗДЕЛИЯ ИНЖЕНЕРНЫХ СООРУЖЕНИЙ

/ПО НОМЕНКЛАТУРЕ ГЛАВМОСИНЖСТРОЯ/

АЛЬБОМ ПС-192

РАБОЧИЕ ЧЕРТЕЖИ ИЗДЕЛИЙ

Главный инженер института Самохвалов
Начальник ОНСИ Козеева

МОСКВА 1984г.

https://zavodjbi.com/

Стр.	Наименование	Лист	
1	Титульный лист		
2÷4	Содержание альбома		
5÷7	Пояснительная записка		
8÷11	Основные показатели сборных железобетонных элементов	1÷4	
12	Опалубочные чертежи плит перекрытия ДП-9т, ДП-IIт, ДП-9у, ДП-IIу	5	
13	Опалубочные чертежи плит перекрытия ДП-I4-Iт, ДПО-I4	6	
14	Опалубочные чертежи плит перекрытия ДП-I5-Iт, ДПО-I5	7	
15	Опалубочный чертеж плиты перекрытия П-I	8	
16	Опалубочные чертежи стеновых блоков ДС-2т, ДС-I5т, ДС-I7т	9	
17	Опалубочные чертежи стеновых блоков ДС-5т, ДС-4т, СТК-24	10	
18	Опалубочные чертежи стеновых блоков БС-6, БС-6у, БС-6А	11	
19	Опалубочный чертеж стенового блока ДБ-IВ	12	
20	Опалубочный чертеж блока набережных БН-3	13	
21	Опалубочный чертеж блока набережных БН-5	14	
22	Опалубочные чертежи стеновых блоков СБ-0У, СБ-IАУ, СБ-2АУ	15	
23	Опалубочный чертеж стенового блока СБ-4У	16	
24	Опалубочный чертеж блока берегоукрепления водоемов ПВ-I	17	
25	Опалубочные чертежи плит днища ДБ-9у, ДБ-I2у, ДБ-I3у, ДБ-I4у, ДБ-I6у, ДБ-I7у	18	
26	Опалубочные чертежи балок ДБ-24, ДБ-29, ДБ-34, ДБ-39, ДБ-44, ДБ-49, ДБ-54	19	
27	Опалубочный чертеж плиты днища СI	20	
28	Опалубочные чертежи плит временных дорог ДСП-8, ДСП-8у	21	
29	Опалубочный чертеж разделительной перемычки РП-I	22	
30	Опалубочный чертеж разделительной перемычки РП-2	23	
31	Арматурный чертеж плиты перекрытия ДП-9т. Разрезы	24	
32	Арматурный чертеж плиты перекрытия ДП-9т. Сетки, каркасы	25	
33	Арматурный чертеж плиты перекрытия ДП-IIт. Разрезы	26	
34	Арматурный чертеж плиты перекрытия ДП-IIт. Сетки, каркасы	27	
35	Арматурный чертеж плиты перекрытия ДП-9у. Разрезы	28	
36	Арматурный чертеж плиты перекрытия ДП-9у. Сетки, каркасы	29	
37	Арматурный чертеж плиты перекрытия ДП-IIу. Разрезы	30	
38	Арматурный чертеж плиты перекрытия ДП-IIу. Сетки, каркасы	31	
39	Арматурный чертеж плиты перекрытия ДП-I4-Iт. Разрезы	32	
40	Арматурный чертеж плиты перекрытия ДП-I4-Iт. Сетки, каркасы	33	
41	Арматурный чертеж плиты перекрытия ДПО-I4. Разрезы	34	
42	Арматурный чертеж плиты перекрытия ДПО-I4. Сетки, каркасы	35	
43	Арматурный чертеж плиты перекрытия ДП-I5-Iт. Разрезы	36	
44	Арматурный чертеж плиты перекрытия ДП-I5-Iт. Сетки, каркасы	37	

				Сборные железобетонные изделия инженерных сооружений (по номенклатуре ГлавМосинжстроя)		Альбом ПС-I92
Нач. отд.	Козелова			Содержание альбома	Стадия	Лист
Гл. инж.	Афонин				Р.Ч.	
					ОНСК	Мосинжпроект г. Москва

Стр.	Наименование	Лист	
45	Арматурный чертеж плиты перекрытия ДПО-I5. Разрезы	38	
46	Арматурный чертеж плиты перекрытия ДПО-I5. Сетки, каркасы	39	
47	Арматурный чертеж плиты перекрытия П-I. Разрезы	40	
48	Арматурный чертеж плиты перекрытия П-I. Сетки, каркасы	41	
49	Арматурный чертеж стенового блока ДС-2т. Разрезы	42	
50	Арматурный чертеж стенового блока ДС-2т. Сетки, каркасы	43	
51	Арматурный чертеж стенового блока ДС-I5т. Разрезы	44	
52	Арматурный чертеж стенового блока ДС-I5т. Сетки каркасы	45	
53	Арматурный чертеж стенового блока ДС-I7т. Разрезы	46	
54	Арматурный чертеж стенового блока ДС-I7т. Сетки, каркасы	47	
55	Арматурный чертеж стенового блока ДС-5т. Разрезы	48	
56	Арматурный чертеж стенового блока ДС-5т. Сетки, каркасы	49	
57	Арматурный чертеж стенового блока ДС-4т. Разрезы	50	
58	Арматурный чертеж стенового блока ДС-4т. Сетки, каркасы	51	
59	Арматурный чертеж стенового блока СТК-24. Разрезы	52	
60	Арматурный чертеж стенового блока СТК-24. Сетки, каркасы	53	
61	Арматурный чертеж стенового блока БС-6	54	
62	Арматурный чертеж стенового блока БС-6У	55	
63	Арматурный чертеж стенового блока БС-6А	56	
64	Арматурный чертеж стенового блока ДБ-IВ. Разрезы	57	
65	Арматурный чертеж стенового блока ДБ-IВ. Каркасы	58	
66	Арматурный чертеж блока набережных БН-3	59	
67	Арматурный чертеж блока набережных БН-5	60	
68	Арматурный чертеж стенового блока СБ-0У	61	
69	Арматурный чертеж стенового блока СБ-IАУ	62	
70	Арматурный чертеж стенового блока СБ-2АУ	63	
71	Арматурный чертеж стенового блока СБ-4У	64	
72	Арматурный чертеж блока берегоукрепления водоемов ПВ-I	65	
73	Арматурный чертеж плиты днища ДБ-9у	66	
74	Арматурный чертеж плиты днища ДБ-I2у	67	
75	Арматурный чертеж плиты днища ДБ-I3у	68	
76	Арматурный чертеж плиты днища ДБ-I4у	69	
77	Арматурный чертеж плиты днища ДБ-I6У	70	
78	Арматурный чертеж плиты днища ДБ-I7у	71	
79	Арматурные чертежи балок ДБ-24, ДБ-29, ДБ-34	72	
80	Арматурные чертежи балок ДБ-39, ДБ-44	73	

Сборные железобетонные изделия инженерных сооружений (по номенклатуре ГлавМосинжстроя)			Альбом ПС-I92
Нач. отд. Козелла Гл. инж. Афонин	Содержание альбома	Стадия Лист Р.Ч.	
		ОНСК	Мосинжпроект г. Москва

Стр.	Наименование	Лист
81	Арматурные чертежи балок ДБ-49, ДБ-54	74
82	Арматурный чертеж плиты днища СД. Разрезы	75
83	Арматурный чертеж плиты днища СД. Сетки	76
84	Арматурный чертеж плиты временных дорог ДСП-8	77
85	Арматурный чертеж плиты временных дорог ДСП-8у	78
86	Арматурный чертеж разделительной перемычки РП-I	79
87	Арматурный чертеж разделительной перемычки РП-2	80
88	Опорные подушки для теплопроводов $Д_у$ = 50÷400 мм	81
89	Опорные подушки для теплопроводов $Д_у$ = 450÷I400 мм	82
90	Опорные подушки для теплопроводов $Д_у$ = 450÷I400 мм. Арматурные изделия	83
91	Закладные детали опорных подушек. Вариант	84
92	Кольцо горловины К-7-I0	85
93	Кольцо горловины К-I0-I0	86
94	Кольцо горловины К-I2-I0	87
95	Кольцо горловины К-I5-I0	88
96	Кольцо горловины К-20-I0	89
97	Опорная плита ОП-7. Опалубочный чертеж	90
98	Опорная плита ОП-7. Арматурный чертеж	91
99	Поворотное кольцо ПК-7С. Опалубочный чертеж	92
100	Поворотное кольцо ПК-7С. Арматурный чертеж	93

Стр.	Наименование	Лист
101	Детали армирования плит перекрытия и балок	94
102	Опалубочный чертеж блока наружной обделки БУ2 0	95
103	Арматурный чертеж блока наружной обделки БУ2.0	96
104	Опалубочный чертеж блока наружной обделки ТБ-26у	97
105	Арматурный чертеж блока наружной обделки ТБ-26у. Разрезы	98
106	Арматурный чертеж блока наружной обделки ТБ-26у. Сетки	99
107	Арматурный чертеж блока наружной обделки Б-20„П"	100

				Сборные железобетонные изделия инженерных сооружений (по номенклатуре ГлавМосинжстроя)	Альбом ПС-192
Нач. отд.	Козеева			Содержание альбома	Стадия Р.Ч. / Лист
Гл. инж.	Афонин				ОНСК / Мосинжпроект г. Москва

В настоящем альбоме представлены чертежи железобетонных изделий, предназначенных для выпуска на предприятиях Объединения "Мосинжбетон". Альбом разработан вместо альбома ПС-143 в связи с изменениями и дополнениями главы СНиП II-21-75 "Бетонные и железобетонные конструкции. Нормы проектирования", утвержденными и введенными в действие постановлением № 67 от II мая 1981 г. Госстроя СССР, а также с утверждением "Правил учета степени ответственности зданий и сооружений при проектировании конструкций". (Постановление № 41 от 19 марта 1981 г. Госстроя СССР). В альбоме учтены также изменения в номенклатуре выпускаемых изделий, а также изменения, внесенные в процессе освоения изделий.

I. Конструктивная характеристика изделий

В составе альбома приведены рабочие чертежи железобетонных изделий, предназначенных для строительства инженерных сооружений и коммуникаций. В их числе плиты перекрытия, стеновые блоки, плиты днища, балки, блоки набережных, блоки берегоукрепления водоемов, плиты для временных дорог, кольца горловин колодцев и т.д., что дает возможность сооружать в сборном железобетоне различные виды инженерных сооружений, как то: каналы и камеры тепловых, канализационных и водосточных сетей и коммуникационных коллекторов, пешеходные переходы, набережные, временные дороги, щитовые тоннели.

Плиты перекрытия имеют длину от 3,4 м до 5,4 м, ширина их колеблется от 1,0 м до 1,5 м.

Стеновые блоки имеют высоту от 1,4 м до 4,2 м, длина их колеблется от 1,2 м до 2,4 м в зависимости от марки блока.

Балки имеют длину, находящуюся в пределах 2,4÷5,4 м.

Масса изделий не превышает 5 т.

Маркировка изделий принята по буквенно-цифровой системе: ДП - деталь перекрытия, ДС - деталь стенового блока, ДПО - деталь плит перекрытия с отверстиями; БС - блок стеновой и т.д. Цифры и индексы после буквенного обозначения указывают: порядковый номер изделия для плит перекрытия типа ДП и стеновых блоков типа ДС, длину в дециметрах для балок; диаметр максимального теплопровода в дециметрах в опорных подушках; индекс "Т" обозначает область применения для камер теплосети и т.д.

II. Требования к бетону и арматуре изделий

Марка бетона на сжатие и морозостойкость в зависимости от вида и назначения конструкций находится в пределах М 200÷300 Мрз75÷Мрз200. Состав бетонной смеси, способы её уплотнения, режим термовлажностной обработки, уход за бетоном должны обеспечивать получение бетона предусмотренных марок по прочности и морозостойкости. Отпускная прочность бетона должна быть не менее 70% в летнее время, в зимнее - не менее 100% от проектной для плит перекрытия и балок и не менее 85% в зимнее время для других конструкций.

Исключение составляют блоки для тоннелей, сооружаемых закрытым (щитовым) способом. Их отпускная прочность должна быть зимой и летом равна 100% от проектной.

Армирование сборных железобетонных элементов предусмотрено сварными сетками и каркасами, объединяемыми в объемные пространственные каркасы. Сварные сетки должны изготовляться при помощи контактной точечной сварки на многоточечных, одноточечных машинах и в отдельных случаях при помощи дуговой сварки. Изготовление каркасов при помощи дуговой сварки не допускается. Объединение арматурных элементов в пространственные каркасы следует осуществлять, как правило, при помощи сварочных клещей, допускается объединение вязальной проволокой. Для изготовления арматурных изделий должна применяться сталь класса А-I, А-III по ГОСТ 5781-82, класса BpI по ГОСТ 6727-80. При отсутствии арматуры класса А-III может быть произведена замена её на класс А-II без изменения шага стержней или их количества в соответствии с табл.I.

Таблица I.

Арматура класса А-III	8	I0	I2	I4	I6	I8	20	22	25	28
Возможная замена арматурой класса А-II	I0	I2	I4	I6	I8	20	22	25	28	32

				Сборные железобетонные изделия инженерных сооружений /по номенклатуре Главмосинжстроя/	Альбом ПС-192
Нач.отд	Козеева				
Гл.спец	Афонин			Пояснительная записка	Стадия Р Ч. / Лист / Арх.№
					СИСК / Мосинжпроект г.Москва

Для монтажных (подъемных) петель сборных элементов следует применять горячекатанную арматурную сталь класса А-I марок ВСт3сп2 и ВСт3пс2.

В случае, если возможен монтаж конструкций при расчетной зимней температуре ниже минус 40^{0}, для монтажных петель не допускается применять сталь марки ВСт3пс2.

Для закладных деталей следует применять углеродистую сталь по ГОСТ 380-71*.

Толщина защитного слоя бетона рабочей арматуры принята 20-30 мм, для распределительной 15 мм.

Допускаемые отклонения по толщине защтного слоя ± 5 мм. Фиксация защитных слоев должна обеспечиваться при помощи бетонных или пластмассовых фиксаторов. Фиксация расстояния между сетками обеспечивается при помощи плоских каркасов.

III. Изготовление изделий

Сборные железобетонные изделия предусматривается изготовлять на заводах железобетонных изделий оснащенных технологическим оборудованием для изготовления таких конструкций.

При изготовлении железобетонных изделий необходимо выполнение требований действующих нормативных документов. Допускаемые отклонения от проектных размеров при изготовлении по длине: для элементов с длиной до 4,0 м ± 8 мм, свыше 4,0 м ± 10 мм, по ширине ± 8 мм; по толщине ± 5 мм. Разность длин диагоналей не должна превышать 8 мм при площади изделий до 8 $м^2$ и ± 12 мм при площади изделия свыше 8 $м^2$. На поверхности изделия должна бить поставлена хорошо видимая маркировка, в которой должны быть указаны: наименование завода-изготовителя, марка изделия, дата изготовления изделия, штамп технического контроля, отпускная масса в кг.

IV. Хранение, транспортирование и монтаж железобетонных изделий

Готовые изделия хранятся на специально оборудованных складах (площадках), рассортированными по маркам.

Изделия, не принятые ОТК, требующие ремонта или дополнительной выдержки бетона, должны храниться отдельно от изделий, принятых ОТК и разрешенных к отпуску.

Складирование железобетонных элементов должно производиться не более, чем в 2 м по высоте с постановкой деревянных прокладок. Транспортирование железобетонных изделий от завода-изготовителя к месту монтажа должно производиться с соблюдением следующих требований:

а) Сборные железобетонные элементы должны поставляться на объекты комплектно.

б) Элементы должны быть тщательно раскреплены для предохранения от продольного и поперечного смещения.

Монтаж железобетонных изделий должен производиться за подъемные петли. При хранении, транспортировании и монтаже железобетонных элементов, помимо требований настоящего альбома, необходимо соблюдение действующих нормативных документов и проекта производства работ.

V. Испытание изделий

Испытание изделий на прочность производится контрольными разрушающими нагрузками, эквивалентными принятым при расчете.

Величины разрушающих нагрузок определены в соответствии с ГОСТ 8829-77 по расчетным значениям изгибающих моментов и поперечных сил.

Схемы испытания железобетонных элементов, подлежащих прочностным испытаниям, приведены в настоящем альбоме.

VI. Основные расчетные положения

Сборные железобетонные изделия предназначены для применения в следующих условиях строительства:

несущая способность основания должна быть не менее 1,5 $кг/см^2$; объемный вес грунта принят $\gamma_н$ = 1,8 $т/м^3$; угол внутреннего трения грунта засыпки φ^{p} = 30^{0}; расчетный модуль деформации E_p = 150 $кг/см^2$; временная нагрузка принята по схемам НК-80 и Н-30.

Для расчетных нагрузок приняты следующие коэффициенты нагрузок:

1. от собственного веса конструкций n = 1,1
2. от давления грунта n = 1,2
3. от автомобильной нагрузки Н-30 n = 1,4

				Сборные железобетонные изделия инженерных сооружений /по номенклатуре ГлавМосинжстроя/		Альбом ПС-192
Нач. отд	Козеева					
Гл.спец.	Афонин			Пояснительная записка	Стадия Р.Ч	Лист / Арх.№
					СНСК	Мосинжпроект г.Москва

4. от колесной нагрузки НК-80 $n = 1{,}1$

Динамический коэффициент $(1+\mu)$ в зависимости от глубины заглубления и вида временной нагрузки колеблется от 1 до 1,3.

Распределение давления от временной нагрузки принято под углом 45° в пределах дорожной одежды и под углом 30° в грунте.

Расчеты произведены в соответствии с СН-200-62, СН-365-67 и СНиП II-21-75.

№ п/п		Схема испытания	Марка изделия	Размеры, мм ℓ	Размеры, мм a	Контр.нагр. кг P_1	Контр.нагр. кг P_2
1.	Схема испытания балок.	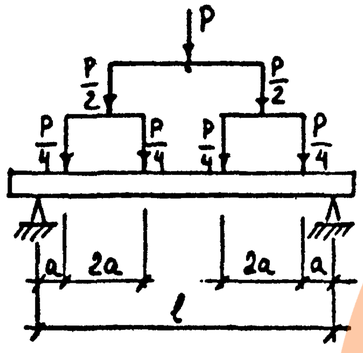	ДБ-24	2200	275	31,0	17,0
			ДБ-29	2700	350	36,6	20,1
			ДБ-34	3200	400	45,0	24,7
			ДБ-39	3700	450	107,4	59,1
			ДБ-44	4200	525	118,7	65,3
			ДБ-49	4700	600	130,2	71,6
			ДБ-54	5200	650	147,0	80,9

№ п/п		Схема испытания	Марка изделия	Размеры, мм ℓ	Размеры, мм a	Контр.нагр. кг P_1	Контр.нагр. кг P_2
2.	Схема испытания плит перекрытия.	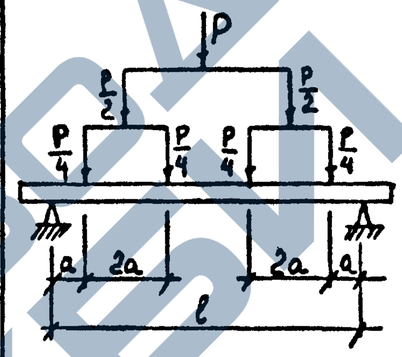	ДП-9т	3250	400	38,6	21,2
			ДП-9у	3250	400	55,6	30,6
			ДП-11т	3630	450	64,0	35,2
			ДП-11у	3630	480	86,9	47,8
			ДП-14-1т	4600	575	44,9	24,7
			ДП0-14	4600	575	68,0	37,4
			ДП-15-1т	5200	650	51,0	28,0
			ДП0-15	5200	650	77,1	42,4
			П-1	3080	385	42,6	23,4

Испытание элементов вести в соответствии с ГОСТ 8829-77.

P_1 – контрольная разрушающая нагрузка на прочность при испытании на пролетный момент.

P_2 – контрольная нагрузка на трещиностойкость /по ширине раскрытия трещин/ при испытании на пролетный момент.

Контрольная ширина раскрытия трещин при испытании принимается равной 0,2мм.

Сборные железобетонные изделия инженерных сооружений /по номенклатуре ГлавМосинжстроя/			Альбом ПС-192
Начотд Козаева Гл.спец Афонин	Пояснительная записка	Стадия Р Ч / ОИСК	Лист / Арх.№ Мосинжпроект г.Москва

№ п/п	Эскиз	Марка изделия	Размеры, мм Д	Ш	В	Расход бетона на 1 издел. м³	Масса издел. т	Расход металла, кг на 1 издел.	на 1 м³ бетона
1.	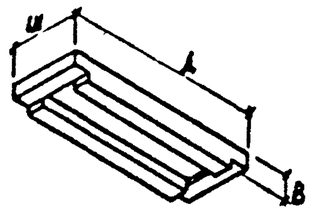	ДП-9т	3400	I200	300	0,63	I,57	72,25	II5,23
		ДП-9у	3400	I200	300	0,63	I,57	97,93	I56,I9
		ДП-14-1т	4800	I000	360	I07	267	II250	I05,I4
		ДП-15-1т	5400	I000	400	I,37	3,42	I6I,89	II8,I7
2.	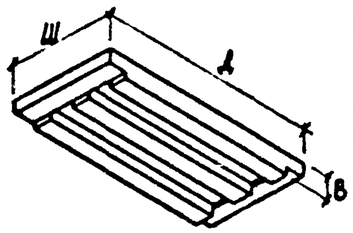	ДП-II т	3850	I800	300	I,I5	2,87	I47,7I	I28,44
		ДП-II у	3850	I800	300	I,I5	2,87	2I5,4I	I87,3I
3	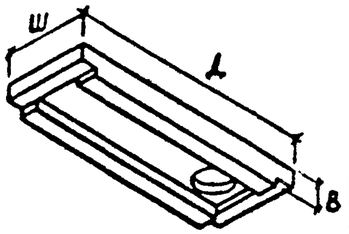	ДПО-I4	4800	I500	360	I,32	3,30	I95,67	I48,23
		ДПО I5	5400	I500	450	I80	4,50	22I,47	I23,04
4	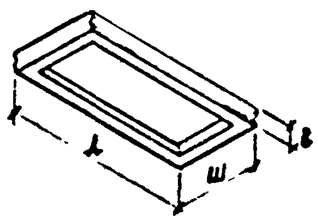	П-I	3280	I480	300	0,96	2,40	II8,43	II8,I6

№ п/п	Эскиз	Марка изделия	Размеры, мм Д	Ш	В	Расход бетона на 1 изд. м³	Масса изд. т	Расход металла, кг на 1 изделие	на 1 м³ бетона
5.	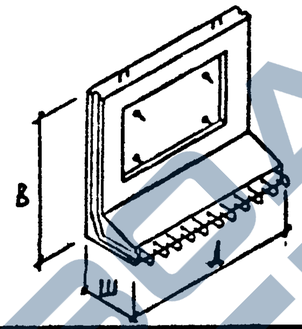	ДС-2т	I800	600	I690	0,6I	I,52	94,72	I55,28
6.	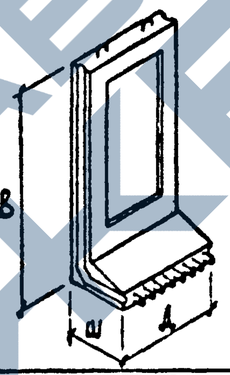	ДС-I5т	I200	600	2590	0,53	I,32	79,44	I49,89
		ДС-I7т	I200	600	3190	0,66	I,65	I04,6I	I58,50
7.	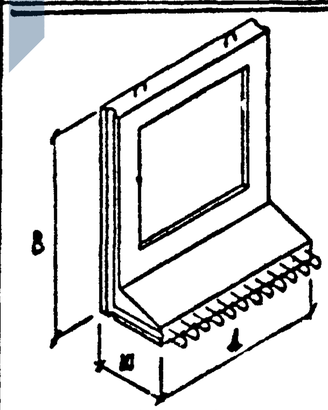	ДС-4т	I800	600	2290	0,75	I,87	I22,I5	I62,87
		ДС-5т	I800	600	2690	0,85	2,I2	I34,42	I58,I4
		СТК 24	2380	600	2690	I,07	2,67	204,3I	I90,94

Нач. отд.	Козеева		
Гл. спец.	Атонин		
Ст. инж.	Хайруллин		
Проект.	Хайруллин		
Провер.			

Сборные железобетонные изделия инженерных сооружений /по номенклатуре Главмосинжстроя/ — ПС-I92

Основные показатели сборных железобетонных элементов.

Стадия	Лист	Арх. №
Р.У.	1	
ОНСК	МОСИНЖПРОЕКТ г.Москва	

№ п/п	Эскиз	Марка издел.	Размеры, мм Д	Ш	В	Расход бетона на 1 изд. м³	Масса издел. т	Расход металла, кг на 1 изделие	на 1 м³ бетона
8	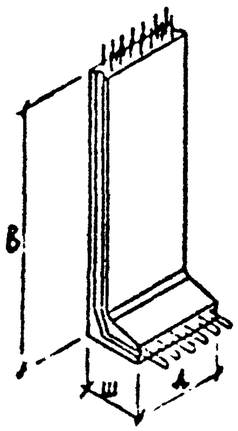	БС-6	1490	600	4200	1,35	3,38	235,27	174,27
		БС-6у	1490	600	4200	1,35	3,38	387,88	287,32
		БС-6А	1490	600	3620	1,18	2,95	273,84	232,07
9	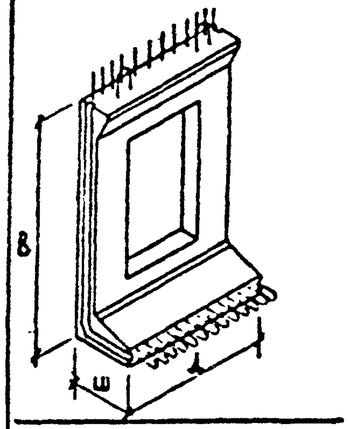	ДБ-1В	1800	600	2750	0,80	2,00	284,42	355,53
10	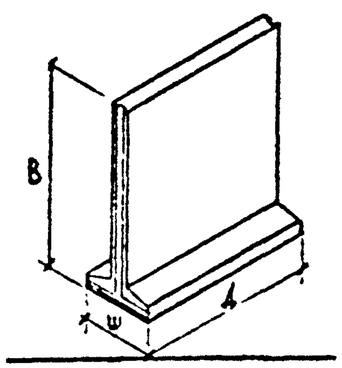	СБ-0у	2000	650	1920	0,66	1,65	58,91	89,26
		СБ-1А	2000	600	1650	0,51	1,28	50,75	99,51
		СБ-2Ау	2000	600	1400	0,45	1,13	40,44	89,87
		СБ-4у	2000	850	2050	0,82	2,04	68,73	83,82

№ п/п	Эскиз	Марка издел.	Размеры, мм Д	Ш	В	Расход бетона на 1 издел. м³	Масса издел. т	Расход металла, кг на 1 изделие	на 1 м³ бетона
11	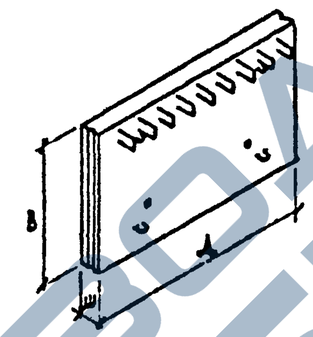	ПВ-1	1990	120	1190	0,28	0,71	85,95	127,08
12	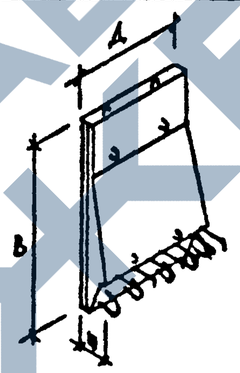	БН-2А	1490	420	3500	1,23	3,08	142,00	115,45
13	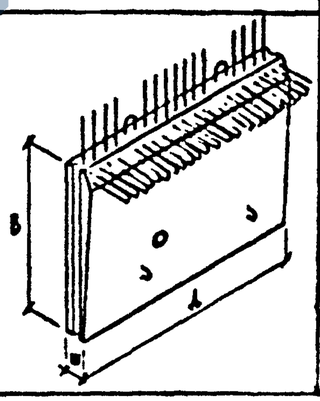	БН-3	2990	160	2000	1,07	2,68	119,84	112,00

Нач. отд.	Розеева		Сборные железобетонные изделия инженерных сооружений /по номенклатуре Главмосинжстроя/	ПС-192
Гл. спец.	Афонин		Основные показатели сборных железобетонных элементов.	Стадия: Р.Ч. / Лист: 2 / Арх. №:
Ст. инж.	Хайруллин			ОНСК / МОСИНЖПРОЕКТ г.Москва
Проект.	Хайруллин			
Провер.				

№ п/п	Эскиз	Марка изд.	Размеры, мм Д	Ш	В	Расход бетона на 1 изд. м³	Масса изд. т	Расход металла, кг на 1 изделие	на 1м³ бетона
14	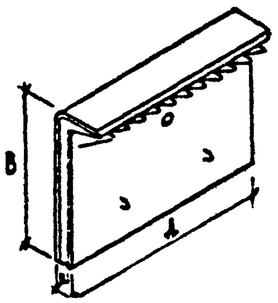	БН-5	2990	I60	2II0	I,26	3,I5	I48,89	II4,20
15.	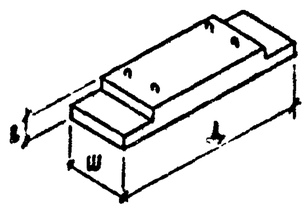	ДБ-9у	4250	990	200	0,76	I,90	58,75	77,30
		ДБ-I2у	3200	990	I80	0,50	I,25	38,70	77,40
		ДБ-I3у	3550	990	200	0,63	I,58	43,6I	69,22
		ДБ-I4у	3850	990	200	0,69	I,73	45,96	66,6I
		ДБ-I6у	3000	990	I80	0,46	I,I5	86,7I	79,80
		ДБ-I7у	5000	I020	250	I,I8	2,95	73,56	62,34
16.	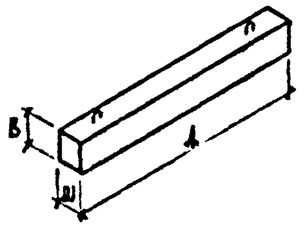	ДБ-24	2400	200	300	0,I44	0,36	22,26	I54,58
		ДБ-29	2900	200	300	0,I7	0,44	46,69	268,33
		ДБ-34	3400	200	300	0,20	0,5I	84,5I	4I4,26
		ДБ-39	3900	400	500	0,78	I,95	I20,47	I54,45
		ДБ-44	4400	400	500	0,88	2,20	I82,97	207,92
		ДБ-49	4900	400	600	I,I8	2,94	206,62	I75,I0
		ДБ-54	5400	400	600	I,30	3,24	276,58	2I2,72
17	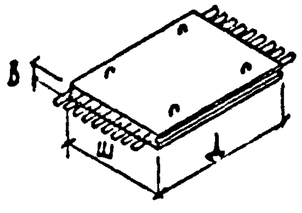	СД	2460	I800	200	0,87	2,I7	I02,84	II8,2I

№ п/п	Эскиз	Марка изд.	Размеры, мм Д	Ш	В	Расход бетона на 1 изд. м³	Масса изд. т	Расход металла, кг на 1 изделие	на 1м³ бетона
18	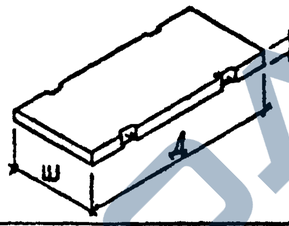	ДСП-8	3000	I490	I60	0,7I	I,78	54,24	76,89
		ДСП-8у	3550	I490	I60	0,84	2,I0	63,05	75,06
19	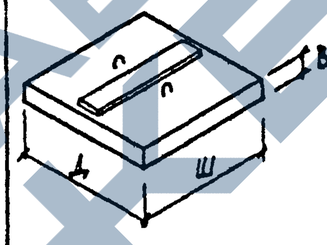	ОПТ-I	200	200	90	0,0036	0,009	0,66	I83,33
		ОПТ-2	300	300	I00	0,009	0,023	0,66	73,33
		ОПТ-3	400	400	I00	0,0I6	0,040	I,74	I08,75
		ОПТ-4	500	500	I40	0,035	0,088	2,23	63,7I
		ОПТ-5	650	650	I40	0,059	0,I48	5,30	89,83
		ОПТ-6	750	750	I00	0,056	0,I40	7,79	I39,II
		ОПТ-8	900	900	I40	0,II3	0,284	I2,05	I06,64
		ОПТ-I0	I200	I200	I50	0,2I6	0,540	28,28	I07,78
		ОПТ-I2	I200	I200	I50	0,2I6	0,540	28,55	I32,I8
		ОПТ-I4	I500	I500	I90	0,428	I,070	87,68	88,04
20	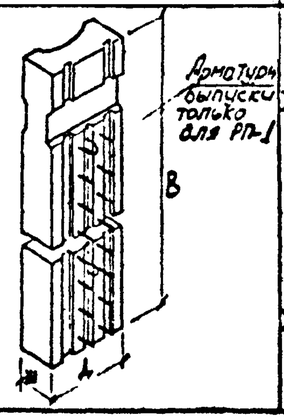 Арматурн выпуски только для РП-1	РП-I	590	300	9000	I,I2	2,80	84I,95	805,8I
		РП-2	680	300	9000	I,45	3,62	379,I0	26I,45

Нач. отд	Козеева		Сборные железобетонные изделия инженерных сооружений /по номенклатуре Главмосинжстроя/ ПС-I92
Гл. спец.	Афонин		
Гл. инж.	Хайрулин		Основные показатели сборных железобетонных элементов. Стадия Р.Ч. Лист 3 Арх. №
Проект	Хайрулин		ОНСК МОСИНИПРОЕКТ г. Москва
Провер.			

https://zavodjbi.com/

№ п/п	Эскиз	Марка изд.	Размеры, мм Д	Ш	В	Расход бетона на 1 изд. м³	Масса изд. т	Расход металла, кг на 1 изделие	на 1 м³ бетона
21	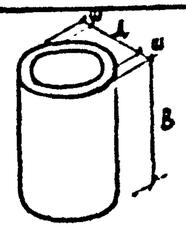	К-7-10	700	70	990	0,168	0,42	4,11	24,46
		К-10-10	1000	80	990	0,27	0,68	5,66	20,96
		К-12-10	1250	80	990	0,33	0,83	6,80	20,61
		К-15-10	1500	90	990	0,44	1,10	8,64	19,64
		К-20-10	2000	100	990	0,66	1,65	15,95	24,17
22	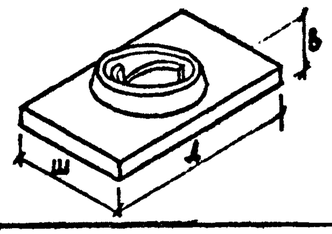	ОП-7	2800	160	300	0,53	1,32	29,90	56,42
23	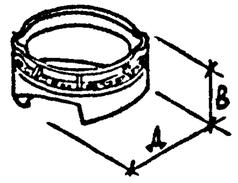 Масса изделия дана с весом чугунной обечайки.	ПК-7С	870	-	360	0,036	0,14	9,80	272,22
24	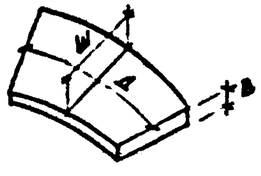 Размер Д приведен для середины блока по наружному контуру обделки	Б-2,0	778	320	150	0,0325	0,0775	2,54	180,92
		ТБ-26у	1335	450	150	0,082	0,210	11,95	145,73

Нач отд.	Козеев		Сборные железобетонные изделия инженерных сооружений по номенклатуре Главмосинжстроя / ПС-192
Гл спец	Афонин		
Ст инж	Хабрушин		Основные показатели сборных железобетонных элементов. Стадия Р.Ч. Лист 4 Лист №
Проект	Хайрушин		ОНСК МОСИНЖПРОЕКТ г.Москва
Провер			

Плиты ДП-11т, ДП-11у

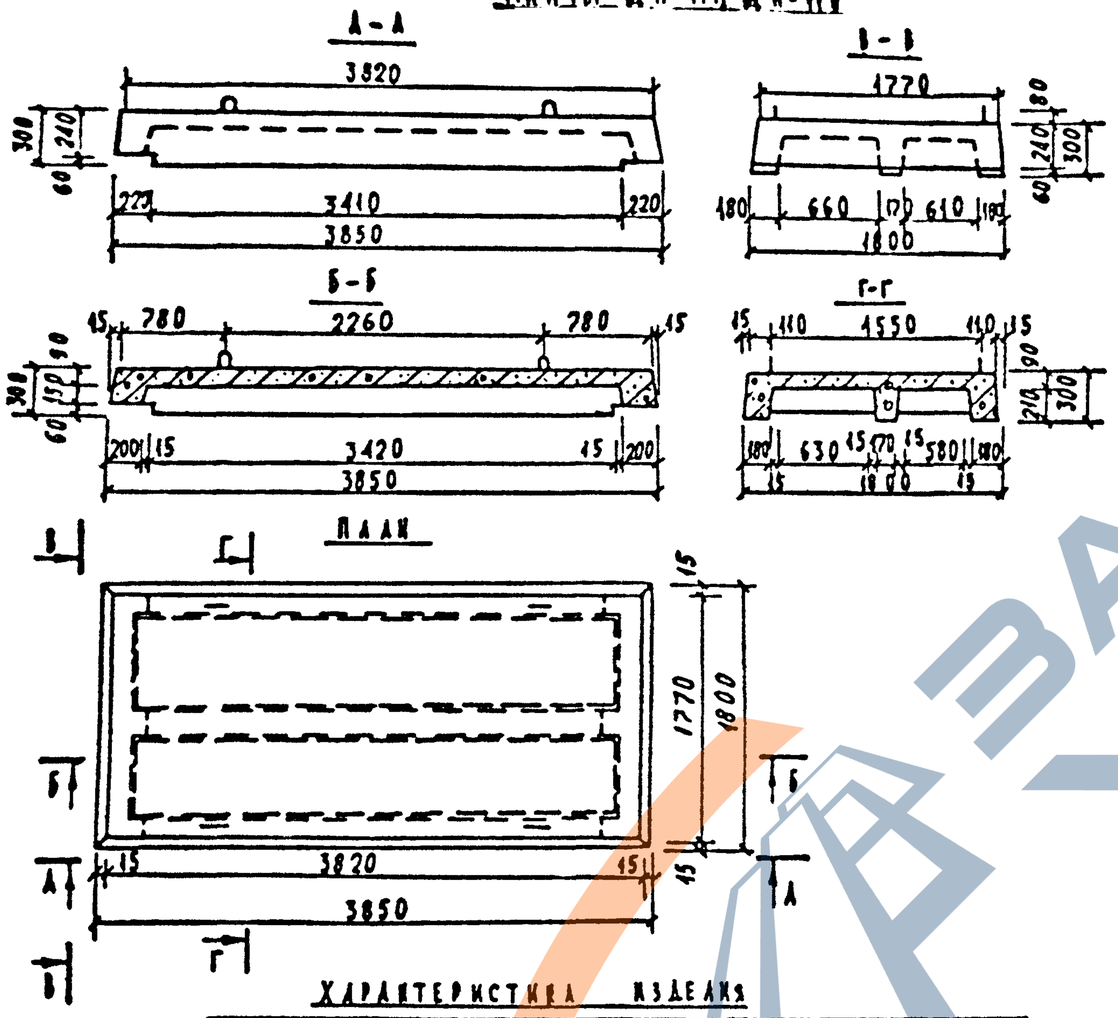

Плиты ДП-9т, ДП-9у

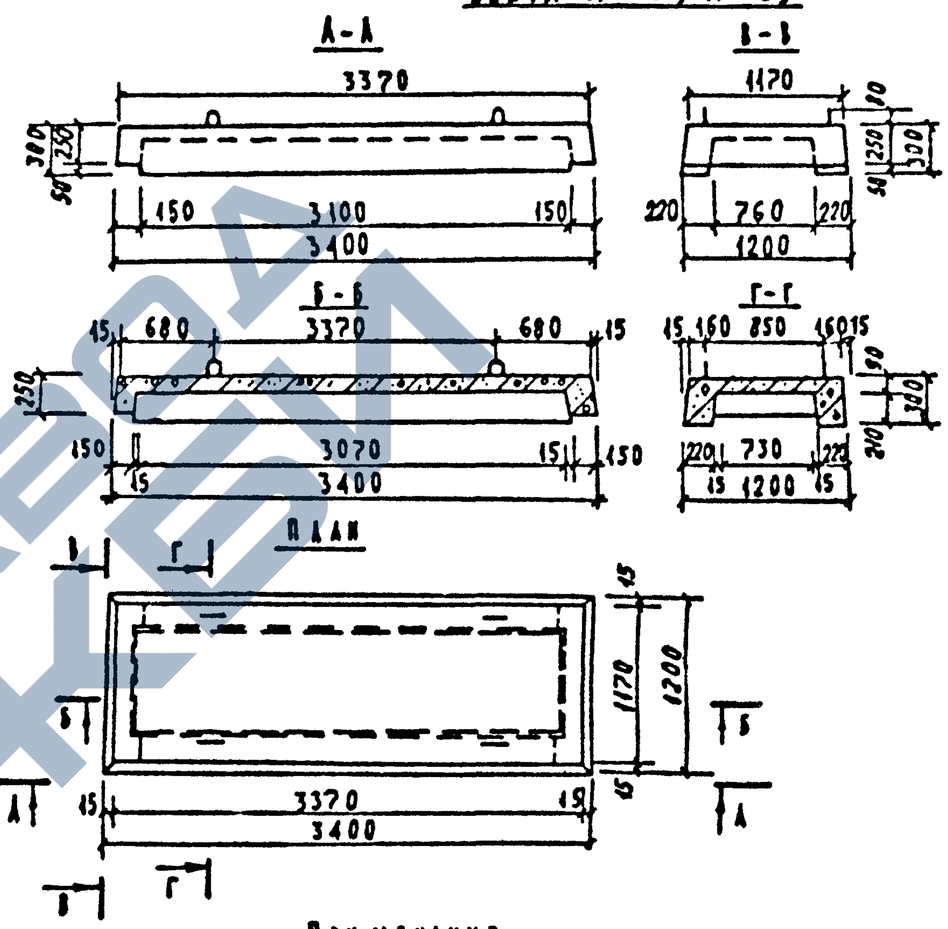

Характеристика изделия

Марка изделия	Марка бетона	Объём бетона м³	Расход стали, кг: общий	Расход стали, кг: на 1 м³ бетона	Масса т
ДП-11т	М-300 МРЗ-100	1,15	147,71	128,44	2,87
ДП-11у	М-300 МРЗ-100	1,15	215,41	187,31	2,87
ДП-9т	М-300 МРЗ-100	0,627	72,25	115,23	1,57
ДП-9у	М-300 МРЗ-100	0,627	97,93	156,19	1,57

Примечания:

1. Плиты рассчитаны на временную нагрузку Н-30 и НК-80 при глубине засыпки над верхом перекрытия 0,5÷2,0 м для плит ДП-9т, ДП-11т; 2,0÷4,0 м для плит ДП-11у, ДП-9у
2. Армирование плит перекрытия см. на листах № 24÷31 : 34;35.

Нач. отд.	Козеева		Сборные железобетонные изделия инженерных сооружений /по номенклатуре/ Главмосинжстроя			Альбом ПС-192
Гл. спец.	Афонин		Опалубочные чертежи плит перекрытия ДП-9т; ДП-11т; ДП-9у; ДП-11у	Стадия	Лист	Лист
Ст. инж.	Хайруллин			Р.Ч.	5	
Проектир.	Хайруллин			ОНСК	Мосинжпроект г. Москва	
Проверил						

Инв. № подл. | Подп. и дата

Плита ДП-14-1т

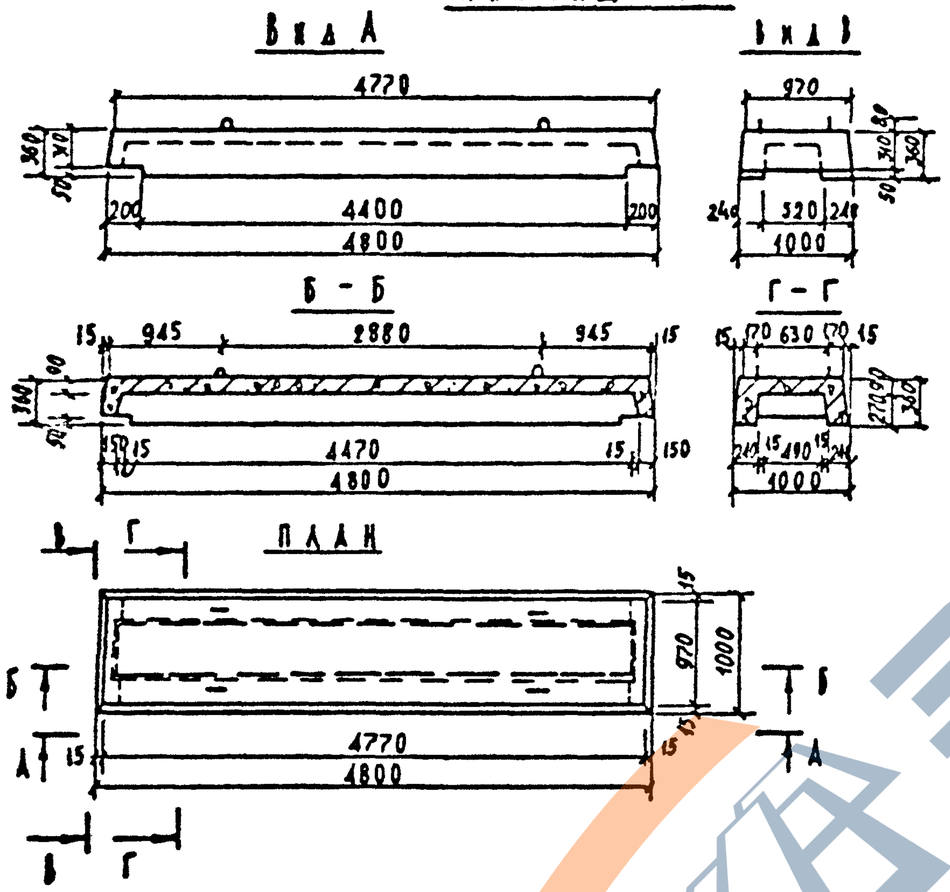

Плита ДПО-14

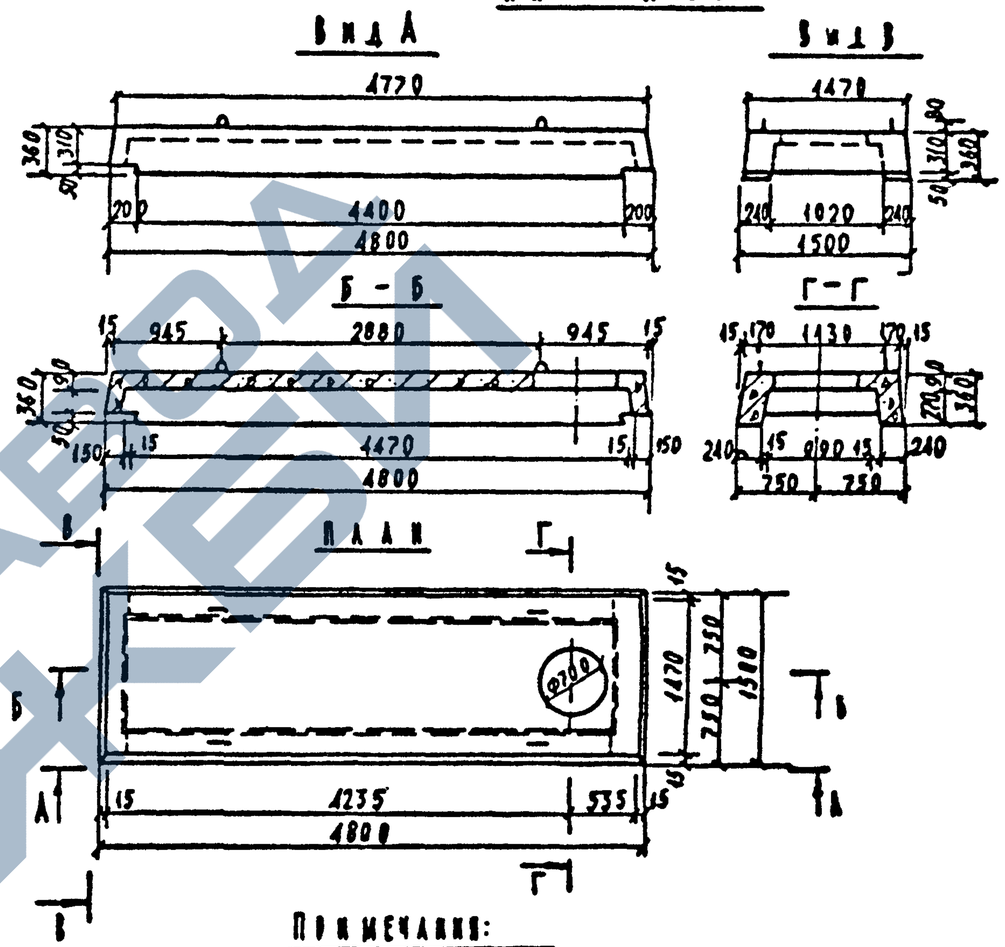

Характеристика изделия					
Марка изделия	Марка бетона	Объем бетона м³	Расход стали кг		Масса т
			Общий	На 1м³ бетона	
ДП-14-1т	М-300 МРЗ-100	1,07	112,50	105,14	2,67
ДПО-14	М-300 МРЗ-100	1,32	195,67	148,23	3,30

Примечания:

1. Плиты рассчитаны на временную нагрузку Н-30 и НК-80 при глубине засыпки над верхом перекрытия 0,5-2,0 м;
2. Армирование плит перекрытия см. листы № 32÷35

Нач. отд.	Позднева		Сборные железобетонные изделия инженерных сооружений (по номенклатуре Главмосинжстроя)		Альбом ПС-192
Гл. спец.	Афонин		Оплаубочные чертежи плит перекрытия ДП-14-1т, ДПО-14	Стадия	Лист
Ст. инж.	Хайруллин			Р.ч.	6
Проект.	Хайруллин			ОИСК	Мосинжпроект с Москва
Провер.					

Инв. № подл. | Подп. и дата

ПАНТА ДП-15-1т

Вид А

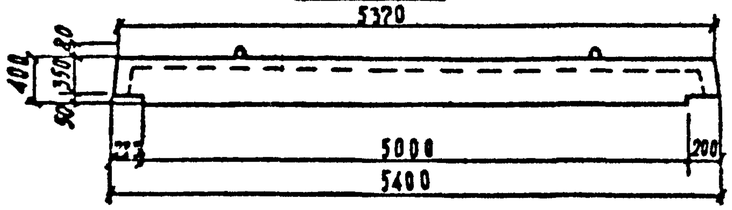

Вид В

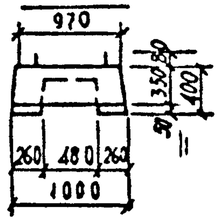

Б – Б

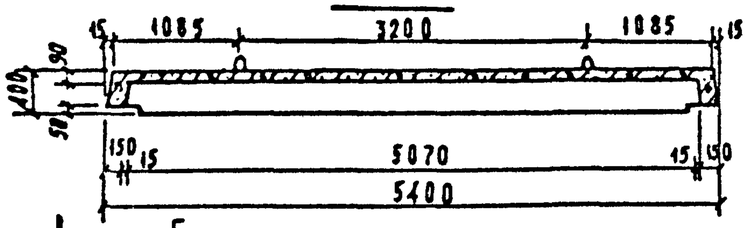

Г – Г

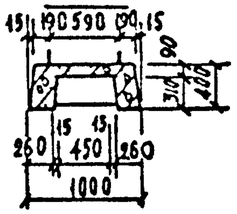

План

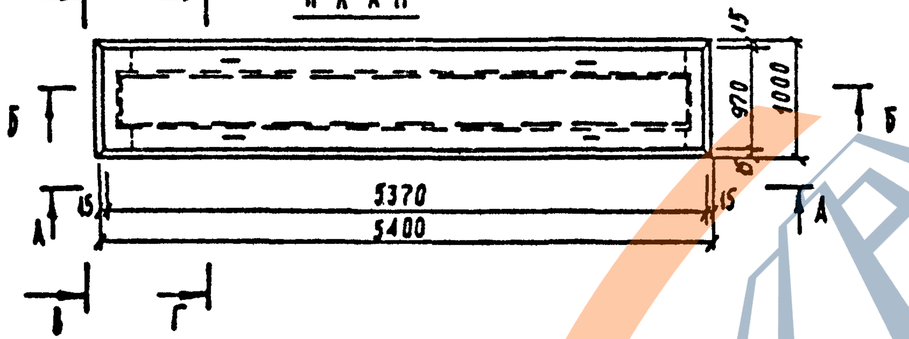

ПАНТА ДПО-15

Вид А

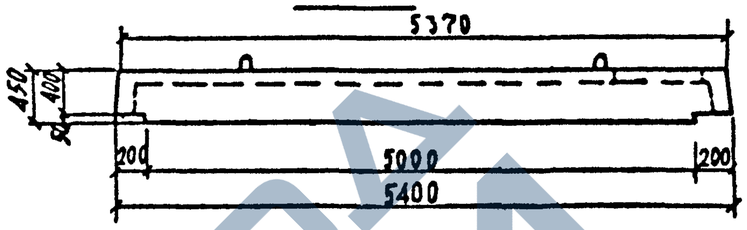

Вид В

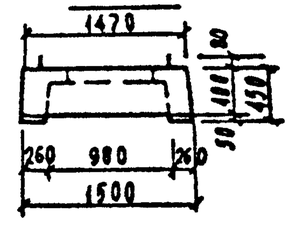

Б – Б

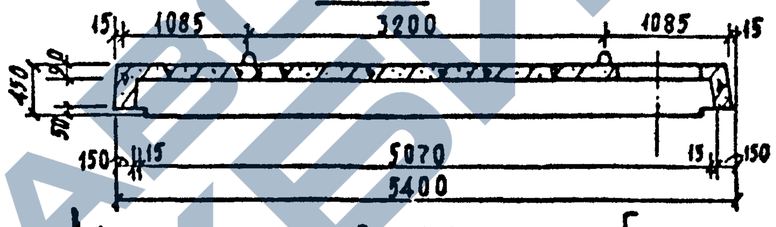

Г – Г

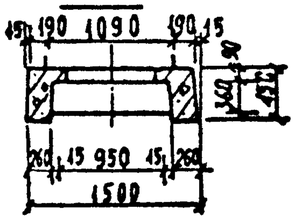

План

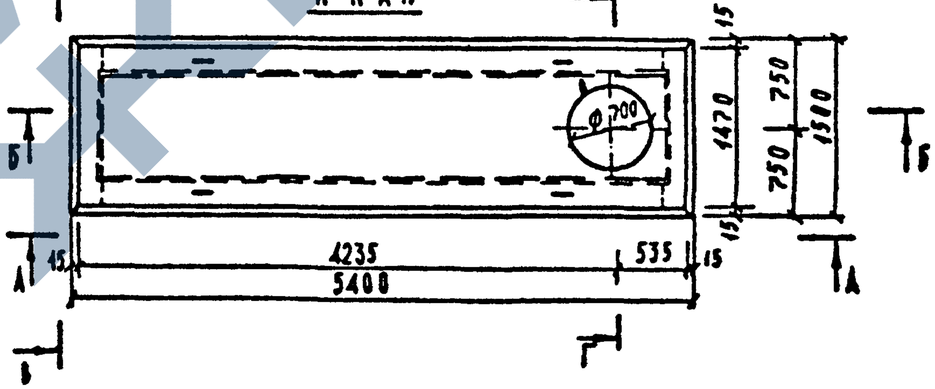

ХАРАКТЕРИСТИКА ИЗДЕЛИЯ

Марка изделия	Марка бетона	Объем бетона м³	Расход стали кг		Масса т
			общий	на 1м³ бетона	
ДП-15-1т	М-300 МРЗ-100	1,37	161,89	118,17	3,42
ДПО-15	М-300 МРЗ-100	1,8	221,47	123,04	4,50

Примечания:

1. Панты рассчитаны на временную нагрузку Н-30 и НК-80 при глубине засыпки над верхом перекрытия 0,5-2,0 м
2. Армирование пант перекрытия см. листы №36÷39

Сборные железобетонные изделия инженерных сооружений /по номенклатуре Главмосинжстроя/.					Альбом ПС-192
Нач отд	Козеева		Опалубочные чертежи пант перекрытия ДП-15-1т; ДПО-15	Стадия	Лист	
Гл. спец.	Афонин			РД	7	
Ст. инж	Хайруллин			ОИСИ	Мосинжпроект г. Москва	
Проектир.	Хайруллин					
Провер.						

Инв. № подл. | Подп. и дата | Взам. инв. №

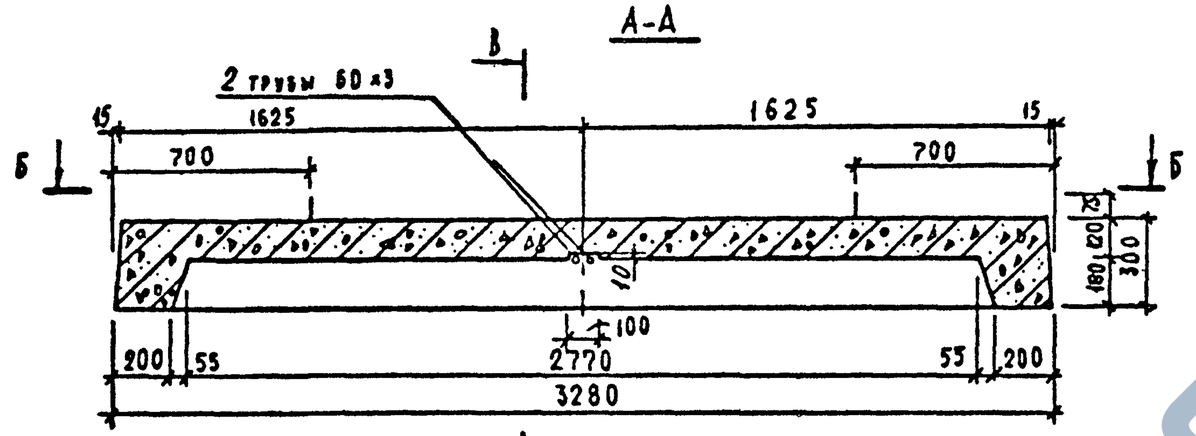

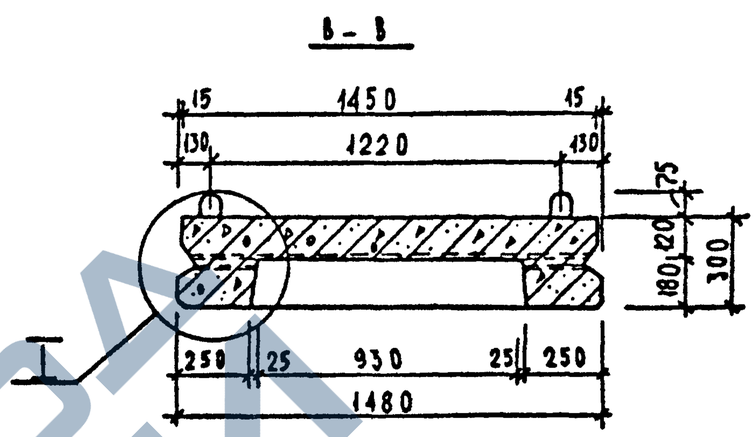

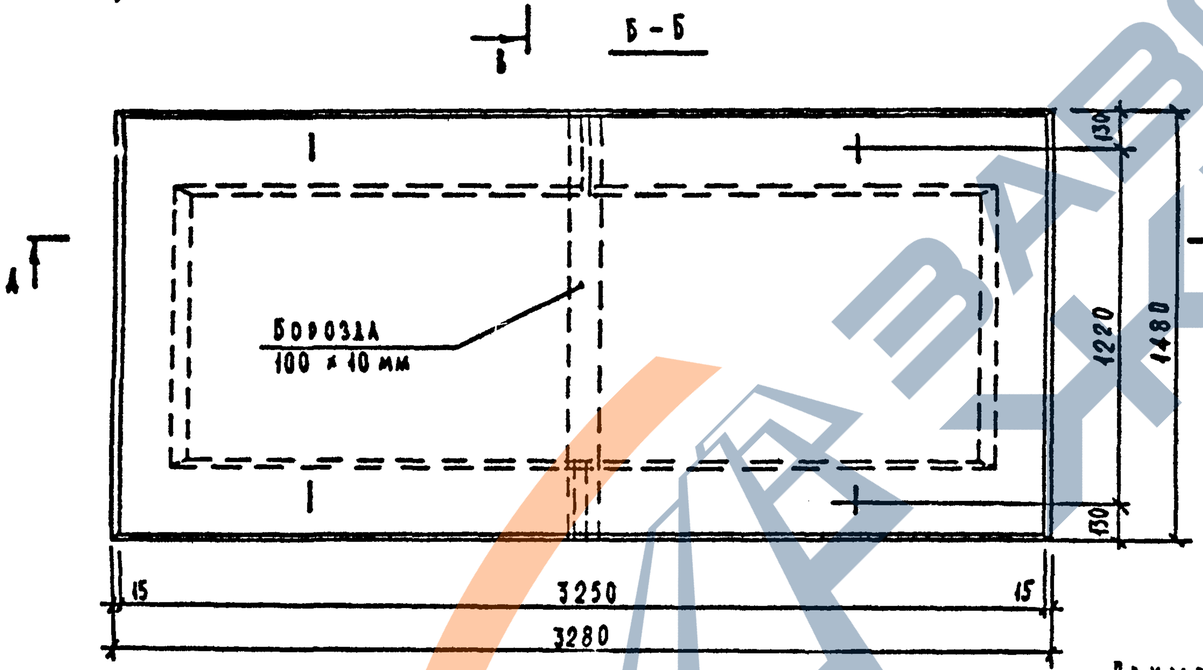

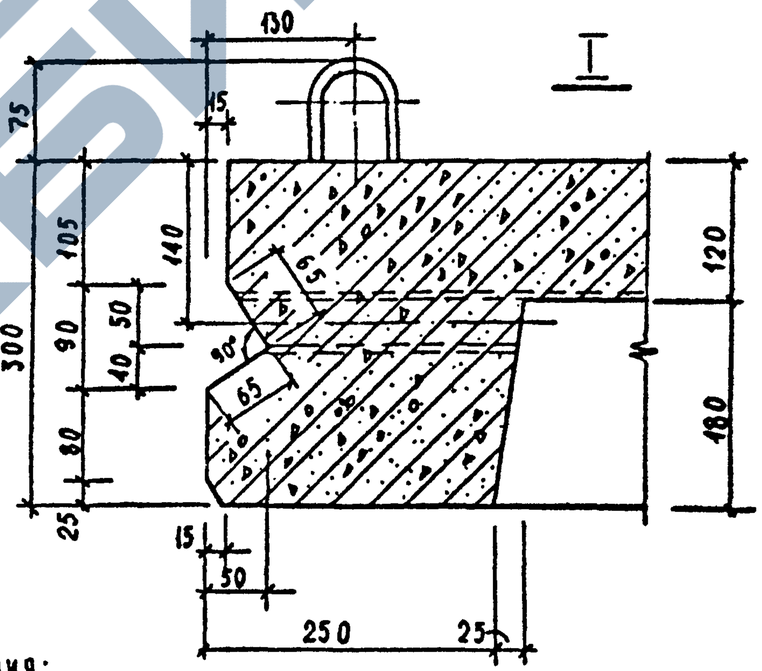

Характеристика изделия

Марка изделия	Марка бетона	Объем бетона м³	Расход стали, кг		Масса т
			общий	на 1 м³ бетона	
П-1	М-300 Мрз-200	0,96	113,43	118,16	2,40

Примечания;

1. Плита перекрытия рассчитана под временные нагрузки по схемам НК-80 и Н-30 при заглублении верха тоннеля от верха дорожной одежды на 0,2 ÷ 1,5 м
2. Армирование плиты см. на листах № 40 ÷ 41

					Сборные железобетонные изделия инженерных сооружений (по номенклатуре Главмосинжстроя)	Альбом ПС-192
Нач. отд.	Козеева				Опалубочный чертеж плиты перекрытия П-1	Стадия Р.Д. Лист 8
Гл. спец.	Афонин					Онса
Ст. инж.	Хайруллин					Мосинжпроект г. Москва
Проектир.	Хайруллин					
Проверил						

Инв. № подл. | Подп. и дата | Взам. инв. №

https://zavodjbi.com/

Опалубочный чертеж стенового блока ДС-2т

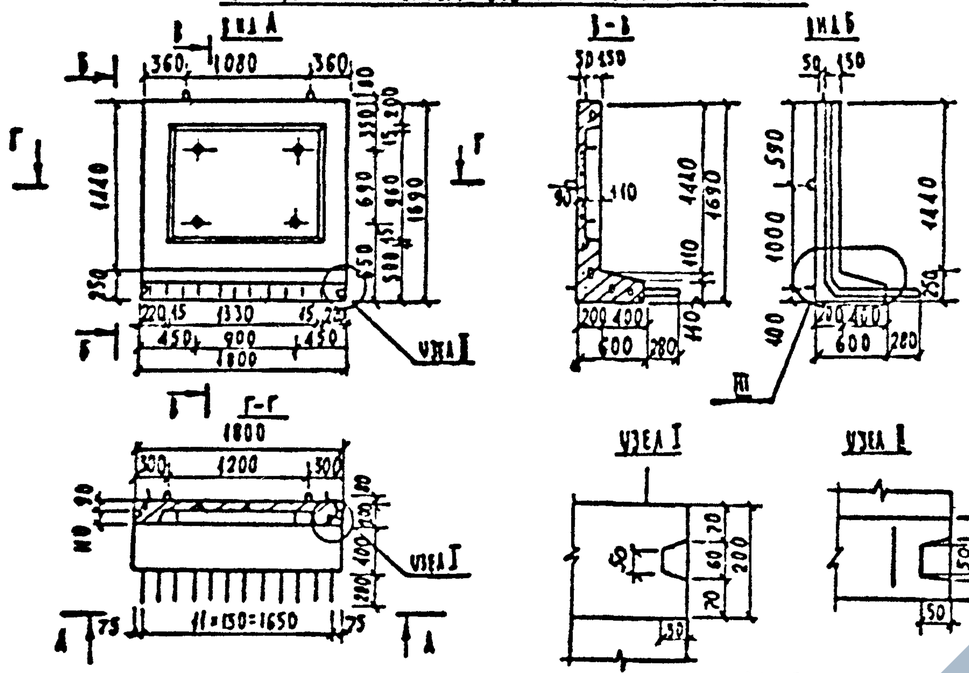

Опалубочный чертеж стенового блока ДС-17т

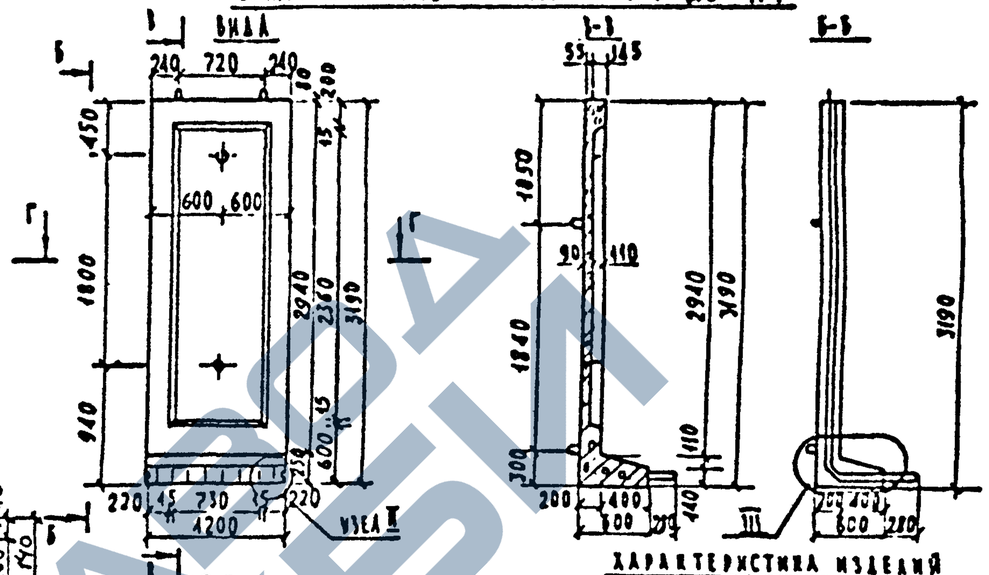

Опалубочный чертеж стенового блока ДС-15т

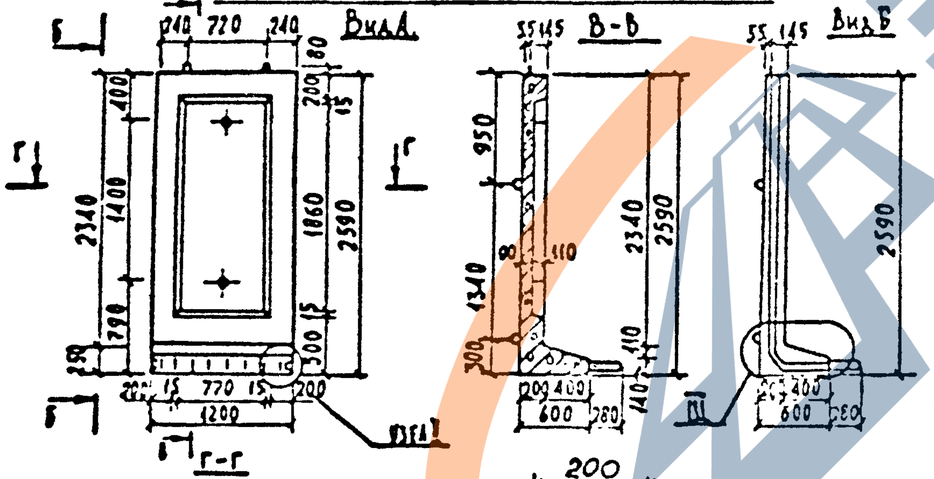

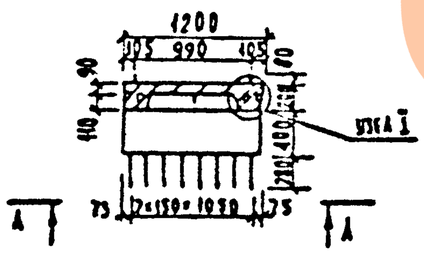

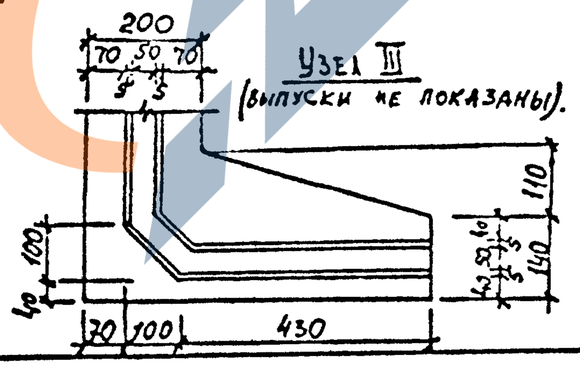

Стеновые блоки рассчитаны на применение в сооружениях с максимальным пролетом в свету 5,0м для ДС-15т и ДС-17т и 3,6м для ДС-2т.

Характеристика изделий

Марка изделия	Марка бетона	Объем бетона	Расход стали, кг		Масса т
			Общий	На м³ бетона	
ДС-2т	М-300 Мрз-50	0,61	94,72	155,28	1,52
ДС-15т	М-300 Мрз-50	0,53	79,44	149,89	1,32
ДС-17т	М-300 Мрз-50	0,66	104,61	158,50	1,65

Примечания:

1. Стеновые блоки ДС-15т, ДС-17т рассчитаны на засыпку над верхом перекрытия камеры:
   а) при наличии дорожного покрытия 0,3÷2,0м;
   б) при отсутствии дорожного покрытия 0,5-2,0м;

   Блок ДС-2т:
   а) при наличии дорожного покрытия 0,3-4,0м
   б) при отсутствии дорожного покрытия 0,5-4,0м

   и временную нагрузку по схеме А-30 и НК-80;
2. Армирование стеновых блоков см. листы арх. № 42÷47.

Нач. отд.	Козеева		
Гл. инж.	Афонин		
Ст. инж.	Хайруллин		
Проект.	Хайруллин		
Провер.			

Сборные железобетонные изделия инженерных сооружений /по номенклатуре Главмосинжстроя/ — Альбом ИС-192

Опалубочные чертежи стеновых блоков ДС-2т; ДС-15т, ДС-17т

Стадия	Лист	Арх. №
Р.4.	9	
ОВСП	Мосинжпроект г. Москва	

ЗАВОД ЖБИ

Опалубочный чертеж стенового блока ДС-5т

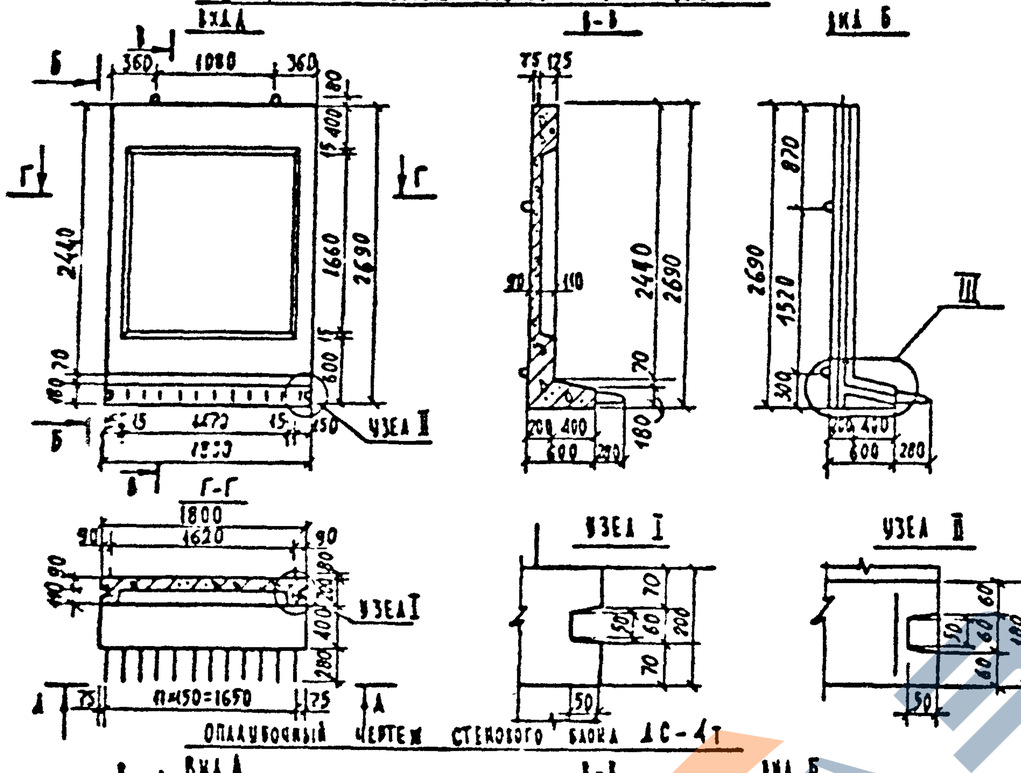

Опалубочный чертеж стенового блока СТЦ-24

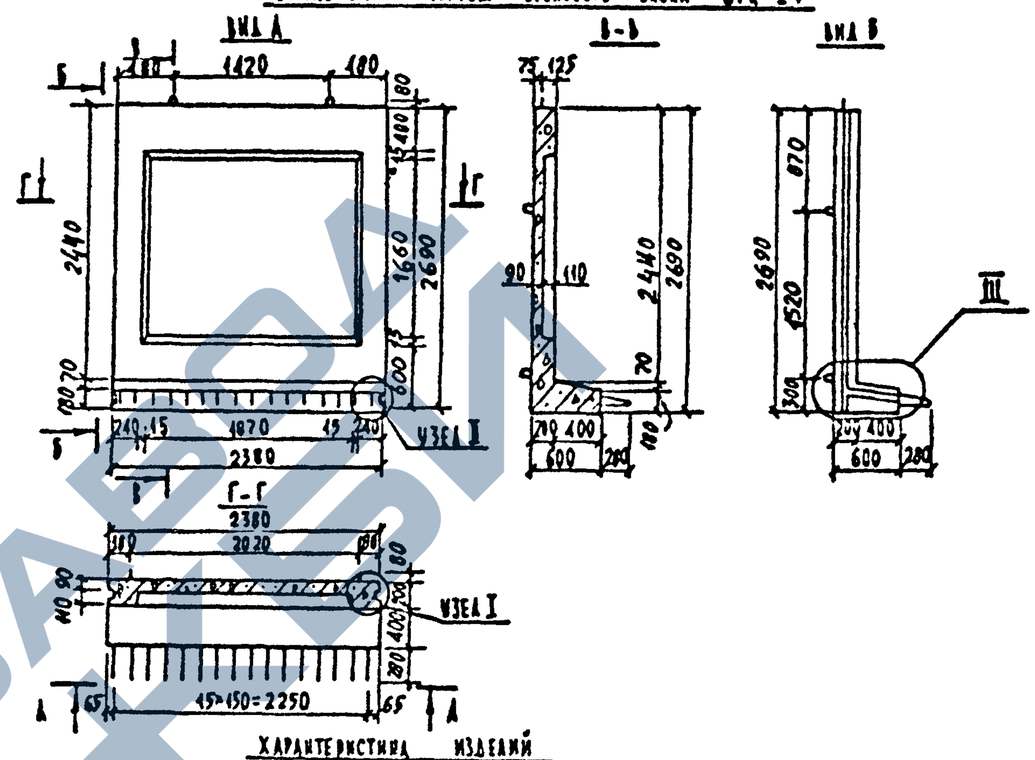

Опалубочный чертеж стенового блока ДС-4т

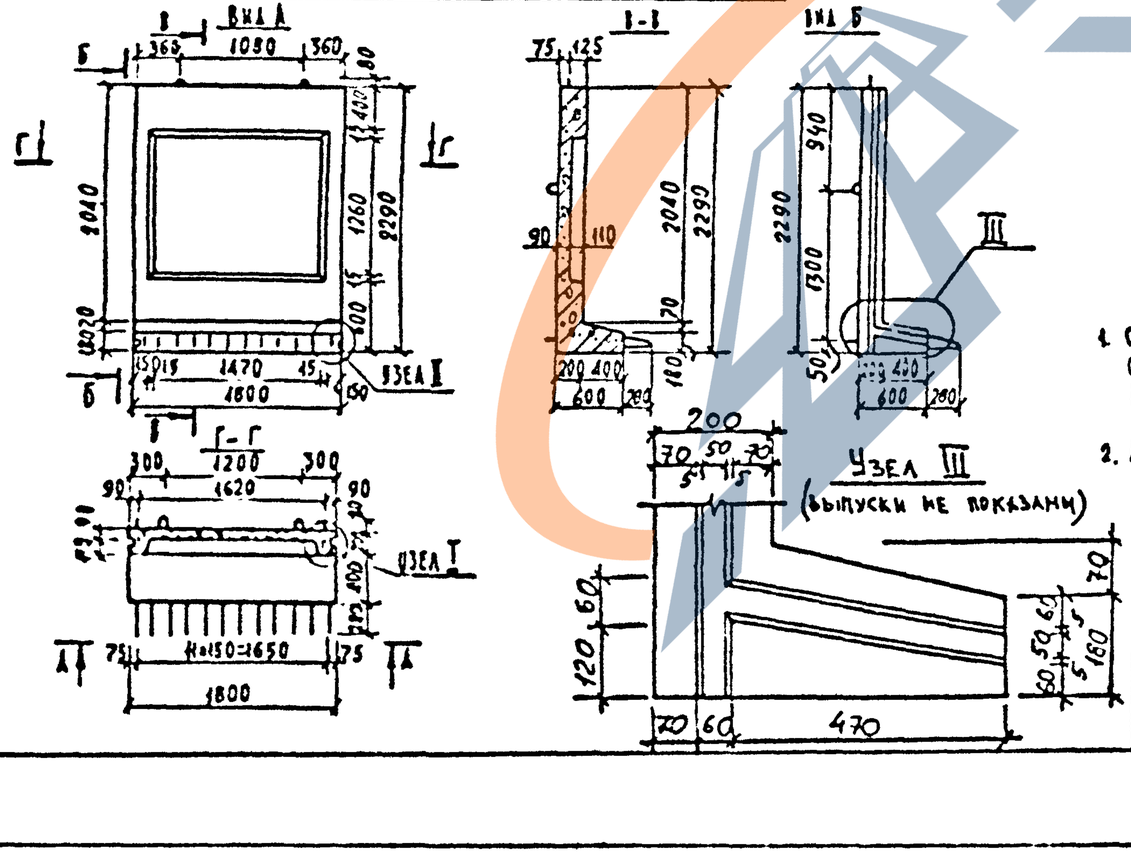

Характеристика изделий

Марка изделия	Марка бетона	Объем бетона м³	Расход стали: кг		Масса т
			общий	на м³ бетона	
ДС 5т	М-300 Мрз-50	0,85	134,42	158,14	2,12
ДС 4т	М-300 Мрз-50	0,75	122,15	162,87	1,87
СТЦ-24	М-300 Мрз-50	1,07	204,31	190,94	2,67

Стеновые блоки рассчитаны на применение в сооружениях с максимальным пролетом в свету 5,0 м.

Примечания:

1. Стеновые блоки рассчитаны на засыпку над верхом перекрытия камеры:
   а). при наличии дорожного покрытия 0,3÷2,0м;
   б). при отсутствии дорожного покрытия 0,5÷2,0м;
   и временную нагрузку по схеме Н-30 и НГ 80
2. Армирование стеновых блоков см. листы № 48÷53.

Нач.отд	Розеева		Сборные железобетонные изделия инженерных сооружений / по номенклатуре Главмосинжстроя/
Гл.спец.	Афонин		
Ст.инж.	Хайруллин		
Проект	Хайруллин		Опалубочные чертежи стеновых блоков ДС-5т, ДС-4т, СТЦ-24
Провер.			

Альбом	
	ПК-192
Стадия	Лист	Арх. №
Р.Ч.	10	
ВНСК	Мосинжпроект г. Москва	

Инв.№ подл. | Подп. и дата | Взам.инв.№

СТЕНОВЫЕ БЛОКИ БС-6, БС-6У

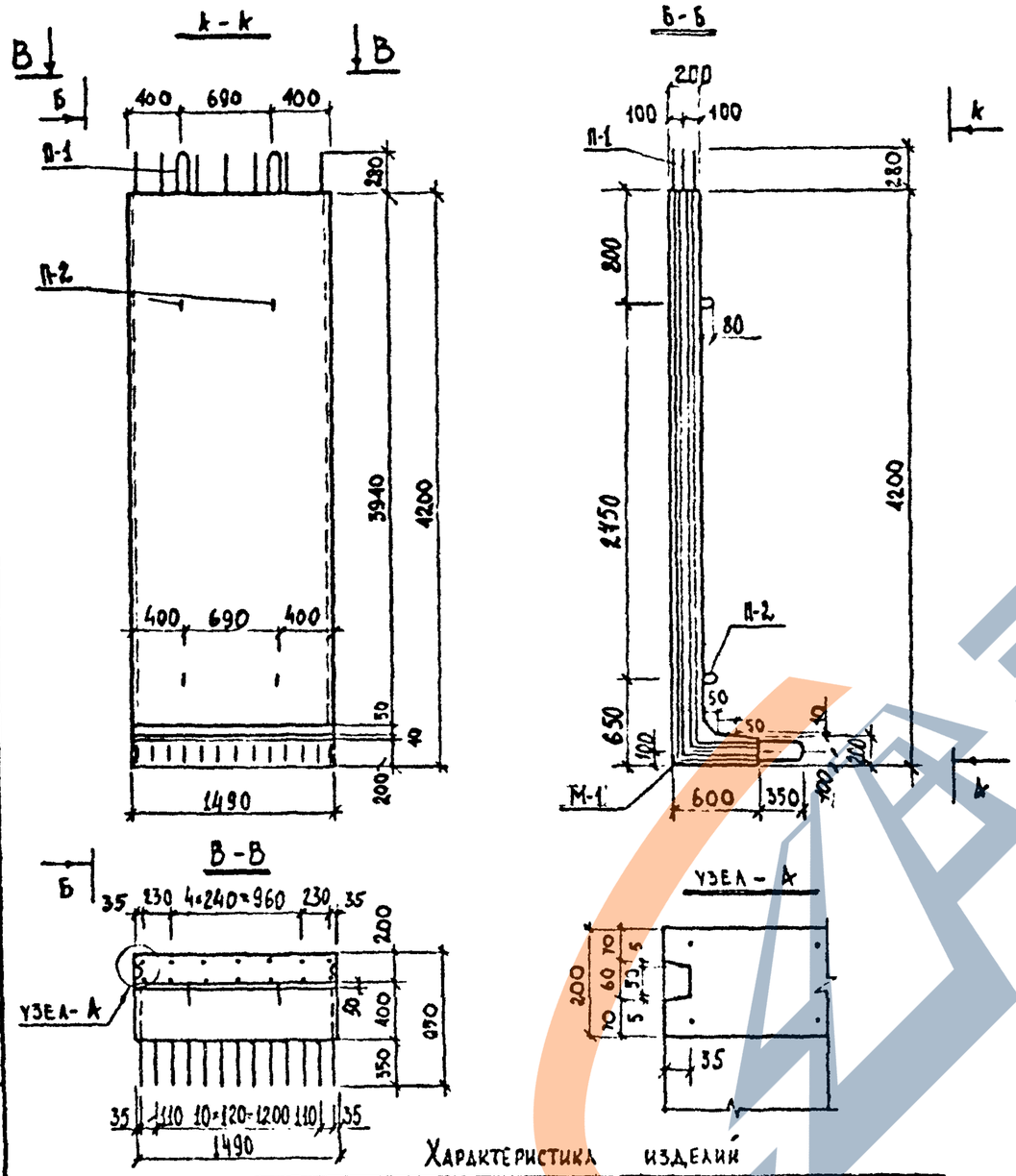

СТЕНОВОЙ БЛОК БС-6А

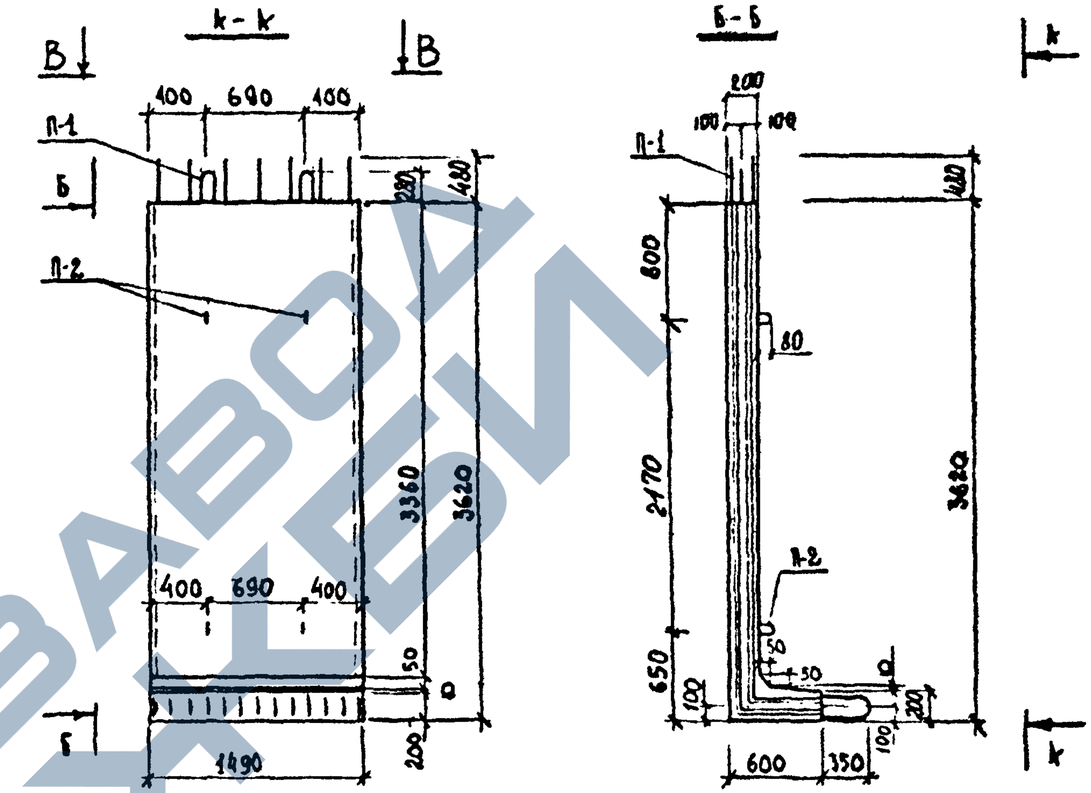

Примечания

1. Стеновые блоки БС-6, БС-6У и БС-6А рассчитаны по консольной схеме при заглублении низа блока от верха дорожной одежды 4,0 м для БС-6, БС-6У и 3,6 м для БС-6А, при минимальном расстоянии от бортового камня до внешней поверхности блока (парапета) - 0,4 м для БС-6У и БС-6А и 1,5 м для БС-6.
2. Блок БС-6А может быть также применен в камерах (каналах) при ширине В=2,5÷4,2 м и заглублении верха перекрытия 0,2÷4,0 м
3. Временные нагрузки приняты по схемам Н-30 и НК-80 для блоков БС-6У и БС-6А, и Н-30 для блока БС-6.
4. Арматурные чертежи стеновых блоков даны на листах №4, 5, 6

Характеристика изделий

Марка изделий	Марка бетона	Объем бетона м³	Расход стали кг	Масса изделия т
БС-6	М-300 Мрз-200	1,35	235,27 / 245,66*	3,38
БС-6У		1,35	287,88 / 298,24*	3,38
БС-6А		1,18	273,84	2,95

*Расход металла дан с учетом закладной детали

Нач.отд	Козеева		
Гл.спец.	Фролин		
Ст.инж.	Хайруллин		
Проект.			
Провер.			

Сборные железобетонные изделия инженерных сооружений (по номенклатуре Главмосинжстроя)

Альбом ПС-192

Опалубочный чертеж стеновых блоков БС-6, БС-6У БС-6А

Стадия	Лист	Кол. лист
Р.Д	11	

ОВСК

Мосинжпроект г. Москва

Инв.№ подл. | Подпись и дата

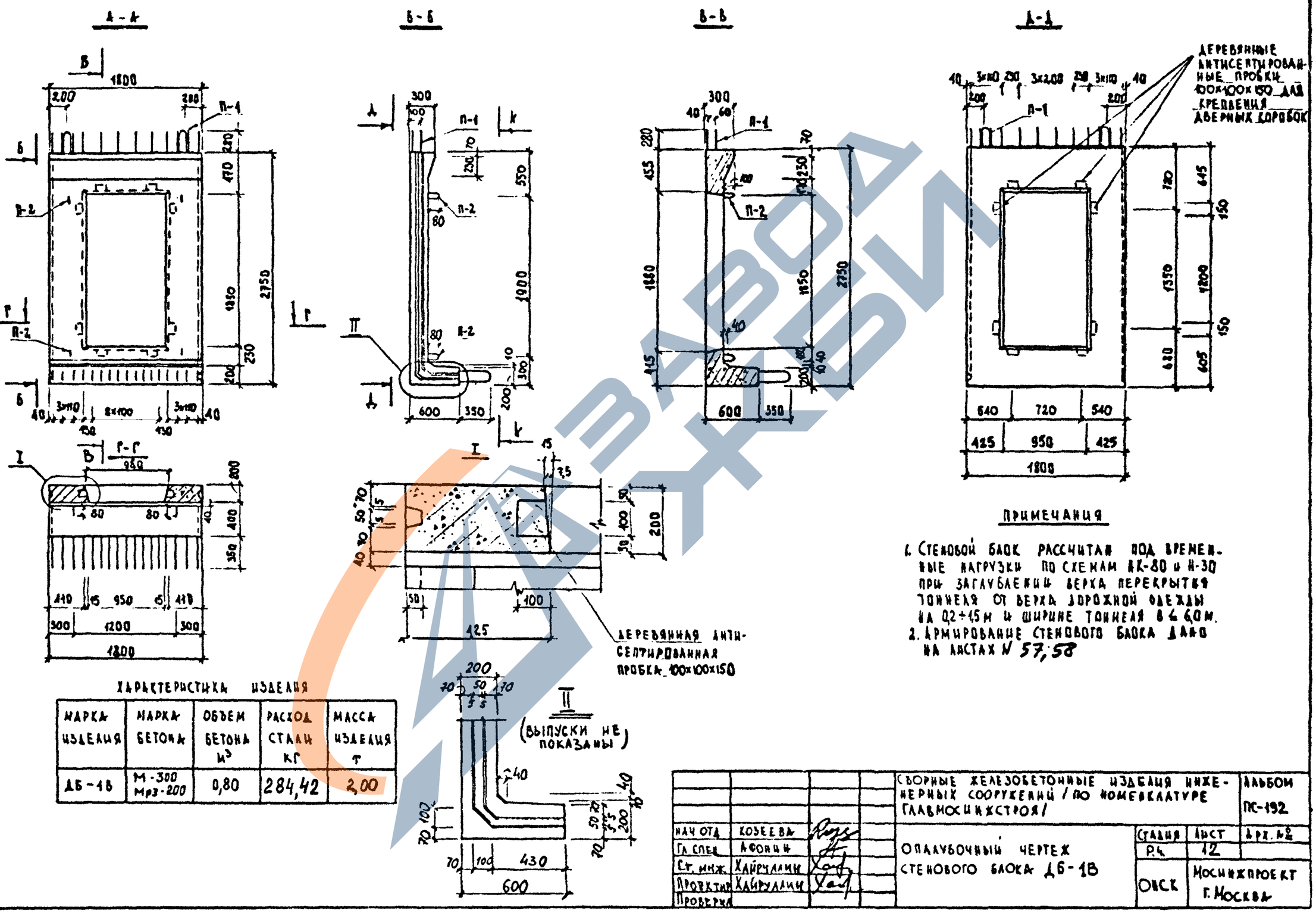

ХАРАКТЕРИСТИКА ИЗДЕЛИЯ

МАРКА ИЗДЕЛИЯ	МАРКА БЕТОНА	ОБЪЕМ БЕТОНА м³	РАСХОД СТАЛИ кг	МАССА ИЗДЕЛИЯ т
ДБ-1В	М-300 Мрз-200	0,80	284,42	2,00

ПРИМЕЧАНИЯ

1. Стеновой блок рассчитан под временные нагрузки по схемам НК-80 и Н-30 при заглублении верха перекрытия тоннеля от верха дорожной одежды на 0,2÷1,5 м и ширине тоннеля в свету 6,0 м.
2. Армирование стенового блока дано на листах N 57, 58

Нач. отд.	Козеева		Сборные железобетонные изделия инженерных сооружений / по номенклатуре Главмосинжстроя /
Гл. спец.	Афонин		
Ст. инж.	Хайрулин		Опалубочный чертеж стенового блока ДБ-1В
Проектир.	Хайрулин		
Проверил			

Альбом ПС-192

Стадия	Лист	Арх. №№
Р.Ч.	12	

ОИСК Мосинжпроект г. Москва

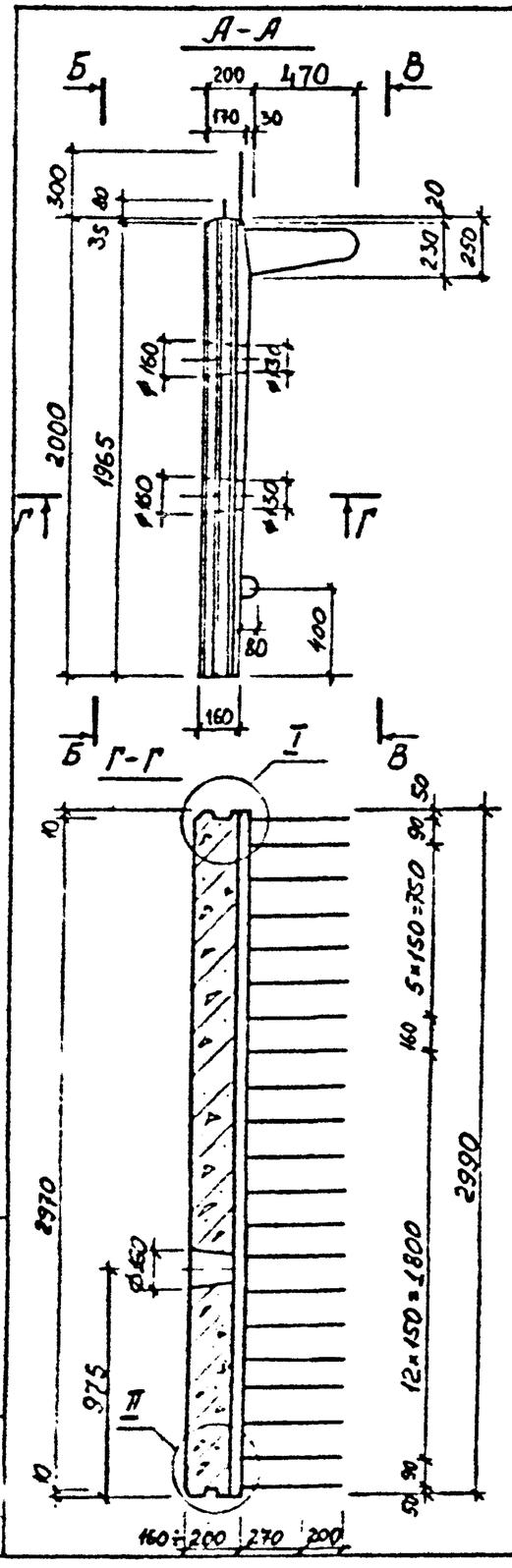

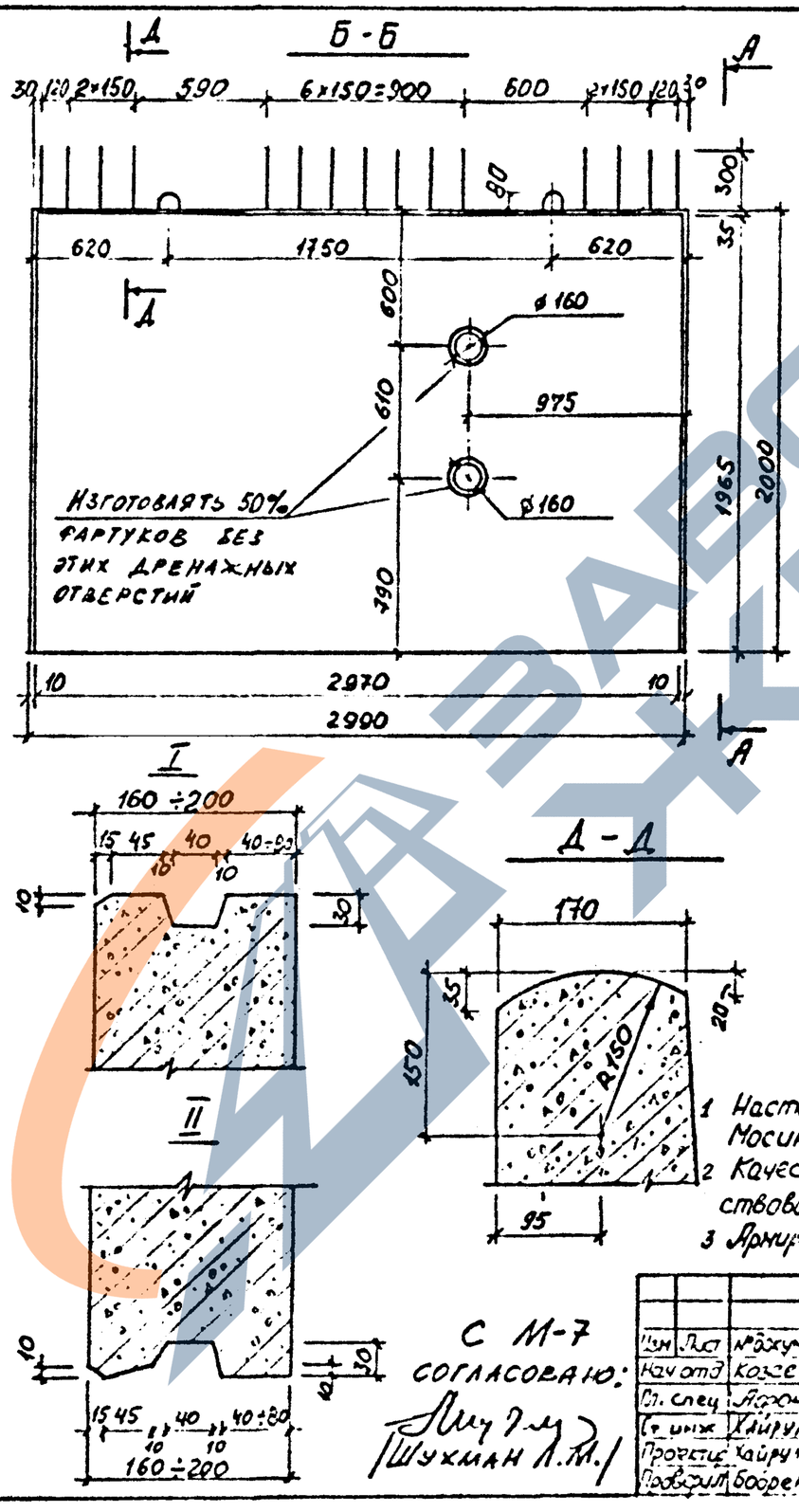

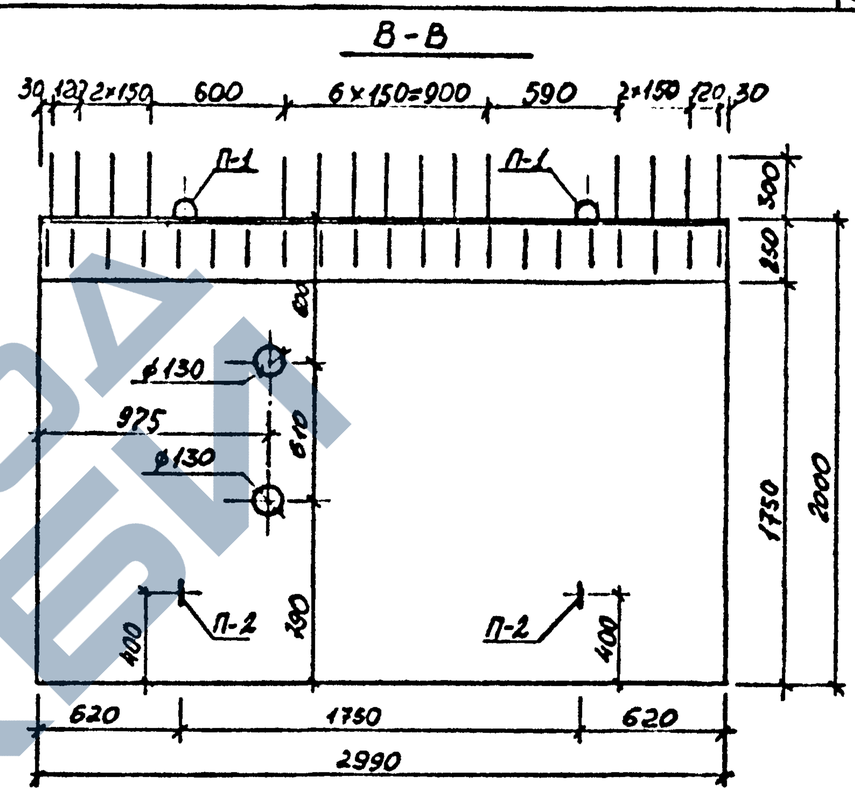

Характеристика изделия.

Марка изделия	Марка бетона	Объём бетона м³	Расход металла кг	Масса т
БН-3	М-300 Мрз-150	1,07	119,84	2,68

Примечания

1. Настоящий чертеж выполнен взамен черт. 365в ин-та Мосинжпроект
2. Качество бетона М-300 при бетонировании изделия должно соответствовать ГОСТ 4795-68 (Мрз не менее 150, водонепроницаемость В-4)
3. Армирование дано на листе № 59

С М-7 согласовано:
Шухман Л.М.

Инв.№ подл. | Подпись и дата

Изм.	Лист	№ докумета	Подпись	Дата
Начотд		Козлева		
Гл. спец		Абрамин		
Гл. инж		Хайруллина		
Проверил		Хайруллин		
Проверил		Бобренева		

Сборные железобетонные изделия инженерных сооружений (по номенклатуре Главмосинжстроя)

Альбом ПС-192

Опалубочный чертеж блока набережных БН-3

Лит.	Лист	Лист N док N
Р.Ч.	13	
ОНСК	Мосинжпроект г. Москва	

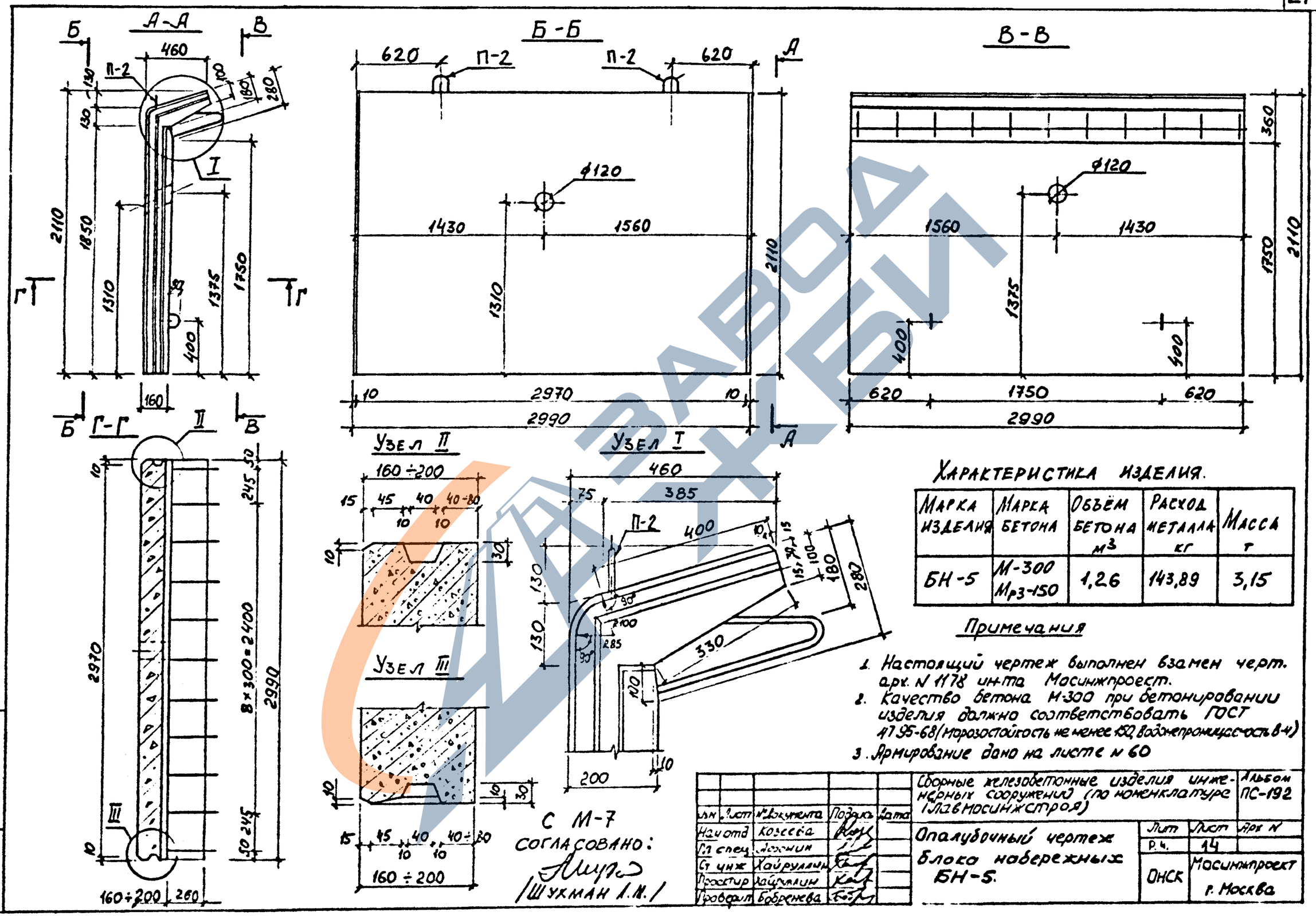

Характеристика изделия.

Марка изделия	Марка бетона	Объём бетона $м^3$	Расход металла кг	Масса т
БН-5	М-300 Мр3-150	1,26	143,89	3,15

Примечания

1. Настоящий чертеж выполнен взамен черт. арх. N 1178 ин-та Мосинжпроект.
2. Качество бетона М-300 при бетонировании изделия должно соответствовать ГОСТ 47 95-68 (морозостойкость не менее 150, водонепроницаемость В-4)
3. Армирование дано на листе N 60

Изм	Лист	№ документа	Подпись	Дата
Нач отд		Козеева		
Гл спец		Лозонин		
Ст инж		Хайруллин		
Проектир		Хайруллин		
Проверил		Бобренева		

Сборные железобетонные изделия инженерных сооружений (по номенклатуре Главмосинжстроя)

Альбом ПС-192

Опалубочный чертеж блока набережных БН-5.

Лит	Лист	Арх N
Р.ч.	14	

ОНСК

Мосинжпроект г. Москва

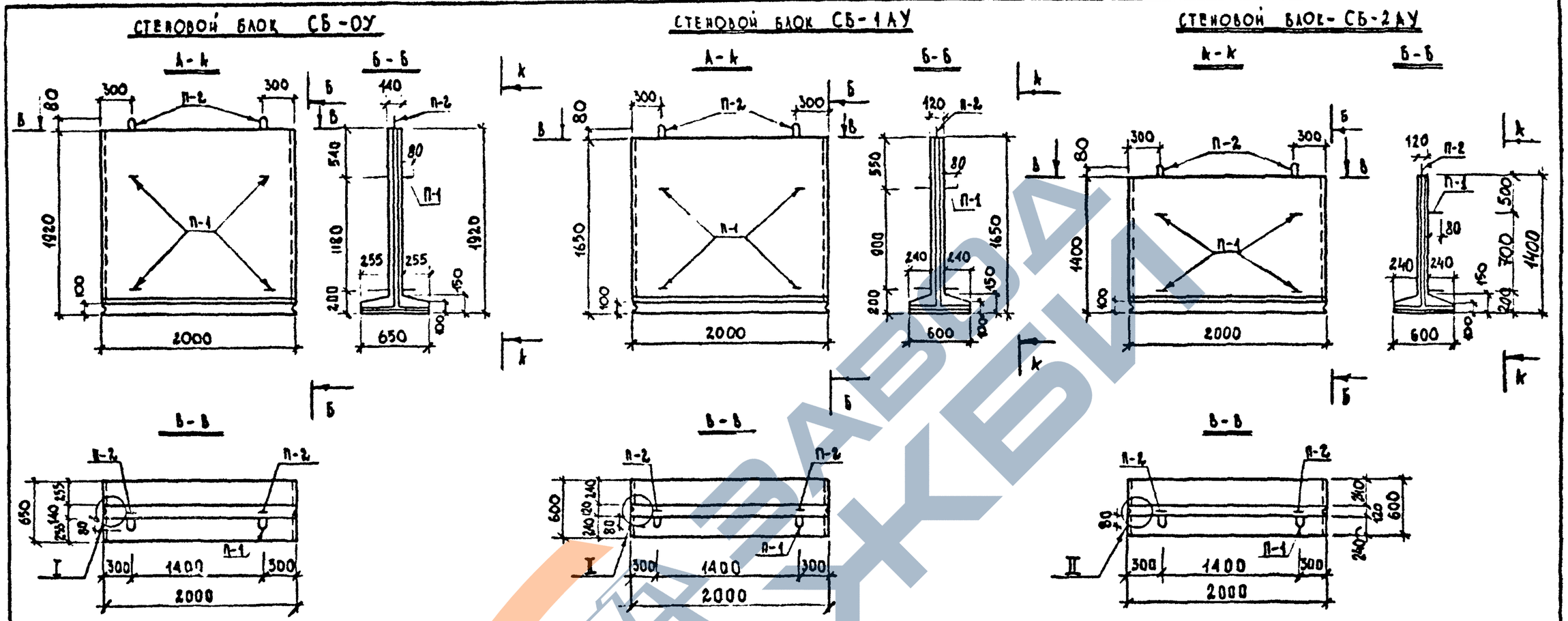

ХАРАКТЕРИСТИКА ИЗДЕЛИЙ

МАРКА ИЗДЕЛИЯ	МАРКА БЕТОНА	ОБЪЕМ БЕТОНА $м^3$	РАСХОД СТАЛИ кг	МАССА ИЗДЕЛИЯ т
СБ-0У	М-300 Мрз-50	0,66	58,91	1,65
СБ-1АУ		0,51	50,75	1,28
СБ-2АУ		0,45	40,44	1,13

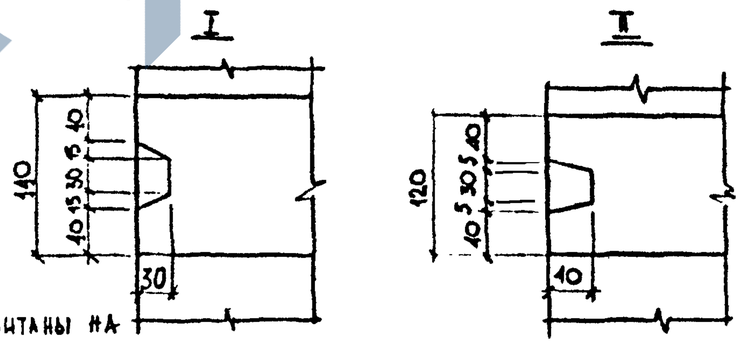

ПРИМЕЧАНИЯ

1. Стеновые блоки рассчитаны на временные нагрузки по схемам А-8О и Н-30 при глубине над верхом перекрытия канала 2,0 ÷ 4,0 м.
2. Опалубочные размеры стеновых блоков соответствуют чертежам, разработанным Мосэнергопроектом

НАЧ.ОТД	КОЗЕЕВА		
ГЛ ИНЖ	АФОНИН		
СТ.ИНЖ	ХАЙРУЛЛИН		
ПРОЕКТ.	КАШИЧЕВА		
ПРОВЕР	ХАЙРУЛЛИН		

СБОРНЫЕ ЖЕЛЕЗОБЕТОННЫЕ ИЗДЕЛИЯ ИНЖЕНЕРНЫХ СООРУЖЕНИЙ (ПО НОМЕНКЛАТУРЕ ГЛАВМОСИНЖСТРОЯ)

АЛЬБОМ ПС-192

ОПАЛУБОЧНЫЕ ЧЕРТЕЖИ СТЕНОВЫХ БЛОКОВ СБ-0У СБ-1АУ, СБ-2АУ.

СТАДИЯ	ЛИСТ	АРХ №
РЧ	15	

ОПСК

МОСИНЖПРОЕКТ г. МОСКВА

Инв. № подл. | Подпись и дата

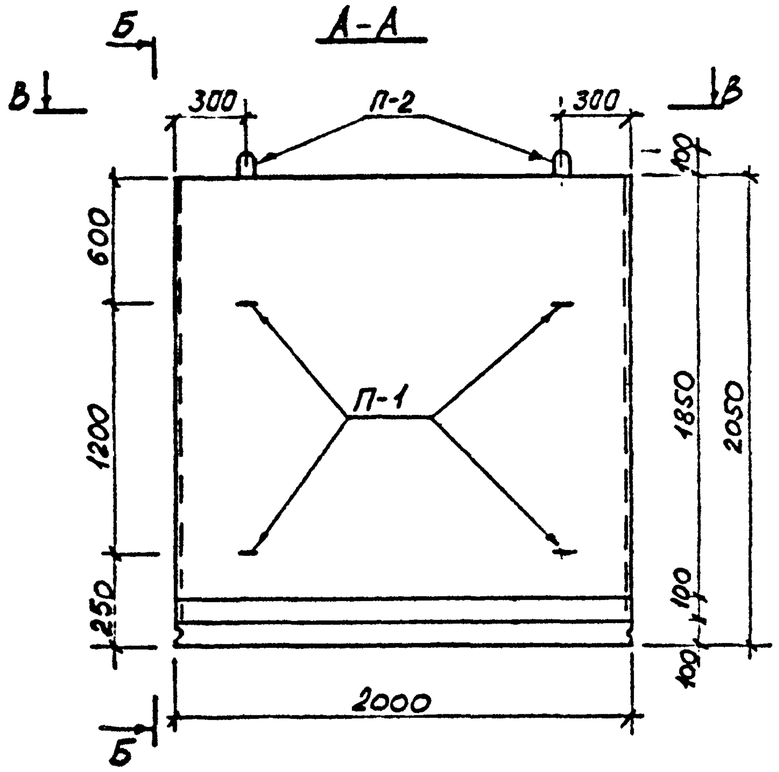

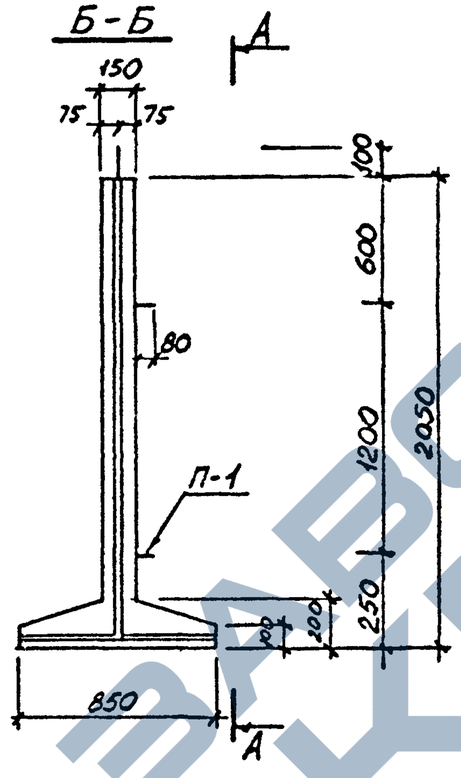

Характеристика изделий.

Марка изделия	Марка бетона	Объем бетона $м^3$	Расход стали кг	Масса изделия т
СБ-4у	М-300 Мрз-50	0,82	68,73	2,04

Примечания:

1. Стеновой блок рассчитан на временную нагрузку по схемам НК-80 и Н-30 при глубине над верхом перекрытия канала 2,0 ÷ 4,0 м.
2. Оплалубочные размеры стеновых блоков соответствуют чертежам, разработанным „Мосэнергопроектом.

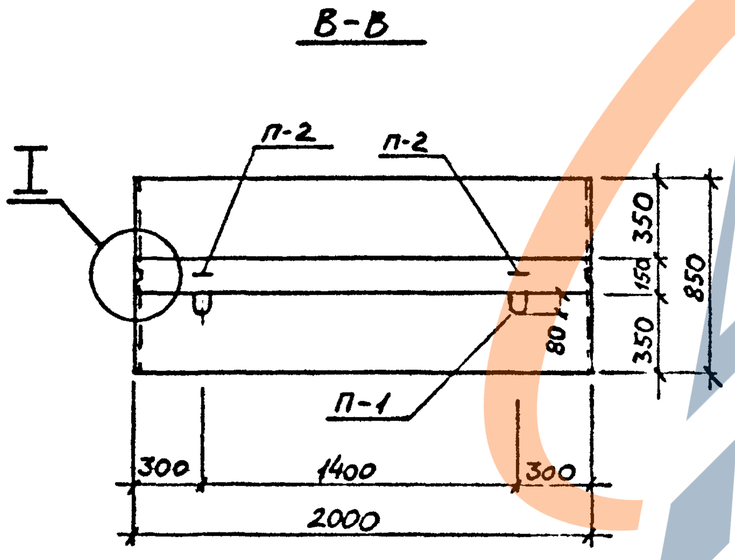

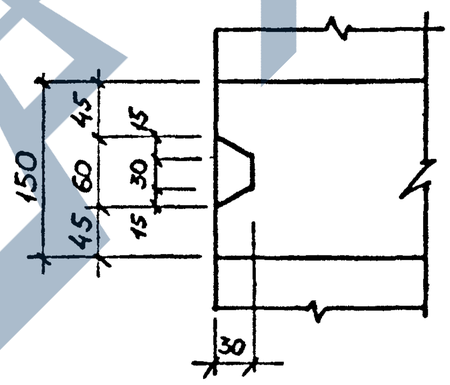

				Сборные железобетонные изделия инженерных сооружений (по номенклатуре Главмосинжстроя)	Альбом ПС-192
Нач. отд.	Козеева			Оплалубочный чертеж стенового блока СБ-4У	Стадия Р.Ч; Лист 16; Арх. №
Гл. спец.	Афонин				
Ст. инж.	Хайруллин				
Проект.	Хайруллин				ОНСК; Мосинжпроект г. Москва
Провер.					

https://zavodjbi.com/

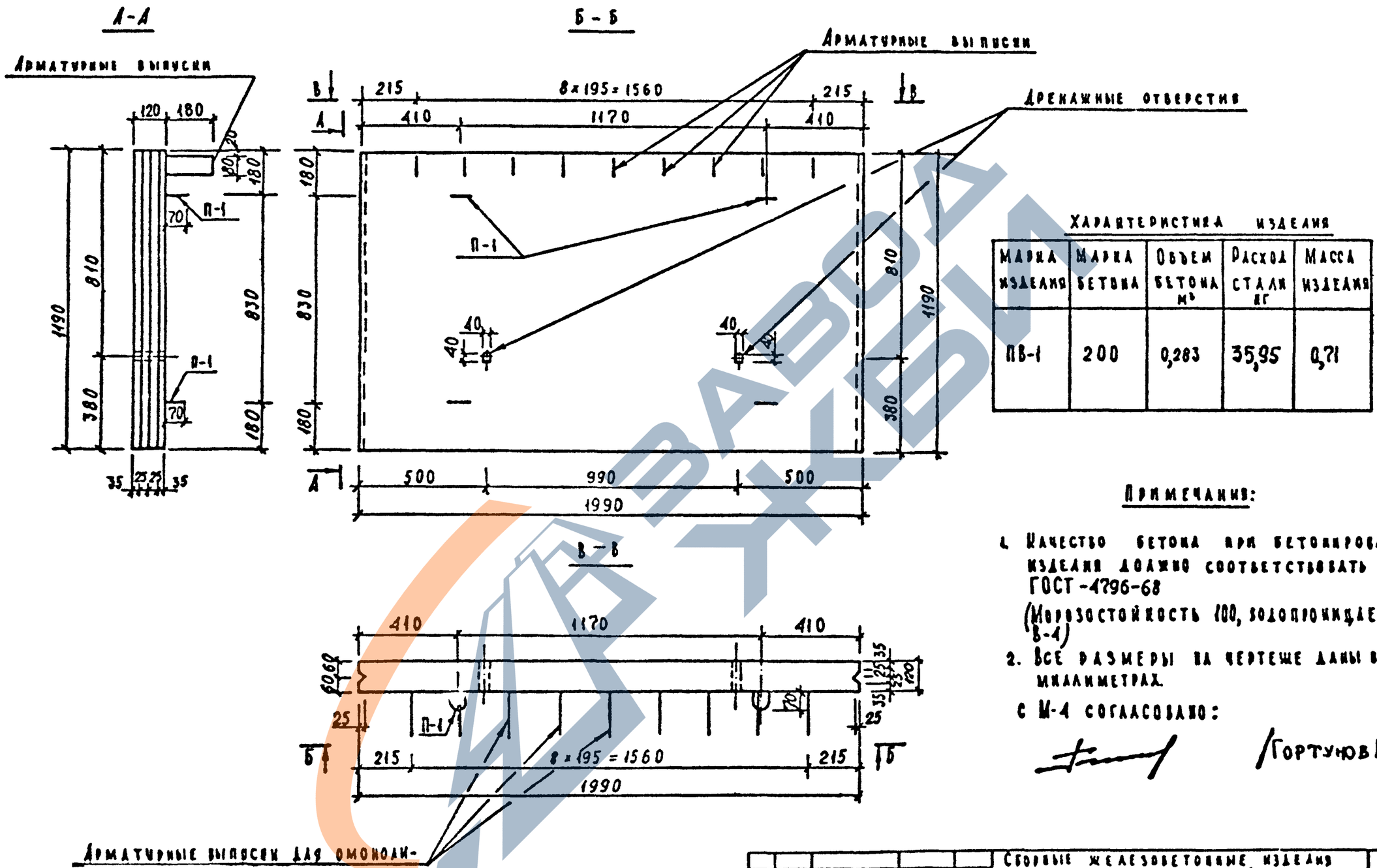

Характеристика изделия

Марка изделия	Марка бетона	Объем бетона м³	Расход стали кг	Масса изделия
ПВ-1	200	0,283	35,95	0,71

Примечания:

1. Качество бетона при бетонировании изделия должно соответствовать ГОСТ-4796-68 (Морозостойкость 100, водопроницаемость В-4)
2. Все размеры на чертеже даны в миллиметрах.

С М-4 согласовано:

/Гортунов И.И./

Изм.	Лист	Докум.	Подп.	Дата	Сборные железобетонные изделия инженерных сооружений (по номенклатуре Главмосинжстроя)		Альбом ПС-192
Нач. отд.		Юзеева			Опалубочный чертеж блока бережеукрепления водоёмов ПВ-1.	Стадия Р.Д	Лист 12
Гл. спец.		Афония				ОИСИ	Мосинжпроект г. Москва
Ст. инж.		Хайрулина					
Проект.		Максимова					
Провер.		Хайрулина					

Инв. № подл. | Подпись и дата

А-А

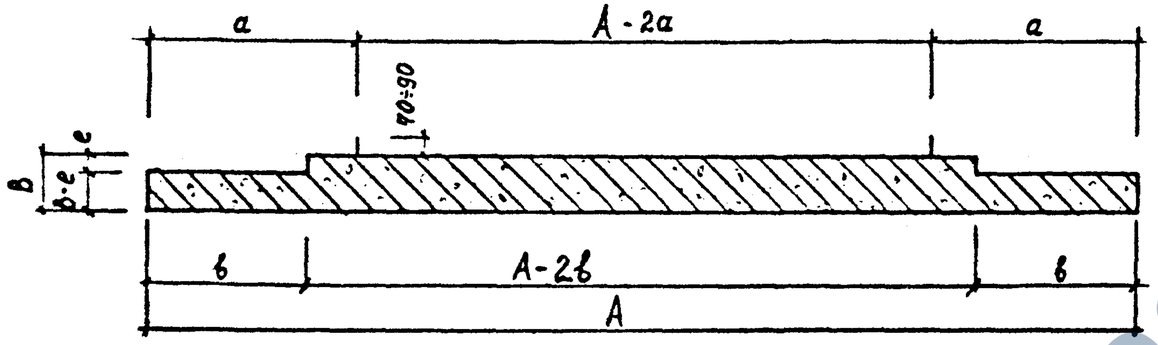

Б-Б

Для плит ДБ-9ч; ДБ-12ч; ДБ-13ч; ДБ-14ч; ДБ-16ч

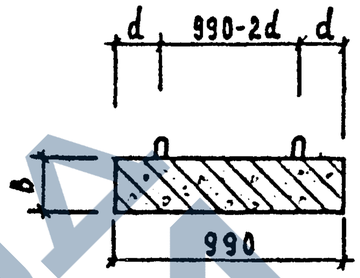

Б-Б

Для плиты ДБ-17ч

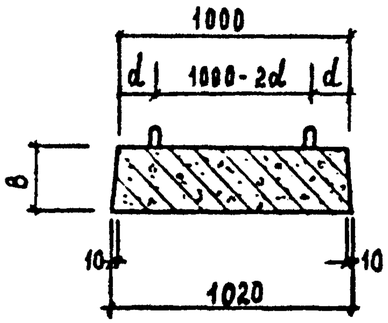

План

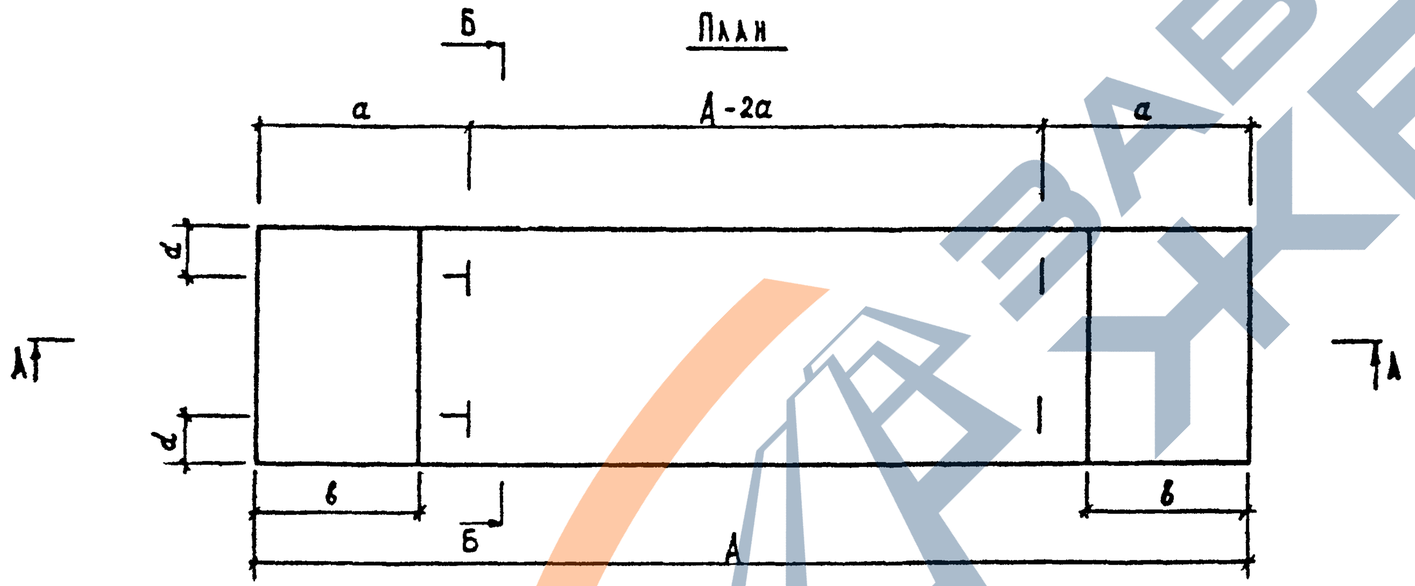

	А	в	а	б	d	е
ДБ-9ч	4250	200	900	675	200	60
ДБ-12ч	3200	180	750	600	200	60
ДБ-13ч	3550	200	800	650	200	60
ДБ-14ч	3850	200	900	650	200	60
ДБ-16ч	3000	180	750	600	200	60
ДБ-17ч	5000	250	1000	850	250	50

Характеристика изделий

Марка изделия	Марка бетона	Объем бетона м³	Расход стали кг	Масса изделия т
ДБ-9ч	М-300 Мрз-50	0,76	58,75	1,90
ДБ-12ч		0,50	38,70	1,25
ДБ-13ч		0,63	43,61	1,58
ДБ-14ч		0,69	45,96	1,73
ДБ-16ч		0,46	36,71	1,15
ДБ-17ч		1,18	73,56	2,95

Примечания

1. Плиты днища рассчитаны на временную нагрузку по схемам Н-30 и НК-80 при глубине засыпки над верхом перекрытия каналов 2÷4,0 м.
2. Опалубочные размеры плит днища соответствуют чертежам, разработанным Мосэнергопроектом.

Инв. № подл. | Подп. и дата | Взам. инв. №

Нач. отд.	Козеева		Сборные железобетонные изделия инженерных сооружений /по номенклатуре Гидроспецстроя/		Альбом АС-192
Гл. спец.	Афонин				
Ст. инж.	Хайруллин		Опалубочные чертежи плит днища ДБ-9ч; ДБ-12ч ДБ-13ч; ДБ-14ч; ДБ-16ч; ДБ-17ч	Стадия Р.Ч.	Лист 18
Проектир.	Бобронева			Отдел	Мосэнергопроект г. Москва
Провер.	Хайруллин				

https://zavodjbi.com/

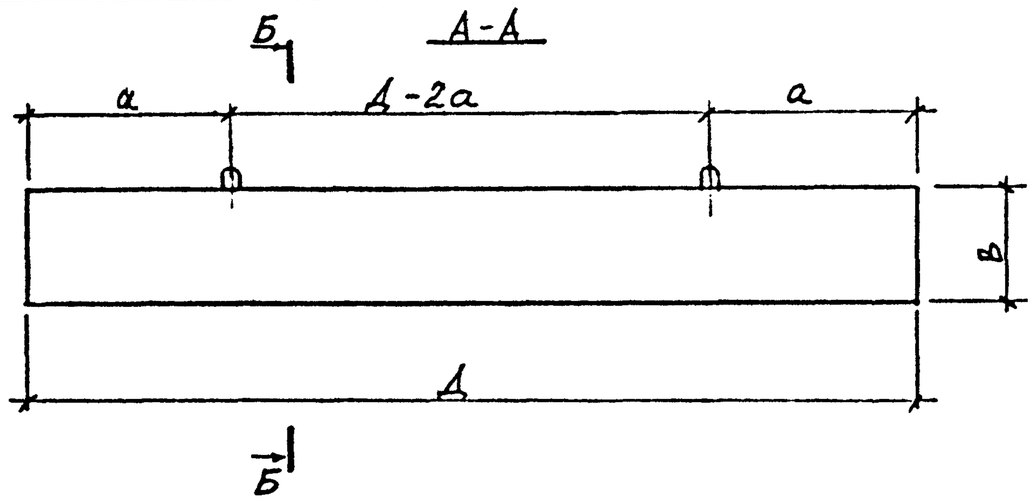

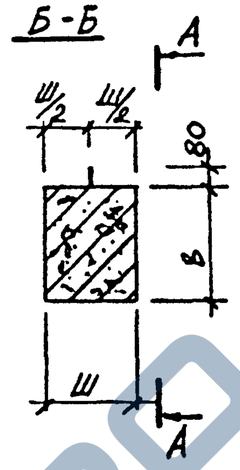

Характеристика изделий

Марка изделия	Марка бетона	Объем бетона м³	Расход стали кг	Масса изделия т
ДБ-24	М-300 Мрз-100	0,144	22,26	0,36
ДБ-29		0,174	46,69	0,44
ДБ-34		0,204	84,51	0,51
ДБ-39		0,780	120,47	1,95
ДБ-44		0,880	182,97	2,20
ДБ-49		1,180	206,62	2,94
ДБ-54		1,300	276,53	3,24

	ДБ-24	ДБ-29	ДБ-34	ДБ-39	ДБ-44	ДБ-49	ДБ-54
Д	2400	2900	3400	3900	4400	4900	5400
В	300	300	300	500	500	600	600
Ш	200	200	200	400	400	400	400
а	500	600	700	900	900	1100	1100

Примечание

Армирование балок ДБ-24 ÷ ДБ-54 см. на листах 72,73,74.

Расчетная схема

$\Sigma(q+p) = 22,4$ т/м для ДБ-39 ÷ ДБ-54

$\Sigma(q+p) = 11,2$ т/м для ДБ-24 ÷ ДБ-34

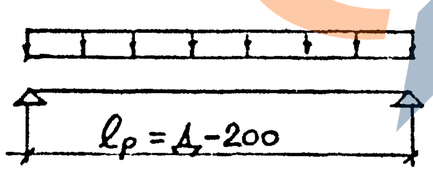

Нач. отд	Козеева		Сборные инженерные изделия инженерных сооружений (по номенклатуре Главмосинжстроя). Альбом ПС-192
Гл. спец	Афонин		Опалубочные чертежи балок ДБ-24 ÷ ДБ-54. Стадия Р.Ч; Лист 19; Лист N
Ст. инж	Хайруллин		ОНСК; Мосинжпроект г. Москва.
Проект	Хайруллин		
Провер			

https://zavodjbi.com/

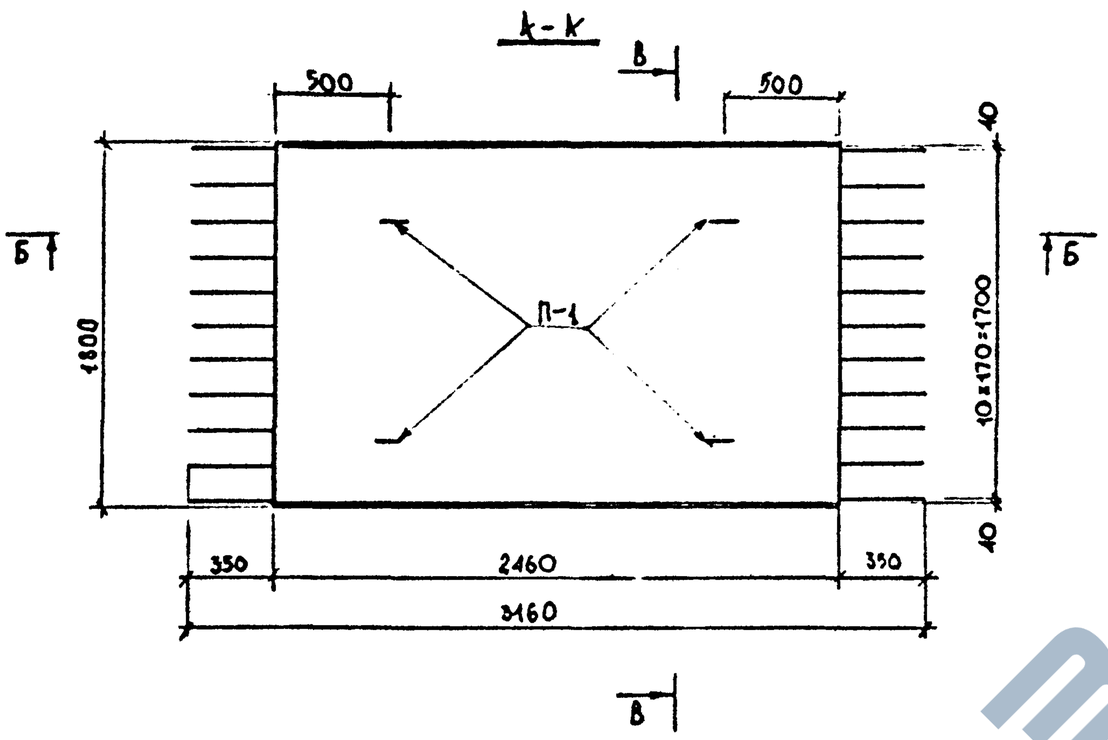

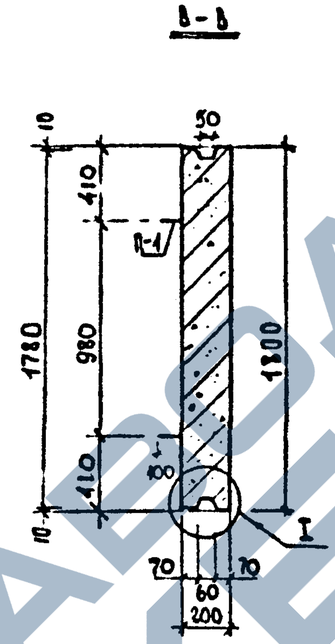

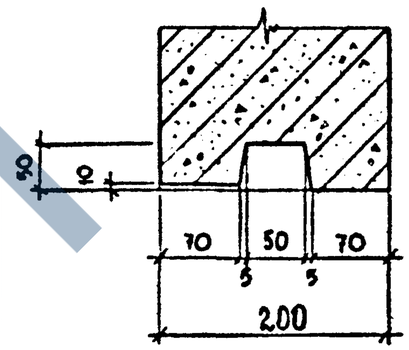

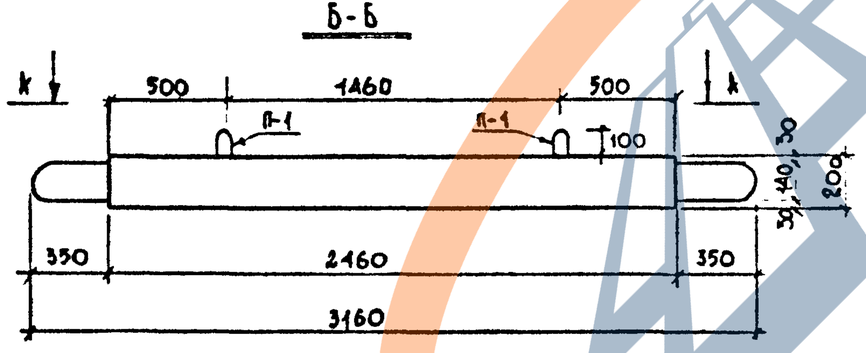

ХАРАКТЕРИСТИКА ИЗДЕЛИЙ

МАРКА ИЗДЕЛИЯ	МАРКА БЕТОНА	ОБЪЕМ БЕТОНА $м^3$	РАСХОД СТАЛИ КГ	МАССА Т
СД	М-200 Мрз-200	0,87	102,84	2,17

ПРИМЕЧАНИЕ

1. Плита днища рассчитана под временные нагрузки по схемам НК-80 и Н-30 при заглублении верха тоннеля от верха дорожной одежды на 0,2 ÷ 1,5 м.
2. Конструкция плиты СД дана соответственно черт. АРХ № 17624 ин-та Мосинжпроект.
3. Арматурный чертеж плиты днища см. лист № 75,76

				Сборные железобетонные изделия инженерных сооружений /по номенклатуре Главмосинжстроя/		Альбом ПС-192
Нач. отд.	Козеева			Опалубочный чертеж плиты днища СД	Стадия Р.Д. / Лист 20 / Арх №	
Гл. спец.	Афонин					
Ст. инж.	Хайруллин				ОИСК	Мосинжпроект г. Москва
Проектир.	Камачева					
Провер.	Хайруллин					

Инв. № подл. | Подпись и дата

2 - 2

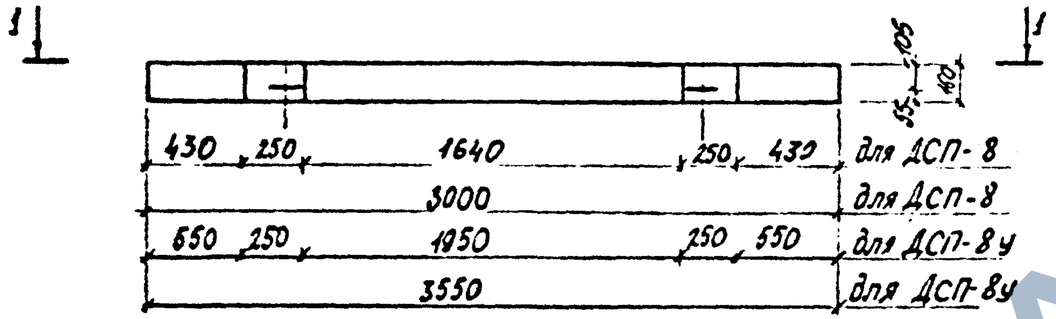

1 - 1

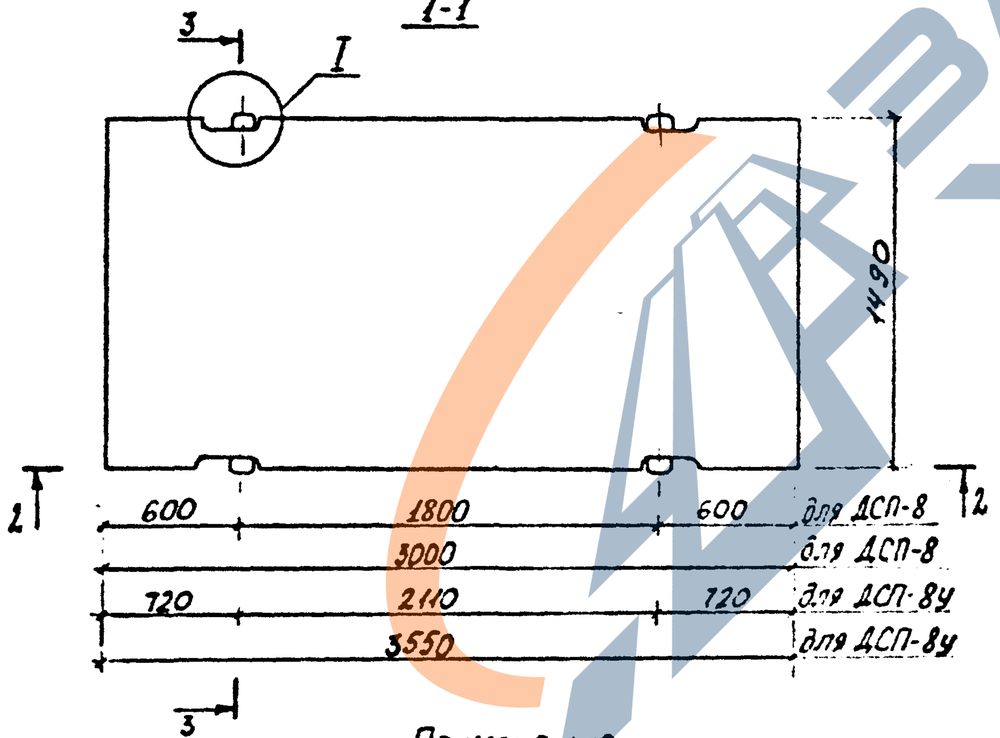

3 - 3

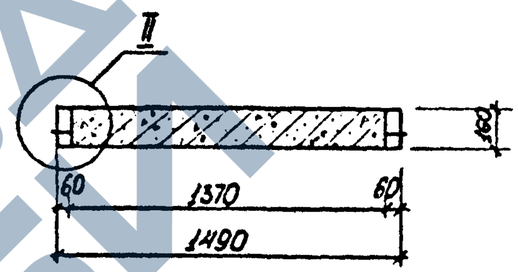

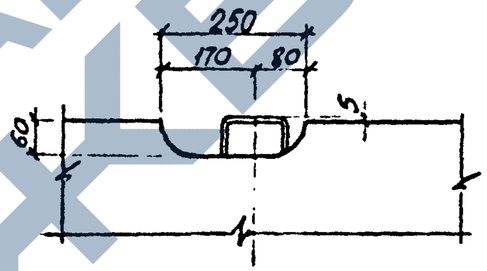

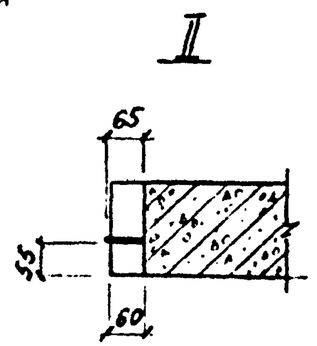

Показатели на одно железобетонное изделие

Марка изделия	Марка бетона	Объем бетона, м³	Расход стали, кг		Масса т
			вар 1	вар 2	
ДСП-8	М 300	0,71	54,24	76,81	1,78
ДСП-8У	$M_{рз}$ 100	0,84	63,05	89,64	2,10

Примечание

Плиты предназначены для устройства сборных железобетонных покрытий временных дорог и рассчитаны на временную нагрузку по схеме Н-30

Нач отд	Коссева		Сборные железобетонные изделия инженерных сооружений (по номенклатуре Главмосинжстроя)
Гл инж	Афонин		
Вед инж	Щепин		
Проектир	Бобренева		Опалубочный чертеж плит временных дорог ДСП-8, ДСП-8У
Проверил			

Альбом ПС-192		
Стадия	Лист	Лист №
Р.Д.	21	
ОНСК	Мосинжпроект г. Москва	

Инв. № подл. | Подп. и дата

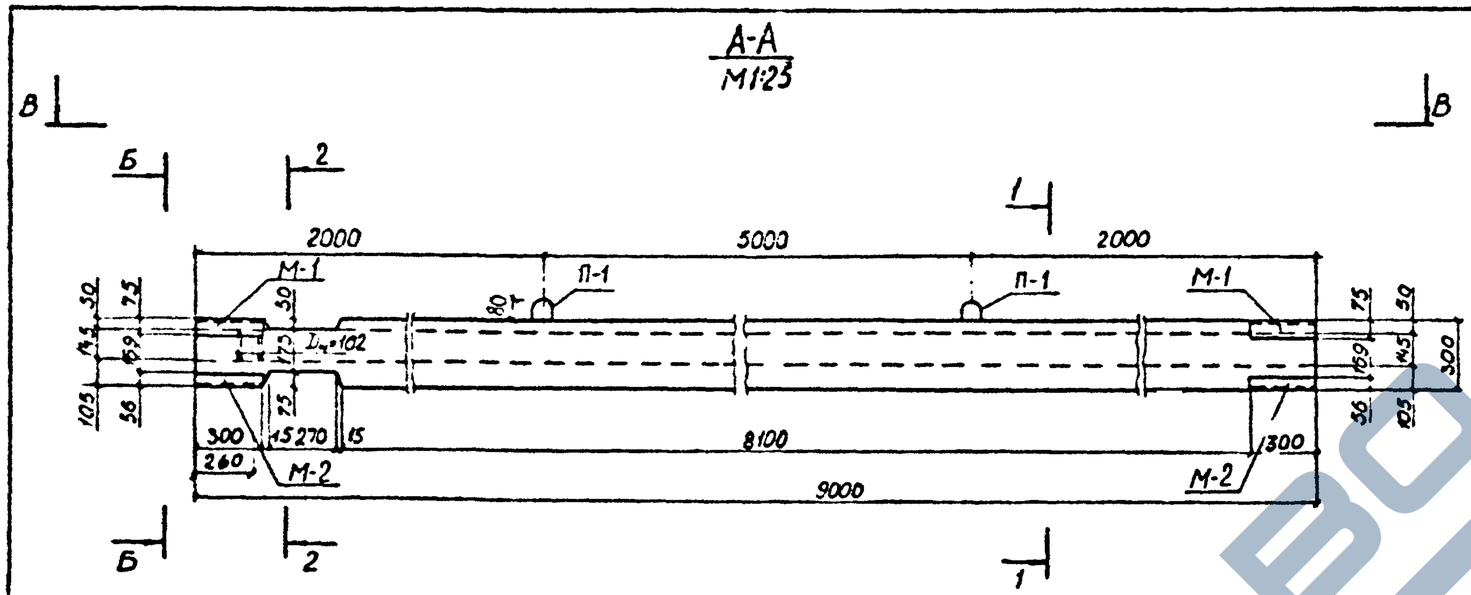

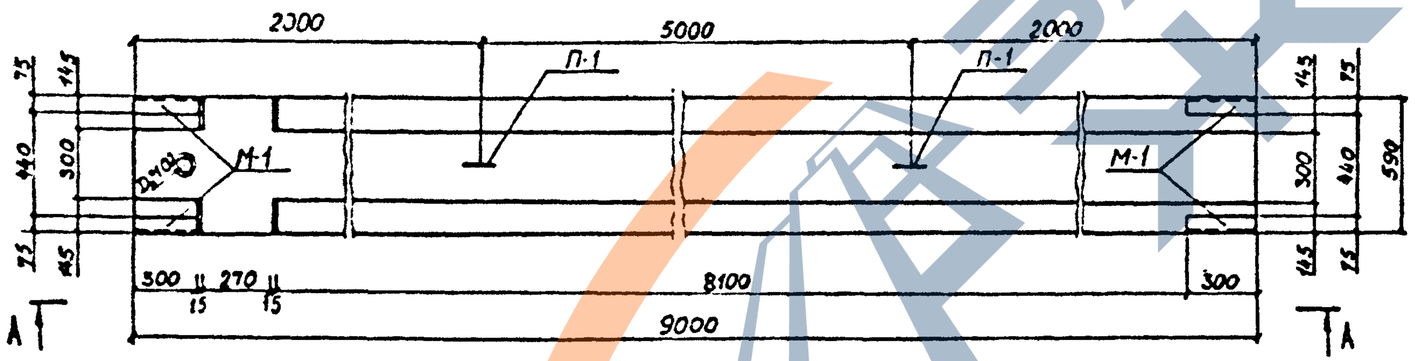

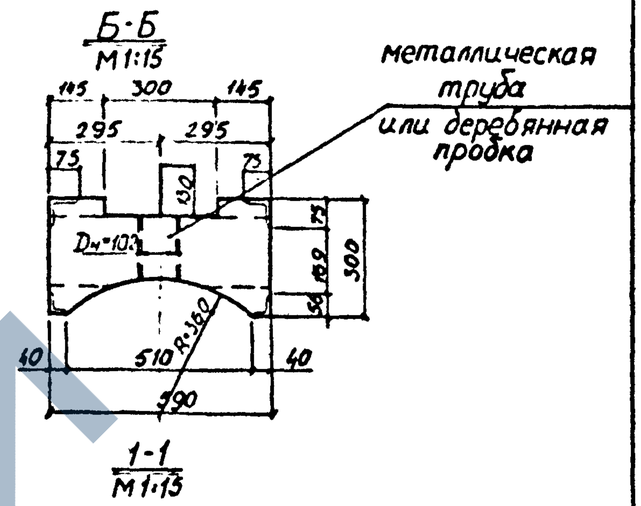

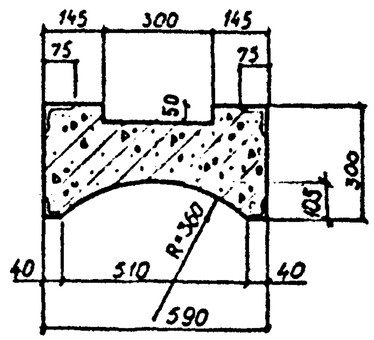

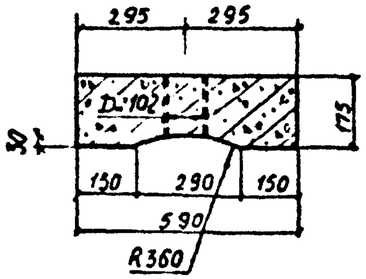

Характеристика изделия

Марка изделия	Марка бетона	Объем бетона $м^3$	Расход стали кг	Масса т
РП-1	М-300	1.12	341.95	2.8

4. Марка бетона по морозостойкости назначается при привязке проектной организацией.

Примечания

1. Разделительная перемычка РП-1 предназначена для устройства разделительных щобб при строительстве инженерных сооружений способом „стена в грунте" при ширине траншеи 600мм
2. Чертеж перемычки выполнен в соответствии с листом архивный №29448 Мосинжпроект мастерская №7.
3. Арматурный чертеж дан на листе N°79

Нач.отд	Козеева		
Гл.инж	Афонин		
Проект	Томашева		
Пробер	Перегудова		

Сборные железобетонные изделия инженерных сооружений (по номенклатуре Главмосинжстроя

Опалубочный чертеж разделительной перемычки РП-1

Стадия	Лист	Альбом ПС-192
Р.Ч.	22	Арх N
ОНСК	Мосинжпроект г. Москва	

https://zavodjbi.com/

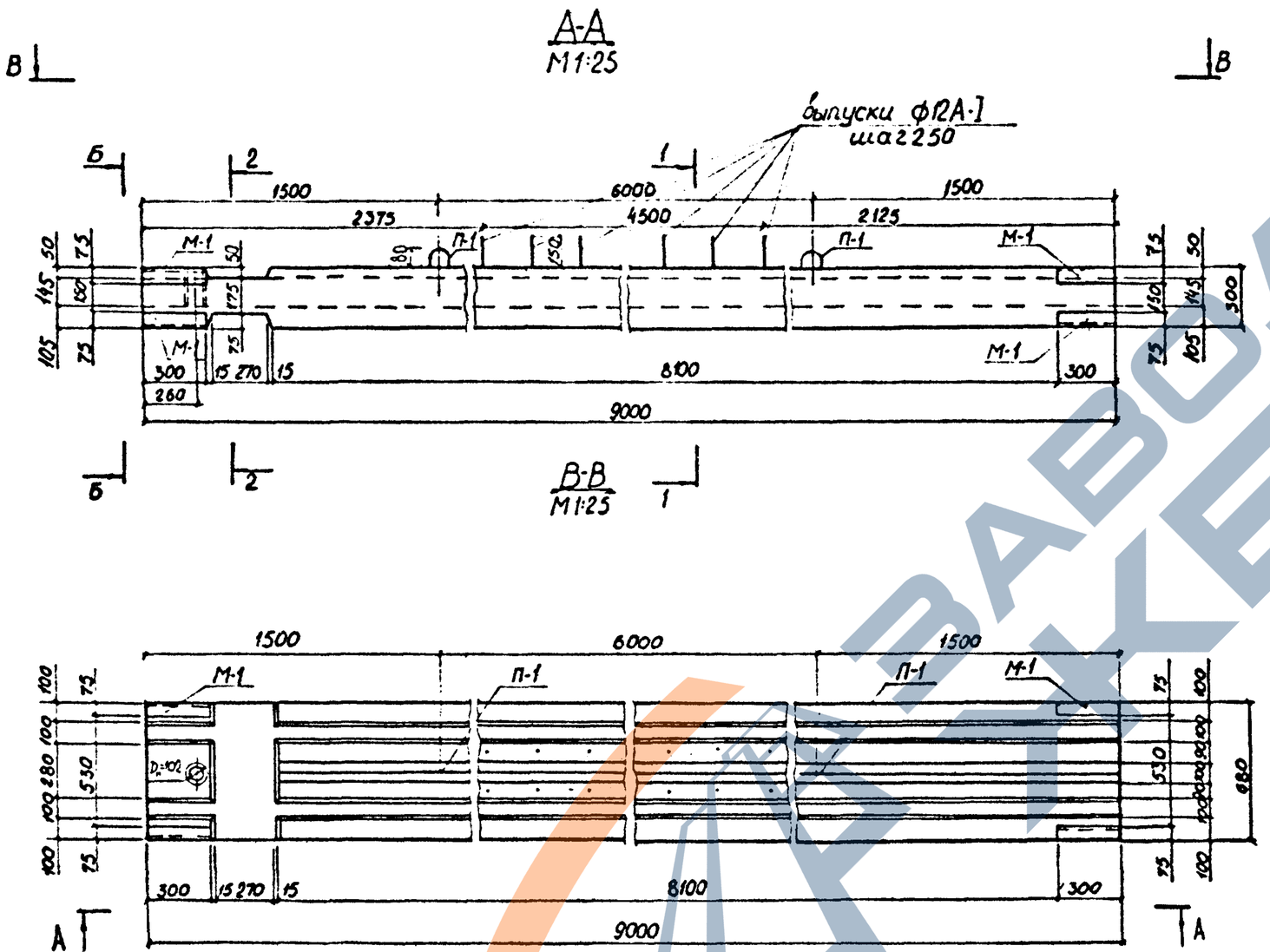

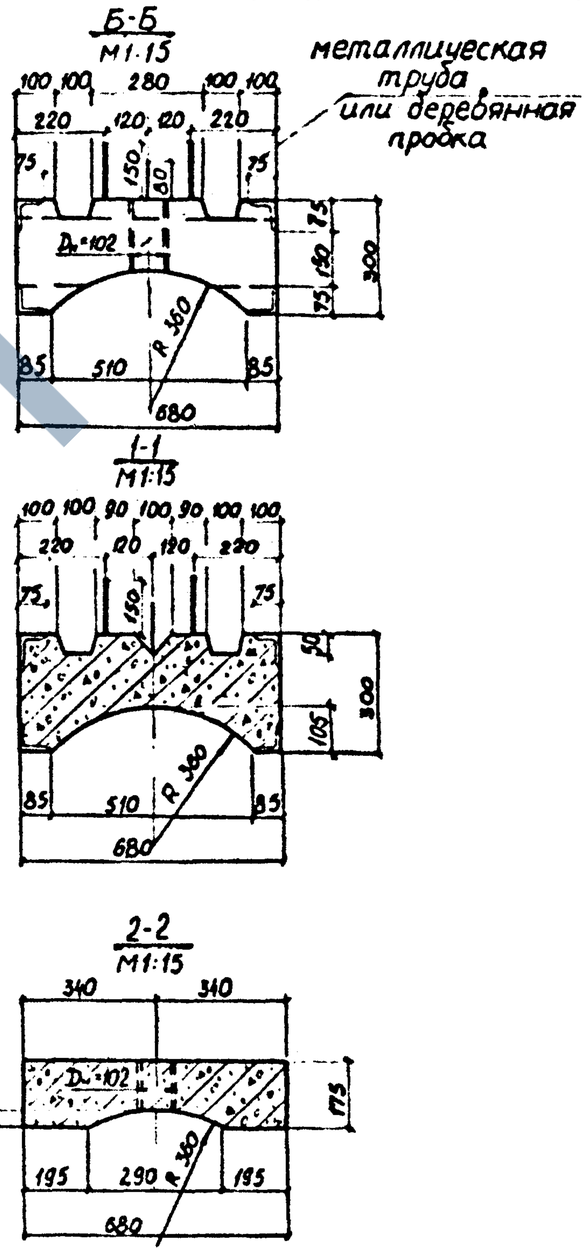

Характеристика изделия

Марка изделия	Марка бетона	Объем бетона м³	Расход стали кг	Масса т
РП-2	М-300	1,45	379,10	3,62

Примечания

1. Разделительная перемычка РП-2 предназначена для устройства разделительных швов при строительстве инженерных сооружений способом стена в грунте при ширине траншеи 700 мм
2. Чертеж перемычки выполнен в соответствии с листом архивный № 2452 Мосоргинжстроя.
3. Арматурный чертеж дан на листе № 80.
4. Марка бетона по морозостойкости назначается при привязке проектной организацией.

Изм.	Лист	№ докум.	Подп.	Дата	Сборные железобетонные изделия инженерных сооружений (по номенклатуре Главмосинжстроя.)	Альбом ПС-192	
Начатд		Козеева			Опалубочный чертеж разделительной перемычки РП-2	Стадия	Лист	Арх N
Гл. инж		Афонин				Р.С.	23	
Проект		Томашева				ОНСК	Мосинжпроект г. Москва	
Провер		Бударина						

https://zavodjbi.com/

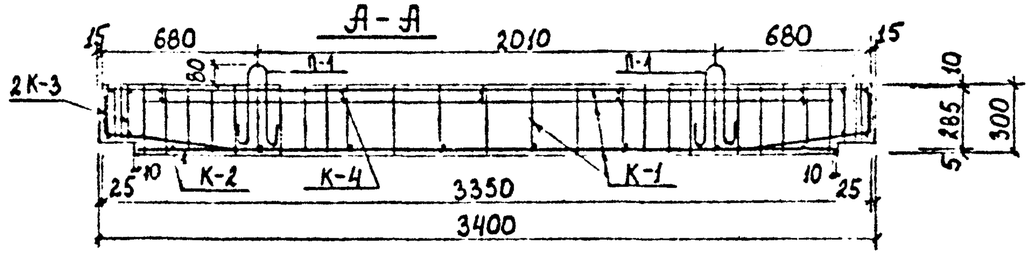

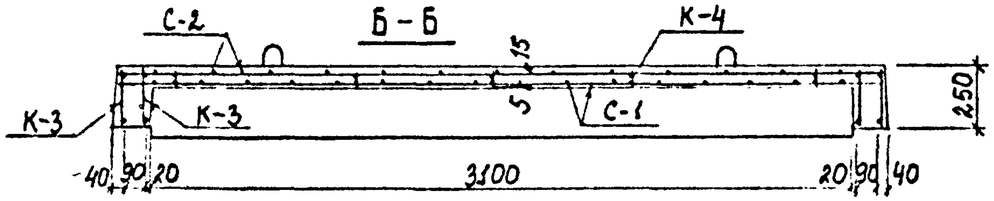

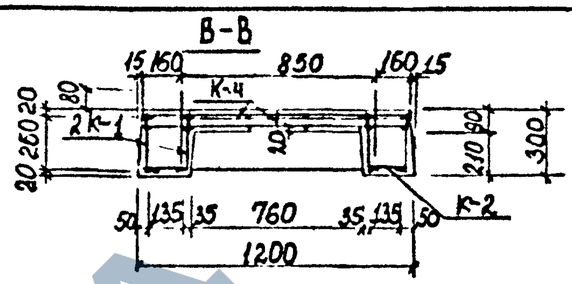

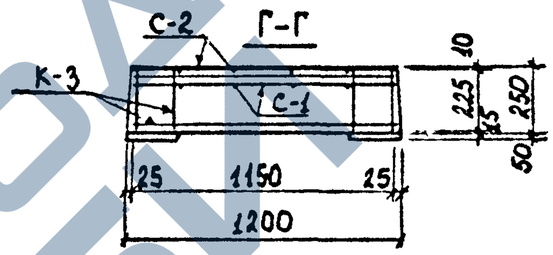

План нижней арматуры

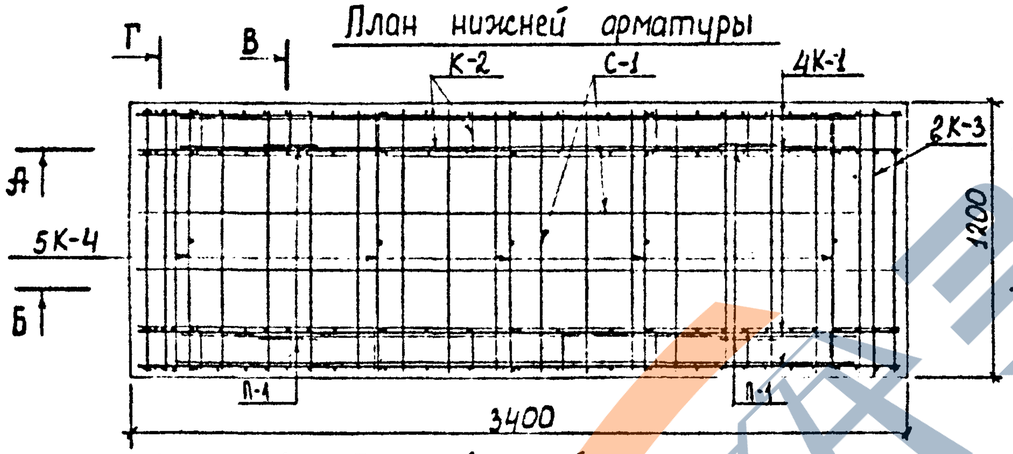

План верхней арматуры

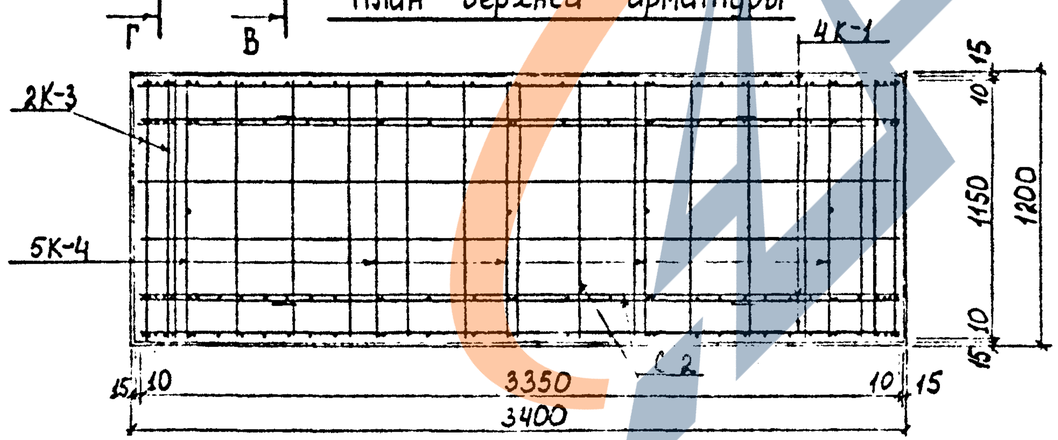

Выборка стали на одно изделие

Арматурная сталь; кг											
класс А-III				класс А-I				класс B_p-I		Всего
Ф; мм			итого	Ф; мм			итого	Ф; мм	итого	
18	10	8		10	8	6		5		
28,72	7,60	7,27	43,59	2,15	6,25	12,67	21,07	7,59	7,59	72,25

Примечания:

1. Опалубочный чертёж плиты дан на листе № 5
2. Чертёж арматурных изделий дан на листе № 25
3. Детали армирования даны на листе №: 94

Сборные железобетонные изделия инженерных сооружений (по номенклатуре Главмосинжстроя)			Альбом ПС-192
Нач. отд. Козеева		Стадия	Лист	Архив №
Гл. спец. Афонин	Арматурный чертеж плиты перекрытия ДП-9т. Разрезы.	Р.Ч.	24	
Ст. инж. Хайруллин		СНСК	Мосинжпроект г. Москва	
Проверил Хайруллин				

Инв.№ подл. | Подпись и дата

https://zavodjbi.com/

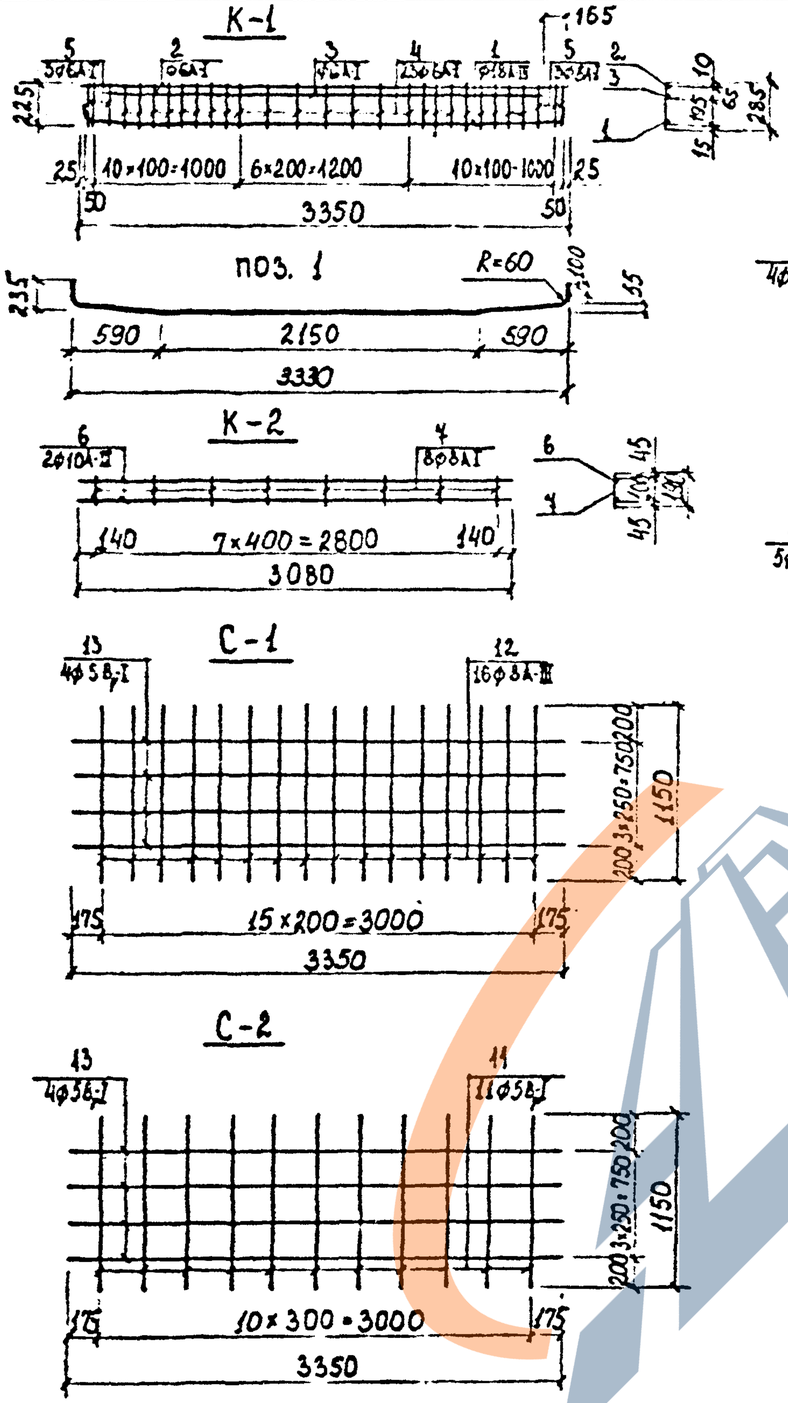

Спецификация стали на одно изделие

Марка	№ поз.	Ф мм	Длина мм	Колич. на марку	Колич. на плиту	Общая длина м	Общая масса кг	Масса марки кг
К-1 4шт.	1	18А-III	3590	1	4	14,36	28,72	10,35
	2	6А-I	3350	1	4	13,40	2,97	
	3	6А-I	3020	1	4	12,08	2,68	
	4	6А-I	285	23	92	26,22	5,82	
	5	6А-I	225	6	24	5,40	1,20	
К-2 2шт.	6	10А-III	3080	2	4	12,32	7,60	4,40
	7	8А-I	190	8	16	3,04	1,20	
К-3 4шт.	8	8А-I	225	4	16	3,60	1,42	1,26
	9	8А-I	1150	2	8	9,20	3,63	
К-4 5шт.	10	5Вр-I	70	5	25	1,75	0,25	0,38
	11	5Вр-I	1150	2	10	11,50	1,66	
С-1 1шт.	12	8А-III	1150	16	16	18,40	7,27	9,20
	13	5Вр-I	3350	4	4	13,40	1,93	
С-2 1шт.	11	5Вр-I	1150	11	11	12,65	1,82	3,75
	13	5Вр-I	3350	4	4	13,40	1,93	
П-1 4шт.	14	10А-I	870	–	4	3,48	2,15	–

Инв. № подл. | Подпись и дата

Сборные железобетонные изделия инженерных сооружений (по номенклатуре Главмосинжстроя)				Альбом ПС-192
Нач. отд.	Козеева		Арматурный чертеж плиты перекрытия ДП-9т. Сетки, каркасы	Стадия Р.Ч.	Лист 25	Группа №
Гл. спец.	Афонин					
Ст. инж.	Хайрудинов			ОИСК	Мосинжпроект г. Москва
Проверил	Хайрудинов				
Провер.					

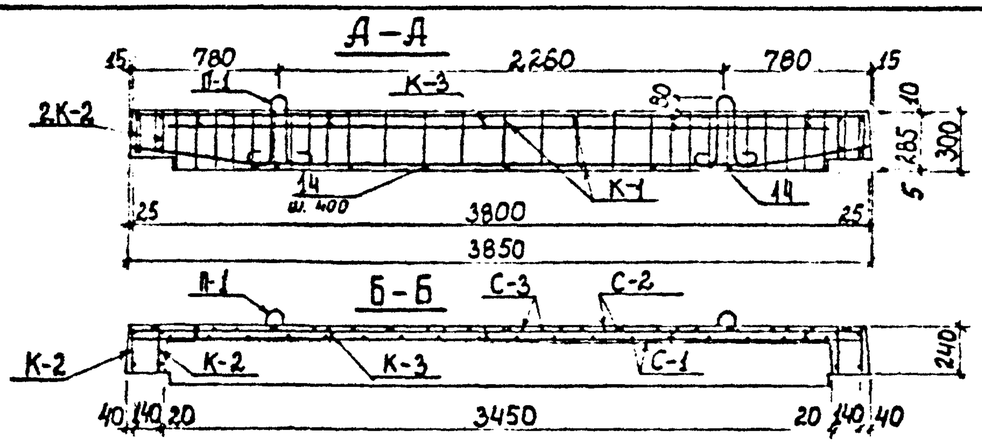

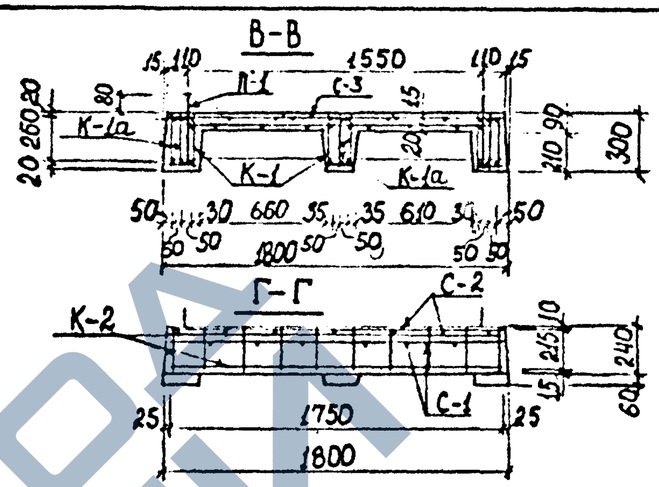

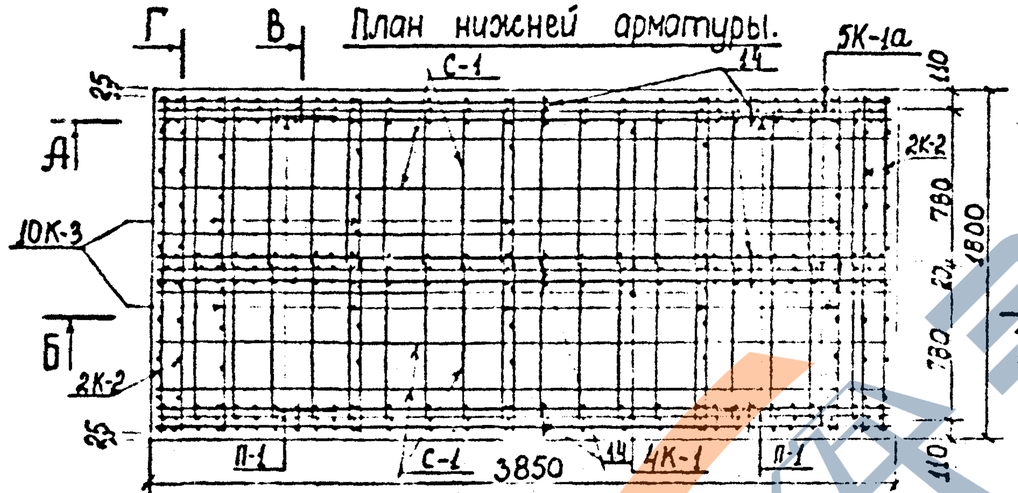

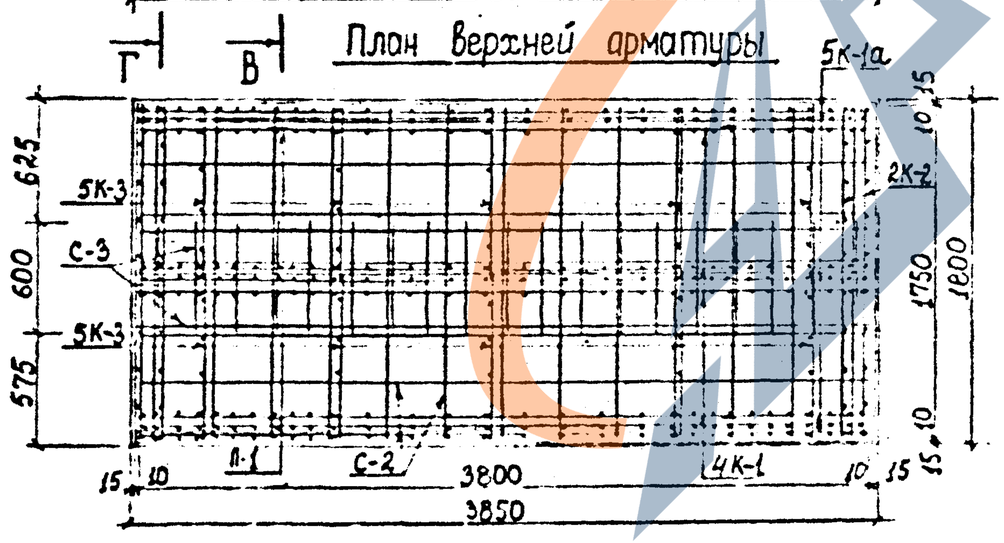

Выборка стали на одно изделие

Арматурная сталь; кг									
класс А-III			класс А-I				класс B_p-I		Всего
Ф; мм		итого	Ф; мм			итого	Ф; мм	итого	
20	18		10	8	6		5		
47,05	30,48	77,53	2,15	24,65	28,23	55,03	15,15	15,15	147,71

Примечания:

1. Опалубочный чертёж плиты дан на листе № 5
2. Чертёж арматурных изделий дан на листе № 27
3. Детали армирования даны на листе № 94

				Сборные железобетонные изделия инженерных сооружений (по номенклатуре Главмосинжстроя)		Альбом ПС-192
Нач. отд.	Козеева					
Гл. спец.	Афонин					
Ст. инж.	Хайрудинн			Арматурный чертеж плиты перекрытия Дл-Нт. Разрезы.	Стадия: Р.Ч. / Лист: 26 / Листов:	
Проверил	Хайрудинн				ОНСК	Мосинжпроект г. Москва
Просверил						

Типовой проект разработан

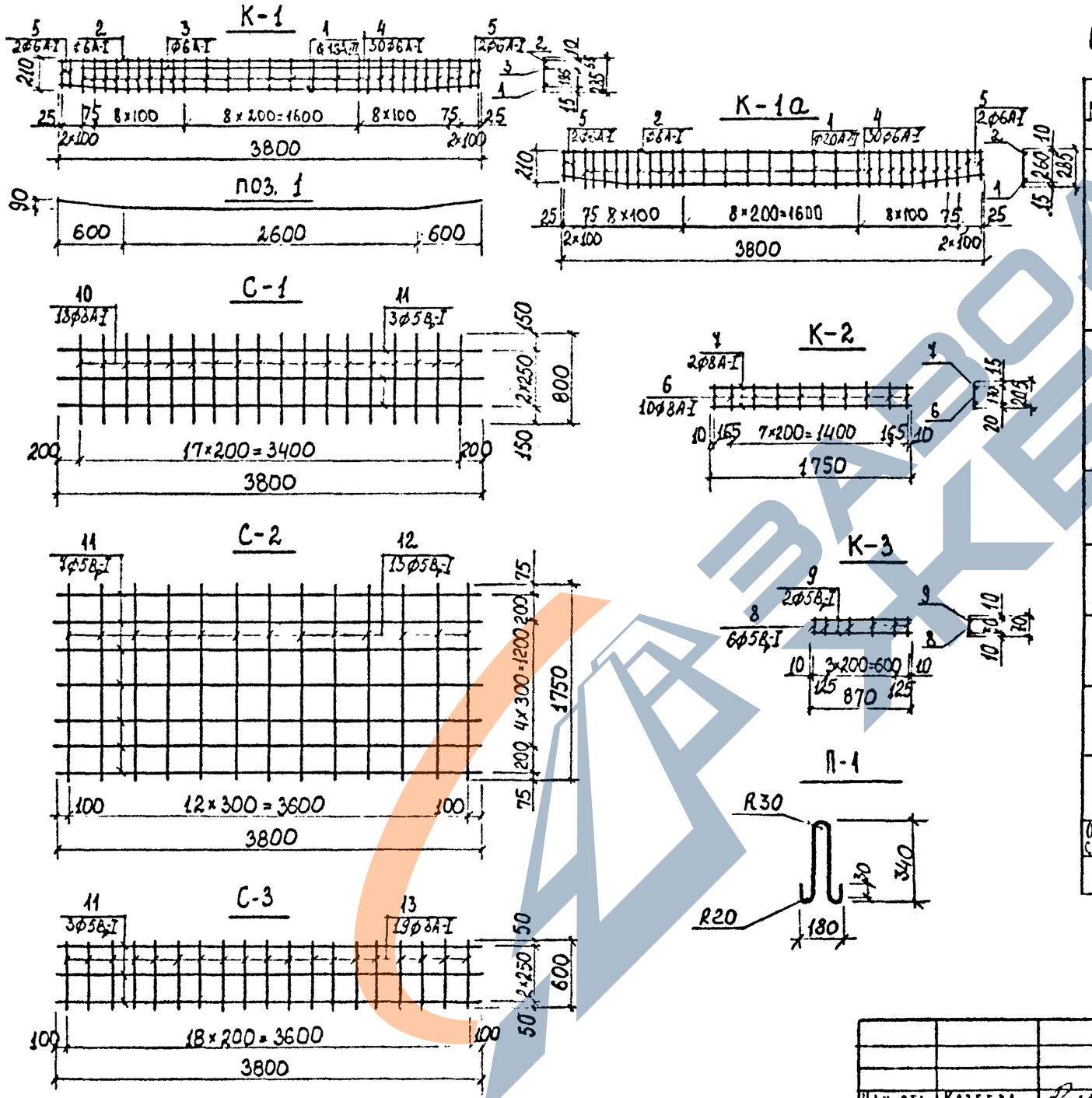

Спецификация стали на одно изделие

Марка	№ поз.	Ф мм	Длина мм	Колич. на марку	Колич. на плиту	Общая длина м	Общая масса кг	Масса марки кг
К-1 4шт.	1	18А-III	3810	1	4	15,24	30,48	11,08
	2	6А-I	3800	1	4	15,2	3,37	
	3	6А-I	3250	1	4	13,0	2,89	
	4	6А-I	285	27	108	30,78	6,83	
	5	6А-I	210	4	16	3,36	0,75	
К-1а 5шт.	1	20А-III	3810	1	5	19,05	47,05	12,15
	2	6А-I	3800	1	5	19,0	4,22	
	4	6А-I	285	27	135	38,48	8,54	
	5	6А-I	210	4	20	4,2	0,93	
К-2 4шт.	6	8А-I	205	10	40	8,20	3,24	2,19
	7	8А-I	1750	2	8	14,0	5,53	
К-3 10шт.	8	5Вр-I	70	6	60	4,20	0,61	0,31
	9	5Вр-I	870	2	20	17,4	2,51	
С-1 2шт.	10	8А-I	800	18	36	28,8	11,38	7,33
	11	5Вр-I	3800	3	6	22,8	3,28	
С-2 1шт.	11	5Вр-I	3800	7	7	26,6	3,83	7,11
	12	5Вр-I	1750	13	13	22,75	3,28	
С-3 1шт.	11	5Вр-I	3800	3	3	11,4	1,64	6,14
	13	8А-I	600	19	19	11,4	4,50	
Отдельн. стержни	14	6А-I	150	1	21	3,15	0,70	—
П-1 4шт	15	10А-I	870	—	4	3,48	2,15	—

Нач. отд.	Козеева		Сборные железобетонные изделия инженерных сооружений (по номенклатуре Главмосинжстроя)			Альбом ПС-192
Гл. спец.	Афонин		Арматурный чертеж плиты перекрытия ДП-11т. Сетки, каркасы	Стадия	Лист	Архив №
Ст. инж.	Хайруллин			Р4	27	
Проект.	Хайруллин			Онск	Мосинжпроект г. Москва	
Прорер.						

Инв. № подл. | Подпись и дата

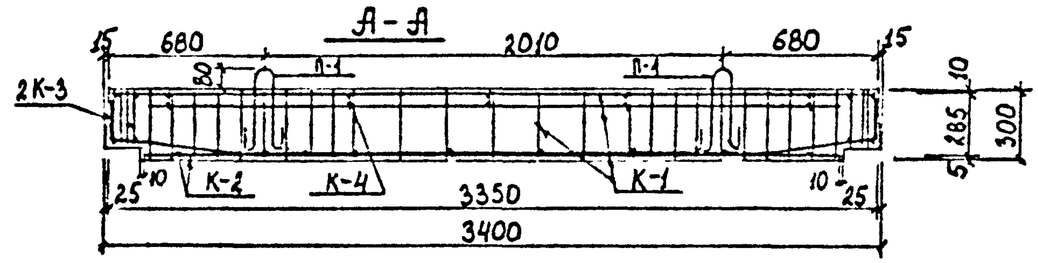

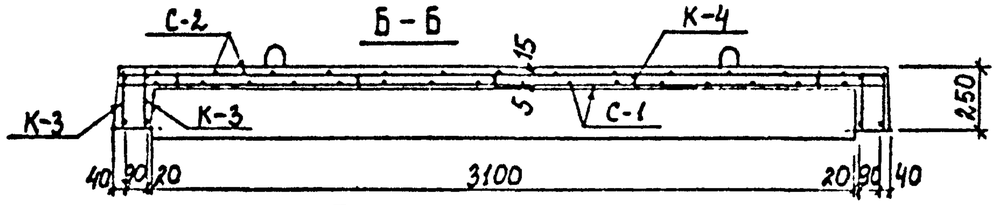

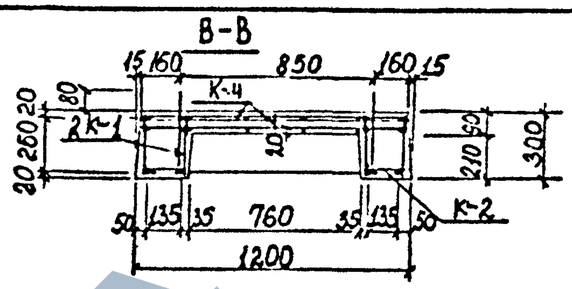

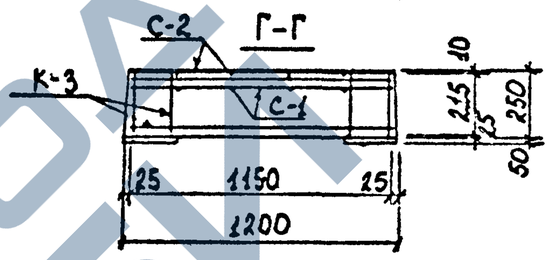

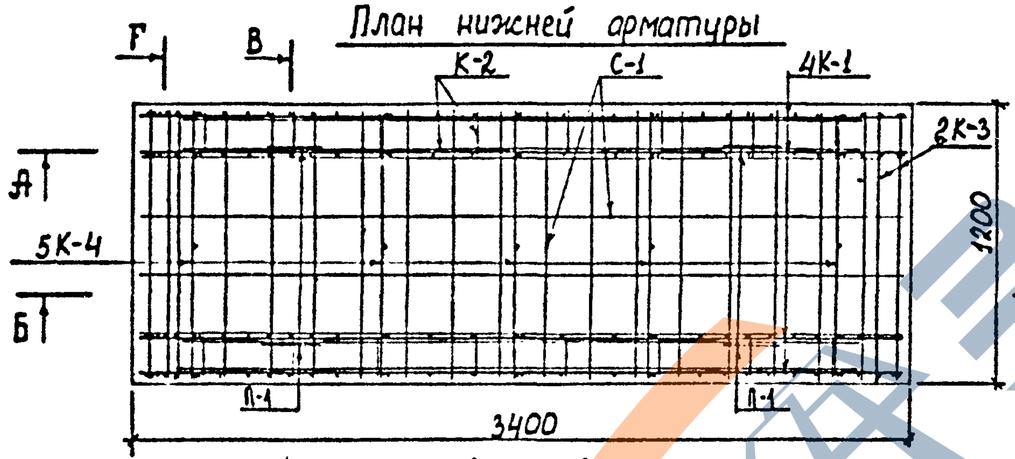

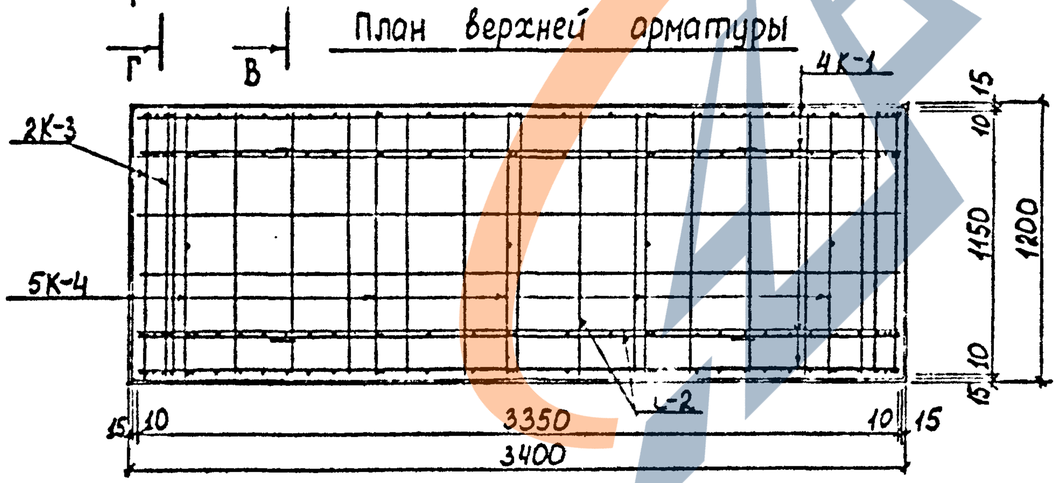

Выборка стали на одно изделие

Арматурная сталь; кг											
класс А-III					класс А-I				класс В-I		Всего
Ф; мм				итого	Ф; мм			итого	Ф; мм	итого	
16	12	10	8		10	8	-		5		
37,16	10,94	11,35	12,49	71,94	2,15	16,25	-	18,40	7,59	7,59	97,93

Примечания:

1. Опалубочный чертёж плиты дан на листе №5
2. Чертёж арматурных изделий дан на листе №29
3. Детали армирования даны на листе №94

Нач. отд.	Козеева		Сборные железобетонные изделия инженерных сооружений (по номенклатуре Главмосинжстроя)
Гл. спец.	Афонин		
Ст. инж.	Хайрулин		Арматурный чертеж плиты перекрытия ДП-9у. Разрезы
Проектир.	Хайрулин		
Проверил			

Альбом ПС-192

Стадия	Лист	Архив. №
Р.Ч.	28	

ОНСК | Мосинжпроект г. Москва

Инв. № подл. | Подпись и дата

https://zavodjbi.com/

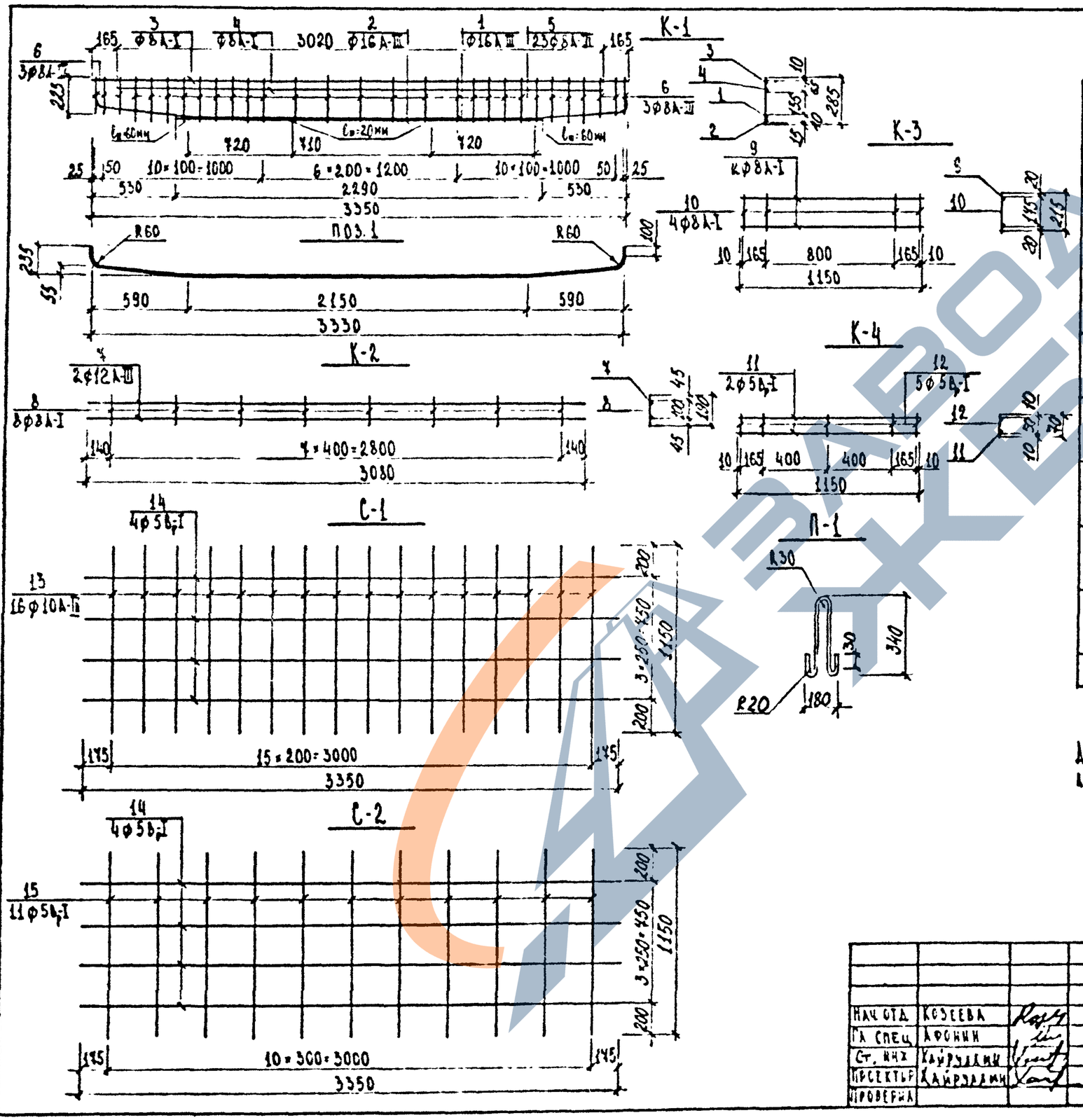

Спецификация стали на одно изделие

Марка	№ поз.	Ø, мм	Длина мм	Кол-во, шт		Общая длина	Общая масса кг	Масса марки кг
				на марку	на изд.			
К-1 (4 шт.)	1	16А-III	3590	1	4	14.36	22,69	14,93
	2	16А-III	2290	1	4	9.16	14,47	
	3	8А-I	3350	1	4	13.40	5.29	
	4	8А-I	3020	1	4	12.08	4.77	
	5	8А-III	285	23	92	26.22	10.36	
	6	8А-III	225	6	24	5.40	2.13	
К-2 (2 шт.)	7	12А-III	3080	2	4	12.32	10,94	6,07
	8	8А-I	190	8	16	3.04	1.20	
К-3 (4 шт)	9	8А-I	1150	2	8	9.20	3.63	1.25
	10	8А-I	215	4	16	3.44	1.36	
К-4 (5 шт.)	11	5В-I	1150	2	10	11.50	1.66	0,38
	12	5В-I	70	5	25	1,75	0,25	
С-1 (1 шт.)	13	10А-III	1150	16	16	18.40	11.35	13,28
	14	5В-I	3350	4	4	13.40	1,93	
С-2 (1 шт.)	14	5В-I	3350	4	4	13.40	1,93	3,75
	15	5В-I	1150	11	11	12.65	1,82	
П-1 (4 шт)	16	10А-I	870	-	4	3,48	2,15	–

Дополнительные стержни поз.2 приварить к основной арматуре поз.1 электродуговой сваркой в 4 местах

Сборные железобетонные изделия инженерных сооружений (по номенклатуре Главмосинжстроя)				Альбом ПС-192
Нач.отд.	Козеева		Арматурный чертеж плиты перекрытия ДП-93. Сетки, каркасы	Стадия: Р.Ч.
Гл.спец.	Афонин			Лист: 29
Ст. инж.	Хайрудинн			Листов:
Проектир.	Хайрудинн			ОНСК
Проверил				Мосинжпроект г. Москва

Инв.№ подл. | Подпись и дата

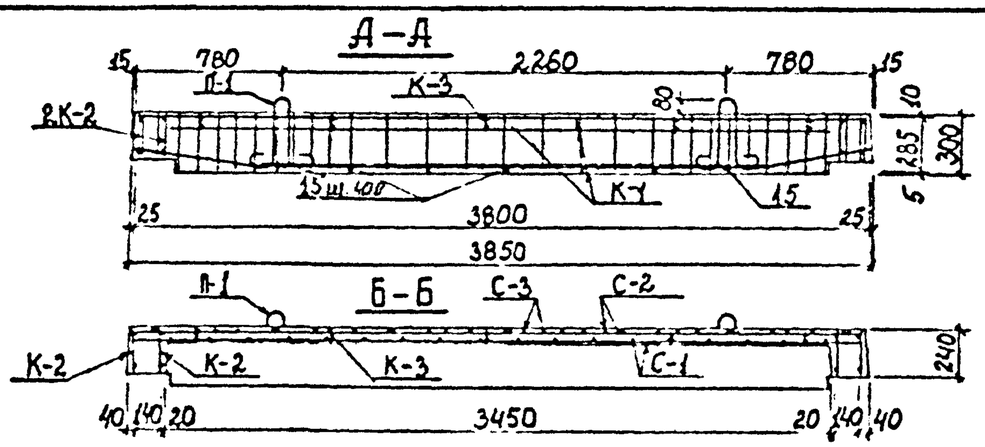

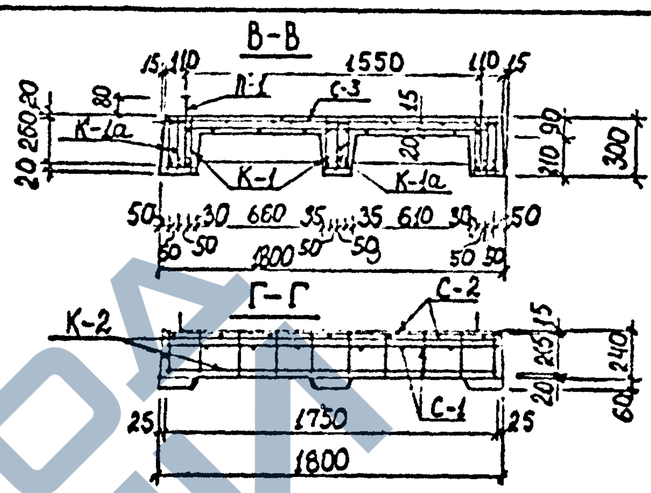

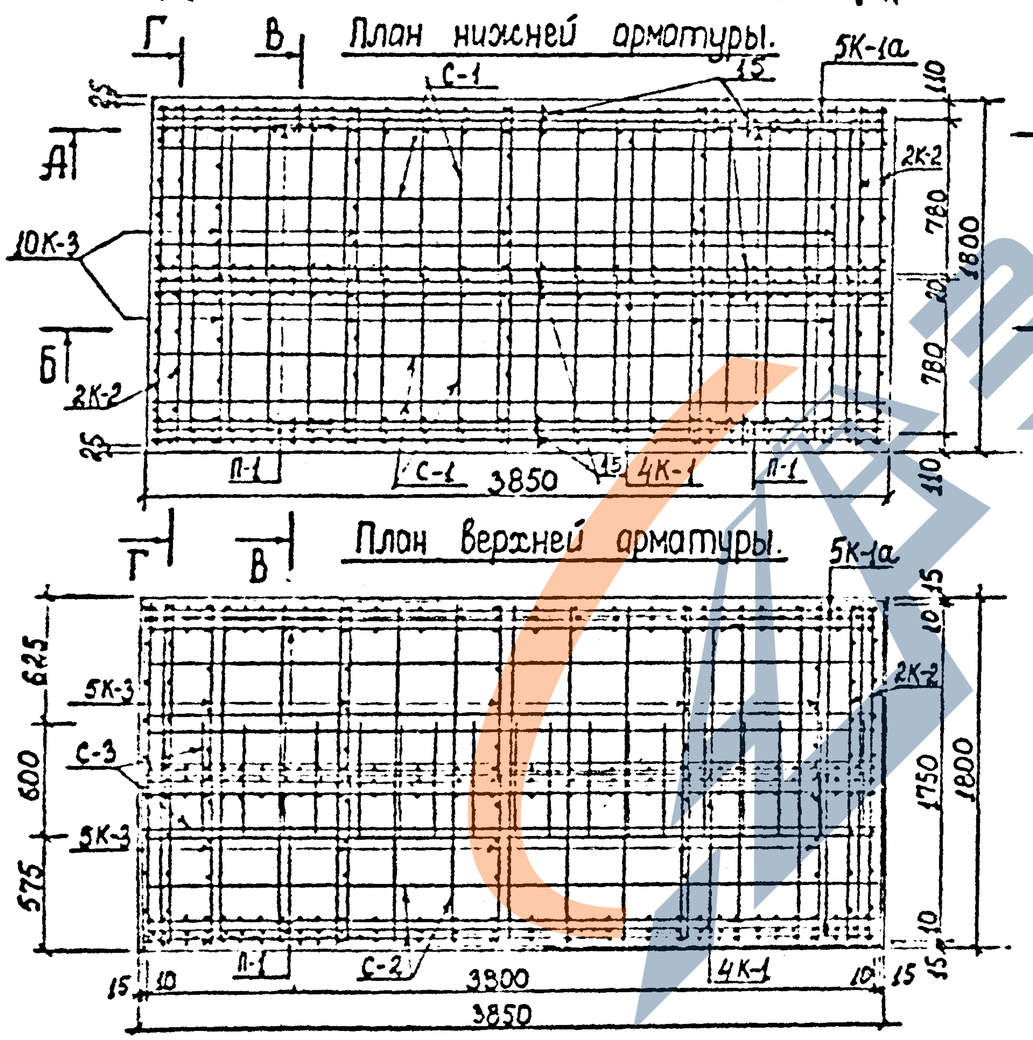

Выборка стали на одно изделие

Арматурная сталь, кг									
Класс А-III				Класс А-I			Класс В-I		
∅, мм			Итого	∅, мм		Итого	∅, мм	Итого	Всего
—	18	10	Итого	10	8	Итого	5	Итого	Всего
—	114,30	24.80	139,10	2,15	59,01	61,16	15,15	15,15	215,41

Примечания:

1. Опалубочный чертёж плиты дан на листе № 5
2. Чертёж арматурных изделий дан на листе № 31
3. Детали армирования даны на листе № 94

				Сборные железобетонные изделия инженерных сооружений (по номенклатуре Главмоспинжстроя)		Альбом АС-192
Нач. отд.	Козеева			Арматурный чертеж плиты перекрытия ДП-11у. Разрезы	Стадия: Р4	Лист: 30	Архив №
Гл. спец.	Афокин						
Ст. инж.	Хайруллин						
Проектир.	Хайруллин				ОНСК	Мосинжпроект г. Москва	
Проверил							

Инв. № подл. | Подпись и дата | Взам. инв. №

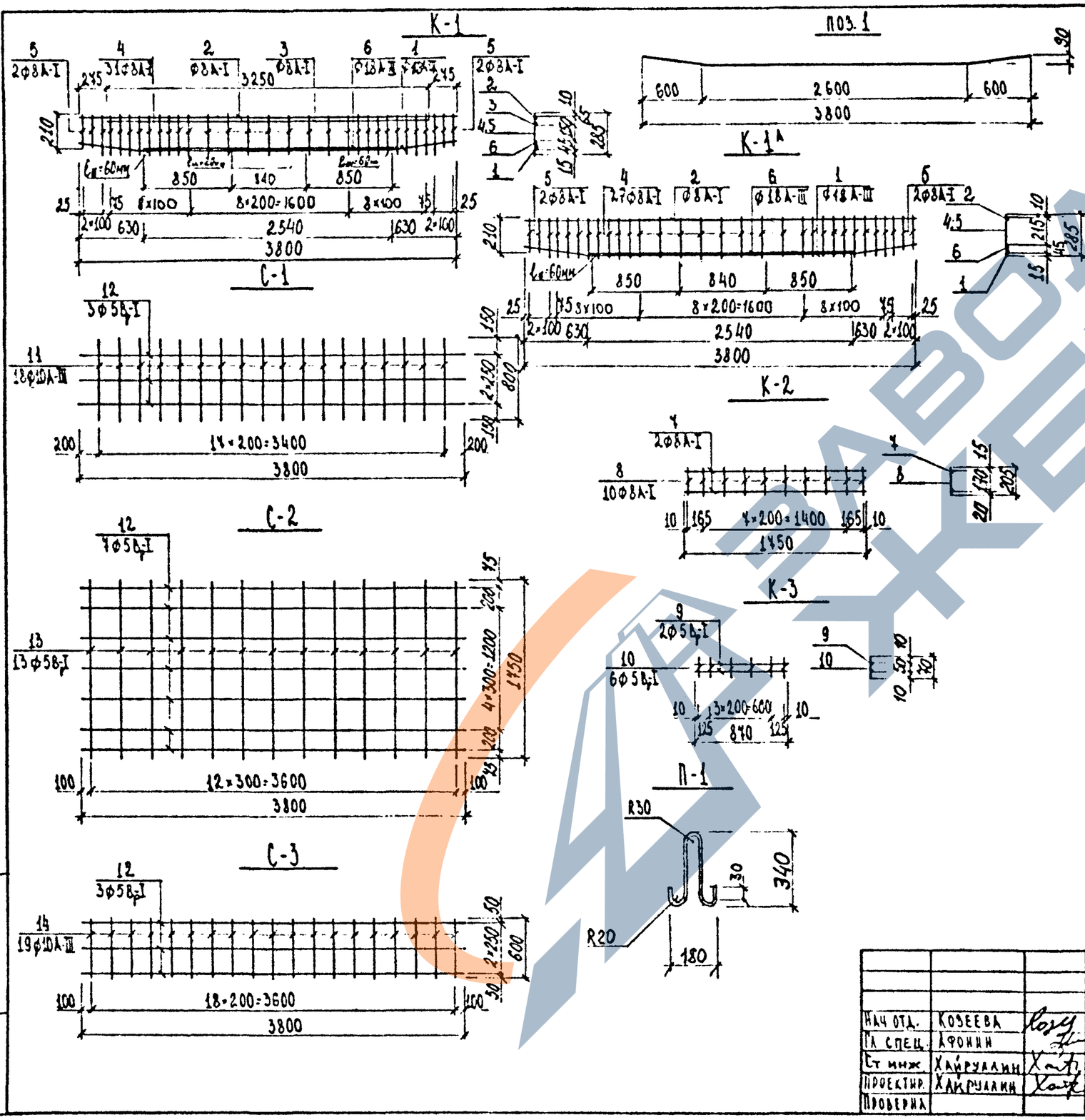

Спецификация стали на одно изделие

Марка	№ поз	ф, мм	Длина мм	Кол-во, шт. на марку	Кол-во, шт. на изд.	Общая длина м	Общая масса кг	Масса марки кг
К-1 (4 шт.)	1	18А-III	3810	1	4	15,24	30,48	18,16
	2	8А-I	3800	1	4	15,20	6,00	
	3	8А-I	3250	1	4	13,00	5,14	
	4	8А-I	285	27	108	30,78	12,16	
	5	8А-I	210	4	16	3,36	1,33	
	6	18А-III	2540	1	4	10,16	20,32	
К-1А (5 шт.)	1	18А-III	3810	1	5	19,05	38,10	17,57
	2	8А-I	3800	1	5	19,00	7,51	
	4	8А-I	285	27	135	3848	15,20	
	5	8А-I	210	4	20	4,20	1,66	
	6	18А-III	2540	1	5	12,70	25,40	
К-2 (4 шт.)	7	8А-I	1450	2	8	14,00	5,53	2,19
	8	8А-I	205	10	40	8,20	3,24	
К-3 (10 шт.)	9	5Вр-I	840	2	20	17,40	2,51	0,31
	10	5Вр-I	70	6	60	4,20	0,61	
С-1 (2 шт.)	11	10А-III	800	18	36	28,80	17,77	10,53
	12	5Вр-I	3800	3	6	22,80	3,28	
С-2 (1 шт.)	12	5Вр-I	3800	4	4	26,60	3,83	7,11
	13	5Вр-I	1450	13	13	22,45	3,28	
С-3 (1 шт.)	12	5Вр-I	3800	3	3	11,40	1,64	8,67
	14	10А-III	600	19	19	11,40	7,03	
Отдельн. стержни	15	8А-I	150	-	21	3,15	1,24	0,06
П-1 (4 шт.)	16	10А-I	870	-	4	3,48	2,15	-

Дополнительные стержни поз. 6 приварить к основной арматуре поз. 1 электродуговой сваркой в 4 местах

Нач. отд.	Козеева		
Гл. спец.	Афонин		
Ст. инж.	Хайруллин		
Проектир.	Хайруллин		
Проверил			

Сборные железобетонные изделия инженерных сооружений (по номенклатуре Главмосинжстроя)

Альбом ПС-192

Арматурный чертеж плиты перекрытия ДП-11у. Сетки, каркасы

Стадия	Лист	Архив. №
Р.Ч.	31	

ОНСК

Мосинжпроект г. Москва

Инв. № подл. | Подпись и дата

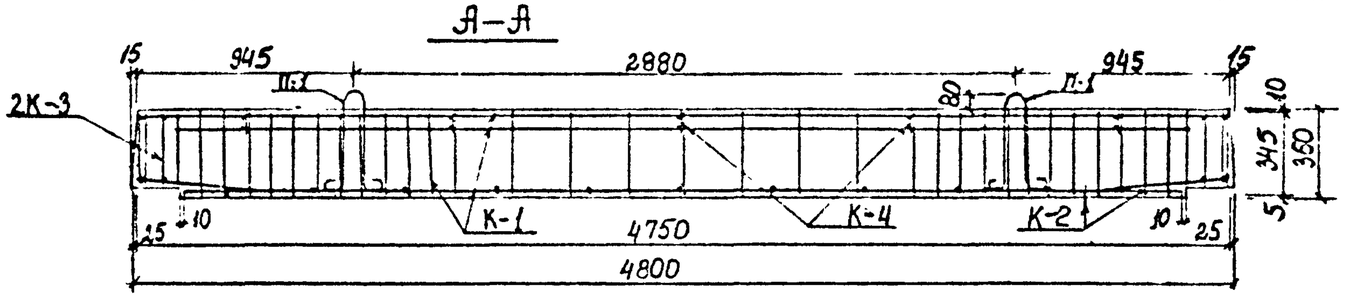

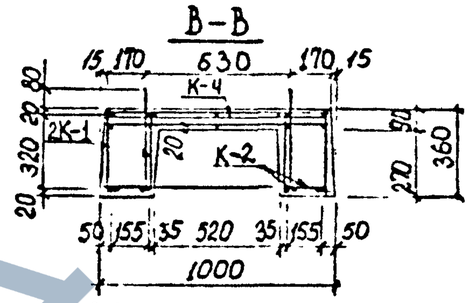

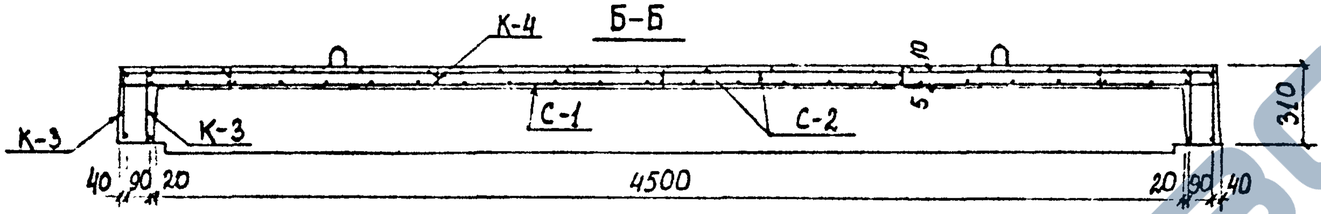

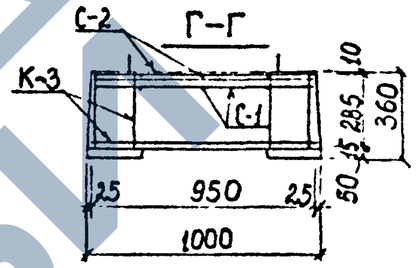

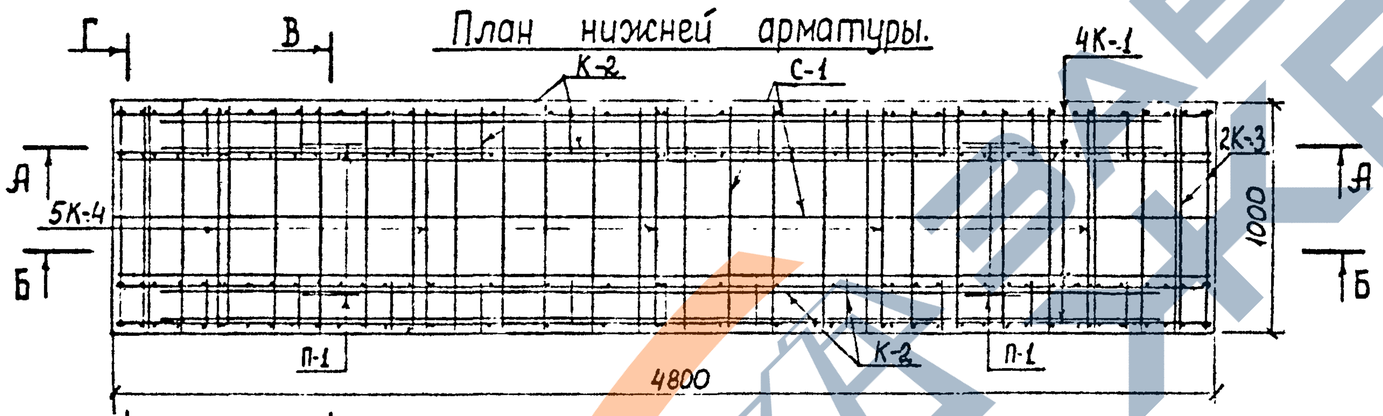

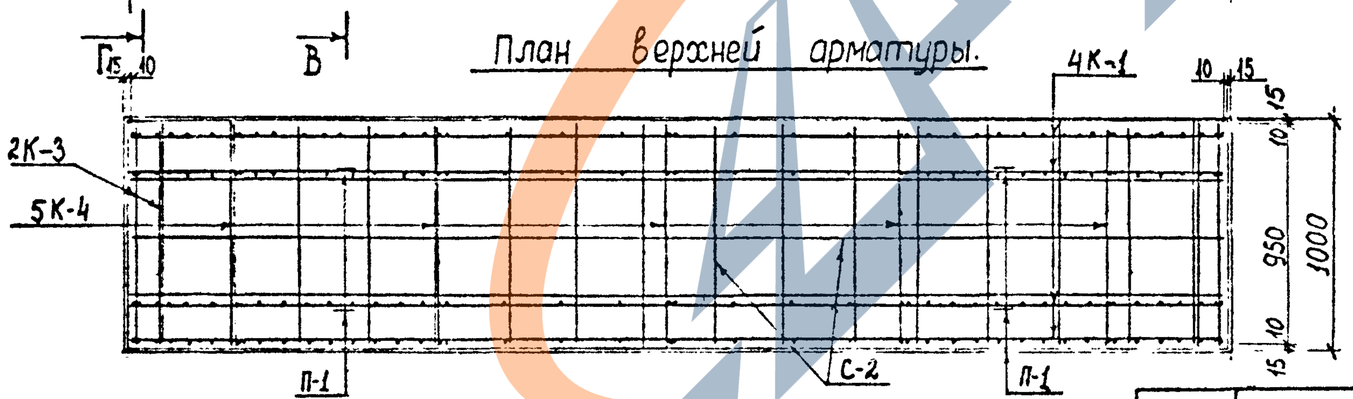

Выборка стали на одну плиту.

Арматурная сталь; кг									
класс А-III			класс А-I				класс $В_р$-I		
⌀; мм		итого	⌀; мм			итого	⌀; мм	итого	Всего
20	14		10	8	6		5		
47,03	21,20	68,23	2,15	15,61	18,65	36,41	7,86	7,86	112,50

Примечания

1. Опалубочный чертёж плиты дан на листе арх. N 6
2. Чертёж арматурных изделий дан на листе N 33
3. Детали армирования даны на листе № 94

				Сборные железобетонные изделия инженерных сооружений (по номенклатуре Главмосинжстроя)		Альбом ПС-192
Нач отд.	Козерва			Арматурный чертеж плиты перекрытия ДП-14-1т. Разрезы	Стадия Р.4	Лист 32	Архив №
Гл. спец.	Афонин					
Ст. инж.	Хайруллин					
Проектир.	Хайруллин				ОНСК	Мосинжпроект г. Москва
Проверил						

Инв. № подл. | Подпись и дата

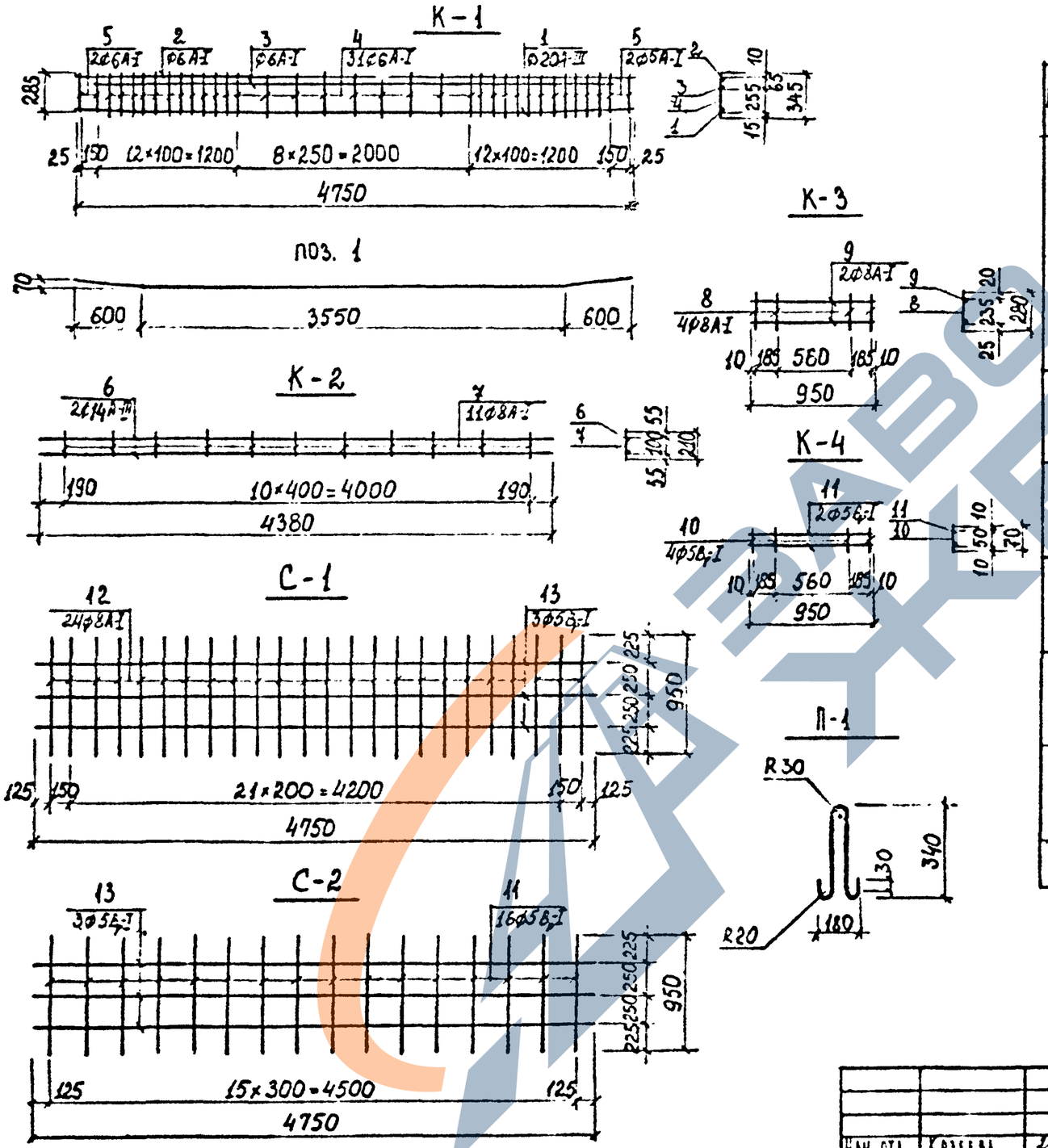

Спецификация стали на одну плиту

Марка	№ поз	Ф мм	Длина мм	Колич. на марку	Колич. на плиту	Общая длина м	Общая масса кг	Масса марки кг
К-1 4шт.	1	20А-III	4760	1	4	19,04	47,03	16,42
	2	6А-I	4750	1	4	19,0	4,22	
	3	6А-I	4420	1	4	17,68	3,92	
	4	6А-I	345	31	124	42,78	9,50	
	5	6А-I	285	4	16	4,56	1,01	
К-2 2шт.	6	14А-III	4380	2	4	17,52	21,20	11,52
	7	8А-I	210	11	22	4,62	1,83	
К-3 4шт.	8	8А-I	280	4	16	4,48	1,77	1,19
	9	8А-I	950	2	8	7,6	3,00	
К-4 5шт.	10	5В-I	70	4	20	1,40	0,20	0,31
	11	5В-I	950	2	10	9,50	1,37	
С-1 1шт.	12	8А-I	950	24	24	22,8	9,01	11,06
	13	5В-I	4750	3	3	14,25	2,05	
С-2 1шт.	11	5В-I	950	16	16	15,2	2,19	4,24
	13	5В-I	4750	3	3	14,25	2,05	
П-1 4шт.	14	10А-I	870	–	4	3,48	2,15	–

			Сборные железобетонные изделия инженерных сооружений (по номенклатуре Главмосинжстроя)			Альбом ПС-192
Нач отд.	Козеева		Арматурный чертеж плиты перекрытия ДП-14 Сетки, каркасы.	Стадия Р.Ч.	Лист 33	Архив. №
Гл. спец.	Афонин					
Ст. инж.	Хайруллин					
Проектир.	Хайруллин			Инск	Мосинжпроект г. Москва	
Проверил						

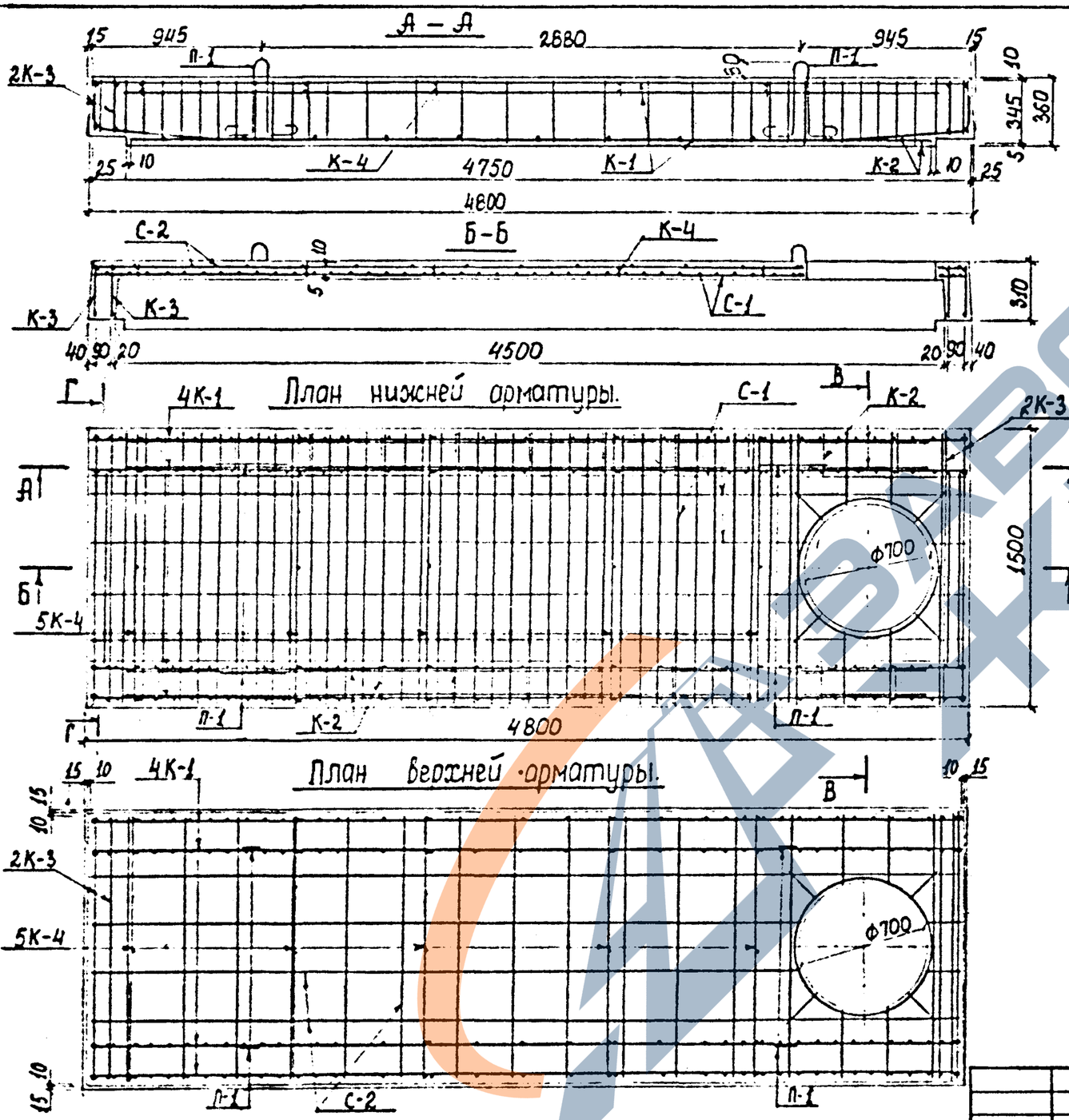

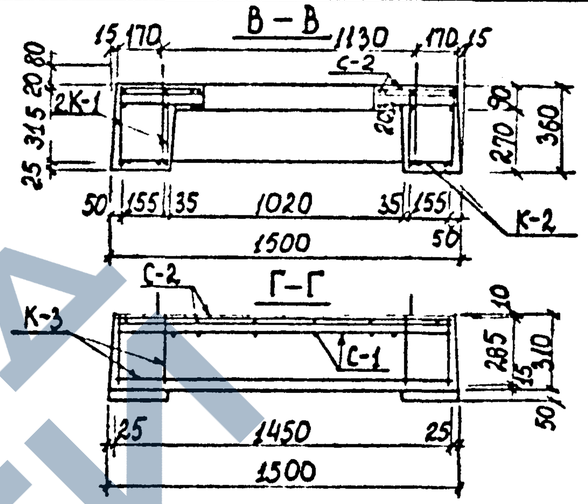

Выборка стали на одну плиту.

Арматурная сталь; кг											
класс А-III				итого	класс А-I			итого	класс B_p-I	итого	Всего
Ф; мм					Ф; мм				Ф,мм		
–	22	10	8		12	10	8		5		
–	111,81	21,59	18,70	152,10	3,80	3,08	22,7	29,58	13,99	13,99	195,67

Примечания:

1. Опалубочный чертёж плиты дан на листе №6
2. Чертёж арматурных изделий дан на листе №35.
3. Детали армирования даны на листе №94

Нач. отд.	Козеева		Сборные железобетонные изделия инженерных сооружений (по номенклатуре Главмосинжстроя)
Гл. спец.	Афонин		
Ст. инж.	Хайруллин		Арматурный чертеж плиты перекрытия ДПО-14. Разрезы.
Проектир.	Хайруллин		
Проверил:			

Альбом ПС-192		
Стадия	Лист	Архив №:
Р.Ч	34	
ОИСК	Мосинжпроект г. Москва	

Инв. № подл. | Подпись и дата

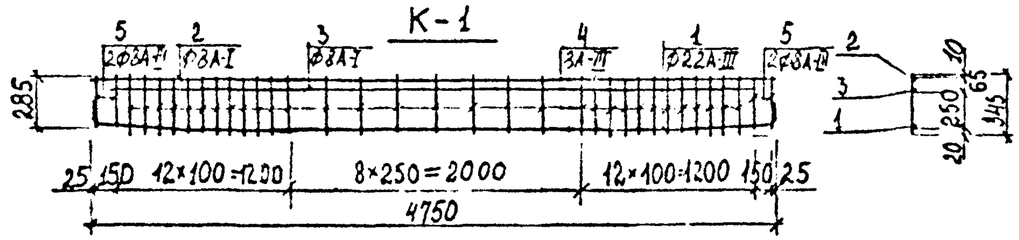

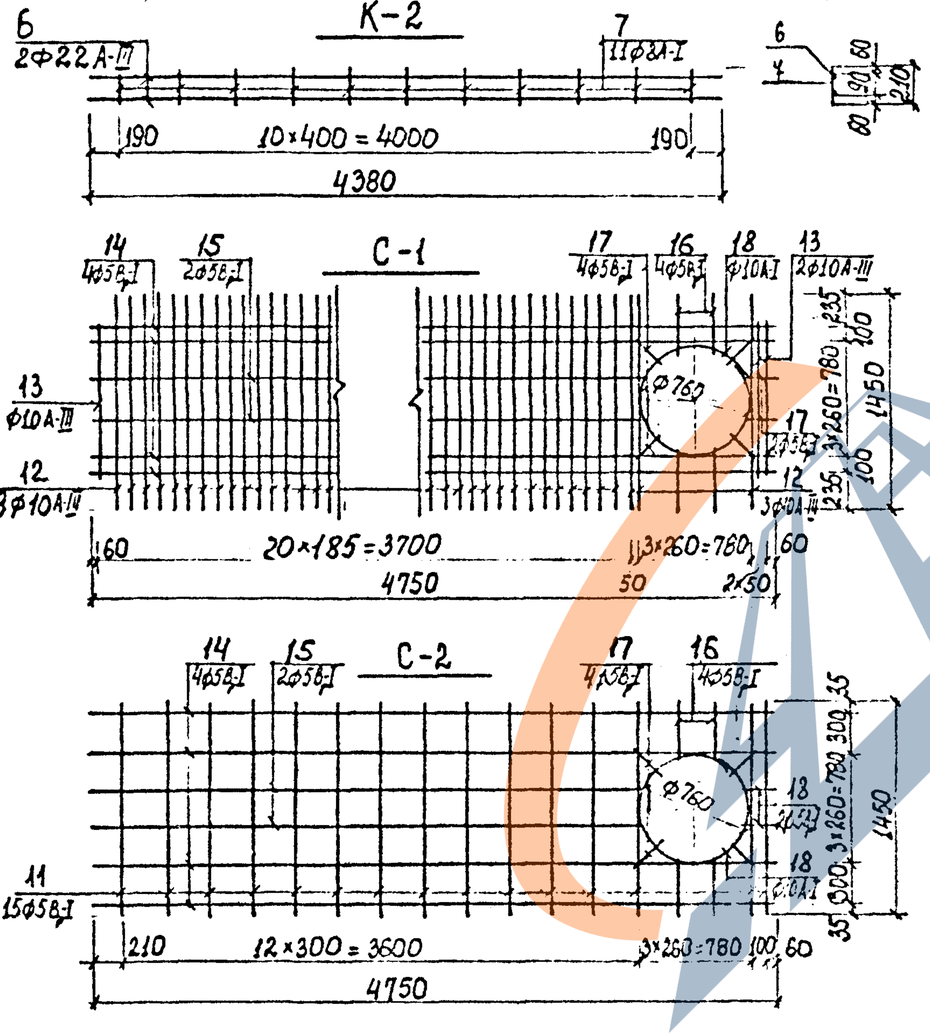

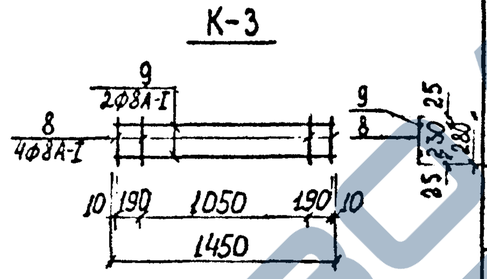

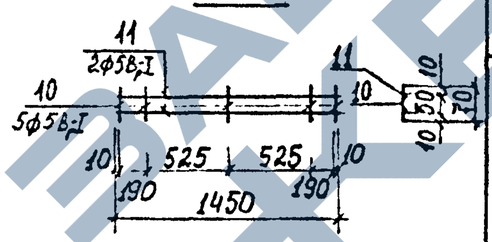

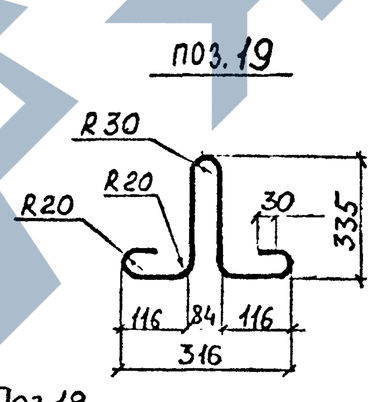

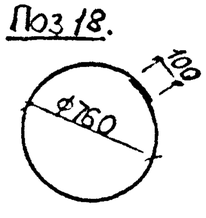

Спецификация стали на одну плиту.

Марка	№ поз	Ф мм	Длина мм	Колич. на марку	Колич. на плиту	Общая длина м	Общая масса кг	Масса марки кг
К-1 4шт.	1	22А-III	5000	1	4	20,00	59,60	23,20
	2	8А-I	4750	1	4	19,0	7,51	
	3	8А-I	4420	1	4	17,68	6,98	
	4	8А-III	345	31	124	42,78	16,90	
	5	8А-III	285	4	16	4,56	1,80	
К-2 2шт.	6	22А-III	4380	2	4	17,52	52,21	27,02
	7	8А-I	210	11	22	4,62	1,83	
К-3 4шт.	8	8А-I	280	4	16	4,56	1,80	1,60
	9	8А-I	1450	2	8	11,6	4,58	
К-4 5шт.	10	5В$_p$-I	70	5	25	1,75	0,25	0,47
	11	5В$_p$-I	1450	2	10	14,5	2,09	
С-1 1шт.	12	10А-III	1450	22	22	31,90	19,68	27,39
	13	10А-III	1030	3	3	3,09	1,91	
	14	5В$_p$-I	4750	4	4	19,0	2,74	
	15	5В$_p$-I	3870	2	2	7,74	1,11	
	16	5В$_p$-I	390	4	4	1,56	0,22	
	17	5В$_p$-I	220	6	6	1,32	0,19	
	18	10А-I	2500	1	1	2,5	1,54	
С-2 1шт.	11	5В$_p$-I	1450	15	15	21,75	3,13	8,93
	14	5В$_p$-I	4750	4	4	190	2,74	
	15	5В$_p$-I	3870	2	2	7,74	1,11	
	16	5В$_p$-I	390	4	4	1,56	0,22	
	17	5В$_p$-I	220	6	6	1,32	0,19	
	18	10А-I	2500	1	1	2,50	1,54	
П-1 4 шт.	19	12А-I	1070	—	4	4,28	3,80	—

Инв. № подл. | Подпись и дата | Взам. инв. №

Нач. отд.	Козеева		Сборные железобетонные изделия инженерных сооружений (по номенклатуре Главмосинжстроя)	Альбом ПС-192
Гл. спец.	Арбузин			
Ст. инж.	Хайруллин		Арматурный чертеж плиты перекрытия ДО-14. Сетки, каркасы	Стадия Р.Д. / Лист 35 / Архив. №
Проектир.	Хайруллин			Омск / Мосинжпроект г. Москва
Проверил				

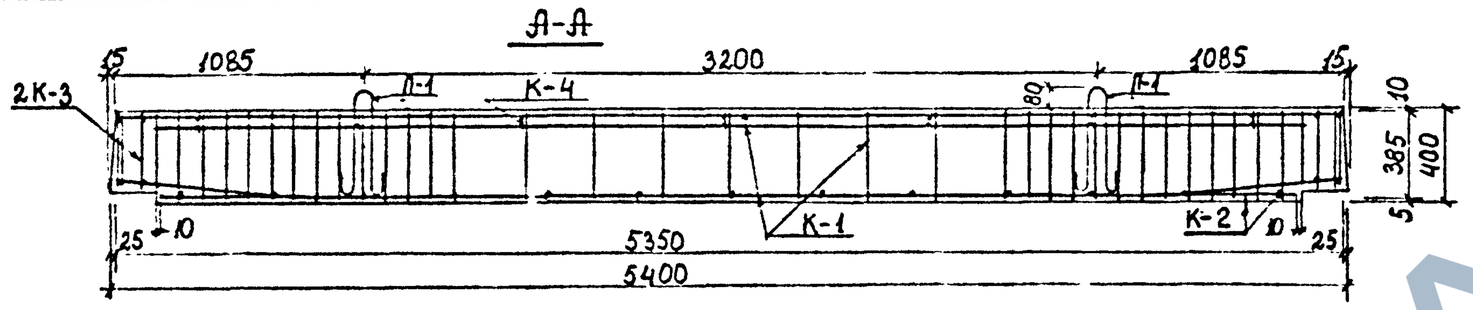

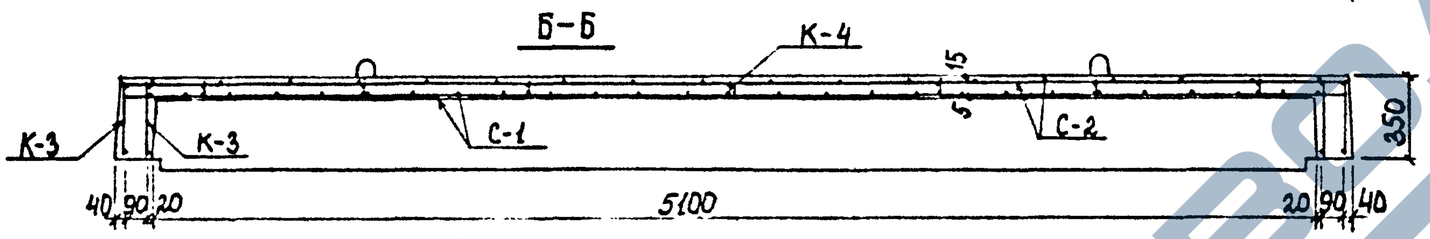

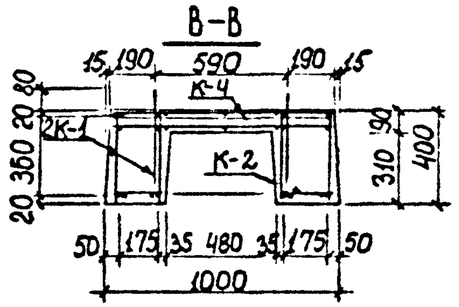

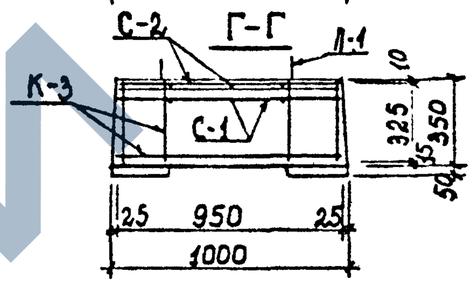

План нижней арматуры.

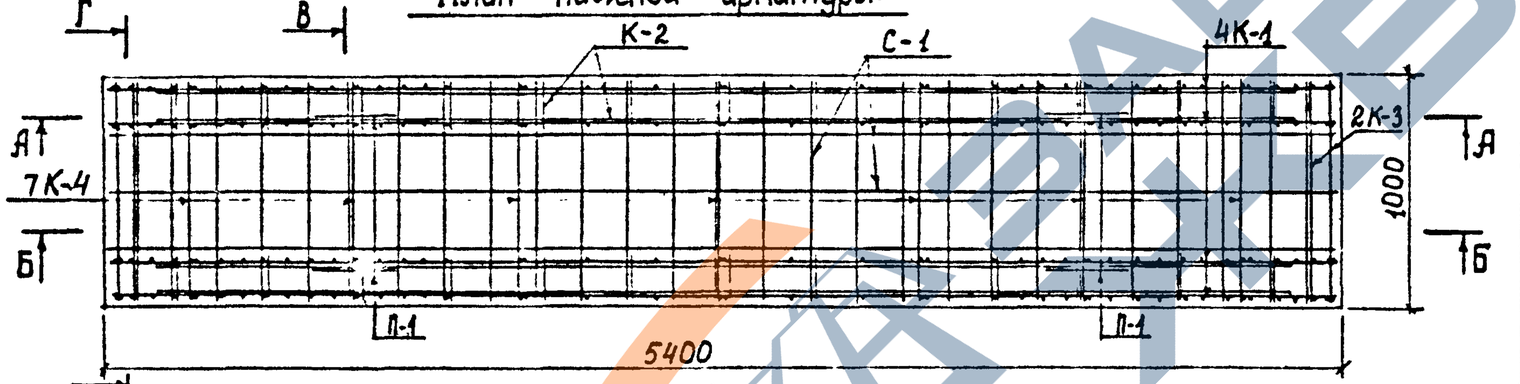

План верхней арматуры.

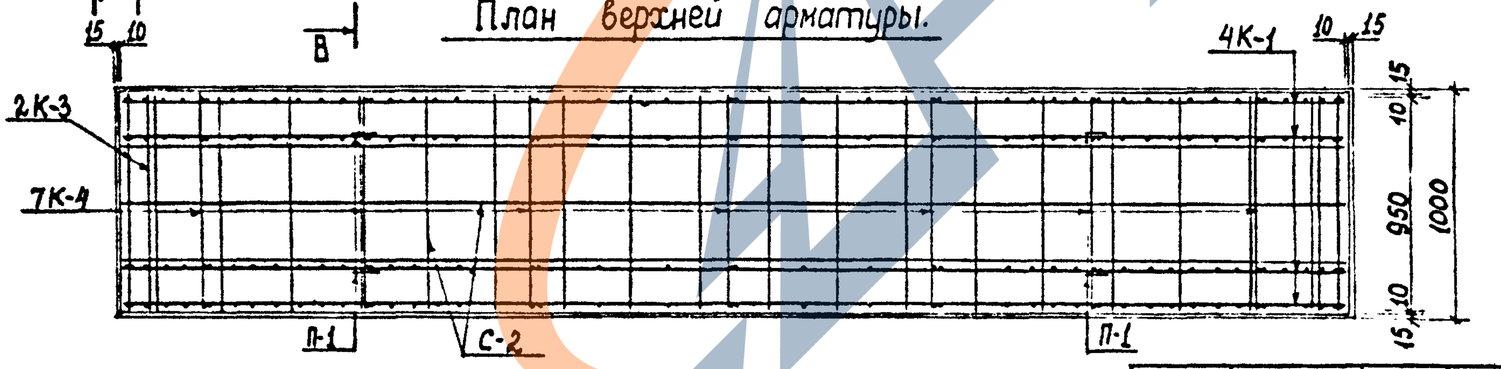

Выборка стали на одну плиту.

Арматурная сталь; кг									
класс А-III			класс А-I				класс В-I		Всего
ф; мм		итого	ф; мм			итого	ф; мм	итого	
20	18		12	8	–		5		
52,96	39,84	92,80	3,80	56,01	–	59,81	9,28	9,28	161,89

Примечания

1. Опалубочный чертёж плиты дан на листе №7
2. Чертёж арматурных изделий дан на листе №37
3. Детали армирования даны на листе №96

Нач.отд.	Козеева		
Гл.спец.	Афонин		
Ст.инж.	Хайрудинн		
Проектир	Хайрудинн		
Проверил			

Сборные железобетонные изделия инженерных сооружений (по номенклатуре Мосинжстроя) — Альбом ПС-192

Арматурный чертеж плиты перекрытия ДП-15-1т. Разрезы

Стадия	Лист	Архив №
Р.Ч.	36	

ОНСК — МОСИНЖПРОЕКТ г. Москва

Инв.№ подл. | Подпись и дата

К-1

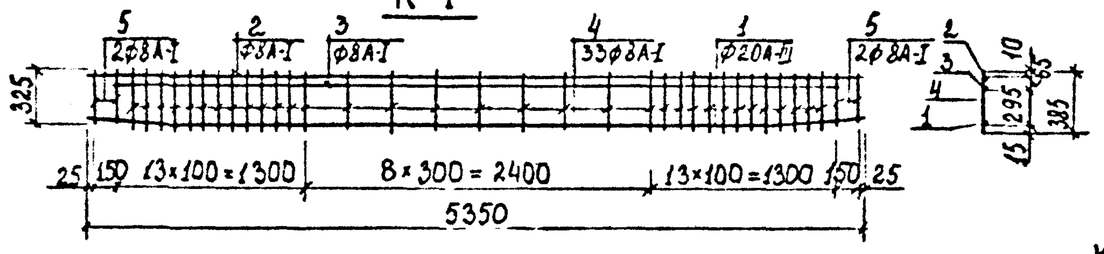

поз. 1

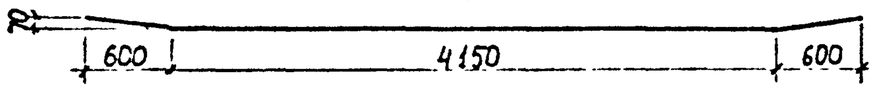

К-2

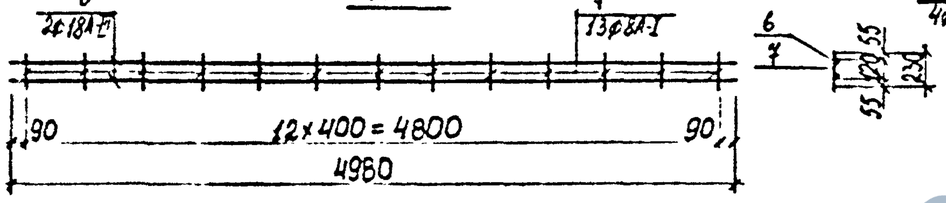

К-3

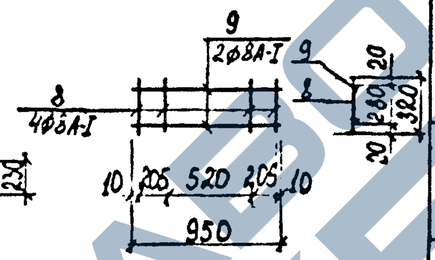

С-1

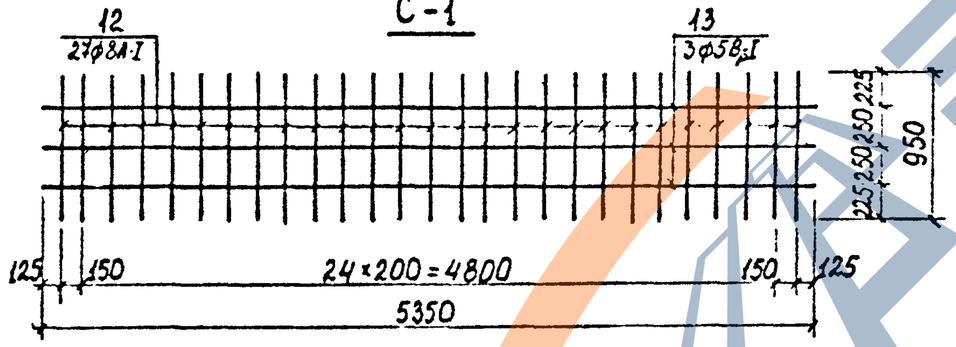

К-4

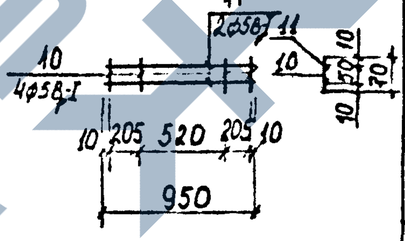

С-2

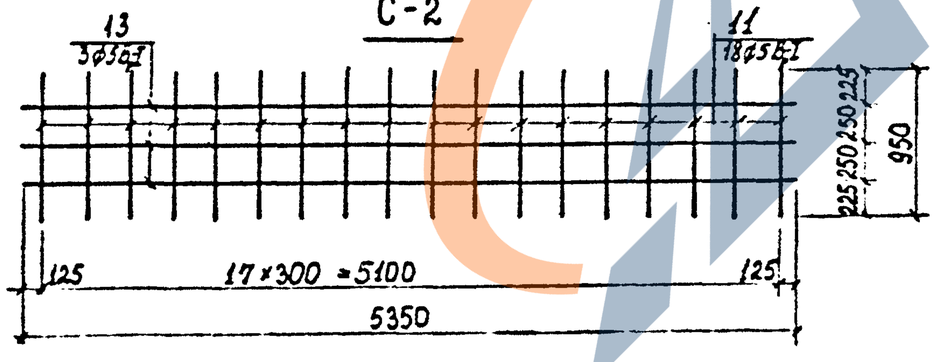

поз. 14.

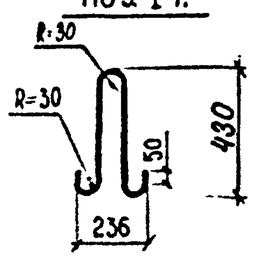

Спецификация стали на одну плиту.

Марка	№ поз.	ф мм	Длина мм	Колич. на марку	Колич. на плиту	Общая длина м	Общая масса кг	Масса марки кг
К-1 4шт.	1	20А-III	5360	1	4	21.44	52,96	22,87
	2	8А-I	5350	1	4	21,40	8,45	
	3	8А-I	5020	1	4	20,08	7,93	
	4	8А-I	385	33	132	50,82	20,07	
	5	8А-I	325	4	16	5,2	2,05	
К-2 2шт.	6	18А-III	4980	2	4	19,92	39,84	21,10
	7	8А-I	230	13	26	5,98	2,36	
К-3 4шт.	8	8А-I	320	4	16	5,12	2,02	1,26
	9	8А-I	950	2	8	7,6	3,00	
К-4 7шт.	10	5В-I	70	4	28	1,96	0,28	0,31
	11	5В-I	950	2	14	13,3	1,92	
С-1 1шт.	12	8А-I	950	27	27	25,65	10,13	12,44
	13	5В-I	5350	3	3	16,05	2,31	
С-2 1шт.	11	5В-I	950	18	18	17,1	2,46	4,77
	13	5В-I	5350	3	3	16,05	2,31	
П-1 4 шт.	14	12А-I	1070	—	4	4,28	3,80	— 1

Инв. № подл. | Подпись и дата

Нач. отд.	Козеева		Сборные железобетонные изделия инженерных сооружений (по номенклатуре Гидромонтажстроя)
Гл. спец.	Афонин		
Ст. инж.	Хайруллин		Арматурный чертеж плиты перекрытия ДП-15-1т. Сетки, каркасы.
Проектир.	Хайруллин		
Проверил			

Альбом V
ПС-192

Стадия	Лист	Архив №
Р	32	

ОНСК

Мосинжпроект г. Москва

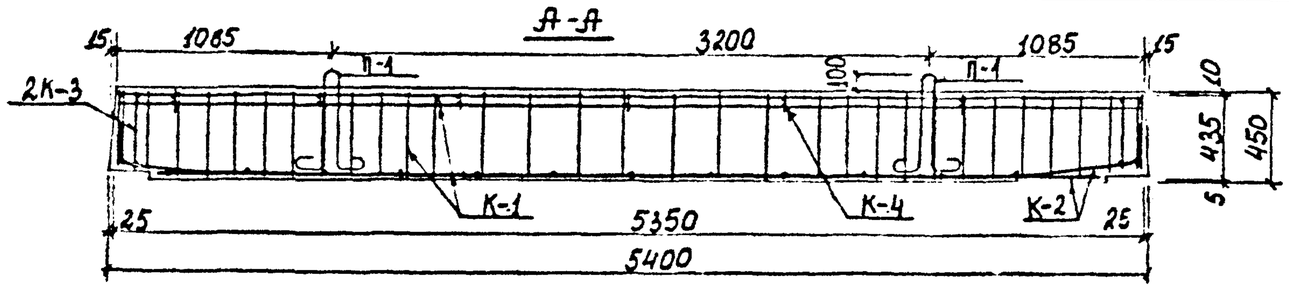

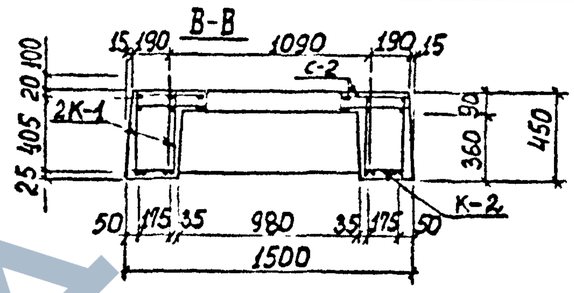

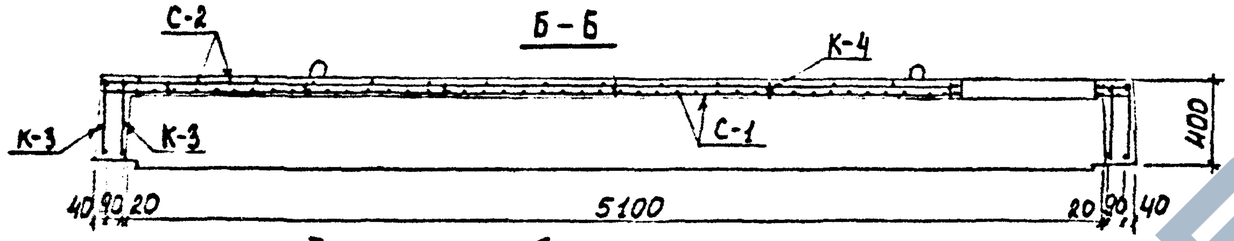

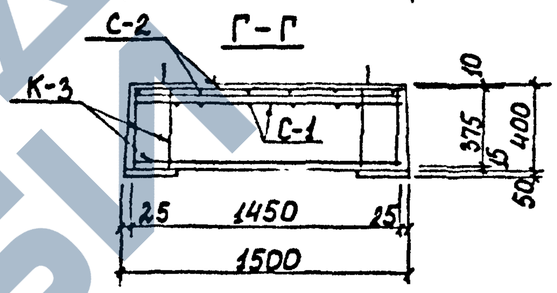

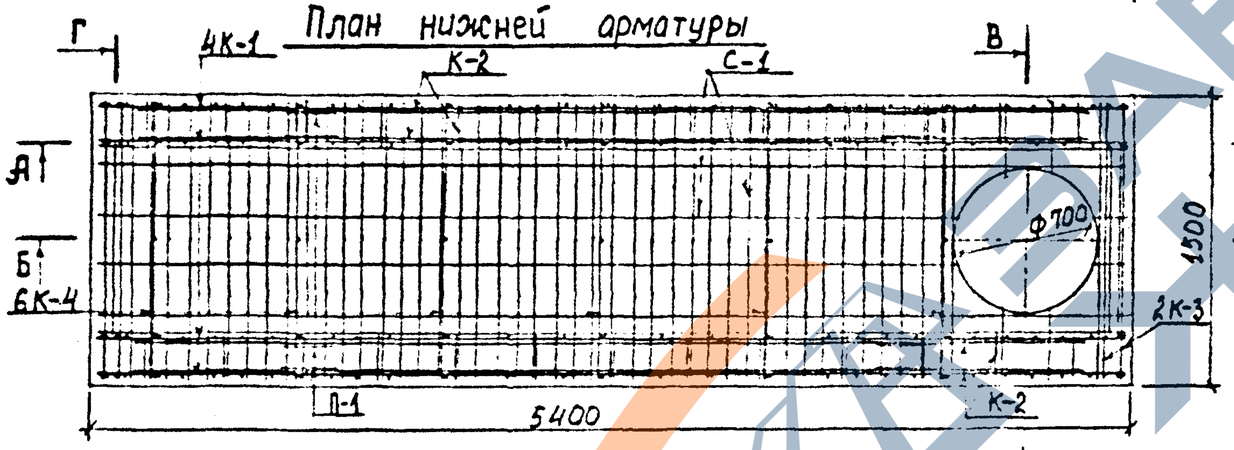

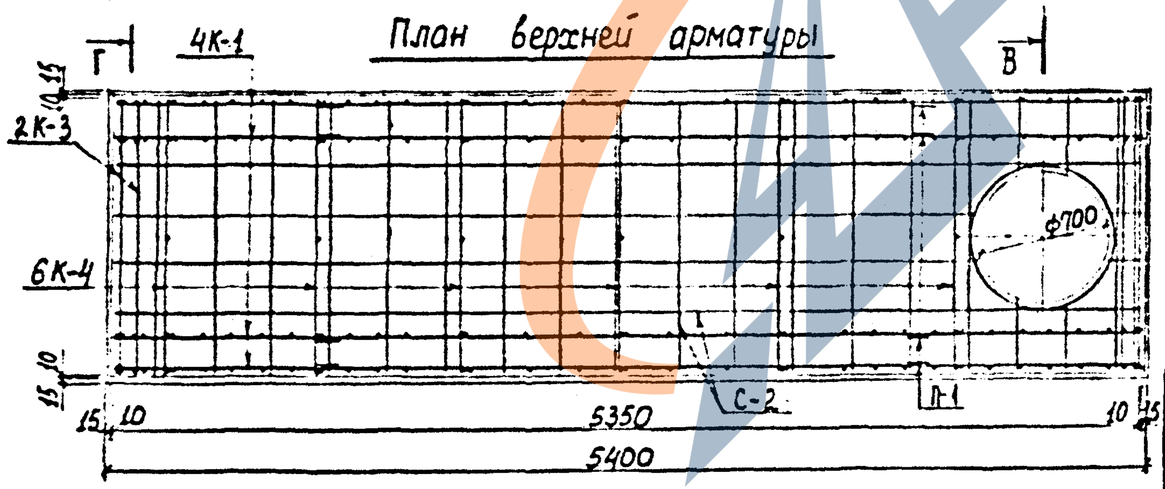

Выборка стали на одну плиту

Арматурная сталь; кг											
класс А-III					класс А-I				класс Вр-I		Всего
ф; мм				итого	ф; мм			итого	ф, мм	итого	
22	—	10	8		14	10	8		5		
126,11	—	23,38	20,93	170,42	6,34	3,08	25,69	35,11	15,94	15,94	221,47

Примечания.

1. Опалубочный чертёж плиты дан на листе № 7.
2. Чертеж арматурных изделий дан на листе № 39
3. Детали армирования даны на листе № 94

				Сборные железобетонные изделия инженерных сооружений (по номенклатуре Главмосинжстроя)		Альбом ПС-192
Нач. отд.	Козеева			Арматурный чертеж плиты перекрытия ДПО-15. Разрезы	Стадия	Лист	Группа №
Гл. Спец.	Афонин				Р4	38	
Ст. инж.	Хайруллин				ОНСК	Мосинжпроект г. Москва	
Проектир.	Хайруллин						
Проверил							

Подпись и дата

Инв. № подл.

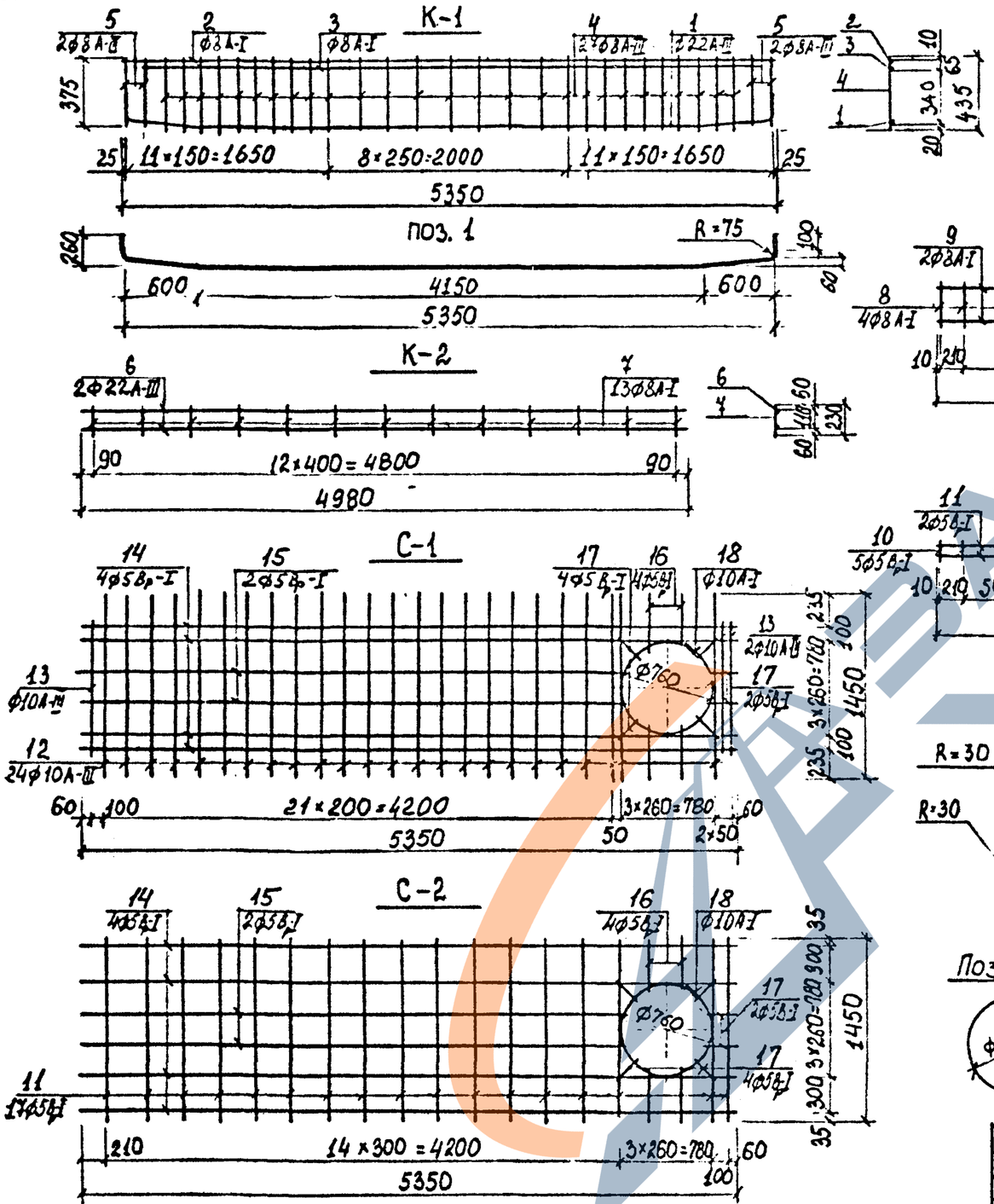

Спецификация стали на одну плиту.

Марка	№ поз.	Ф мм	Длина мм	Колич. на марку	Колич. на плиту	Общая длина м	Общая масса кг	Масса марки кг
К-1 4шт	1	22А-III	5600	1	4	22,40	66,75	26,02
	2	8А-I	5350	1	4	21,40	8,45	
	3	8А-I	5020	1	4	20,08	7,93	
	4	8А-III	435	27	108	46,98	18,56	
	5	8А-III	375	4	16	6,0	2,37	
К-2 2шт.	6	22А-III	4980	2	4	19,92	59,36	30,86
	7	8А-I	230	13	26	5,98	2,36	
К-3 4шт.	8	8А-I	370	4	16	6,0	2,37	1,74
	9	8А-I	1450	2	8	11,6	4,58	
К-4 6шт.	10	5Вр-I	70	5	30	2,10	0,30	0,47
	11	5Вр-I	1450	2	12	17,4	2,51	
С-1 1шт	12	10А-III	1450	24	24	34,80	21,47	29,71
	13	10А-III	1030	3	3	3,09	1,91	
	14	5Вр-I	5350	4	4	21,40	3,08	
	15	5Вр-I	4470	2	2	8,94	1,29	
	16	5Вр-I	390	4	4	1,56	0,23	
	17	5Вр-I	220	6	6	1,32	0,19	
	18	10А-I	2500	1	1	2,50	1,54	
С-2 1шт.	11	5Вр-I	1450	17	17	24,65	3,55	9,88
	14	5Вр-I	5350	4	4	21,4	3,08	
	15	5Вр-I	4470	2	2	8,94	1,29	
	16	5Вр-I	390	4	4	1,56	0,23	
	17	5Вр-I	220	6	6	1,32	0,19	
	18	10А-I	2500	1	1	2,5	1,54	
П-1 1 шт.	19	14А-I	1310	–	4	5,24	6,34	1,59

Нач. отд.	Козеева		Сборные железобетонные изделия инженерных сооружений (по номенклатуре Главмосинжстроя)
Гл. спец.	Афонин		
Ст. инж.	Хайруллин		Арматурный чертеж плиты перекрытия ДПО-15. Сетки. каркасы
Проектир	Хайруллин		
Проверил			

Альбом	Стадия	Лист	Архив. №
ПС-192	Р.Д.	39	

ОНСК — МОСИНЖПРОЕКТ г. Москва

Инв. № подл. | Подпись и дата

https://zavodjbi.com/

А-А

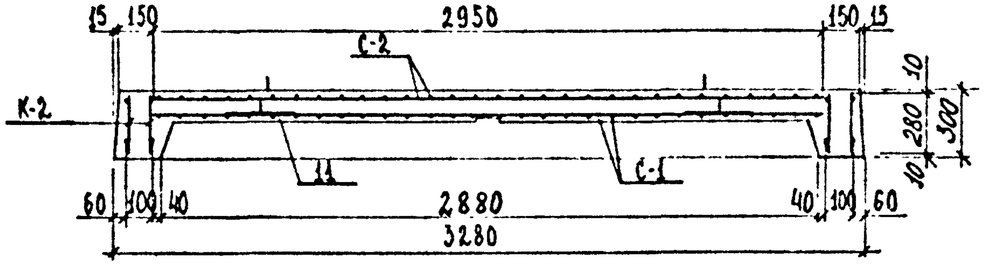

Б-Б

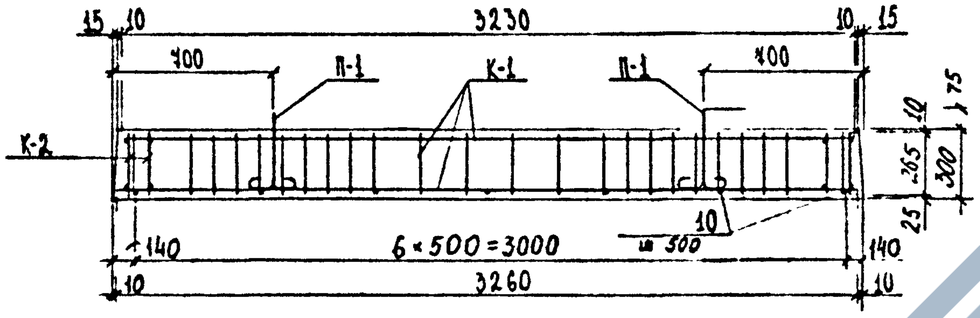

В-В

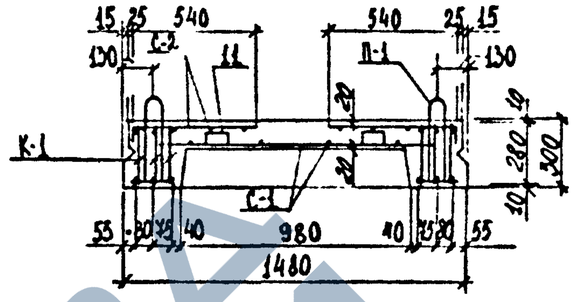

Г-Г

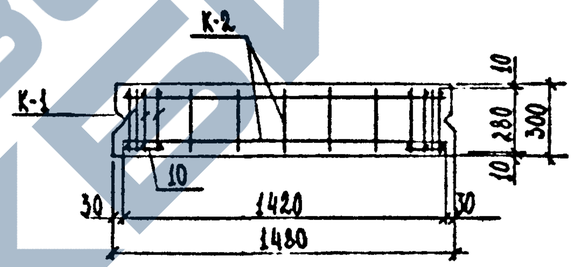

План верхней арматуры

План нижней арматуры

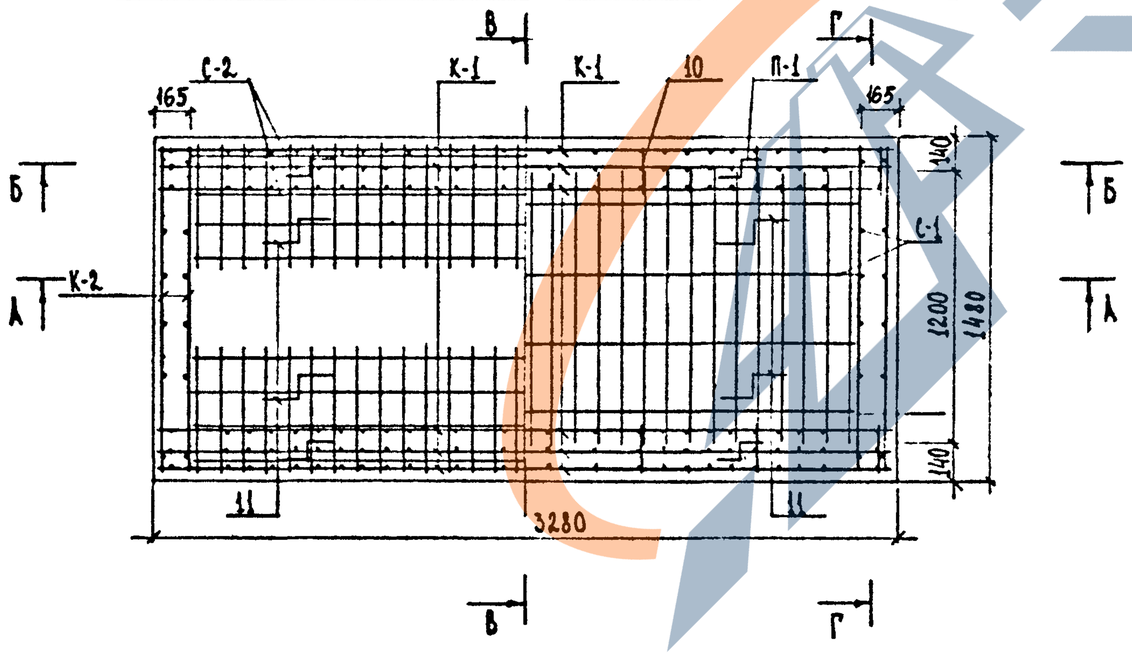

Выборка стали на один элемент

Арматурная сталь, кг										Профильная сталь, кг		
Класс А-III			Класс А-I				Класс В-I			Труба ГОСТ 3262-75		
ф, мм			ф, мм				ф мм					
18	8	Итого	12	—	8	Итого	5	Итого	Итого	60	Итого	Всего
39,12	28,91	68,03	3,80	—	31,30	35,10	5,91	5,91	109,04	4,39	4,39	113,43

Примечания

1. Опалубочный чертеж плиты перекрытия дан на листе № 8
2. Чертеж арматурных изделий дан на листе № 41
3. Детали армирования даны на листе № 94

				Сборные железобетонные изделия инженерных сооружений (по номенклатуре Главмосинжстроя)		Альбом ПС-192
Нач. отд.	Козеева			Арматурный чертеж плиты перекрытия П-1. Разрезы	Стадия Р4	Лист 40	Архив.№
Гл. спец.	Афонин						
Ст. инж.	Хайруллин						
Проектир.	Хайруллин						
Проверил					ОНСК	МОСИНЖПРОЕКТ г. Москва	

Инв.№ подл. | Подпись и дата

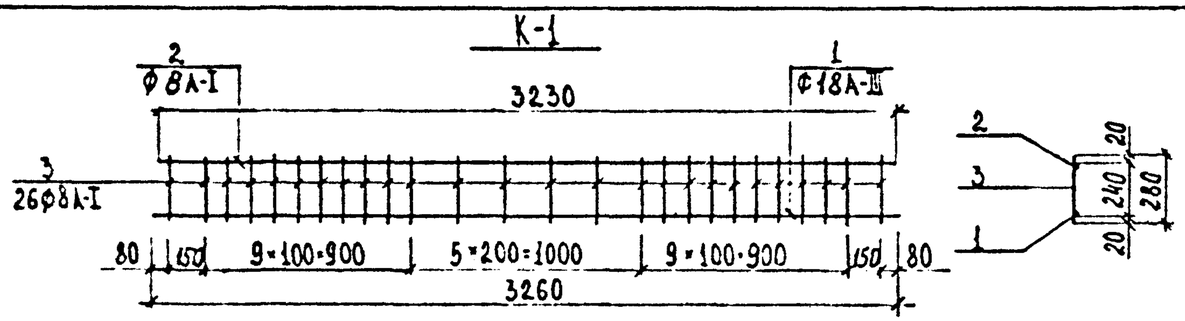

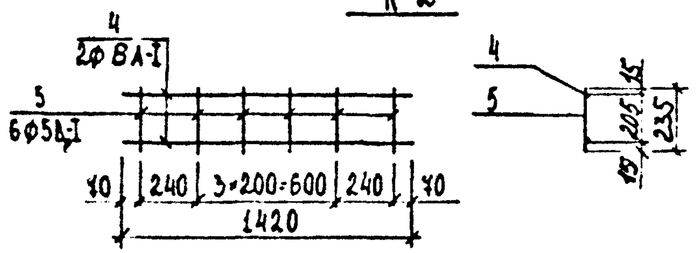

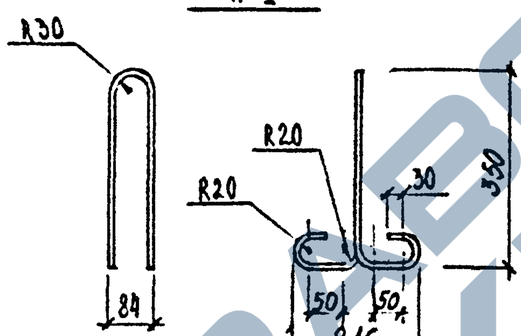

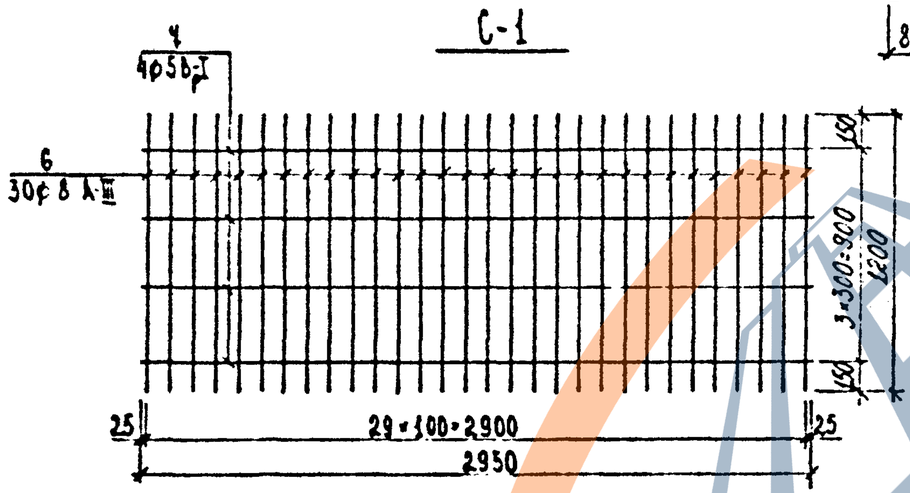

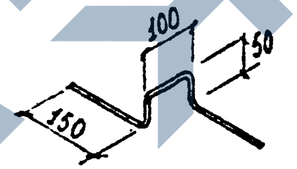

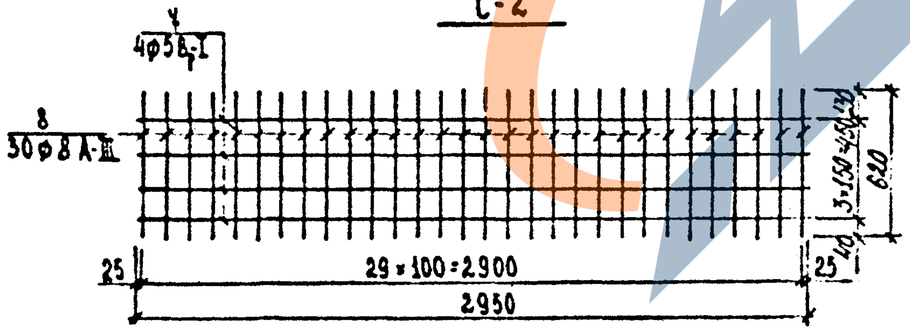

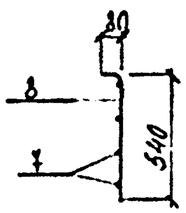

Спецификация стали на одно изделие

Марка	№ поз.	ф, мм	Длина мм	Кол-во, шт. на марку	Кол-во, шт. на изд.	Общая длина м	Общая масса кг	Масса марки кг
К-1 (6 шт.)	1	18А-III	3260	1	6	19.56	39,12	10,67
	2	8А-I	3230	1	6	19.38	7,66	
	3	8А-I	280	26	156	43,68	17,25	
К-2 (4 шт.)	4	8А-I	1420	2	8	11.36	4,49	1,33
	5	5Вр-I	235	6	24	5,64	0,81	
С-1 (1 шт.)	6	8А-III	1200	30	30	36.00	14.22	15,92
	7	5Вр-I	2950	4	4	11.80	1.70	
С-2 (2 шт.)	7	5Вр-I	2950	4	8	23.60	3,40	9,05
	8	8А-III	620	30	60	34.20	14,69	
П-1 (4 шт.)	9	12А-I	1070	-	4	4.28	3,80	-
Отдельные стержни	10	8А-I	200	1	14	2.80	1,11	-
	11	8А-I	500	-	4	2.00	0,49	0.20
Труба	12	60-3	260	-	4	1,04	4,39	-

Инв. № подл. | Подпись и дата

Сборные железобетонные изделия инженерных сооружений (по номенклатуре Главмосинжстроя)					Альбом ПС-192
Нач. отд.	Крсеева		Арматурный чертеж плиты перекрытия П-1. Сетки, каркасы	Стадия Р4	Лист 41	Архивный
Гл. спец.	Афонин					
Ст. инж.	Хайруллин			ОНСК	МОСИНЖПРОЕКТ г. Москва	
Проектир.	Хайруллин					
Проверил						

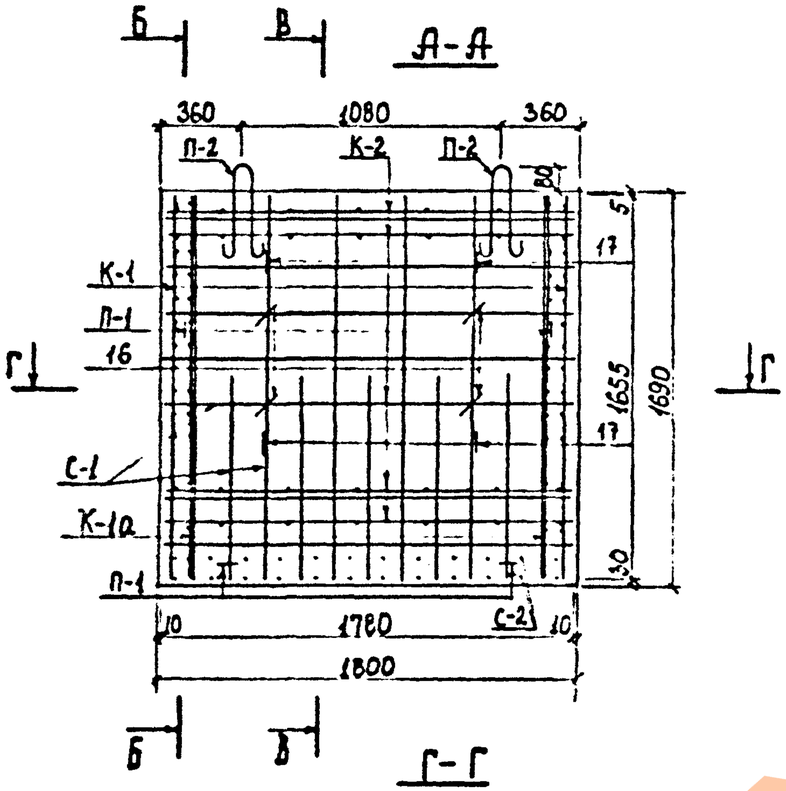

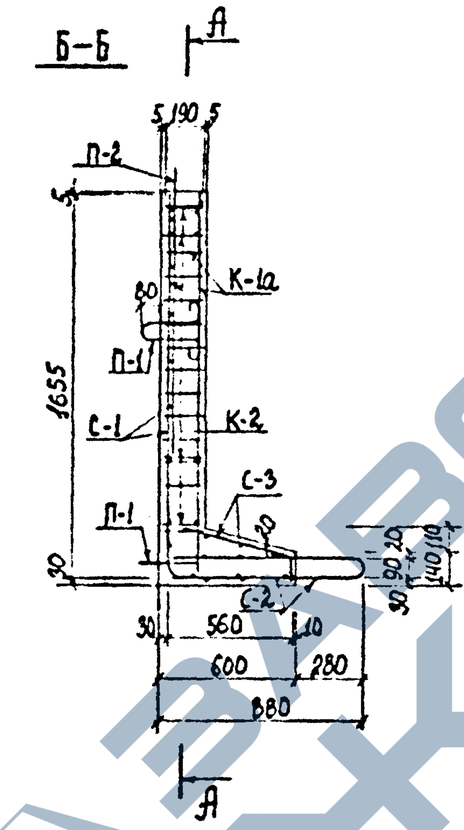

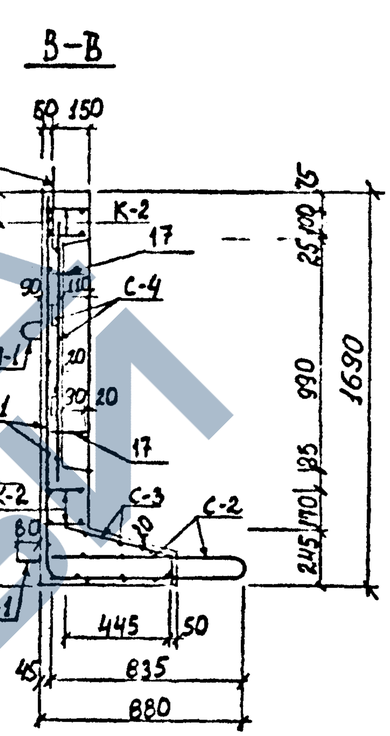

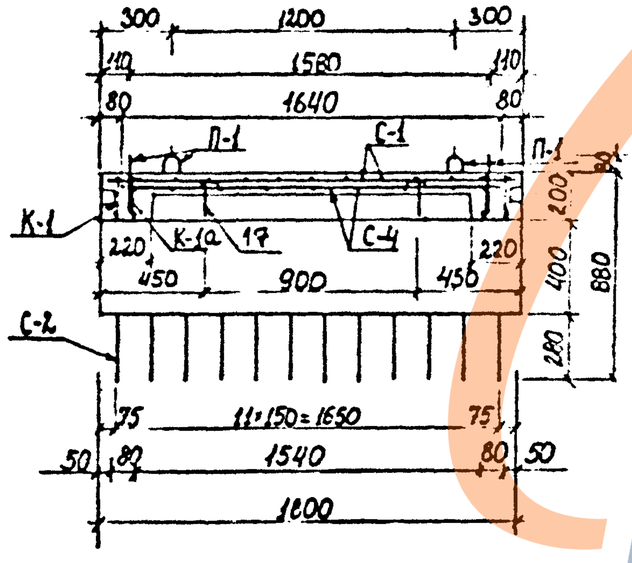

Выборка стали на одно изделие

Арматурная сталь; кг								
класс А-II			класс А-I					
Ф; мм		итого	Ф; мм				итого	всего
18	12		–	10	8	6		
30,40	37,22	67,62	–	3,44	9,26	14,40	27,10	94,72

Примечания:

1. Опалубочный чертёж блока дан на листе № 9
2. Чертёж арматурных изделий дан на листе № 43

				Сборные железобетонные изделия инженерных сооружений /по номенклатуре Главмосинхстроя/		Альбом ПС-192
Нач. отд.	Козеева			Арматурный чертеж стенового блока ДС-2т разрезы.	Стадия Р.Ч	Лист 42	Арх. №
Гл. инж.	Афонин						
Ст. инж.	Хайрчалин				ОЖСК	Мосинхпроект г. Москва	
Проект	Хайрчалин						
Провер.							

https://zavodjbi.com/

К-1

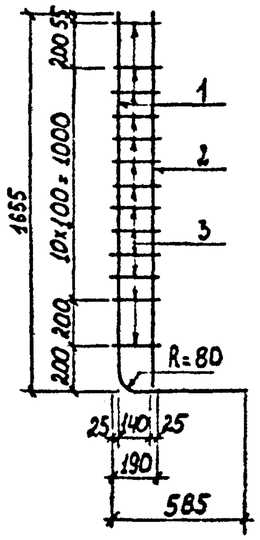

К-1а

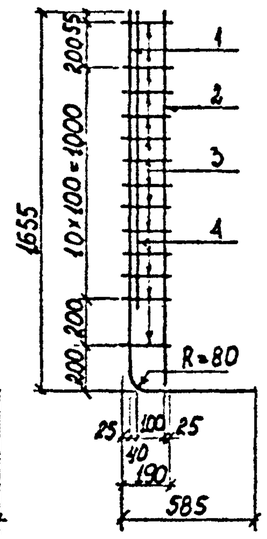

С-1

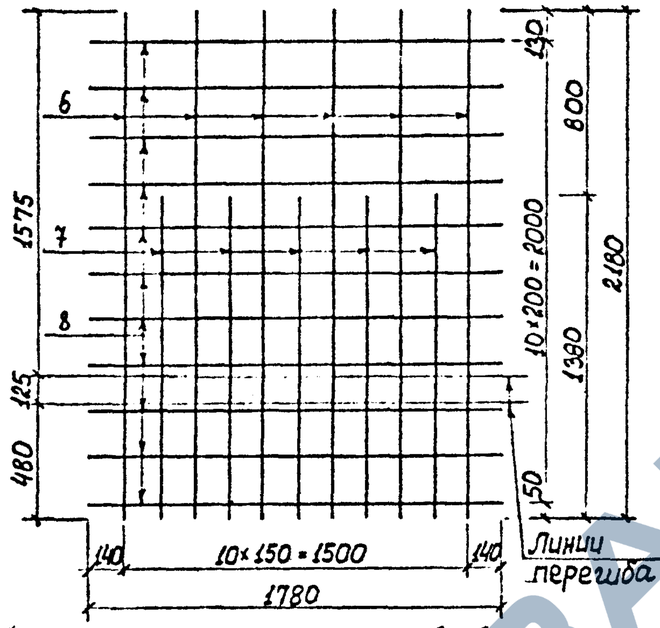

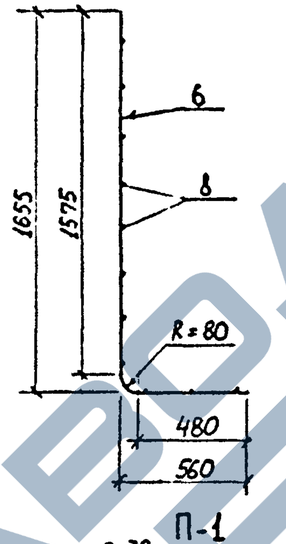

К-2

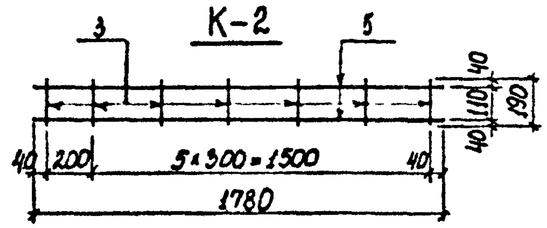

С-3

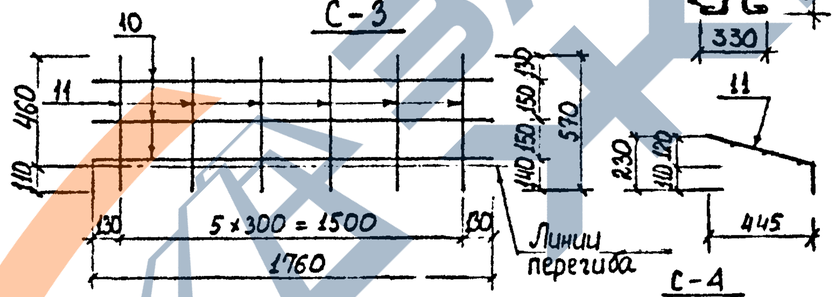

П-1

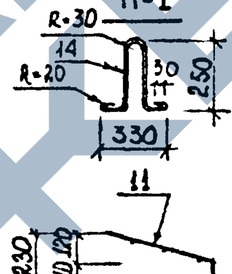

С-2

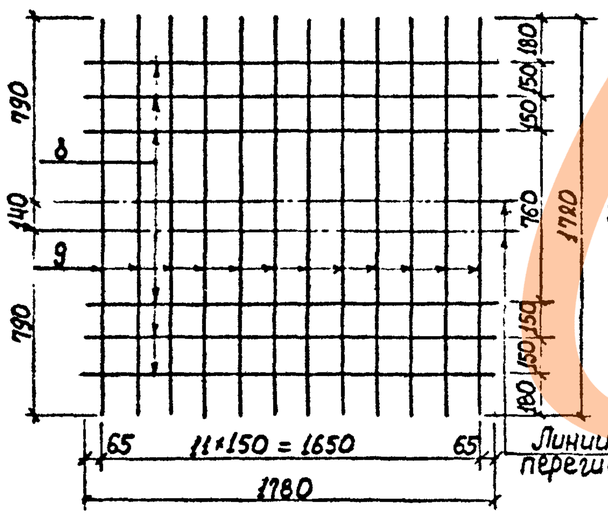

С-4

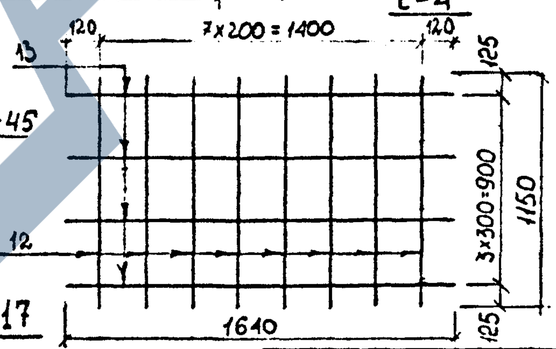

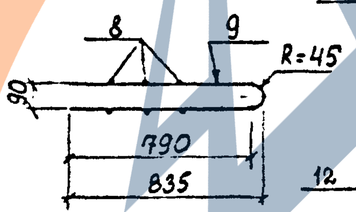

П-2

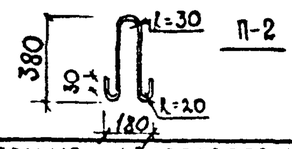

Спецификация стали на одно изделие.

Марка	№ поз.	ф мм	Длина мм	Кол. на марку	Кол. на изд.	Общая длина м	Общая масса кг	Масса марки кг
К-1 2шт.	1	18А-III	2180	1	2	4,36	8,72	8,15
	2	18А-III	1620	1	2	3,24	6,48	
	3	6А-I	190	13	26	4,94	1,10	
К-1а 2шт.	1	18А-III	2180	1	2	4,36	8,72	8,44
	2	18А-III	1620	1	2	3,24	6,48	
	3	6А-I	190	13	26	4,94	1,10	
	4	6А-I	1280	1	2	2,56	0,57	
К-2 4шт.	3	6А-I	190	7	28	5,32	1,18	1,70
	5	8А-I	1780	2	8	14,24	5,63	
С-1 1шт.	6	12А-III	2180	6	6	13,08	11,62	22,10
	7	12А-III	1380	5	5	6,90	6,13	
	8	6А-I	1780	11	11	19,58	4,35	
С-2 1шт.	8	6А-I	1780	6	6	10,68	2,37	20,70
	9	12А-III	1720	12	12	20,64	18,33	
С-3 1шт.	10	6А-I	1760	3	3	5,28	1,17	1,93
	11	6А-I	570	6	6	3,42	0,76	
С-4 1шт.	12	8А-I	1150	8	8	9,20	3,63	5,09
	13	6А-I	1640	4	4	6,56	1,46	
П-1 4шт.	14	10А-I	920	1	4	3,68	2,27	0,57
П-2 2шт.	15	10А-I	950	1	2	1,90	1,17	0,59
Отдельные стержни	16	6А-I	380	—	4	1,52	0,34	—
	17	12А-III	320	—	4	1,28	1,14	—

Поз. 16

Поз. 17

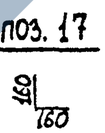

Шифр 1.ДС-2т

Нач отд.	Козеева		
Гл. инж.	Афонин		
Ст. инж.	Хайруллин		
Проектир.	Хайруллин		
Провер.			

Сборные железобетонные изделия инженерных сооружений /по номенклатуре Главмосинжстроя/

Альбом № ПС-192

Арматурный чертеж стенового блока ДС-2т. Сетки, каркасы

Стадия	Лист	Арх. №
Р.4	43	

ОИСК

МОСИНЖПРОЕКТ г. Москва

https://zavodjbi.com/

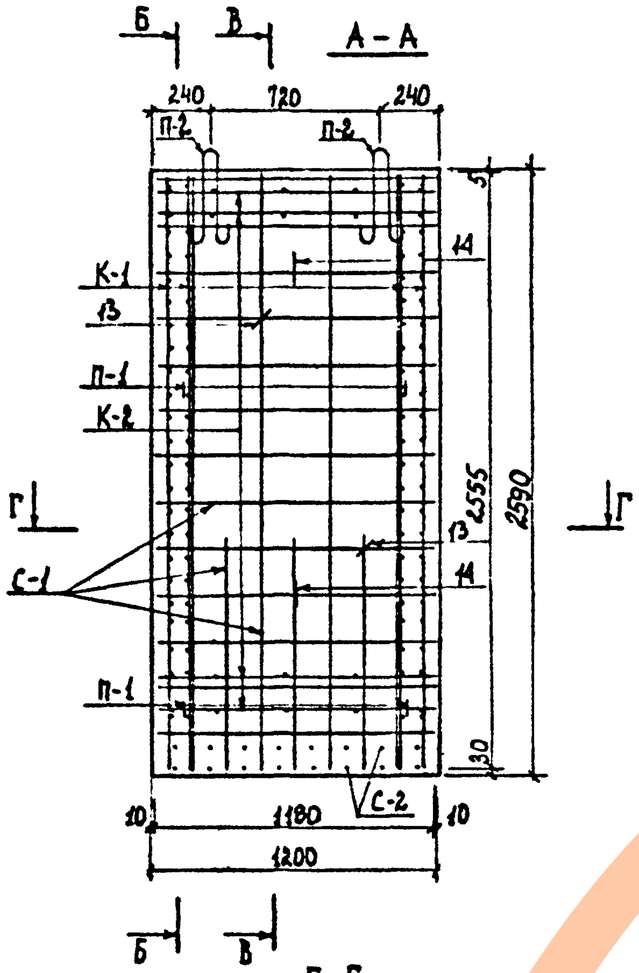

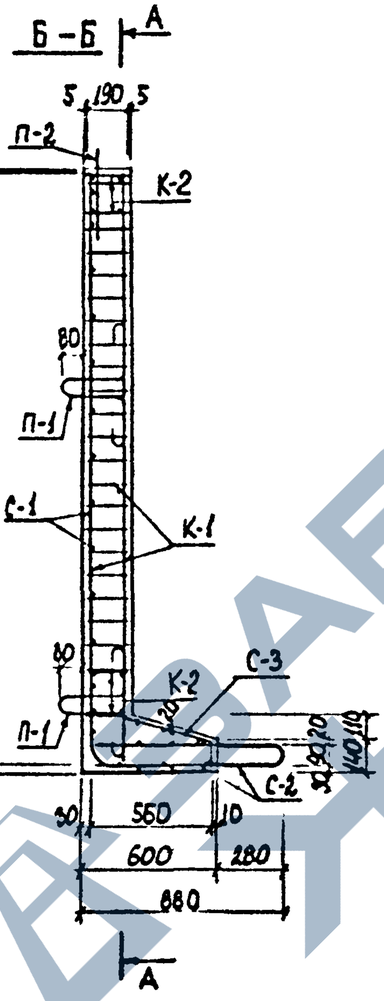

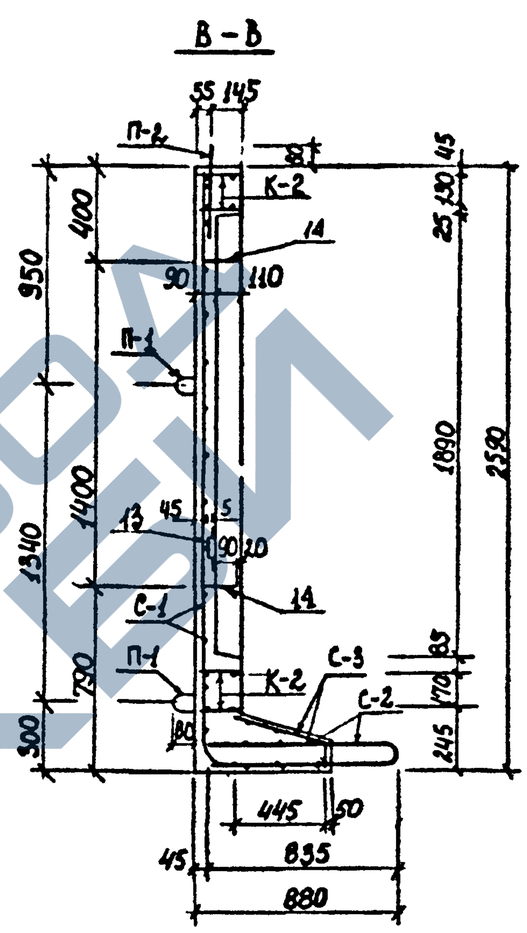

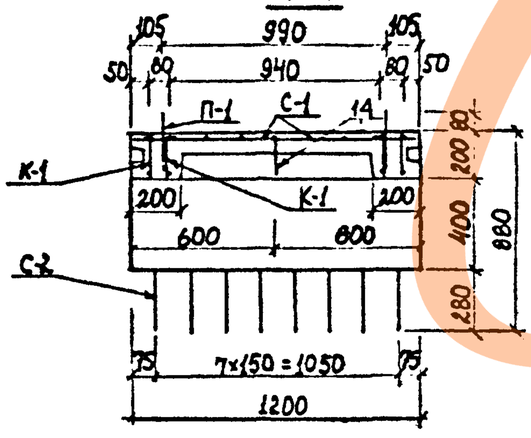

Выборка стали на одно изделие

Арматурная сталь, кг									
Класс А-III					Класс А-I				
16	14	12	10	Итого	10	8	6	Итого	Всего
19,43	12,20	27,60	5,82	65,05	1,17	1,44	11,78	14,39	79,44

Примечания

1. Опалубочный чертёж блока дан на листе № 9
2. Чертёж арматурных изделий дан на листе № 45

Нач. отд	Козеева		
Гл. инж	Афонин		
Ст. инж	Хайрудинн		
Проект	Хайрудинн		
Провер			

Сборные железобетонные изделия инженерных сооружений / по номенклатуре Главмосинжстроя/ — Альбом ИС-152

Арматурный чертеж стенового блока ДС-15т. Разрезы.

Стадия	Лист	Арх. №
Р.Ч.	44	

ОИСК — Мосинжпроект г. Москва

Инв. № подл. | Подпись и дата

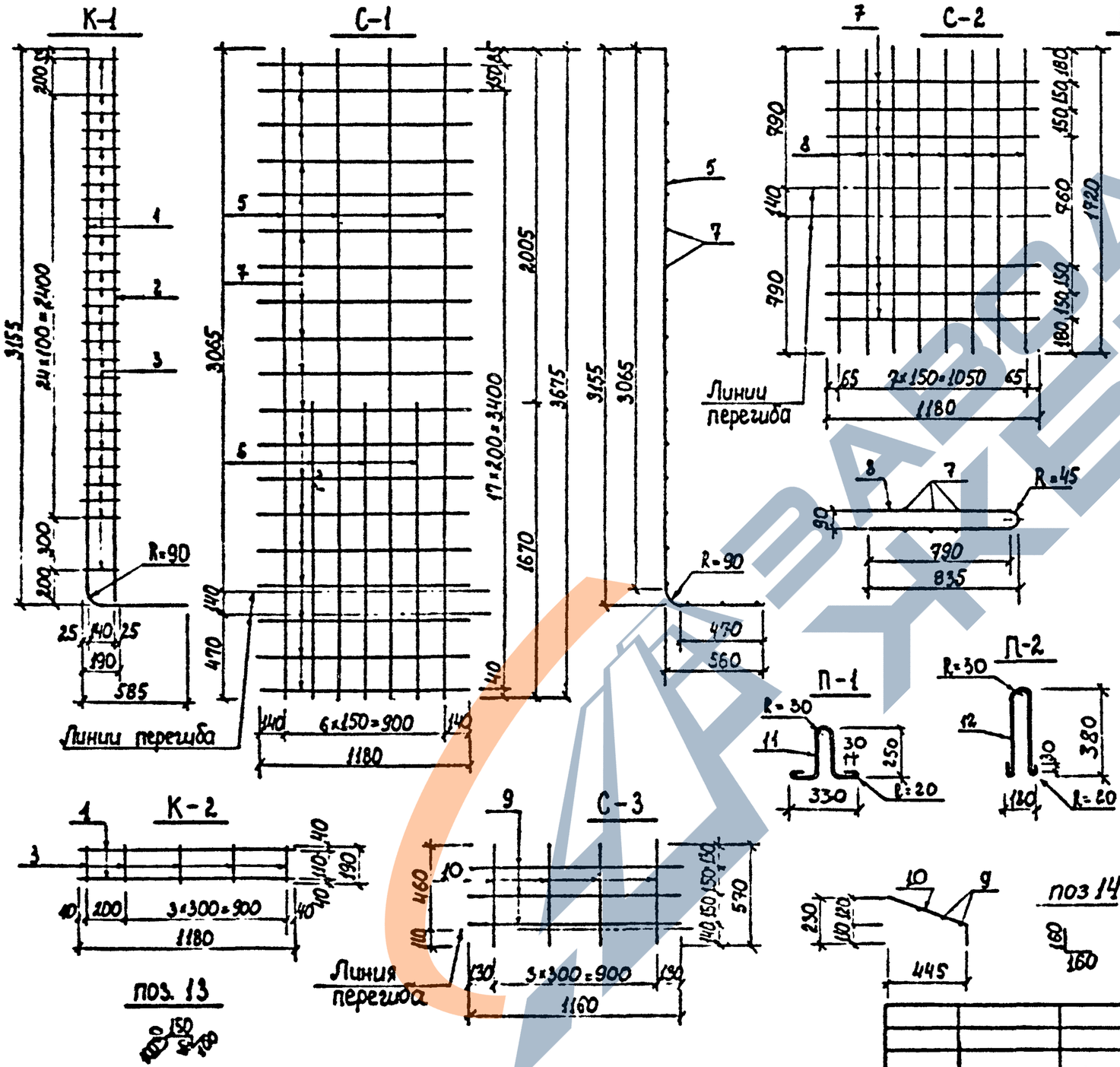

Спецификация стали на одно изделие.

Марка	№ поз.	ф мм	Длина мм	Кол. на марку	Кол. на изд.	Общая длина м	Общая масса кг	Масса марки кг
К-1 4шт.	1	20А-III	3675	1	4	14,70	36,31	13,99
	2	14А-III	3120	1	4	12,48	15,10	
	3	6А-I	190	27	108	20,52	4,56	
К-2 4шт.	3	6А-I	190	5	20	3,80	0,84	1,67
	4	10А-III	1180	2	8	9,44	5,82	
С-1 1шт.	5	12А-III	3675	4	4	14,70	13,05	22,52
	6	12А-III	1670	3	3	5,01	4,49	
	7	6А-I	1180	19	19	22,42	4,98	
С-2 1шт.	7	6А-I	1180	6	6	7,08	1,57	13,79
	8	12А-III	1720	8	8	13,76	12,22	
С-3 1шт.	9	6А-I	1160	3	3	3,48	0,77	1,28
	10	6А-I	570	4	4	2,28	0,51	
П-1 4шт.	11	10А-I	920	1	4	3,68	2,27	–
П-2 2шт.	12	10А-I	950	1	2	1,90	1,17	–
отдельные стержни	13	6А-I	430	–	4	1,72	0,38	–
	14	12А-III	320	–	2	0,64	0,57	–

Примечание

Данный чертёж читать совместно с листом №47

				Сборные железобетонные изделия инженерных сооружений /по номенклатуре Главмосинжстроя/		Альбом ПС-192
Нач отд	Козеева			Арматурный чертеж стенового блока ДС-17 т. (сетки, каркасы	Стадия	Лист 46	Арх. N
Гл спец	Афонин					
Ст. инж	Хайрудинн				Ойск	Мосинжпроект г. Москва
Проект	Хайрудинн					
Провер						

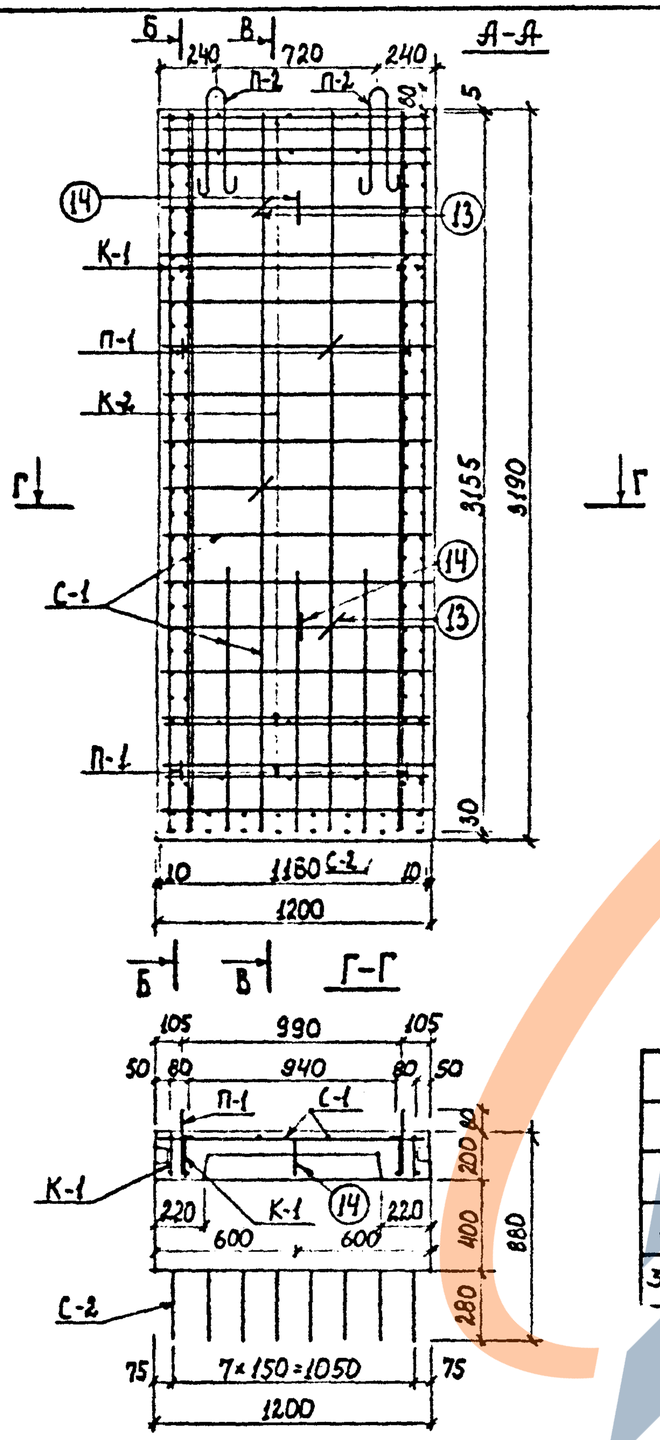

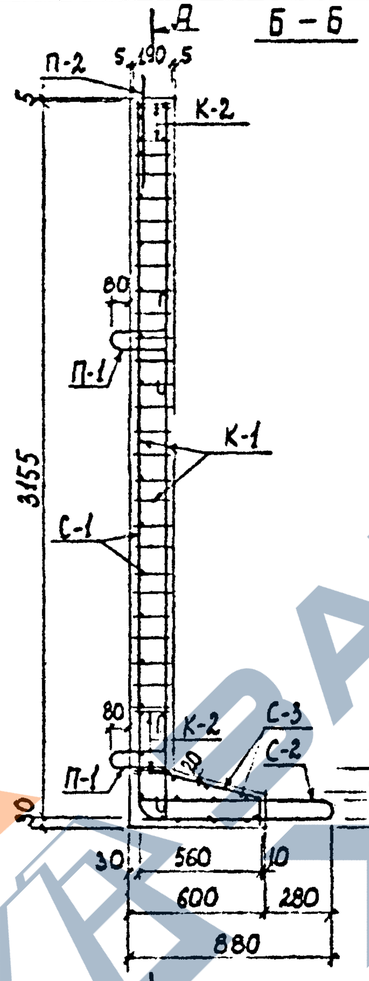

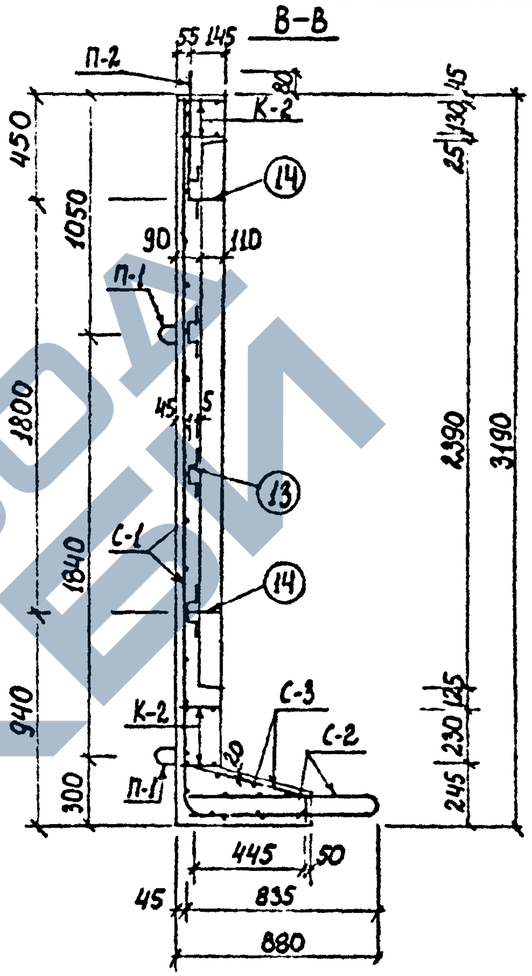

АРМАТУРНАЯ СТАЛЬ; КГ									
КЛАСС А-III					КЛАСС А-I				
∅; мм					∅; мм				
20	14	12	10	ИТОГО	—	10	6	ИТОГО	ВСЕГО
36,31	15,10	30,33	5,82	87,56	—	3,44	13,61	17,05	104,61

Примечания

1 Опалубочный чертёж блока дан на листе №9

2 Чертёж арматурных изделий дан на листе № 46.

				СБОРНЫЕ ЖЕЛЕЗОБЕТОННЫЕ ИЗДЕЛИЯ ИНЖЕНЕРНЫХ СООРУЖЕНИЙ / ПО НОМЕНКЛАТУРЕ ГЛАВМОСИНЖСТРОЯ		АЛЬБОМ ПС-192
НАЧ ОТД	КОЗЕЕВ					
ГЛ. ИНЖ.	АФОНИН			АРМАТУРНЫЙ ЧЕРТЕЖ СТЕНОВОГО БЛОКА ДС-17Т. РАЗРЕЗЫ	СТАДИЯ: Р.Ч.	ЛИСТ: 47
СТ. ИНЖ	КАЙРУЛЛИН				ОИСК	МОСИНЖПРОЕКТ г. МОСКВА
ПРОЕКТ.	КАЙРУЛЛИН					
ПРОВЕР						

ЗАВОДЖБИ

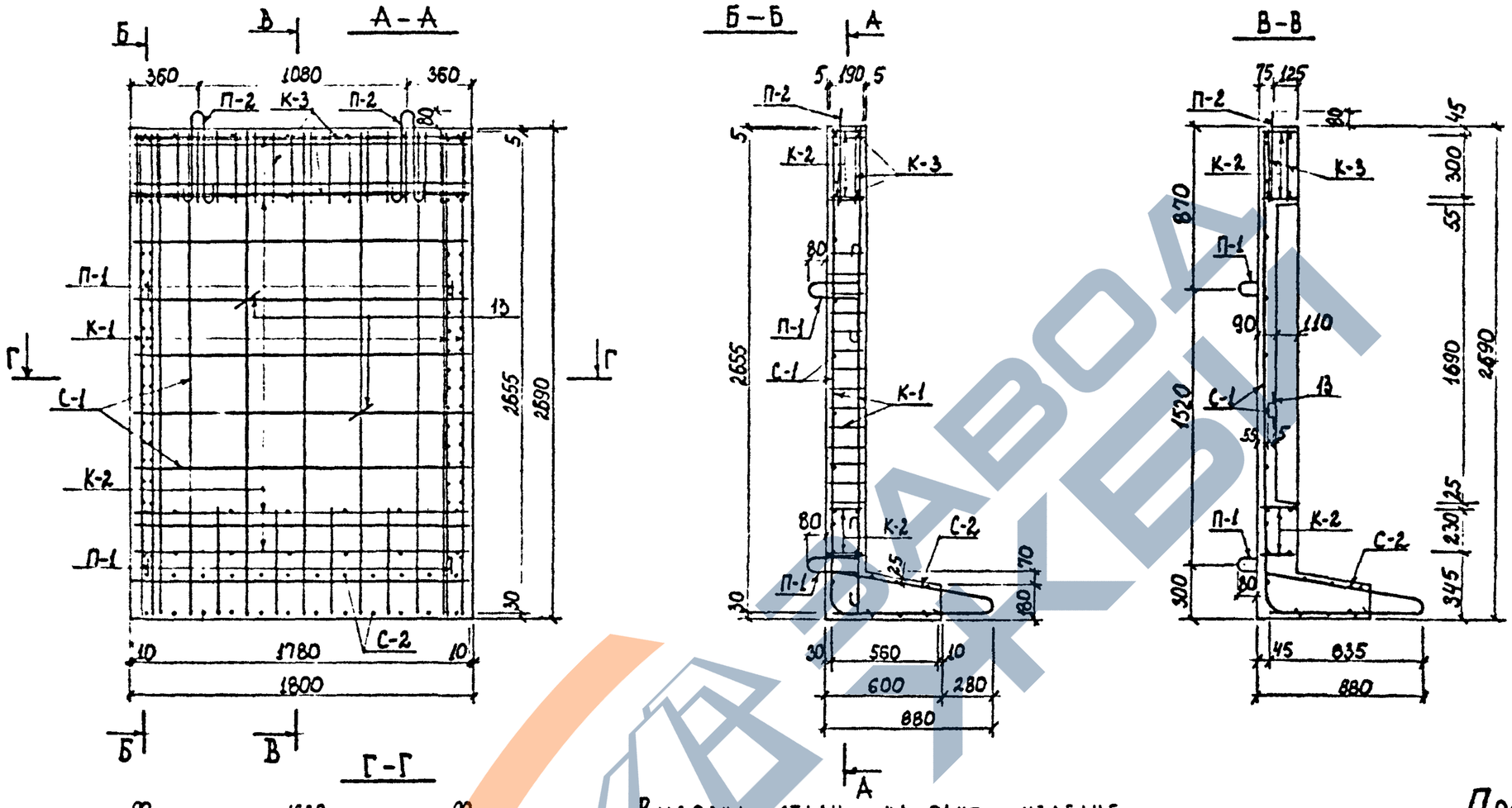

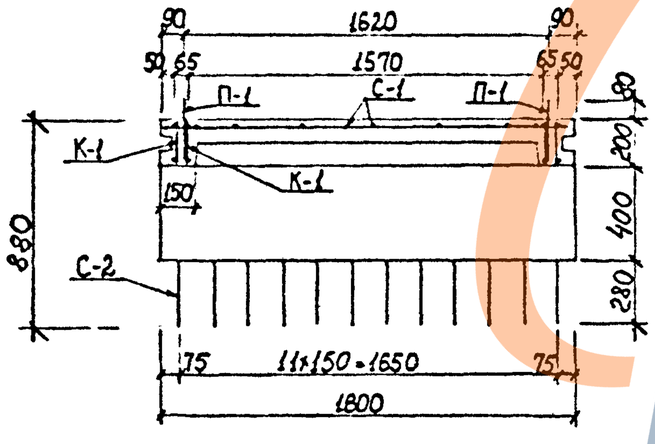

Выборка стали на одно изделие

Арматурная сталь; кг										
Класс А-III					Класс А-I					
Ø; мм				Итого	Ø; мм				Итого	Всего
20	18	12	8		12	10	8	6		
34,68	25,36	41,76	7,73	109,53	1,90	2,27	17,17	3,55	24,89	134,42

Примечания:

1. Опалубочный чертеж блока дан на листе №10.
2. Чертеж арматурных изделий дан на листе №49

				Сборные железобетонные изделия инженерных сооружений /по номенклатуре		Альбом ПС-192
Нач. отд.	Козеева			Арматурный чертеж стенового блока ДС-5т. Разрезы.	Стадия Р.4	Лист 48	Архив. №
Гл. инж.	Афонин					
Ст. инж.	Хайруллин					
Проект	Хайруллин				Ойск	Мосинжпроект г. Москва
Провер.						

Инв. № подл. подпись и дата

К-1

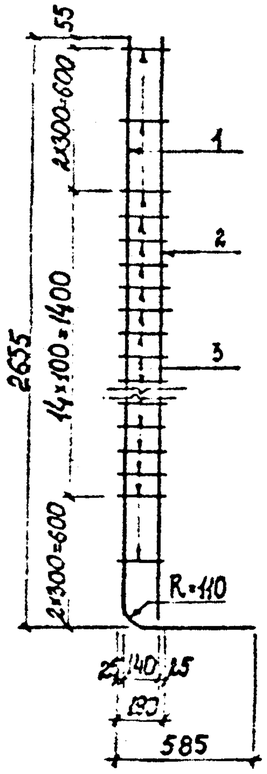

С-1

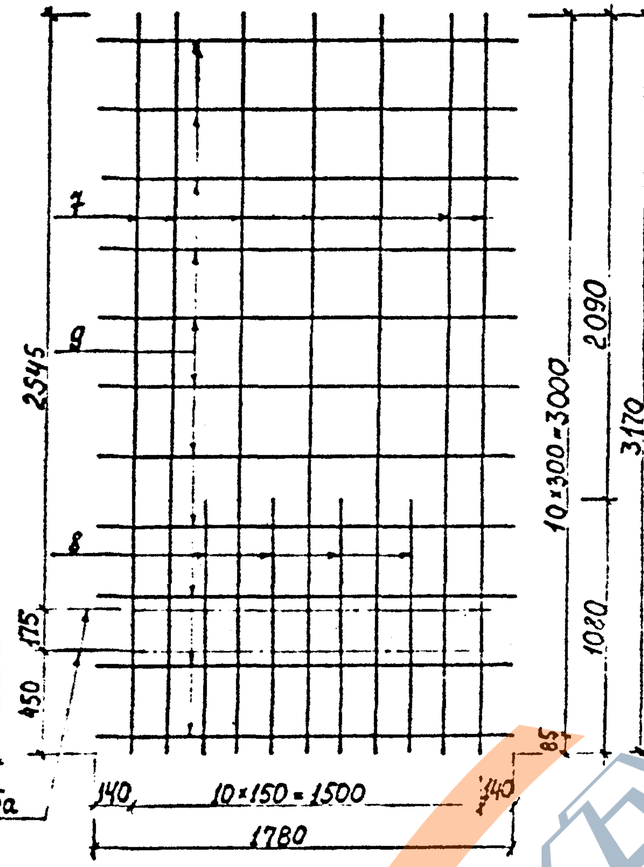

Линии перегиба

П-1

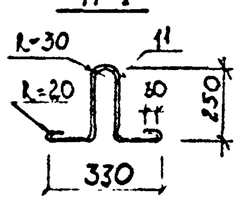

П-2

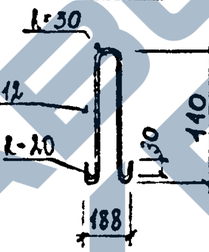

Поз 13

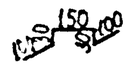

К-2

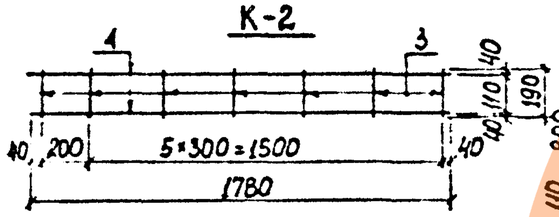

К-3

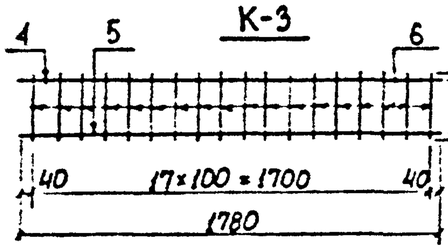

Линии перегиба

С-2

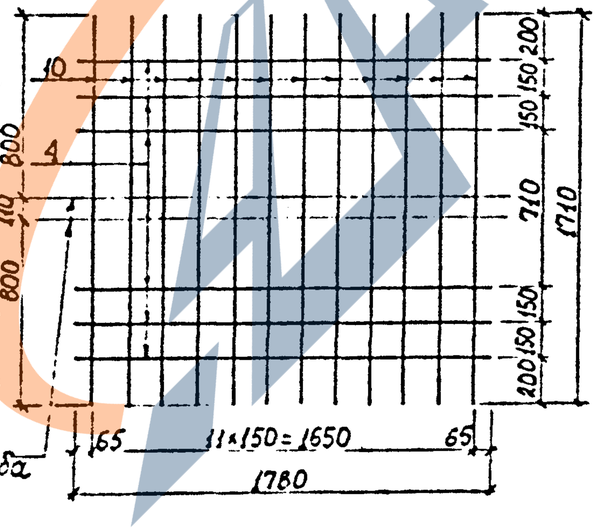

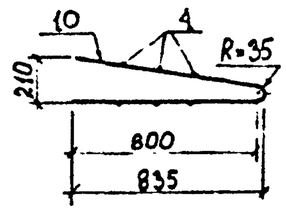

Спецификация стали на одно изделие.

Марка	№ поз.	ф мм	Длина мм	Кол. на марку	Кол. на изд.	Общая длина м	Общая масса кг	Масса марки кг
К-1 4 шт.	1	18А-III	3170	1	4	12,68	25,36	14,16
	2	20А-III	2620	1	4	10,48	25,89	
	3	8А-I	190	18	72	13,68	5,40	
К-2 4 шт.	3	6А-I	190	7	28	5,32	1,18	1,70
	4	8А-I	1780	2	8	14,24	5,63	
К-3 2 шт.	4	8А-I	1780	1	2	3,56	1,41	7,31
	5	20А-III	1780	1	2	3,56	8,79	
	6	8А-I	310	18	36	11,16	4,41	
С-1 1 шт.	7	12А-III	3170	7	7	22,19	19,70	31,27
	8	12А-III	1080	4	4	4,32	3,84	
	9	8А-III	1780	11	11	19,58	7,73	
С-2 1 шт.	4	6А-I	1780	6	6	10,68	2,37	20,59
	10	12А-III	1710	12	12	20,52	18,22	
П-1 4 шт.	11	10А-I	920	1	4	3,68	2,27	0,57
П-2 2 шт.	12	12А-I	1070	1	2	2,14	1,90	0,95
Отд. стержни	13	8А-I	410	–	2	0,82	0,32	–

Примечание:

Данный чертёж читать совместно с листом № 48

Инв. № подл. | Подпись и дата | Взам. инв. №

Нач. отд.	Козеева		
Гл. инж.	Фомин		
Ст. инж.	Хайруллин		
Проект.	Хайруллин		
Провер.			

Сборные железобетонные изделия инженерных сооружений /по номенклатуре Главмосинжстроя/

Альбом № ПС-192

Арматурный чертеж стенового блока ДС-5т. Сетки, каркасы.

Стадия	Лист	Архив №
Р.Ч.	49	

ОЖСХ

Мосинжпроект г. Москва

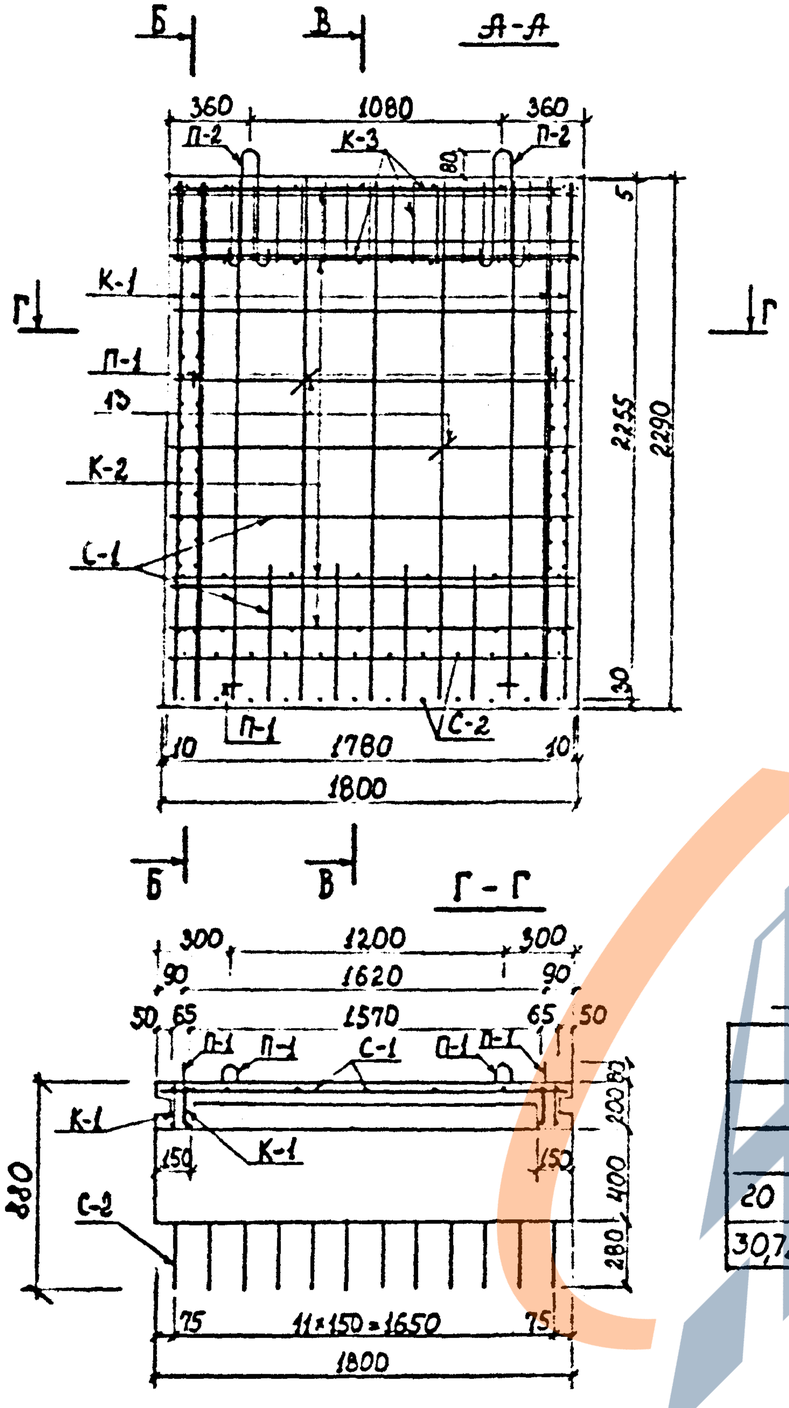

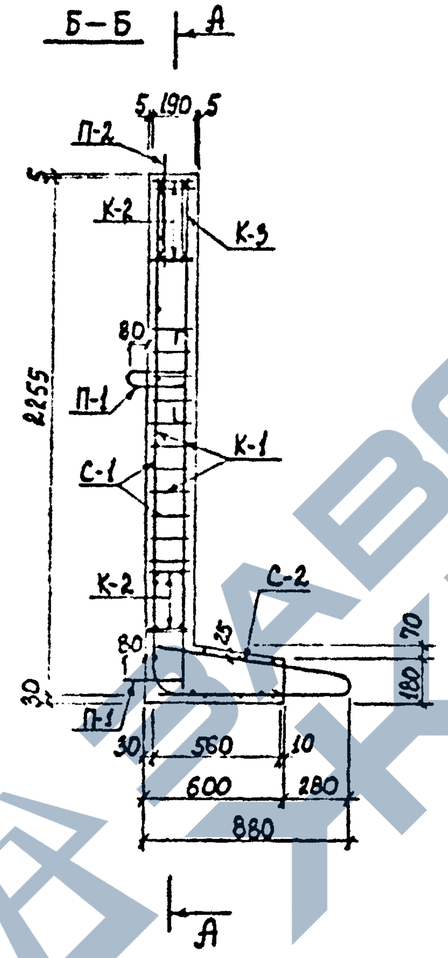

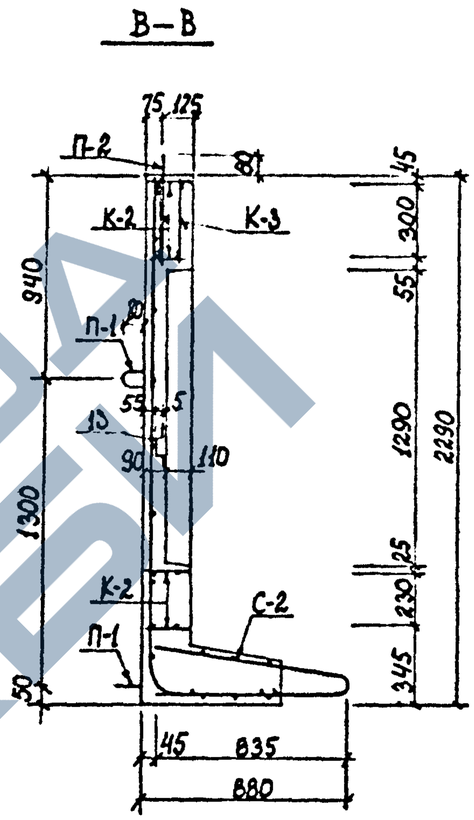

Выборка стали на одно изделие.

Арматурная сталь, кг.									
класс А-III					класс А-I				
Ф; мм				итого	Ф; мм			итого	Всего
20	18	12	8		10	8	6		
30,72	22,16	39,28	7,03	99,19	3,44	15,97	3,55	22,96	122,15

Примечания:

1 Опалубочный чертёж блока дан на листе №10

2. Чертёж арматурных изделий дан на листе №51

			СБОРНЫЕ ЖЕЛЕЗОБЕТОННЫЕ ИЗДЕЛИЯ ИНЖЕНЕРНЫХ СООРУЖЕНИЙ /ПО НОМЕНКЛАТУРЕ ГЛАВМОСИНЖСТРОЯ/		АЛЬБОМ ПС-192
НАЧ.ОТД	КОЗЕЕВ		АРМАТУРНЫЙ ЧЕРТЕЖ СТЕНОВОГО БЛОКА-ДС-4т РАЗРЕЗЫ	СТАДИЯ / ЛИСТ	АРХ №
ГЛ.ИНЖ	АФОНИН			Р4 / 50	
СТ.ИНЖ	ХАЙРУЛЛИН			ОНСК	МОСИНЖПРОЕКТ г. МОСКВА
ПРОЕКТ	ХАЙРУЛЛИН				
ПРОВЕР					

Инв.№ подл. | Подпись и дата | Взам.инв.№

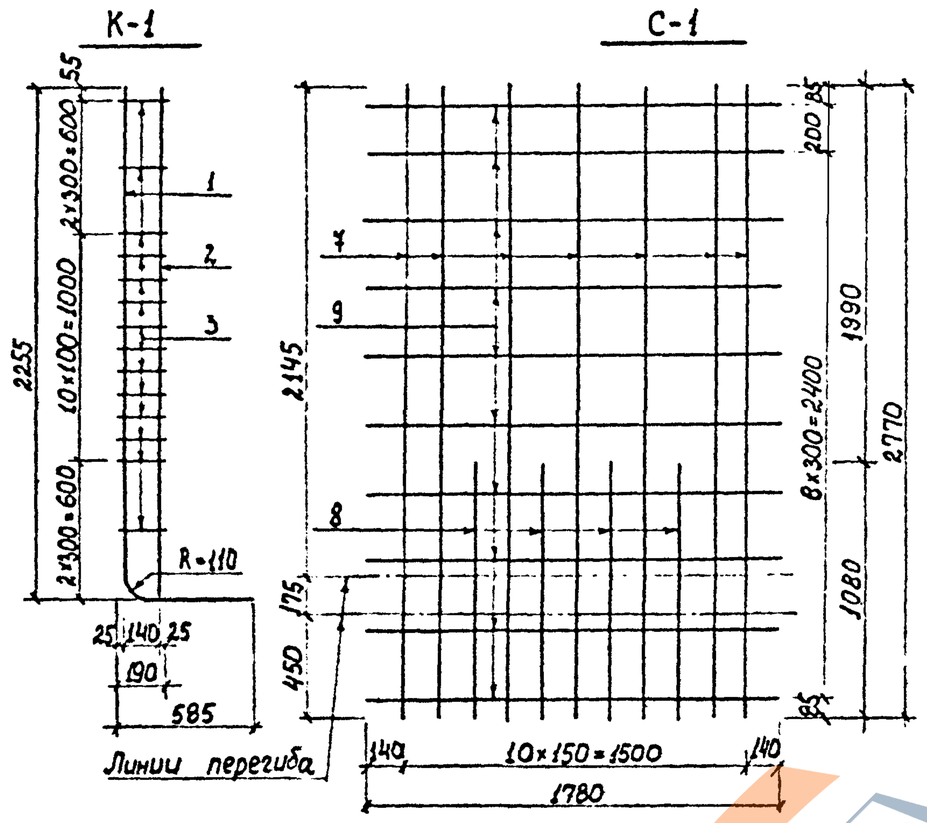

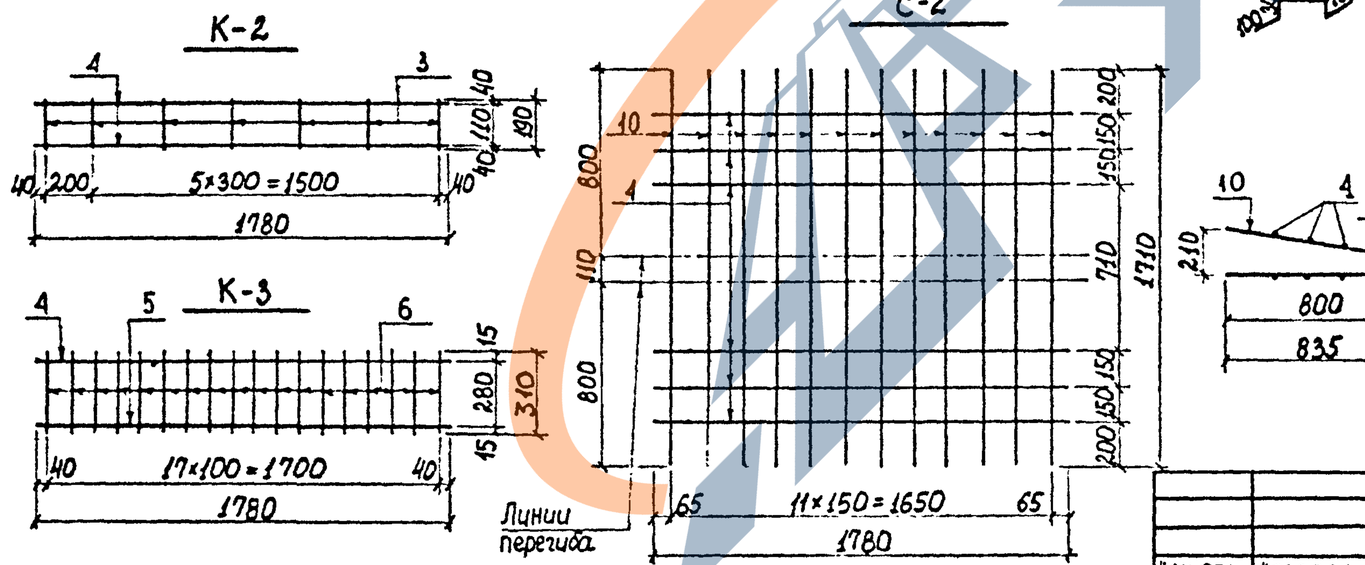

Спецификация стали на одно изделие

Марка	№ поз.	ф мм	Длина мм	Кол. на изд.	Кол. на изд.	Общая длина м	Общая масса кг	Масса марки кг
К-1 4шт.	1	18А-III	2770	1	4	11,08	22,16	12,07
	2	20А-III	2220	1	4	8,88	21,93	
	3	8А-I	190	14	56	10,64	4,20	
К-2 4шт.	3	6А-I	190	7	28	5,32	1,18	1,70
	4	8А-I	1780	2	8	14,24	5,63	
К-3 2шт.	4	8А-I	1780	1	2	3,56	1,41	7,31
	5	20А-III	1780	1	2	3,56	8,79	
	6	8А-I	310	18	36	11,16	4,41	
С-1 1шт.	7	12А-III	2770	7	7	19,39	17,22	28,08
	8	12А-III	1080	4	4	4,32	3,84	
	9	8А-III	1780	10	10	17,80	7,03	
С-2 1шт.	4	6А-I	1780	6	6	10,68	2,37	20,59
	10	12А-III	1710	12	12	20,52	18,22	
П-1 4шт.	11	10А-I	920	1	4	3,68	2,27	0,57
П-2 2шт.	12	10А-I	950	1	2	1,90	1,17	0,59
Отд. стержни	13	8А-I	410	—	2	0,82	0,32	—

Примечание:

Данный чертёж читать совместно с листом №50

Инв.№ подл. | Подпись и дата

		СБОРНЫЕ ЖЕЛЕЗОБЕТОННЫЕ ИЗДЕЛИЯ ИНЖЕНЕРНЫХ СООРУЖЕНИЙ /ПО НОМЕНКЛАТУРЕ ГЛАВМОСНИЖСТРОЯ/	АЛЬБОМ ПС-192
НАЧ. ОТД.	КОЗЕЕВА	АРМАТУРНЫЙ ЧЕРТЕЖ СТЕНОВОГО БЛОКА ДС-4т. СЕТКИ, КАРКАСЫ	Стадия: Р.Ч. / Лист: 51 / Архив N
ГЛ. ИНЖ.	АФОНИН		
СТ. ИНЖ.	КАЙРУЛЛИН		
ПРОЕКТИР.	КАЙРУЛЛИН		ОЖСК / МОСИНЖПРОЕКТ г. МОСКВА
ПРОВЕР.			

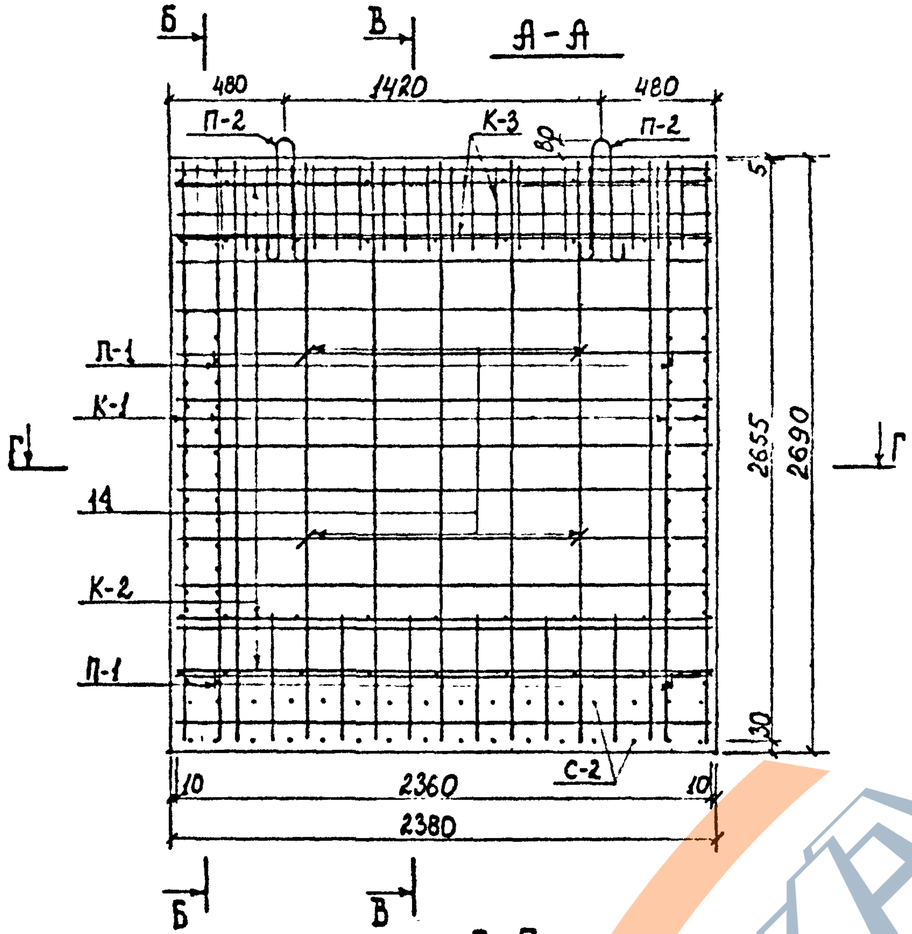

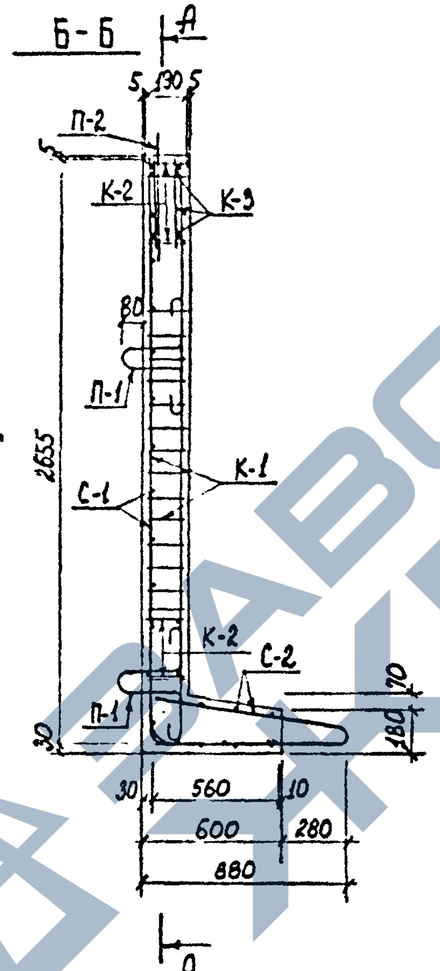

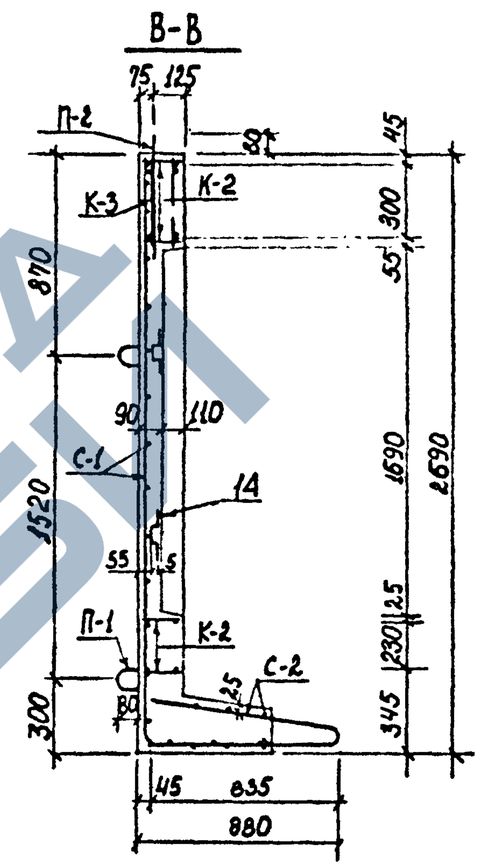

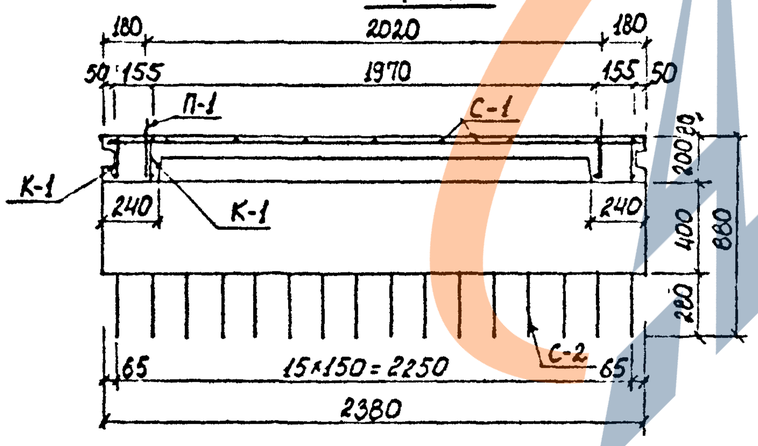

ВЫБОРКА СТАЛИ НА ОДНО ИЗДЕЛИЕ

АРМАТУРНАЯ СТАЛЬ, КГ									
КЛАСС А-III					КЛАСС А-I				
Ø; мм				Итого	Ø; мм			Итого	Всего
22	16	12	8		12	10	8		
83,09	29,83	49,75	8,21	170,88	1,90	2,27	29,26	33,43	204,31

Примечания

1. Опалубочный чертёж блока дан на листе №10
2. Чертёж арматурных изделий дан на листе №53

Инв.№ подл. | Подпись и дата

				СБОРНЫЕ ЖЕЛЕЗОБЕТОННЫЕ ИЗДЕЛИЯ ИНЖЕНЕРНЫХ СООРУЖЕНИЙ /ПО НОМЕНКЛАТУРЕ ГЛАВМОСИНЖСТРОЯ/		АЛЬБОМ М ПС-192
НАЧ ОТД	КОЗЕЕВА					
ГЛ. ИНЖ	АФОНИН					
СТ. ИНЖ	ХАЙРУЛЛИН			АРМАТУРНЫЙ ЧЕРТЕЖ СТЕНОВОГО БЛОКА СТК-24. РАЗРЕЗЫ	СТАДИЯ / ЛИСТ / АРХИВ. №	
ПРОЕКТ.	ХАЙРУЛЛИН				Р.Д. / 52 /	
ПРОВЕР					ОИСК	МОСИНЖПРОЕКТ г. МОСКВА

К-1

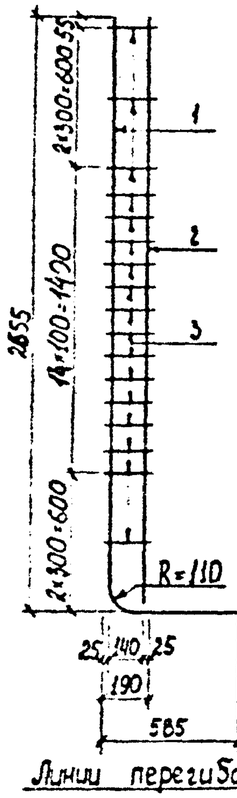

Линии перегиба

С-1

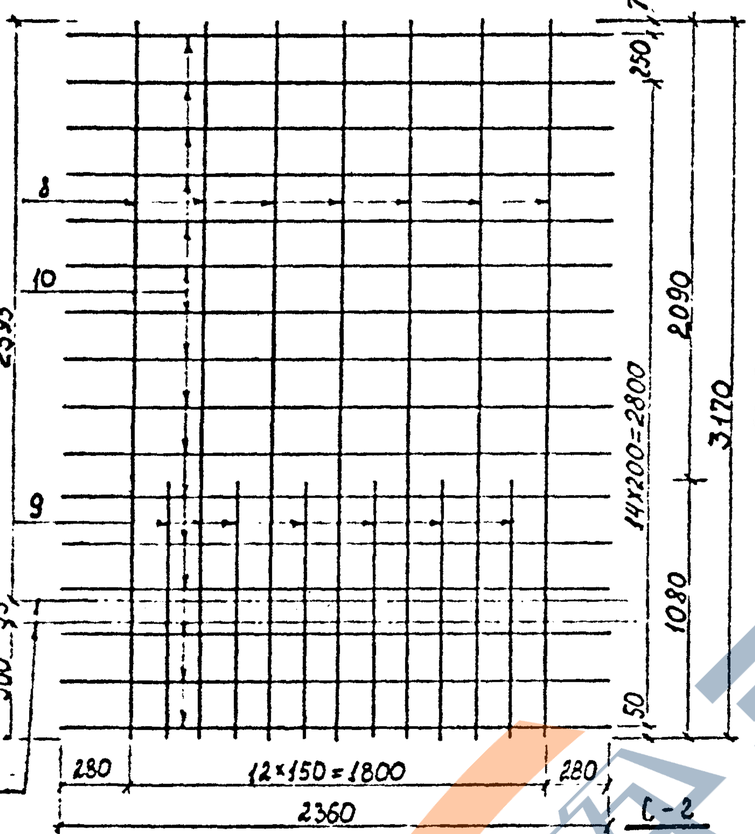

поз. 1

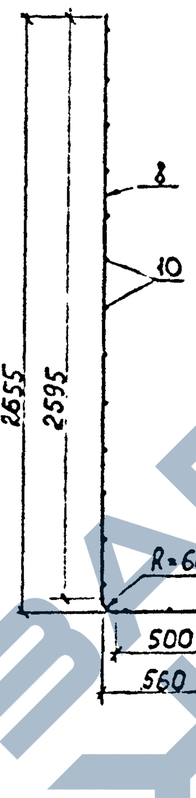

поз. 14

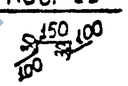

Спецификация стали на одно изделие.

Марка	№ поз.	ф мм	Длина мм	Кол. на марку	Кол. на изд.	Общая длина м	Общая масса кг	Масса марки кг
К-1 4шт.	1	22А-III	3170	1	4	12,68	37,79	18,61
	2	22А-III	2620	1	4	10,48	31,23	
	3	8А-I	190	18	72	13,68	5,40	
К-2 4шт.	3	8А-I	190	9	36	6,84	2,70	8,13
	4	16А-III	2360	2	8	18,88	29,83	
К-3 2шт.	5	8А-III	2360	1	2	4,72	1,86	11,14
	6	22А-III	2360	1	2	4,72	14,07	
	7	8А-III	335	24	48	16,08	6,35	
С-1 1шт.	8	12А-III	3170	7	7	22,19	19,70	40,37
	9	12А-III	1080	6	6	6,48	5,75	
	10	8А-I	2360	16	16	37,76	14,92	
С-2 1шт	10	8А-I	2360	6	6	14,16	5,59	29,89
	11	12А-III	1710	16	16	27,36	24,30	
П-1 4шт.	12	10А-I	920	-	4	3,68	2,27	—
П-2 2шт.	13	12А-I	1070	-	2	2,14	1,90	—
Отд. стерж.	14	8А-I	410	-	4	1,64	0,65	—

К-2

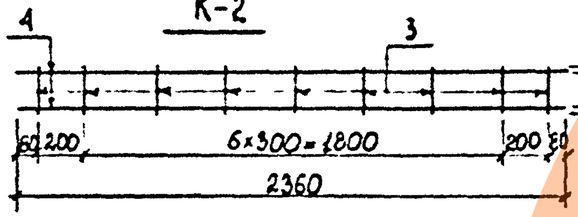

К-3

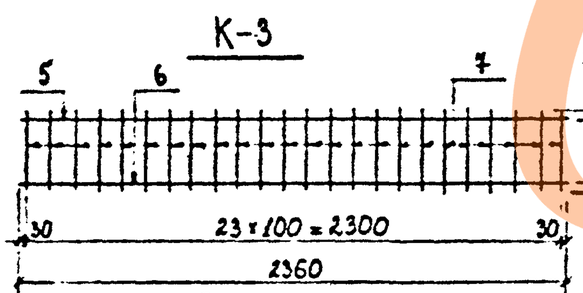

С-2

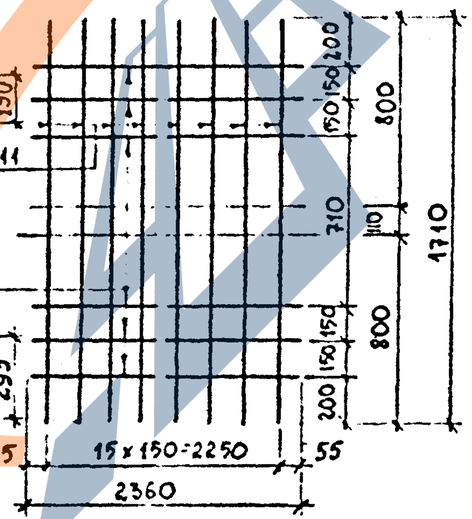

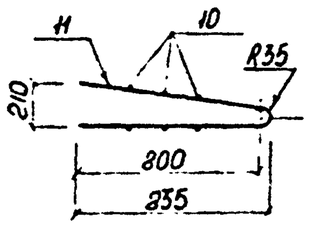

П-2

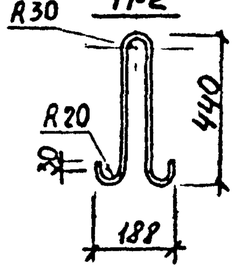

П-1

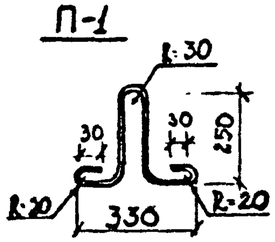

ПРИМЕЧАНИЕ:

ДАННЫЙ ЧЕРТЕЖ ЧИТАТЬ СОВМЕСТНО С ЛИСТОМ № 52

НАЧ ОТД	Козеева		СБОРНЫЕ ЖЕЛЕЗОБЕТОННЫЕ ИЗДЕЛИЯ ИНЖЕНЕРНЫХ СООРУЖЕНИЙ / ПО НОМЕНКЛАТУРЕ ГЛАВМОСИНЖСТРОЯ /
ГА ИНЖ.	Афонин		
Ст. ИНЖ.	Хайруллин		АРМАТУРНЫЙ ЧЕРТЕЖ СТЕКОВОГО БЛОКА СТК-24. СЕТКИ, КАРКАСЫ
ПРОЕКТ	Хайруллин		
ПРОВЕР.			

Альбом	Стадия	Лист	Архив. №
ПС-192	РЧ	53	
	ОВСК	Мосинжпроект г. Москва	

Инв. № подл. | Подпись и дата | Взам. инв. №

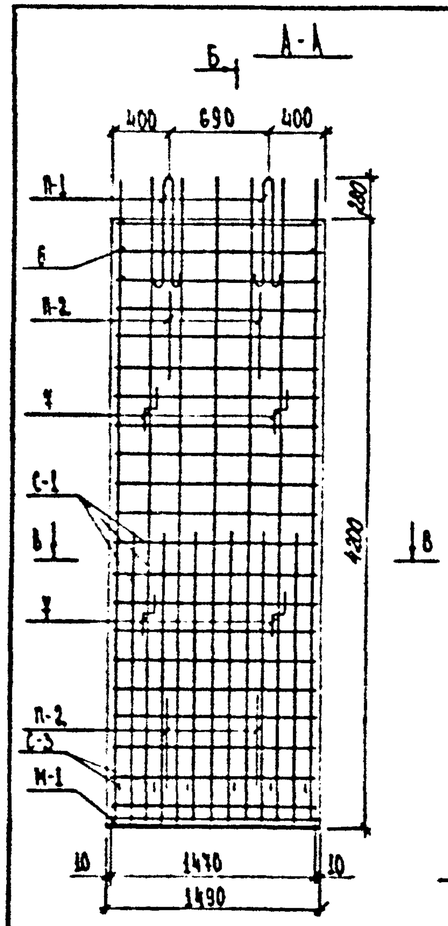

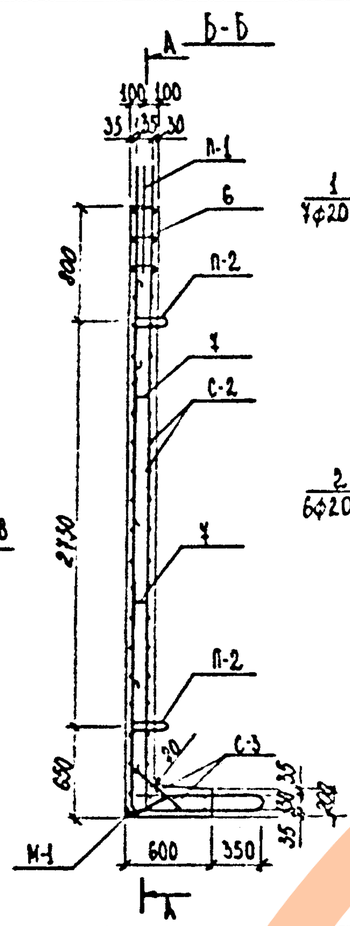

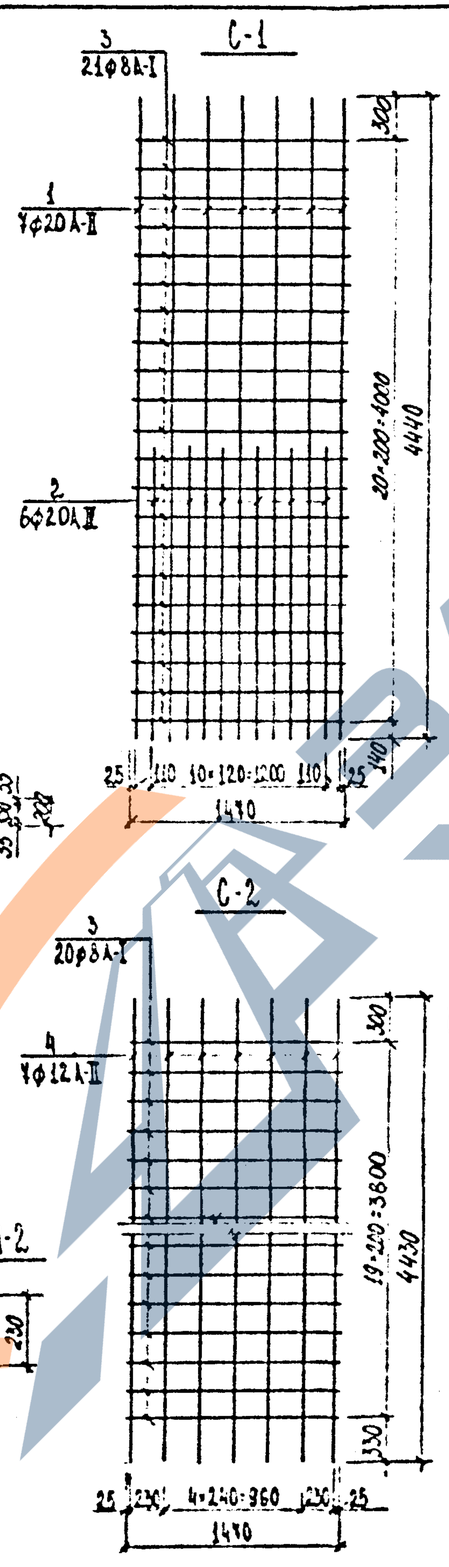

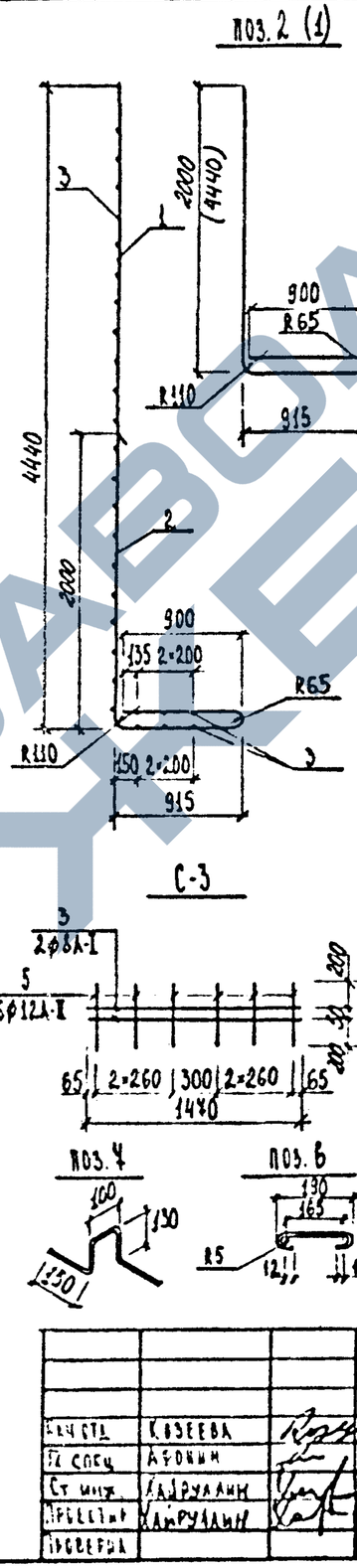

Спецификация стали на одно изделие

Марка	№ поз.	Ø мм	Длина мм	Кол-во, шт. на марку	Кол-во, шт. на изделие	Общая длина м	Общая масса кг	Масса марки кг
С-1 (1 шт.)	1	20 А-II	6280	4	4	43.96	108,58	181,17
	2	20 А-II	3840	6	6	23 04	56,91	
	3	8 А-I	1470	27	27	39.69	15.68	
С-2 (1 шт.)	3	8 А-I	1470	20	20	29.40	11 61	39.15
	4	12 А-II	4430	4	4	31.01	27.54	
С-3 (1 шт)	3	8 А-I	1470	2	2	2.94	1.16	3.56
	5	12 А-II	450	6	6	2.70	2.40	
Отдельн. стержни	6	8 А-I	270	-	6	1.62	0.64	-
	4	8 А-I	660	-	4	2.64	1.04	-
М-1 (2 шт.)	8	L63×63×6	1490	1	1	1.49	8.52	10.39
	9	12 А-II	350	6	6	2.10	1.87	
П-1 (2 шт.)	10	14 А-I	1670	-	2	3.34	4.04	-
П-2 (4 шт.)	11	12 А-I	1070	-	4	4,28	3,80	-

Выборка стали на одно изделие, кг

Арматурные изделия								Закладные изделия			
Арматурная сталь								Прокатная сталь ГОСТ 8509-72		Арм. сталь ГОСТ	
Класс А-II			Класс А-I							Класс А-II	
ф, мм			ф, мм					L		ф,мм	
20	12	Итого	14	12	8	Итого	Итого	63×63×6	Итого	12	Итого	Итого	Всего
365,46	31,81	197,3	4,04	3,80	30,13	37,97	235,27	8.52	8.52	1.87	1.87	10.39	235,27 245,66*

*Расход металла дан с учетом закладной детали

Примечания

1. Опалубочный чертеж стенового блока дан на листе № 11
2. Закладная деталь М-1 устанавливается только по требованию проектной организации

Нач. отд.	Кобеева		
Гл. спец.	Аронин		
Ст. инж.	Хайрулина		
Проектир.	Хайрулина		
Проверил			

Сборные железобетонные изделия инженерных сооружений (по номенклатуре Главмосинхстроя)

Альбом ЗС-192

Арматурный чертеж стенового блока БС-6

Стадия	Лист	Арх. №
Р 4	54	
ОИСК	Мосинжпроект г. Москва	

ЗАВОД ЖБИ

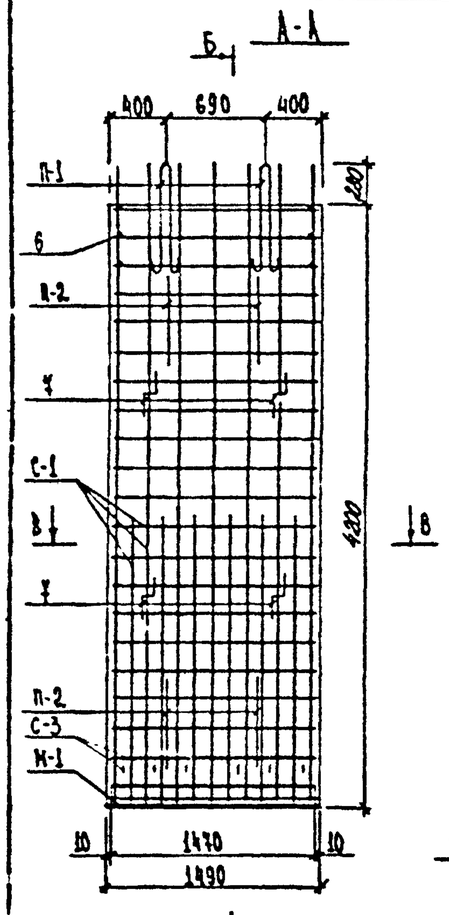

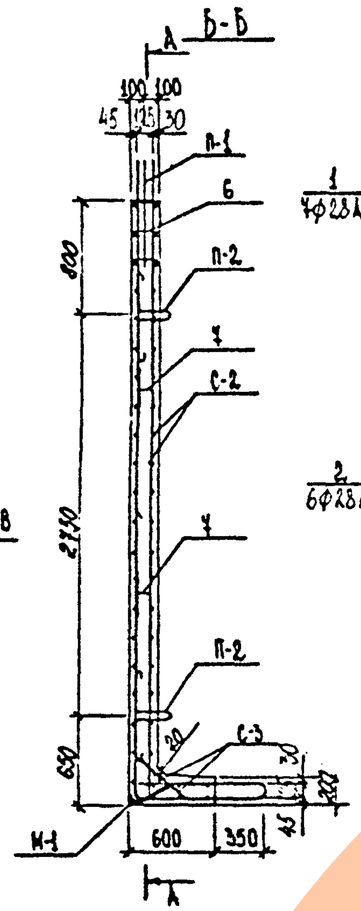

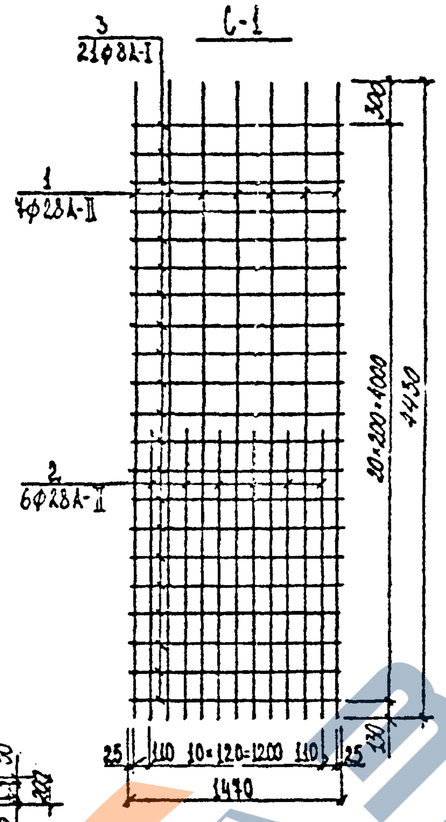

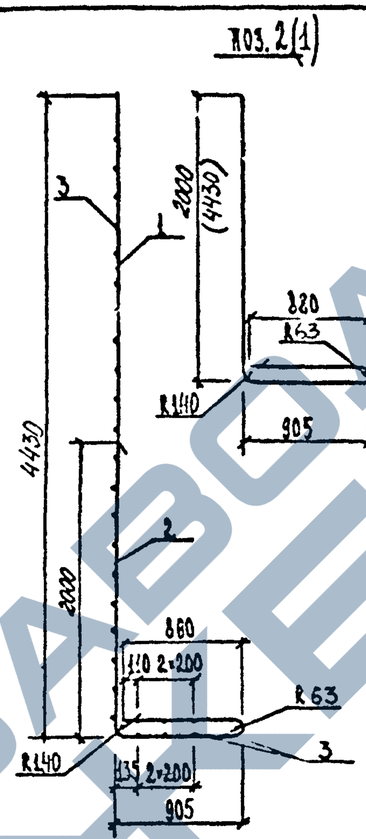

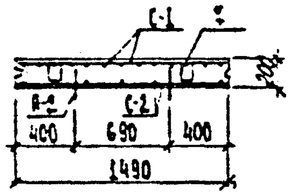

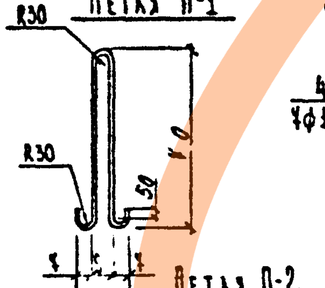

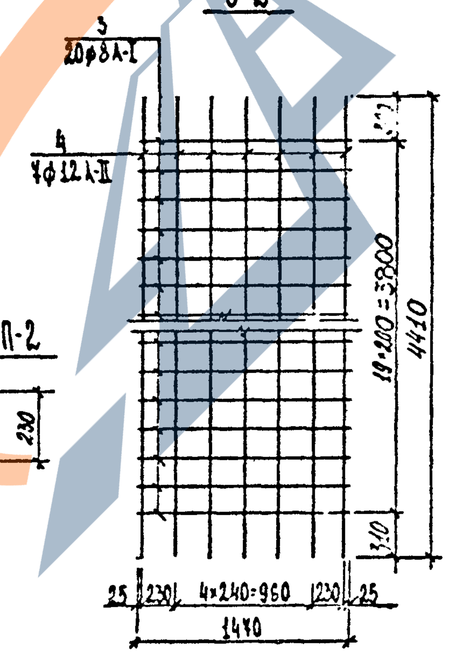

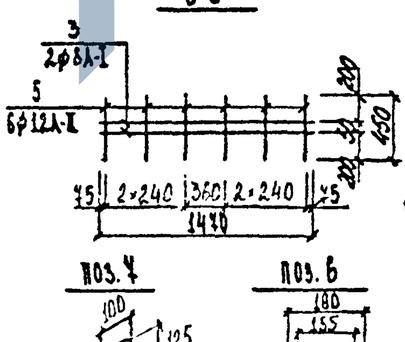

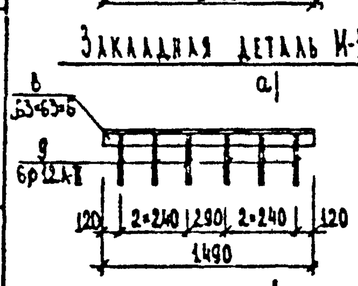

Спецификация стали на одно изделие

Марка	№ поз.	ф мм	Длина мм	Кол-во, шт. на марку	Кол-во, шт. на изделие	Общая длина м	Общая масса кг	Масса марки кг
С-1 (1 шт.)	1	28А-II	6220	4	4	43.54	210.30	335.81
	2	28А-II	3730	6	6	22.34	109.83	
	3	8А-I	1470	27	27	39.69	15.68	
С-2 (1 шт.)	3	8А-I	1470	20	20	29.40	11.61	39.02
	4	12А-II	4410	4	4	30.84	27.41	
С-3 (1 шт.)	3	8А-I	1470	2	2	2.94	1.16	3.56
	5	12А-II	450	6	6	2.70	2.40	
отдельн. стержни	6	8А-I	250	-	6	1.56	0.62	-
	4	8А-I	650	-	4	2.60	1.03	
М-1 (1 шт.)	8	Г63×63×6	1490	1	1	1.49	8.52	10.39
	9	12А-II	350	1	6	2.10	1.87	
П-1 (2 шт.)	10	14А-I	1670	-	2	3,34	4,04	-
П-2 (4 шт.)	11	12А-I	1070	-	4	4,28	3,80	-

Выборка стали на одно изделие, кг

Арматурные изделия									Закладные изделия				
Арматурная сталь									Профильная сталь ГОСТ 8509-72		Арм. сталь ГОСТ		
Класс А-II			Класс А-I						Класс А-I		Класс А-II		
ф, мм			ф, мм						L		ф, мм		
28	12	Итого	14	12	8	Итого	Итого		Г63×63×6	Итого	12	Итого	Итого	Всего
320,13	29,81	349,94	4,04	3,80	30,10	37,94	387,88		8,52	8,52	1,87	1,87	10,39	387,88 / 398,27*

*Расход металла дан с учетом закладной детали

Примечания

1. Опалубочный чертеж стенового блока дан на листе № 11
2. Закладная деталь М-1 устанавливается только по требованию проектной организации

Разраб.	Князева		
ГИП	Афонин		
Ст. инж.	Хайруллин		
Проектир.			
Проверил			

Сборные железобетонные изделия инженерных сооружений (по номенклатуре Главмосинхстроя) — Альбом ВС-192

Арматурный чертеж стенового блока БС-6У.

Стадия	Лист	Арх. №
Р4	55	
ОИСК	Мосинхпроект г. Москва	

Инв. № подл. | Подпись и дата

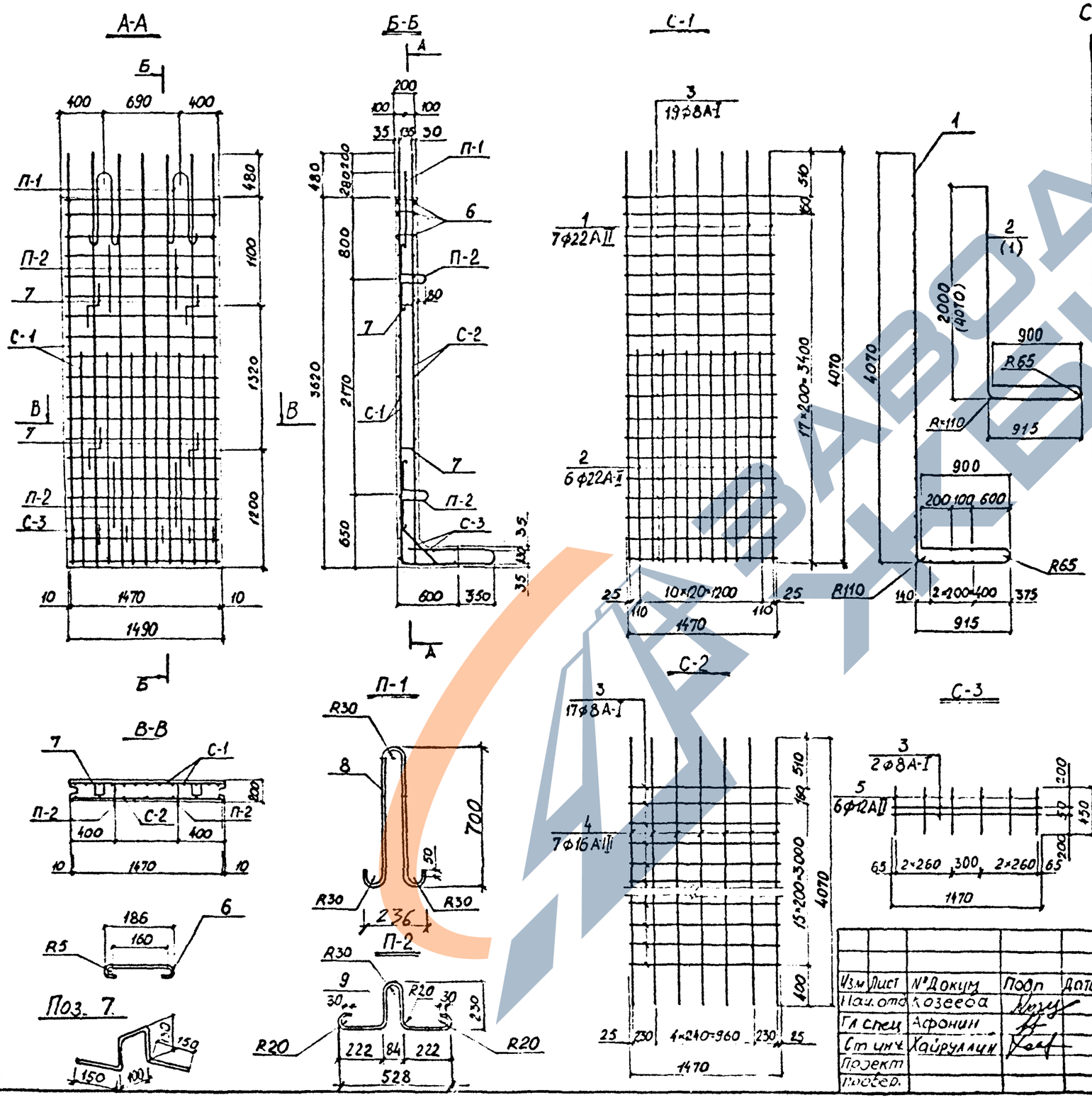

Спецификация стали на одно изделие

Марка	№ поз.	ф мм	Длина мм	Кол-во шт. на марку	Кол-во шт. на изд.	Общая длина м	Общая масса кг	Масса марки кг
Сетка-1 (1 шт)	1	22А-II	5900	7	7	41,3	123,24	205,93
	2	22А-II	3840	6	6	23,04	68,75	
	3	8А-I	1470	24	24	35,28	13,94	
Сетка-2 (1 шт)	3	8А-I	1470	17	17	24,99	9,87	54,83
	4	16АIII	4070	7	7	28,49	44,96	
Сетка-3 (1 шт)	3	8А-I	1470	2	2	2,94	1,16	3,56
	5	12АII	450	6	6	2,70	2,40	
Отдел. стерж.	6	8А-I	270	6	6	1,62	0,64	–
	7	8А-I	660	4	4	2,64	1,04	–
П-1 (2 шт)	8	14А-I	1670	–	2	3,34	4,04	2,02
П2 (4 шт)	9	12А-I	1070	–	4	4,28	3,80	0,95

Выборка стали на одно изделие

Арматурная сталь, кг									
Класс А-III		Класс А-II			Класс А-I				Всего
ф, мм	Итого	ф, мм		Итого	ф, мм			Итого	
		22	12		14	12	8		
16									
44,96	44,96	191,99	2,40	194,39	4,04	3,80	26,65	34,49	273,84

Примечание

Опалубочный чертеж дан на листе №11

Изм.	Лист	№ докум.	Подп.	Дата	Сборные железобетонные изделия инженерных сооружений по номенклатуре Главмосинжстроя		Альбом ПС-192
Нач. отд.		Козеева					
Гл. спец.		Афонин			Армирный чертеж стенового блока БС-6А	Стадия Р4, Лист 56, Арх.№	
Ст. инж.		Хайруллин				ОНСК	Мосинжпроект г. Москва
Проект.							
Пров.							

Инв. № подл. | Подп. и дата

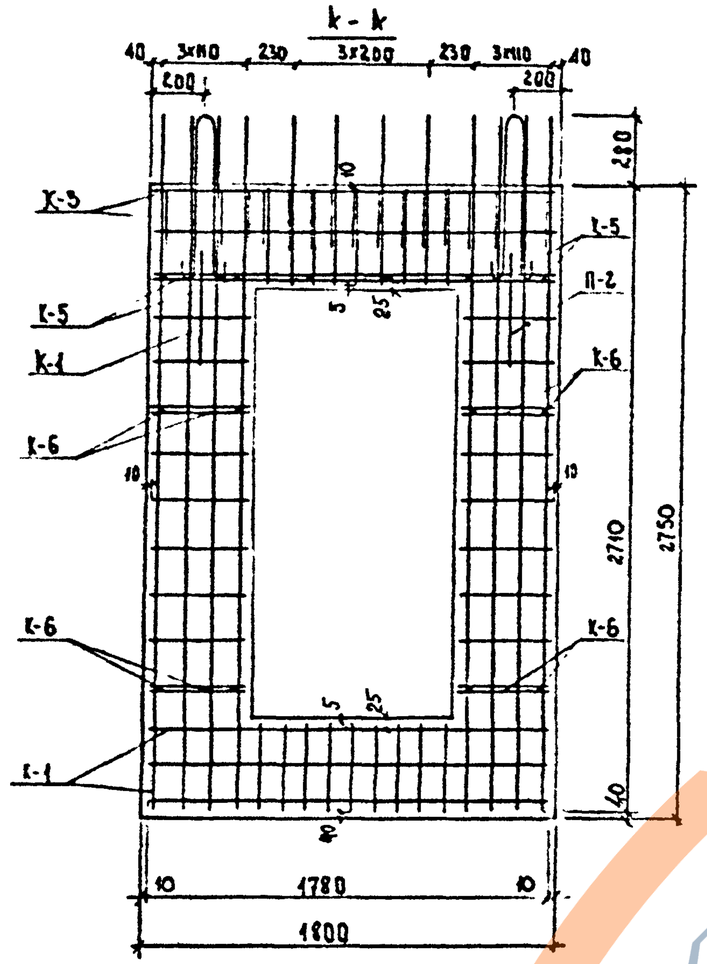

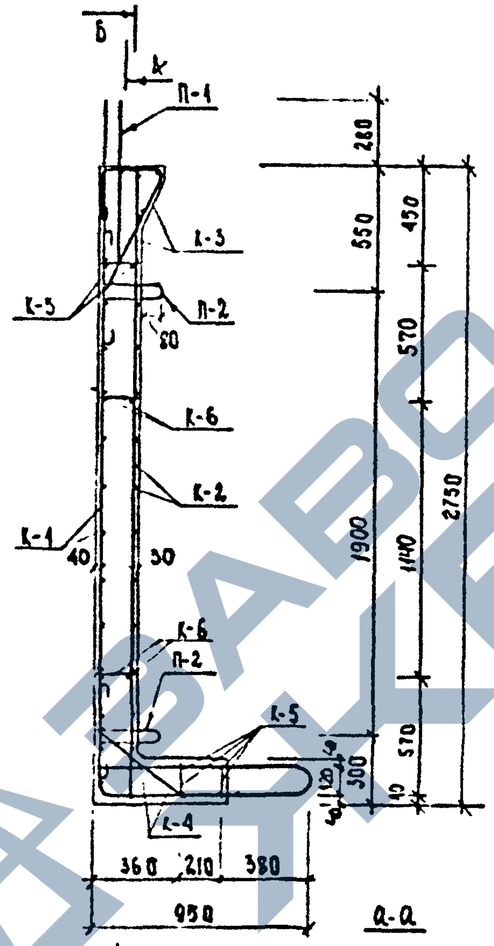

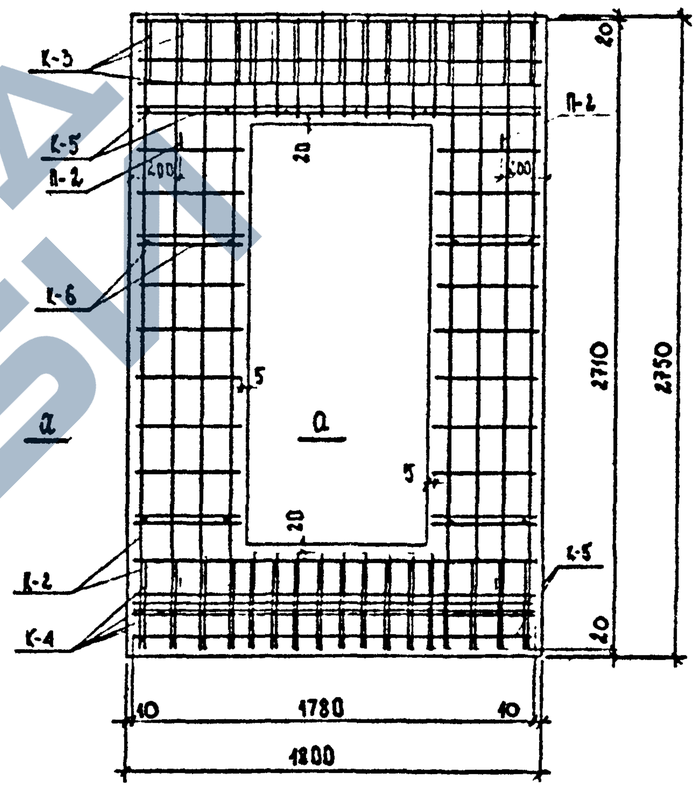

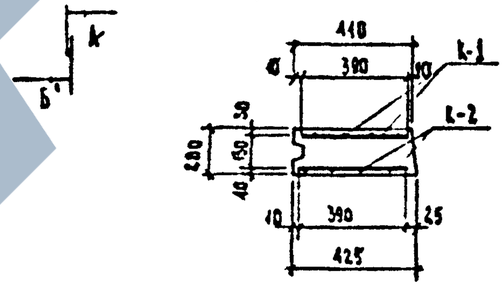

ВЫБОРКА СТАЛИ НА ОДНО ИЗДЕЛИЕ, КГ

Арматурная сталь									
Класс А-III		Класс А-II		Класс А-I					
Ø, мм		Ø, мм		ø, мм					
14	итого	22	итого	16	12	10	8	Итого	Всего
49,44	49,44	181,60	181,60	5,69	26,01	2,27	19,41	53,38	284,42

ПРИМЕЧАНИЯ

1. Опалубочный чертеж стенового блока дан на листе № 12
2. Арматурные изделия см. лист № 58

				Сборные железобетонные изделия инженерных сооружений / по номенклатуре Главмосинжстроя /	Альбом ПС-192
Нач. отд.	Козеева			Арматурный чертеж стенового блока 16-16. Разрезы.	Стадия Р.4 / Лист 57 / Арх. №
Гл. спец.	Афонин				
Ст. инж.	Хайруллин				ОИСК / Мосинжпроект г. Москва
Проект	Хайруллин				
Пров.					

Инв. № | Подп. и дата

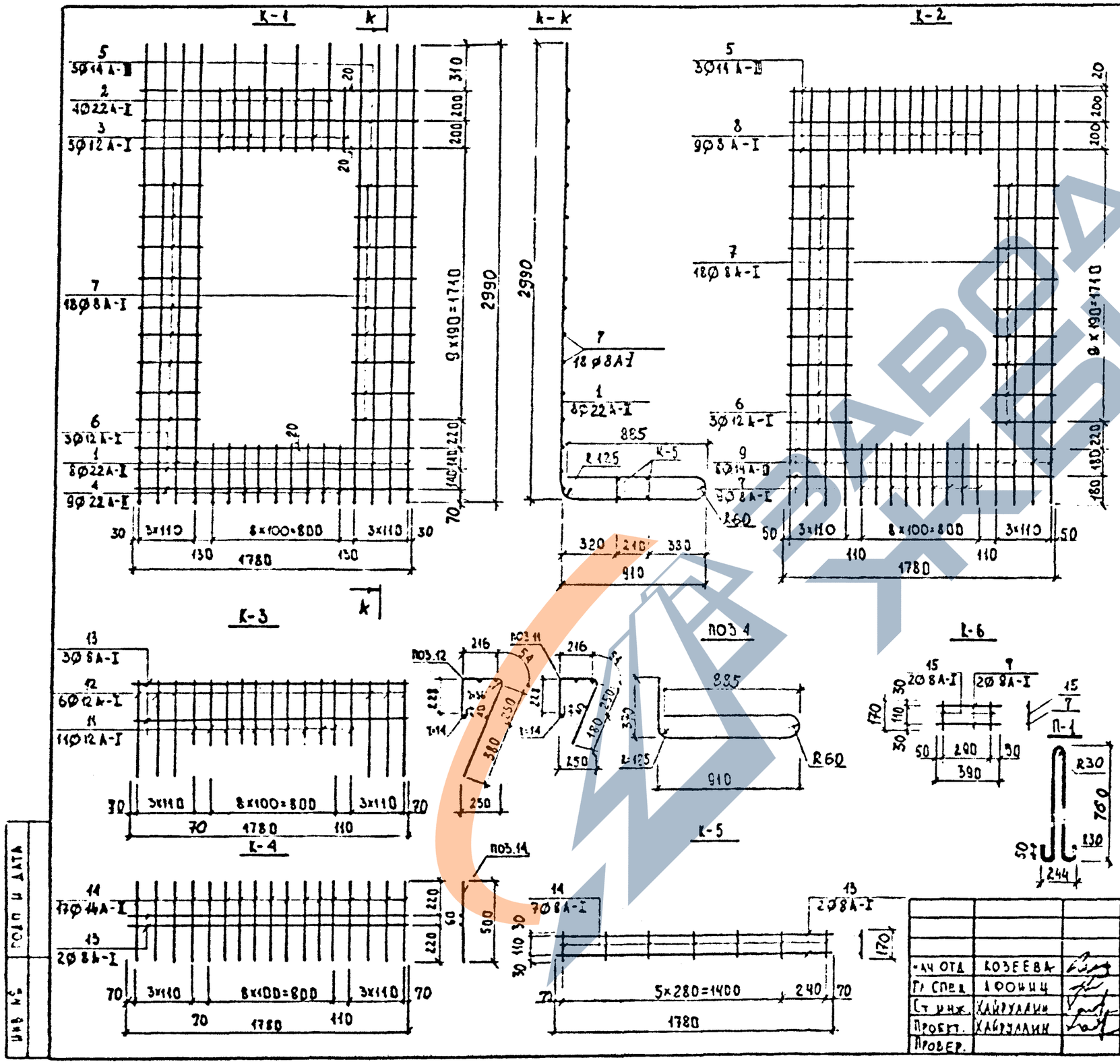

СПЕЦИФИКАЦИЯ СТАЛИ НА ОДНО ИЗДЕЛИЕ

МАРКА	№ ПОЗ.	Ø, ММ	ДЛИНА, ММ	К-ВО, ШТ. НА МАРКУ	К-ВО, ШТ. НА ИЗД.	ОБЩАЯ ДЛИНА М	ОБЩАЯ МАССА КГ	МАССА МАРКИ КГ
К-1 (1шт.)	1	22 А-II	4800	8	8	38,40	114,43	197,52
	2	22 А-II	730	4	4	2,92	8,70	
	3	12 А-I	440	5	5	2,20	1,95	
	4	22 А-II	2180	9	9	19,62	58,47	
	5	14 А-III	1780	3	3	5,34	6,46	
	6	12 А-I	1780	3	3	5,34	4,74	
	7	8 А-I	390	18	18	7,02	2,77	
К-2 (1шт)	5	14 А-III	1780	3	3	5,34	6,46	41,57
	6	12 А-I	1780	2	2	3,56	3,16	
	7	8 А-I	390	27	27	10,53	4,16	
	8	8 А-I	440	9	9	3,96	1,56	
	9	14 А-III	2710	8	8	21,68	26,23	
К-3 (1шт.)	11	12 А-I	1000	11	11	11,0	9,77	18,27
	12	12 А-I	1200	6	6	7,2	6,39	
	13	8 А-I	1780	3	3	5,34	2,11	
К-4 (1шт)	13	8 А-I	1780	2	2	3,56	1,41	11,70
	14	14 А-III	500	17	17	8,5	10,29	
К-5 (3шт)	13	8 А-I	1780	2	6	10,68	4,22	1,88
	14	8 А-I	170	7	21	3,57	1,41	
К-6 (4шт)	17	8 А-I	390	2	8	3,12	1,23	0,44
	15	8 А-I	170	2	8	1,36	0,54	
П-1 (2шт)	16	16 А-I	1800	–	2	3,60	5,69	2,84
П-2 (4шт)	17	10 А-I	920	–	4	3,68	2,27	0,57

ПРИМЕЧАНИЕ

ЧИТАТЬ СОВМЕСТНО С ЛИСТОМ №57

НАЧ ОТД	КОЗЕЕВА		
ГЛ СПЕЦ	АФОНИЦ		
СТ ИНЖ.	ХАЙРУЛЛИН		
ПРОЕКТ.	ХАЙРУЛЛИН		
ПРОВЕР.			

СБОРНЫЕ ЖЕЛЕЗОБЕТОННЫЕ ИЗДЕЛИЯ ИНЖЕНЕРНЫХ СООРУЖЕНИЙ /ПО НОМЕНКЛАТУРЕ ГЛАВМОСИНЖСТРОЯ/

АЛЬБОМ ПС-192

АРМАТУРНЫЙ ЧЕРТЕЖ СТЕНОВОГО БЛОКА ДБ-1В. КАРКАСЫ.

СТАДИЯ	ЛИСТ	АРХ. №
Р.Ч.	58	

ОНСК МОСИНЖПРОЕКТ Г. МОСКВА

ПОДП И ДАТА

ИНВ № 3

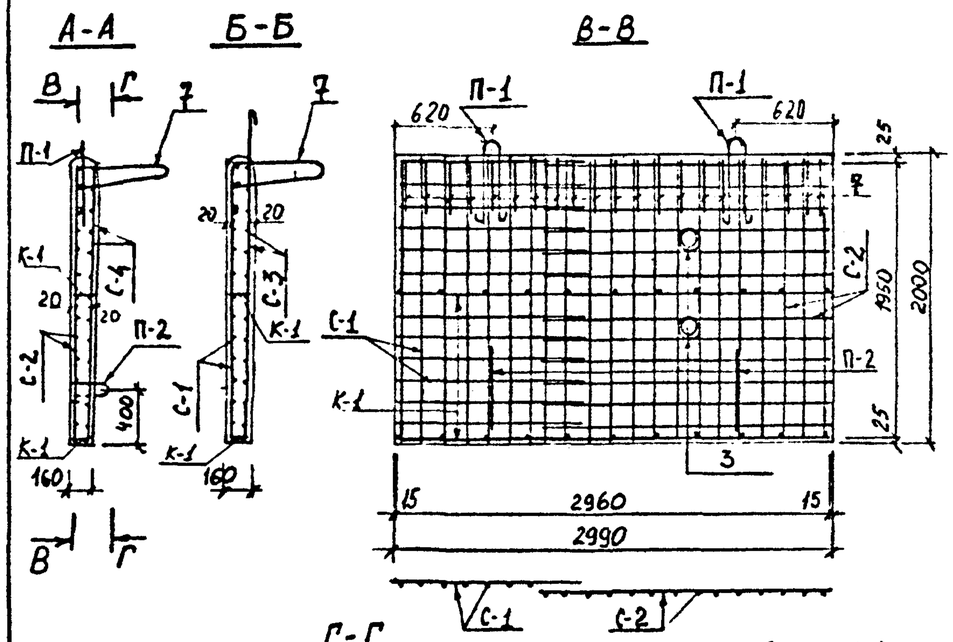

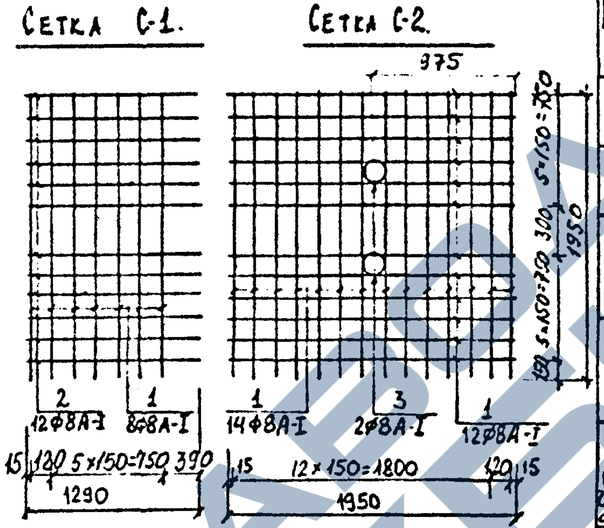

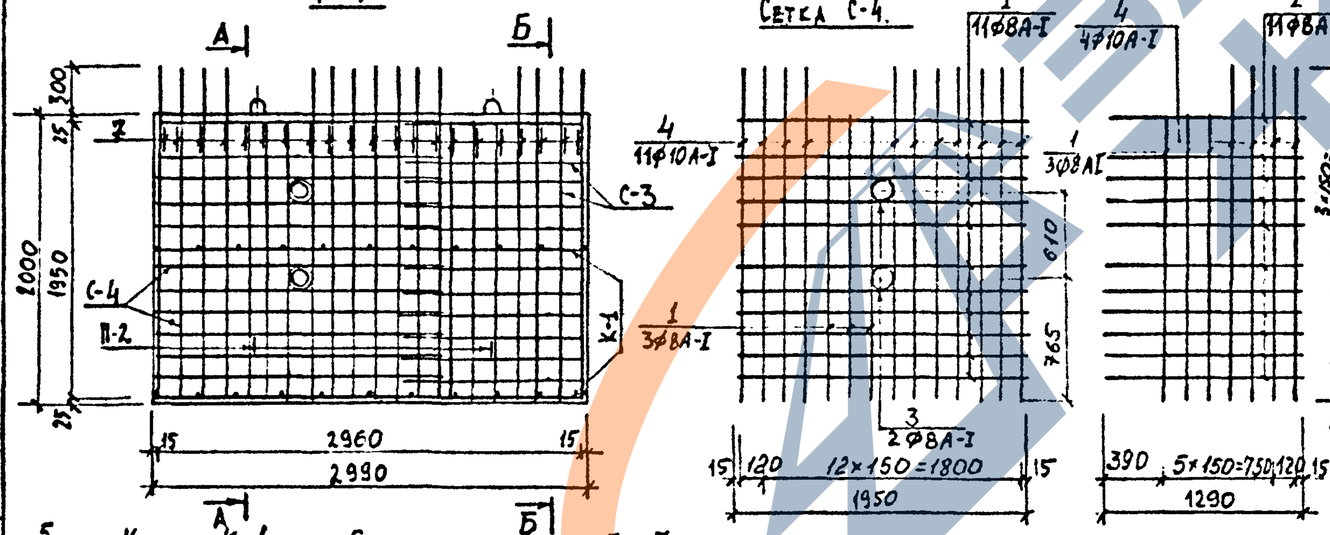

Спецификация стали на одно изделие

Марка	№ поз	ф мм	Длина мм	Кол-во шт на марку	Кол-во шт на изд.	Общая длина м	Общая масса кг	Масса марки кг
С-1 (1 шт)	1	8 А-I	1950	7	7	13,65	5,39	11,51
	2	8 А-I	1290	12	12	15,48	6.12	
С-2 (1 шт)	1	8 А-I	1950	26	26	50,70	20,03	20,54
	3	8 А-I	650	2	2	1,30	0.51	
С-3 (1 шт)	4	10 А-I	2350	4	4	9,40	5,80	13,72
	1	8 А-I	1950	3	3	5,85	2,31	
	2	8 А-I	1290	11	11	14,19	5,61	
С-4 (1 шт)	4	10 А-I	2350	11	11	25,85	15,95	27,24
	1	8 А-I	1950	14	14	27,30	10,78	
	3	8 А-I	650	2	2	1,30	0.51	
К-1 (2 шт)	5	8 А-I	2970	2	4	11,88	4,69	3,37
	6	10 А-I	150	11	22	3,30	2,04	
Отдельн. стержни П-1 (2 шт)	7	12А-I	1880	—	21	39,48	35,06	1,67
	8	14 А-I	1280	—	2	2,56	3,10	1,55
П-2 (2 шт)	9	12А-I	1090	—	2	2,18	1,94	0,97

Выборка стали на одно изделие, кг

Арматурные изделия					
Арматурная сталь ГОСТ 5781-75					Итого
Класс А-I					
ф, мм					
14	12	10	8	—	
3,10	37,00	23,79	55,95	—	119,84

Примечания

1. В местах установки поз.3 стержни сеток отогнуть или вырезать. Поз.3. приварить.
2. Опалубочный черт. см. на листе № 13

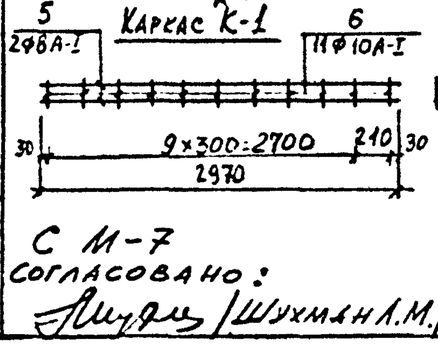

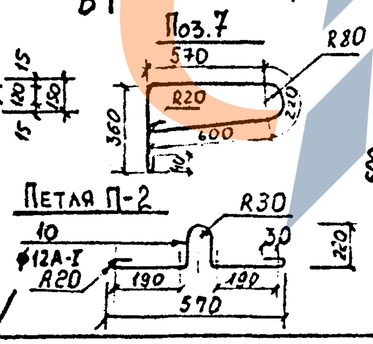

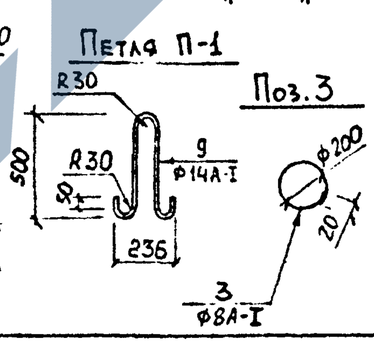

Изм.	Лист	№ документа	Подпись	Дата
Нач. отд.		Козеева		
Гл. инж. отд.		Афонин		
Ст. инж.		Хайруллин		
Проектир.		Хайруллин		
Проверил		Бурцев		

Сборные железобетонные изделия инженерных сооружений (по номенклатуре Главмосинжстроя)

Альбом ПС-192

Арматурный чертеж блока набережных БН-3

Лит	Лист	Арх. №
Р.Ч.	59	
ОНСК	Мосинжпроект г. Москва	

Инв. № подл. | Подпись и дата

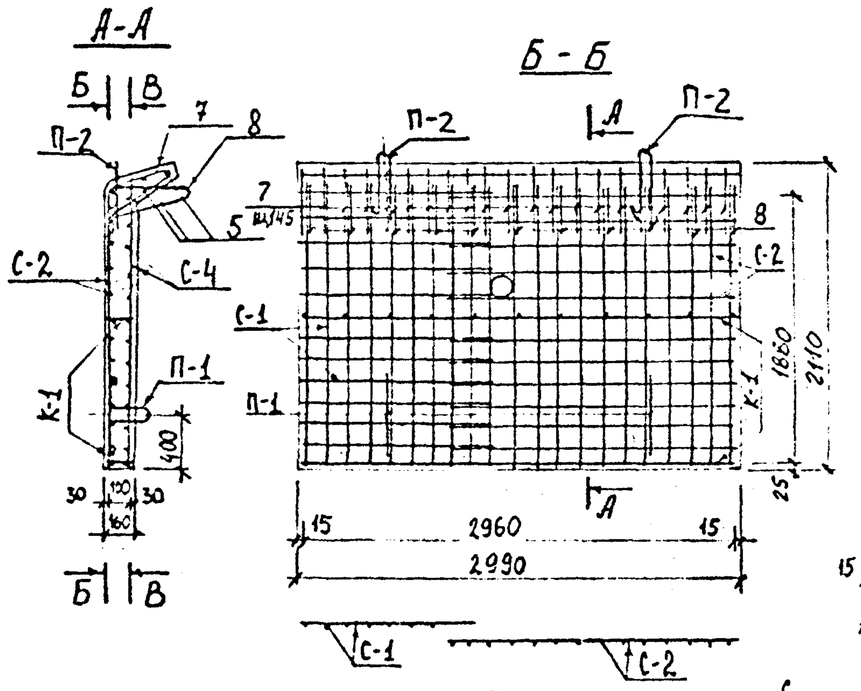

Спецификация стали на одно изделие

Марка	№ поз	ф мм	Длина мм	Кол-во шт на марку	Кол-во шт на изделие	Общая длина м	Общая масса кг	Масса марки кг
С-1 (1 шт)	1	8 А-I	1900	7	7	13,30	5,25	10,86
	2	8 А-I	12 90	11	11	14,19	5,61	
С-2 (1 шт)	1	8 А-I	1900	14	14	26,60	10,51	18,98
	3	8 А-I	1950	11	11	21,45	8,47	
С-3 (1 шт)	4	10 А-I	1980	7	7	13,86	8,55	14,67
	2	8 А-I	1290	12	12	15,48	6.12	
С-4 (1 шт)	4	10 А-I	1980	14	14	27,72	17,10	26,34
	3	8 А-I	1950	12	12	23,40	9,24	
К-1 (2 шт)	5	8 А-I	2970	2	4	11,88	4,69	3,37
	6	10 А-I	150	11	22	3.30	2,04	
Отдельные стержни	5	8 А-I	2970	—	3	8,91	3.52	1,17
	7	12 А-I	1580	—	21	33,18	29,46	1,40
	8	16 А-I	1720	—	11	18,92	29,89	2,72
П-1 (2 шт)	9	16 А-I	1090	—	2	2.18	3.44	1,72
П-2 (2 шт)	10	16 А-I	1250	—	2	2,50	3,95	1,98

Выборка стали на одно изделие. кг.

Арматурные изделия					
Арматурная сталь ГОСТ 5781-75					Итого
Класс А-I					
ф, мм					
16	—	12	10	8	
37,28	—	29,46	27,69	53,41	147,84

Примечания

1. В местах установки поз.3 стержни сеток отогнуть или вырезать. Поз.3 приварить
2. Опалубочный черт. см. на листе № 14

СМ-7 согласовано;
Ачия Шухман Л.М.

Изм.	Лист	№ докум.	Подпись	Дата	Сборные железобетонные изделия инженерных сооружений (по номенклатуре Главносинжстроя)	Альбом ПС-192	
Нач. отд.		Козеева			Арматурный чертеж Блока набережных БН-5	Лит	Лист 60 / Арх. №
Гл. спец.		Афонин				Р.4	
Ст. инж.		Хайриллин				ОНСК	Мосинжпроект г. Москва
Проектир.		Хайрумин					
Провери.		Бобронеов					

Инв. № подл. | Подпись и дата | Взам. инв. №

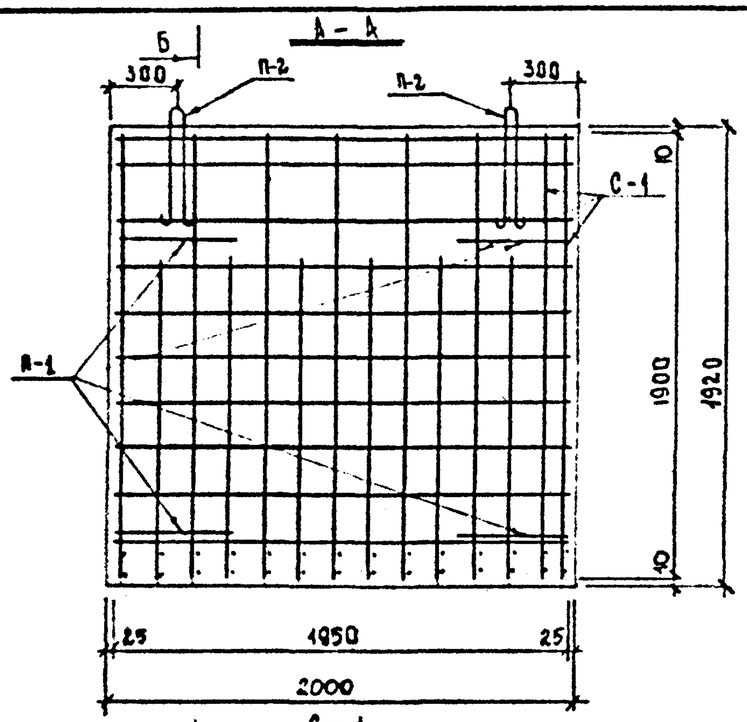

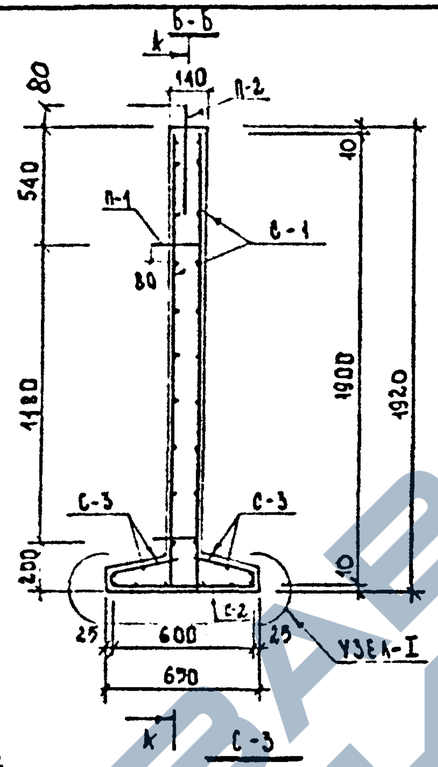

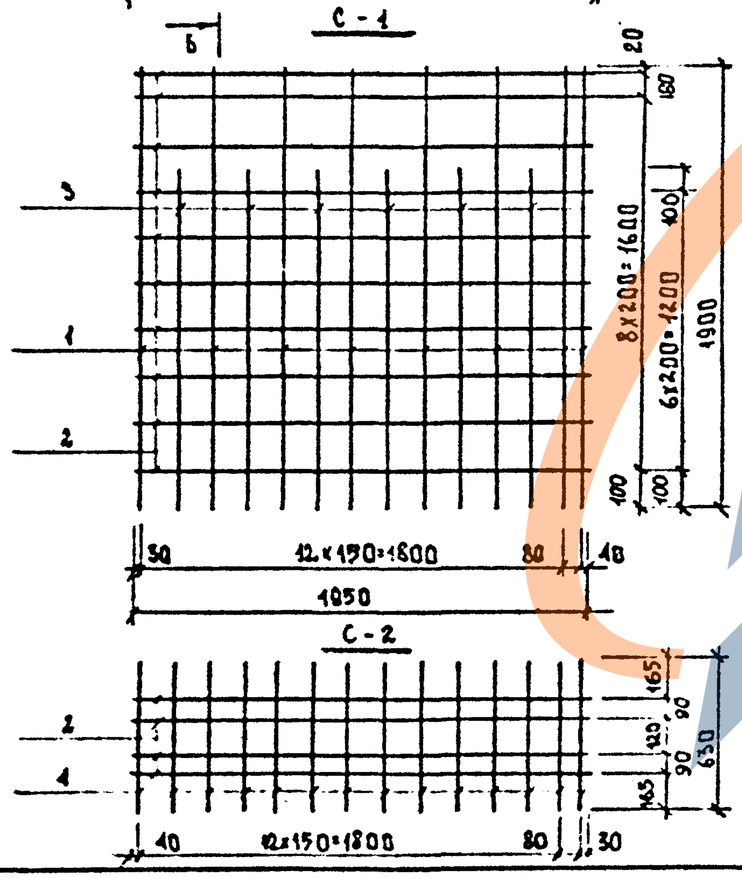

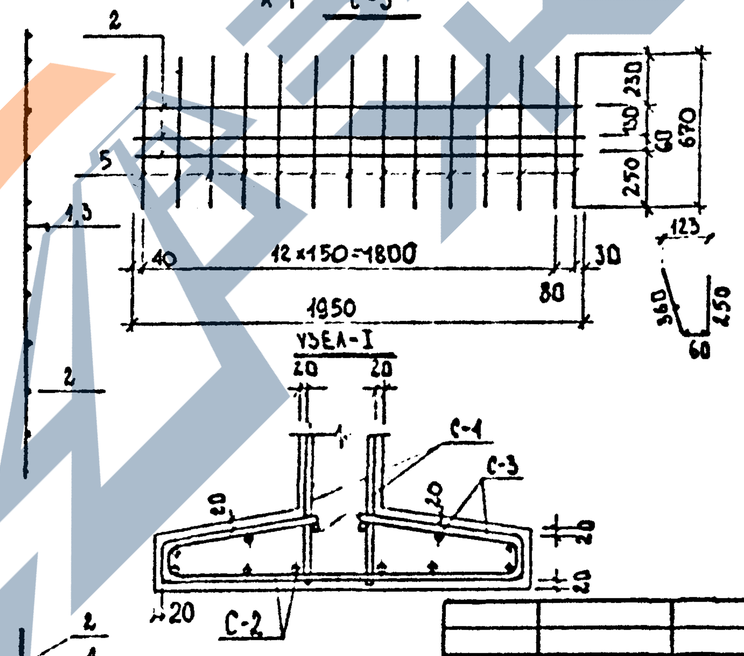

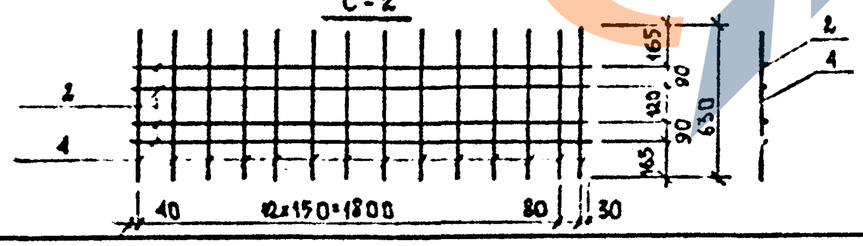

СПЕЦИФИКАЦИЯ СТАЛИ НА ОДНО ИЗДЕЛИЕ

МАРКА	№ ПОЗ.	⌀, ММ	ДЛИНА ММ	К-ВО НА МАРКУ	К-ВО НА ИЗД.	ОБЩАЯ ДЛИНА М	ОБЩАЯ МАССА КГ	МАССА МАРКИ КГ
С-1 (2 ШТ)	1	10 А-III	1900	8	16	30.40	18,76	17,03
	2	6А-I	1950	10	20	39.00	8,66	
	3	8А-III	1400	6	12	16.80	6,64	
С-2 (1 ШТ)	2	6А-I	1950	1	4	7.80	1.73	7.17
	4	10 А-III	630	14	14	8.82	5.44	
С-3 (2 ШТ)	2	6А-I	1950	3	6	11.70	2.60	7.09
	5	10 А-III	670	14	28	18.76	11.57	
П-1 (4 ШТ)	6	10 А-I	950	—	4	3,80	2,34	—
П-2 (2 ШТ)	7	10 А-I	950	—	2	1,90	1,17	—

ВЫБОРКА СТАЛИ НА ИЗДЕЛИЕ

АРМАТУРНАЯ СТАЛЬ, КГ							
КЛАСС А-III			КЛАСС А-I				
⌀, мм			⌀, мм				
10	8	Итого	10	—	6	Итого	Всего
35,77	6,64	42,41	3,51	—	12,99	16,50	58,91

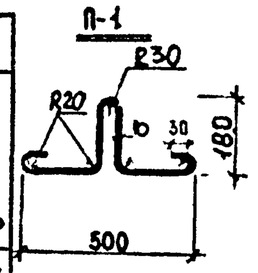

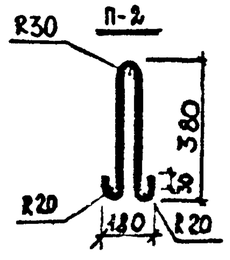

ПРИМЕЧАНИЯ

1. ОПАЛУБОЧНЫЙ ЧЕРТЕЖ ДАН НА ЛИСТЕ № 15
2. ПЕТЛЮ П-1 ЗАВЕСТИ ЗА РАБОЧУЮ АРМАТУРУ СЕТКИ С-1.

НАЧ. ОТД.	ХОЗЕЕВА		
ГЛ. СПЕЦ.	АФОНИН		
СТ. ИНЖ.	ХАЙРУЛЛИН		
ПРОЕКТ	ЛИНАЧЕВА		
ПРОВЕР.			

СБОРНЫЕ ЖЕЛЕЗОБЕТОННЫЕ ИЗДЕЛИЯ ИНЖЕНЕРНЫХ СООРУЖЕНИЙ /ПО НОМЕНКЛАТУРЕ ГЛАВМОСИНЖСТРОЯ/

Альбом ПС-192

АРМАТУРНЫЙ ЧЕРТЕЖ СТЕНОВОГО БЛОКА СБ-ОУ

СТАДИЯ	ЛИСТ	АРХИВ №
Р.Ч.	61	

ОНСК

МОСИНЖПРОЕКТ г. МОСКВА

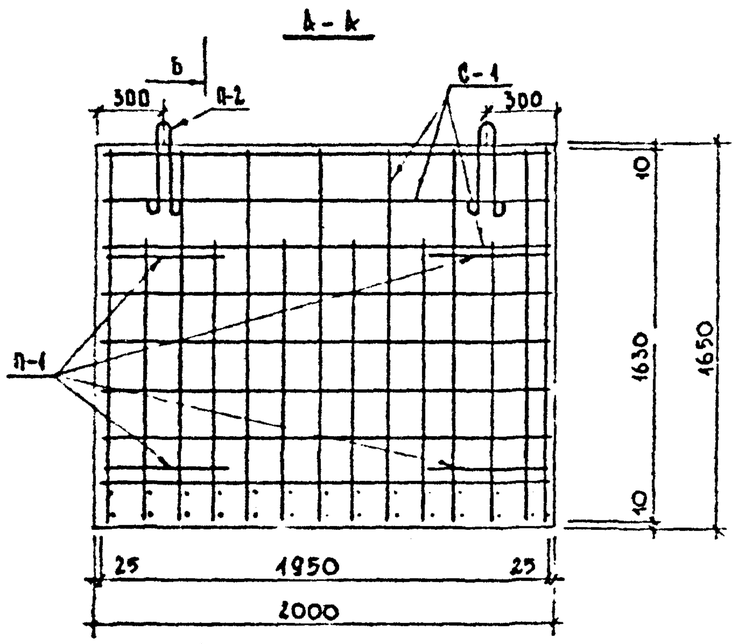

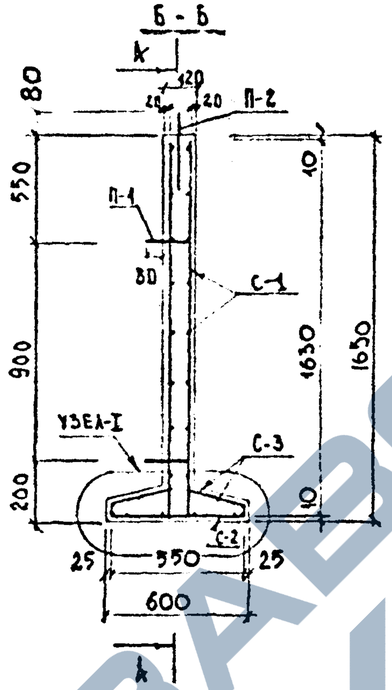

СПЕЦИФИКАЦИЯ СТАЛИ НА ОДНО ИЗДЕЛИЕ

МАРКА	№ ПОЗ.	⌀, ММ	ДЛИНА ММ	К-ВО НА МАРКУ	К-ВО НА ИЗД	ОБЩАЯ ДЛИНА М	ОБЩАЯ МАССА КГ	МАССА МАРКИ КГ
С-1 (2 ШТ)	1	10 А-III	1630	8	16	26.08	16,09	14,40
	2	6 А-I	1950	8	16	31.20	6,93	
	3	8 А-III	1220	6	12	14,64	5,78	
С-2 (1 ШТ)	2	6 А-I	1950	4	4	7.80	1,73	6,48
	4	10 А-III	550	14	14	7.70	4,75	
С-3 (2 ШТ)	2	6 А-I	1950	3	6	11,70	2,60	6,49
	5	10 А-III	600	14	28	16,80	10,37	
П-1 (14 ШТ)	6	8 А-I	840	—	4	3,36	1,33	—
П-2 (2 ШТ)	7	10 А-I	950	—	2	1,90	1,17	—

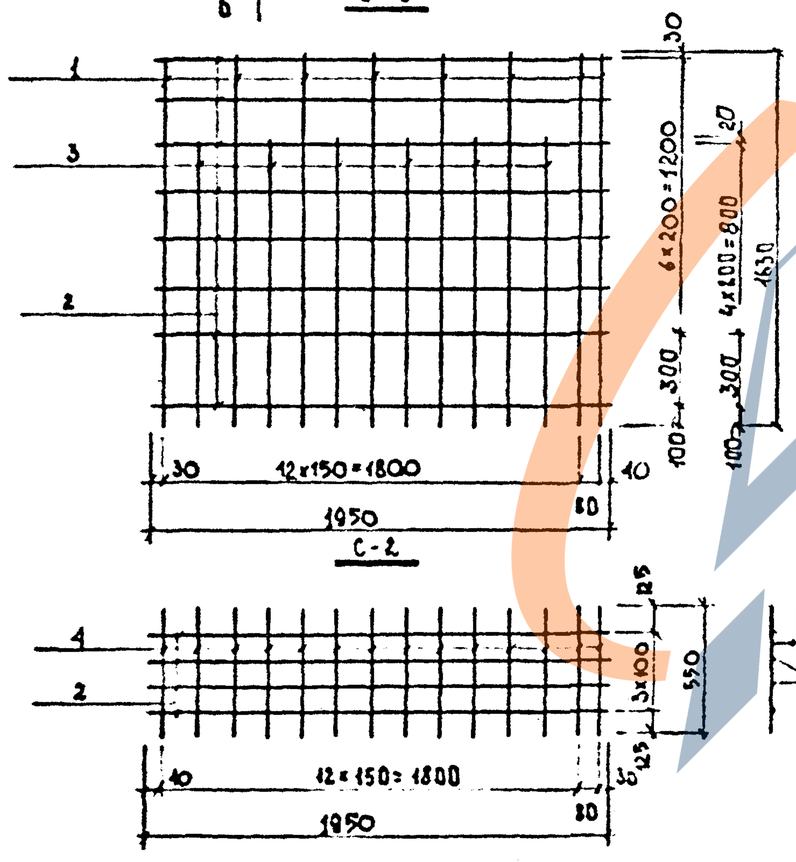

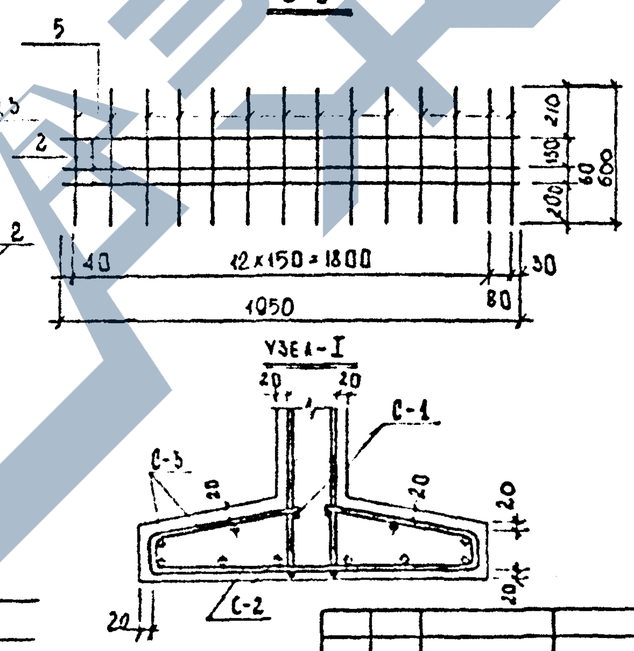

АРМАТУРНАЯ СТАЛЬ, КГ							
КЛАСС А-III			КЛАСС А-I				
⌀, мм			⌀, мм				
10	8	Итого	10	8	6	Итого	Всего
31,21	5,78	36,99	1,17	1,33	11,26	13,76	50,75

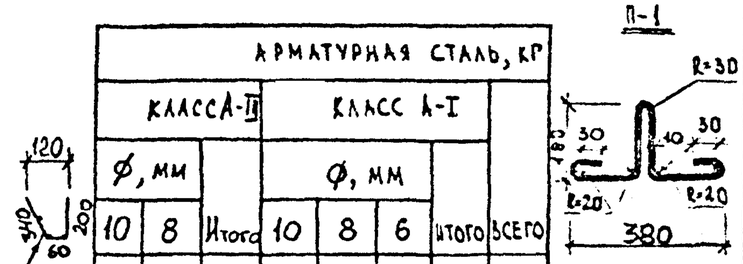

ПРИМЕЧАНИЯ

1. ОПАЛУБОЧНЫЙ ЧЕРТЕЖ ДАН НА ЛИСТЕ № 15
2. ПЕТЛЮ П-1 ЗАВЕСТИ ЗА РАБОЧУЮ АРМАТУРУ СЕТКИ С-1.

				СБОРНЫЕ ЖЕЛЕЗОБЕТОННЫЕ ИЗДЕЛИЯ ИНЖЕНЕРНЫХ СООРУЖЕНИЙ/ПО НОМЕНКЛАТУРЕ ГЛАВМОСИНЖСТРОЯ/	АЛЬБОМ ПС-192
НАЧ ОТД	ЮЗЕЕВА				
ГА СПЕЦ	АФОНИН		АРМАТУРНЫЙ ЧЕРТЕЖ СТЕНОВОГО БЛОКА СБ-1АУ.	СТАДИЯ Р.Ч.	ЛИСТ 62
СТ ИНЖ	ХАЙРУЛЛИН			ОНСК	НОСИНЖПРОЕКТ г. МОСКВА
ПРОЕКТ	ХАЙРУЛЛИН				
ПРОВЕР	АФОНИН				

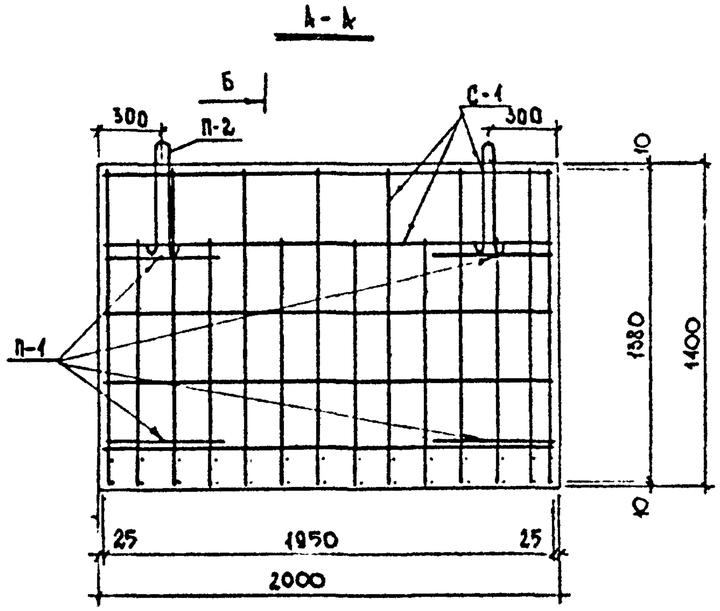

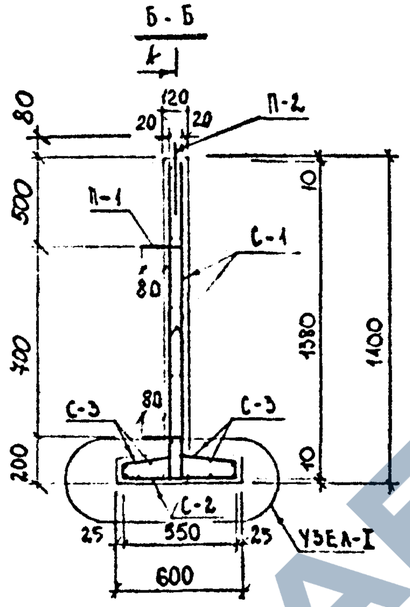

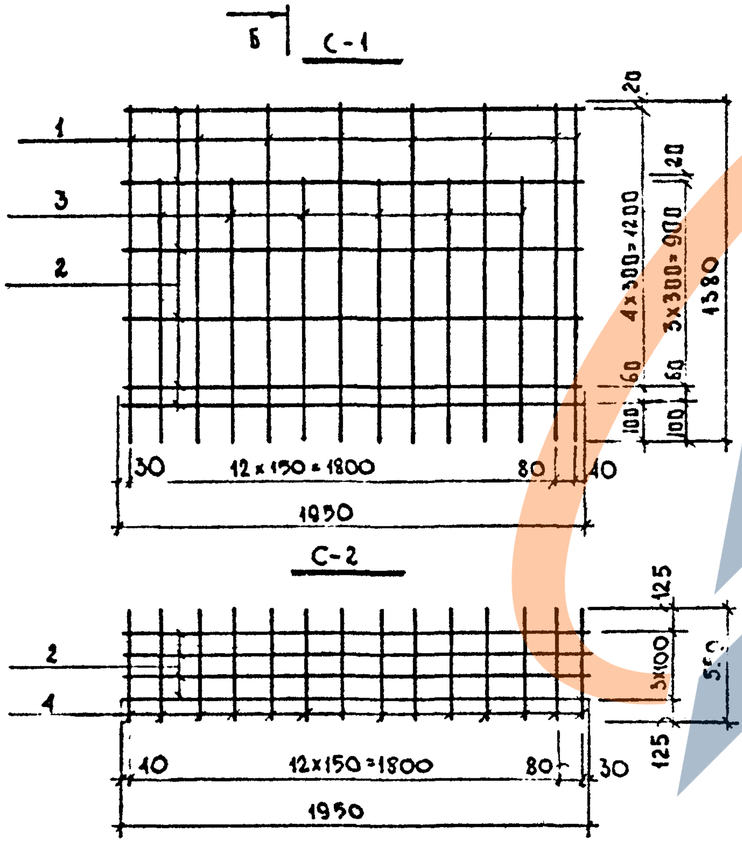

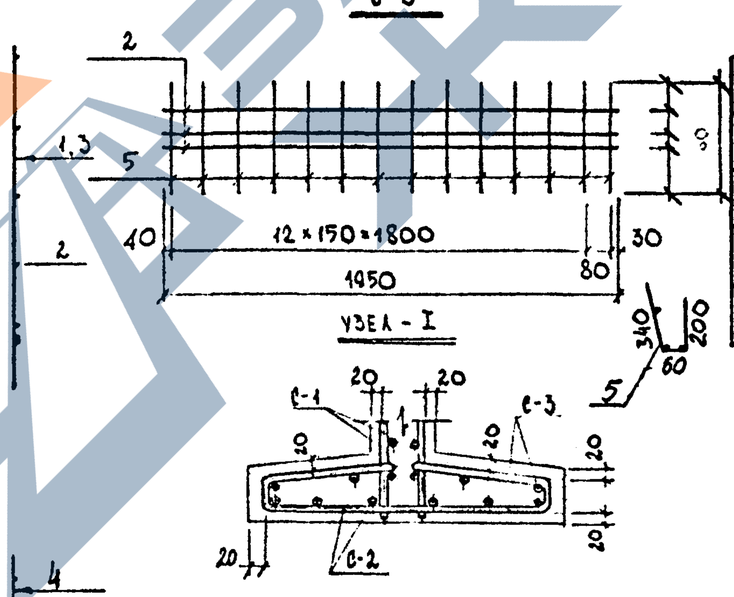

СПЕЦИФИКАЦИЯ СТАЛИ НА ОДНО ИЗДЕЛИЕ.

МАРКА	№ ПОЗ.	Ø, мм	ДЛИНА мм	К-ВО НА МАРКУ	К-ВО НА ИЗД.	ОБЩАЯ ДЛИНА м	ОБЩАЯ МАССА кг	МАССА МАРКИ кг
С-1 (2 шт.)	1	10А-III	1380	8	16	22,08	13,62	11,97
	2	6А-I	1950	6	12	23.40	5,19	
	3	8А-III	1080	6	12	12,96	5,12	
С-2 (1 шт.)	2	6А-I	1950	4	4	7.80	1,73	4,77
	4	8А-III	550	14	14	7,70	3,04	
С-3 (2 шт.)	2	6А-I	1950	3	6	11,70	2,60	4,62
	5	8А-III	600	14	28	16,80	6,64	
П-1 (4 шт.)	6	8А-I	840	-	4	3,36	1,33	—
П-2 (2 шт.)	7	10А-I	950	-	2	1.90	1,17	—

ВЫБОРКА СТАЛИ НА ИЗДЕЛИЕ

Арматурная сталь, кг							
Класс А-III			Класс А-I				
Ø, мм			Ø, мм				
10	8	Итого	10	8	6	Итого	Всего
13,62	14,80	28,42	1,17	1,33	9,52	12,02	40,44

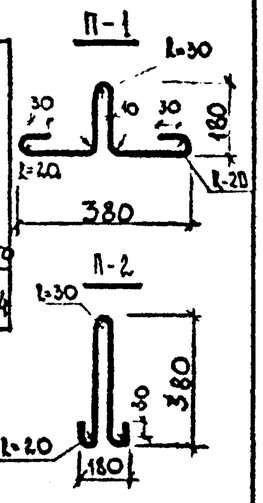

ПРИМЕЧАНИЯ

1. Опалубочный чертеж дан на листе №3 15
2. Петлю П-1 завести за рабочую арматуру сетки С-1.

Нач.отд	Козеева		
Гл.спец.	Афонин		
Ст. инж.	Хайруллин		
Проектир.	Хайруллин		
Пров.гр.	Афонин		

Сборные железобетонные изделия инженерных сооружений /по номенклатуре Главмосинжстроя/ — Альбом ПС-192

Арматурный чертеж стенового блока СБ-2АУ.

Стадия	Лист	Архив. №
Р4	63	

Омск — Мосинжпроект г. Москва

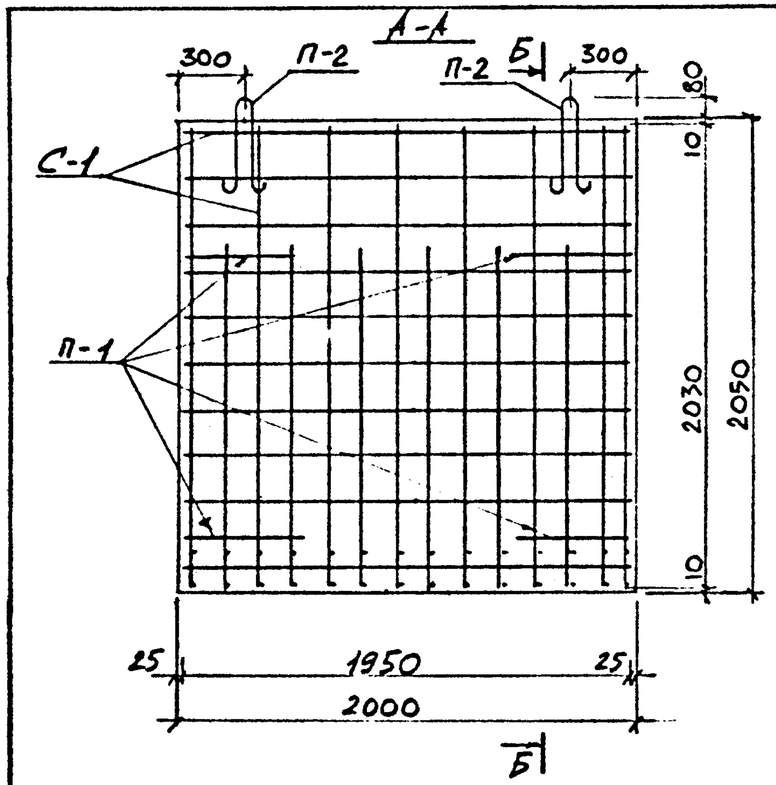

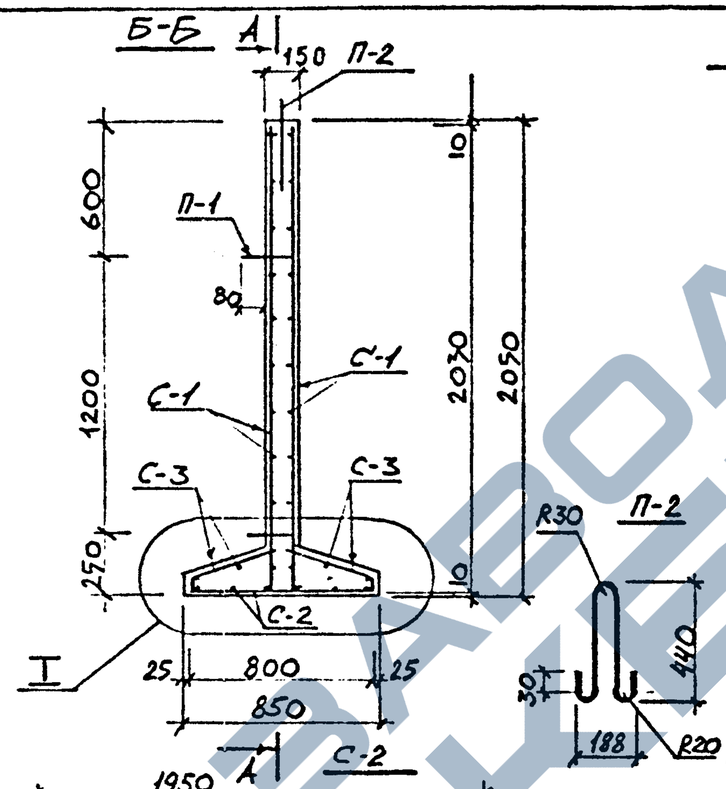

Спецификация стали на одно изделие

Марка	№ поз	ф мм	Длина мм	Кол-во шт на марку	Кол-во шт на изд	Общая длина м	Общая масса кг	Масса марки кг
С-1 (2шт)	1	10А-III	2030	8	16	32,48	20,04	20,02
	2	10А-III	1530	6	12	18,36	11,33	
	3	6А-I	1950	10	20	39,00	8,66	
С-2 (1шт).	4	10А-III	830	14	14	11,62	7,17	8,90
	3	6А-I	1950	4	4	7,80	1,73	
С-3 (2шт)	5	10А-III	750	14	28	21,0	12,96	7,78
	3	6А-I	1950	3	6	11,70	2,60	
П-1 (4шт)	6	10А-I	950	–	4	3,80	2,34	0,59
П-2 (2шт)	7	12А-I	1070	–	2	2,14	1,90	0,95

Выборка стали на изделие

Арматурная сталь, кг							
Класс А-III			Класс А-I				
ф, мм		Итого	ф, мм			Итого	Всего
10	–	Итого	12	10	6	Итого	Всего
51,50	–	51,50	1,90	2,34	12,99	17,23	68,73

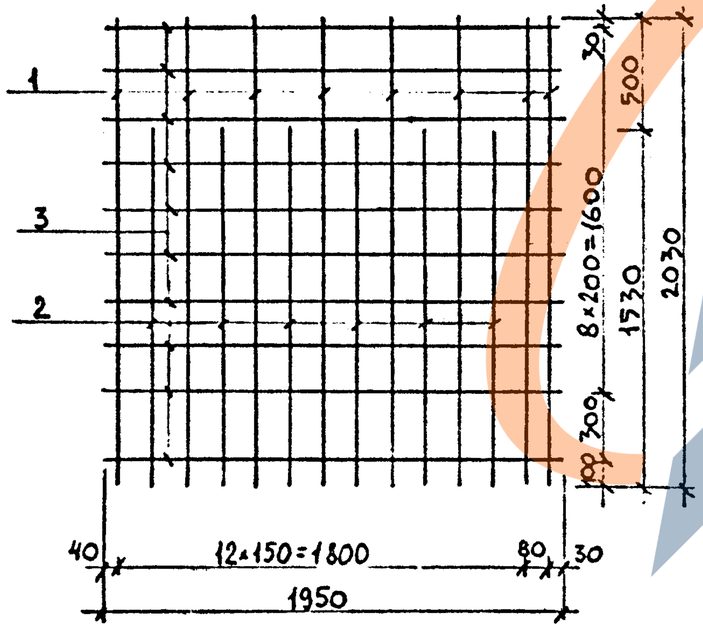

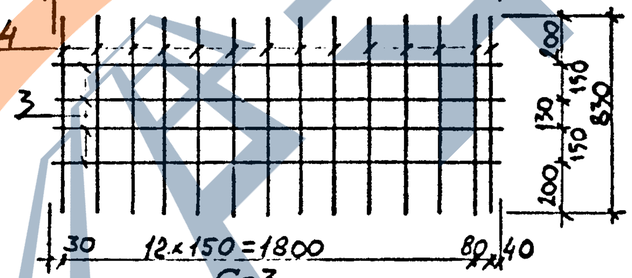

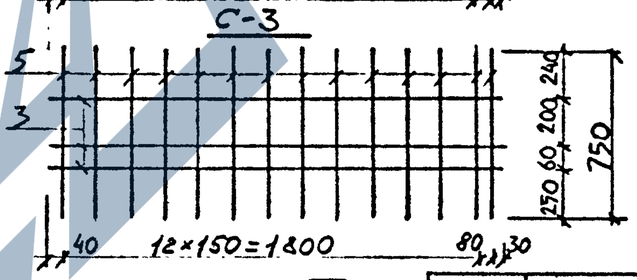

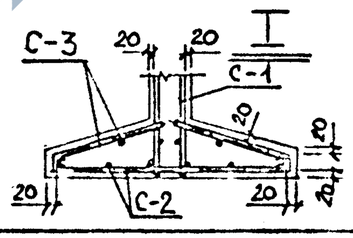

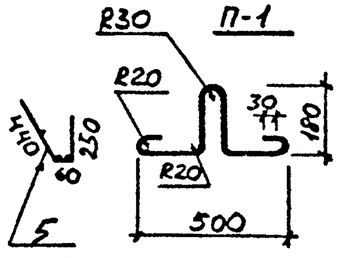

Примечания

1. Опалубочный чертеж дан на листе № 16
2. Петлю П-1 завести за рабочую арматуру сетки С-1.

Нач. отд	Козеева		Сборные железобетонные изделия инженерных сооружений (по номенклатуре Главмосинжстроя).		Альбом ПС-192
Гл. спец.	Афонин				
Гл. инж.	Хайруллин		Арматурный чертеж стенового блока СБ-4у	Стадия Р.Ч	Лист 64
Проект	Хайруллин			ОНСК	Мосинжпроект г. Москва
Провер.					Арх. №

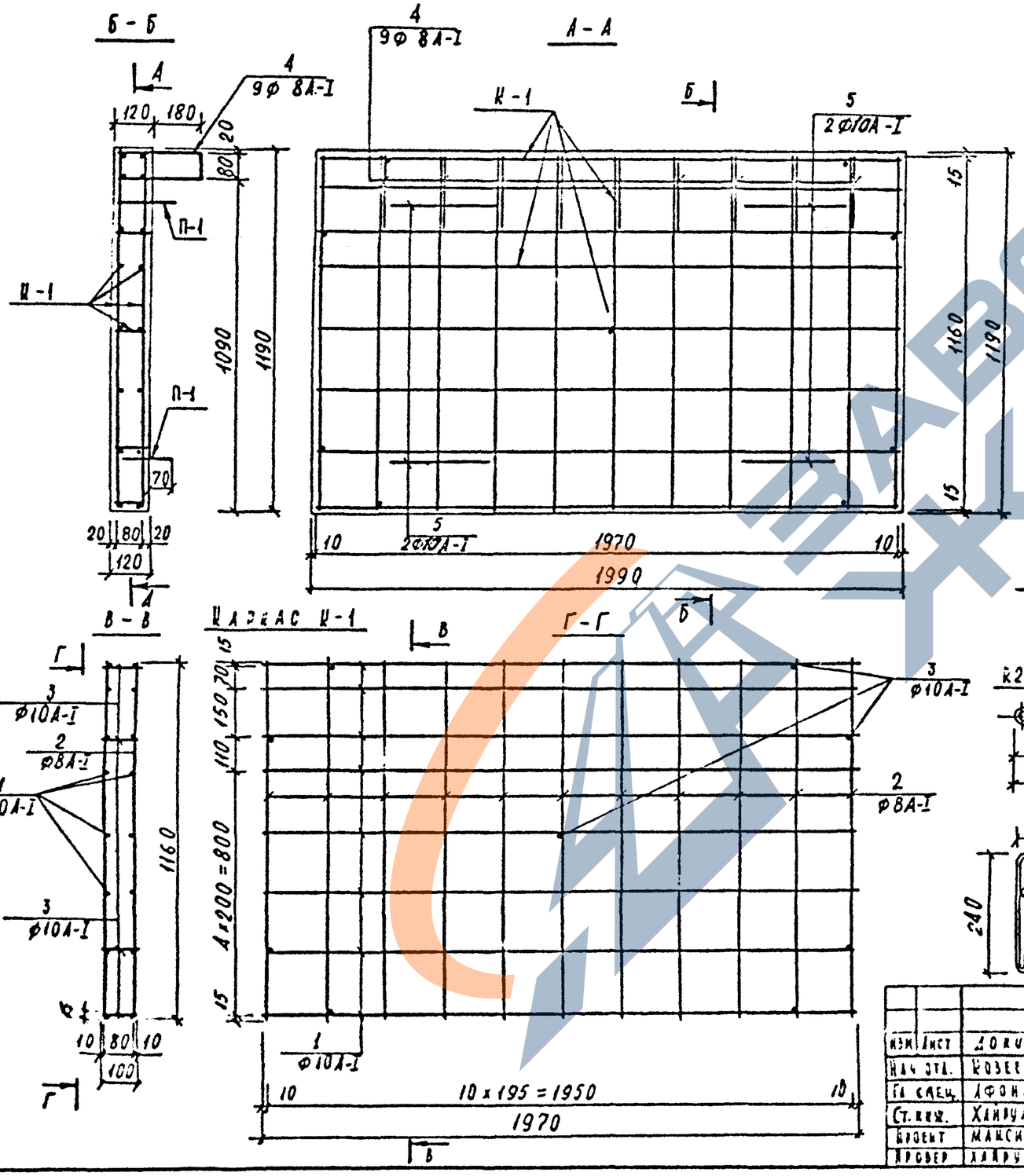

Спецификация стали на одно изделие

Марка	№ поз.	⌀ мм	Длина мм	Кол-во шт. на марку	Кол-во шт. на изд.	Общая длина м	Общая масса кг	Масса марки кг
К-1 (1 шт.)	1	10А-I	1970	16	16	31,52	19,45	30,09
	2	8А-I	1160	22	22	25,52	10,08	
	3	10А-I	100	9	9	0,90	0,56	
Отдельные стержни	4	8А-I	1000	—	9	9,00	3,56	—
П-1 (4 шт.)	5	10А-I	930	—	4	3,72	2,30	0,57

Выборка стали на одно изделие, кг

Арматурные изделия		Итого
Арматурная сталь		
Класс А-I		
⌀, мм		
8	10	
13,64	22,31	35,95

С М-4 согласовано:
/Гортунов И.И./

Изм.	Лист	Докум.	Подп.	Дата
Нач. отд.		Козеева		
Гл. спец.		Афонин		
Ст. инж.		Хайруллин		
Проект		Максимова		
Проверил		Хайруллин		

Сборные железобетонные изделия инженерных сооружений (по номенклатуре Главмосинжстроя)

Альбом ВС-192.

Арматурный чертеж блока берегоукрепления водоемов ПВ-1.

Стадия	Лист	
	65	
ОНСИ	Мосинжпроект г. Москва	

Инв. № подл. | Подп. и дата | Взам. инв. №

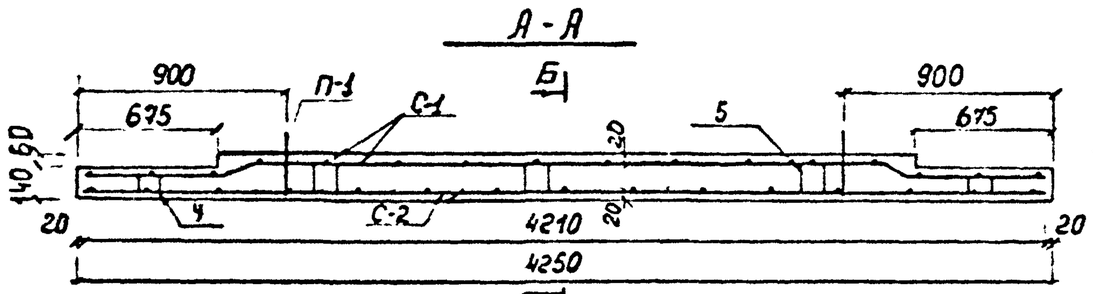

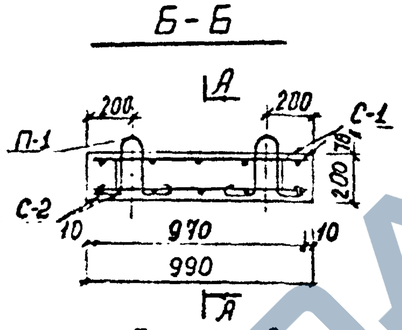

Спецификация стали на одно изделие.

Марка	NN поз.	Диам мм	Длина мм.	Кол-во, шт на марку	Кол-во, шт на изд	Общ. длина м	Общ. масса кг	Масса марки кг
С-1 (1 шт.)	1	16А-IIв	4250	5	5	21,25	33,58	39,71
	2	8А-I	970	16	16	15,52	6.13	
С-2 (1 шт)	3	8А-I	4210	5	5	21,05	8.31	14,06
	2	8А-I	970	15	15	14.55	5.75	
Отдельные стержни	4	8А-I	580	4	4	2.32	0.92	—
	5	8А-I	700	4	6	4,20	1,66	—
петля П-1 (4 шт)	6	10В-I	970	—	4	3,88	2.40	0,60

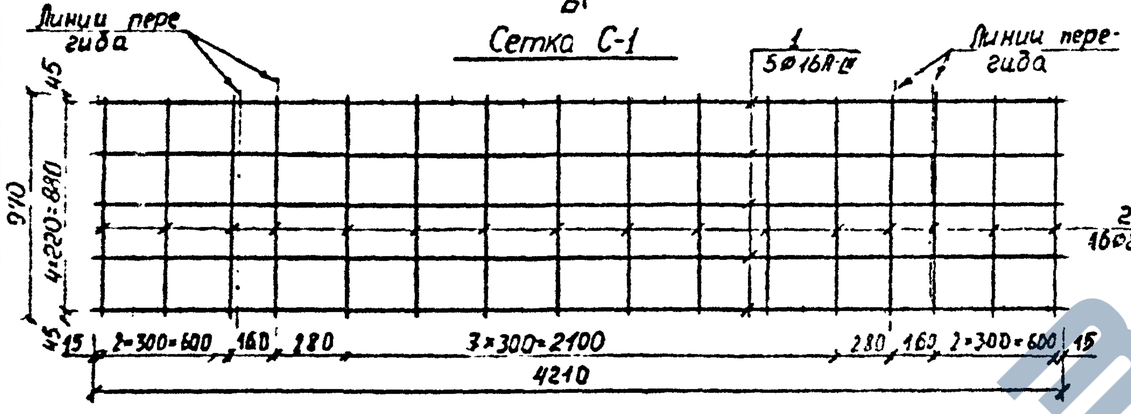

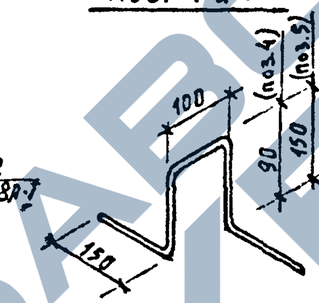

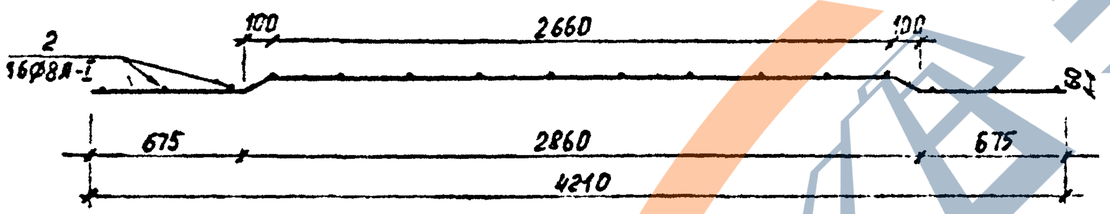

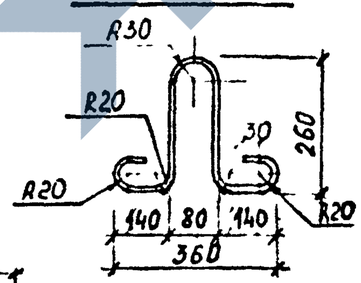

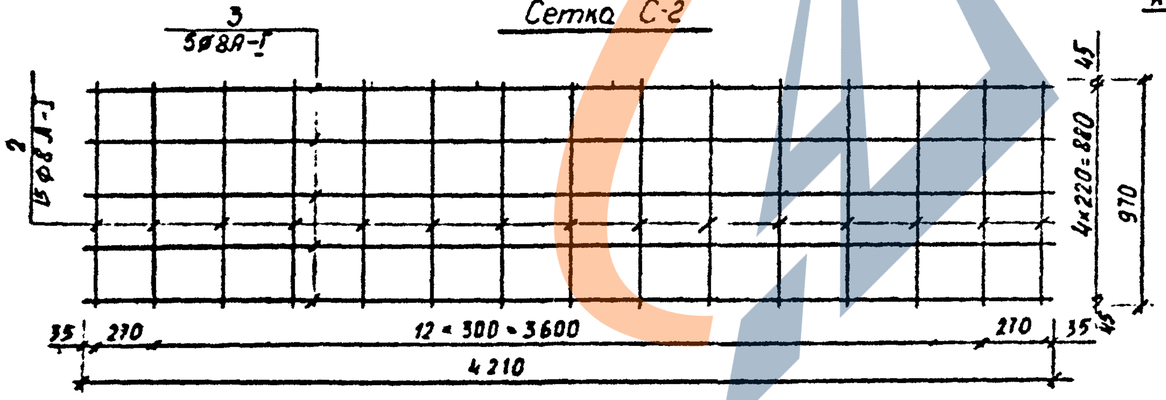

Выборка стали на одно изделие

Арматурные изделия, кг						
Арматурная сталь						Всего
Класс А-I		Итого	Класс А-III	Итого		
Ø, мм			Ø, мм			
8	10		16			
22,77	2,40	25,17	33,58	33,58		58,75

Примечания

1. Защитный слой рабочей арматуры принят 20мм.
2. Опалубочный чертеж дан на листе 18

Изм.	Лист	N докум.	Подп.	Дата
Нач. отд		Кузеева		
Гл. инж.		Афонин		
Ст. инж.		Хайруллин		
Проект		Максимова		
Пробер		Бахмурова		

Сборные железобетонные изделия инженерных сооружений (по номенклатуре Главносинжстроя). Альбом ПС-192

Арматурный чертеж плиты днища ДБ-9у.

Стадия	Лист	Листов
РЧ	66	
ОИСК	Мосинжпроект г. Москва.	

Альбом 4055/ПС

Инв. № подл. | Подп. и дата | Взам. инв. №

https://zavodjbi.com/

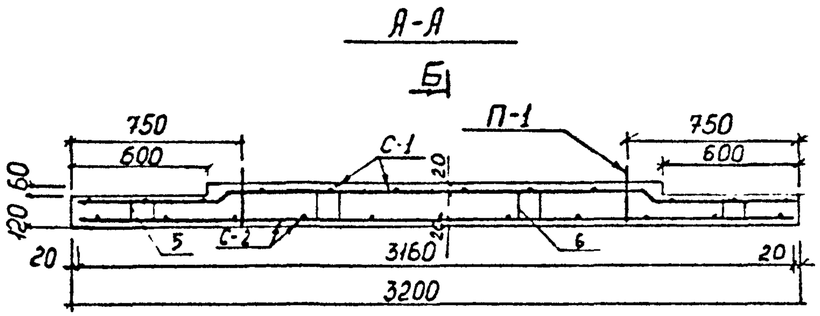

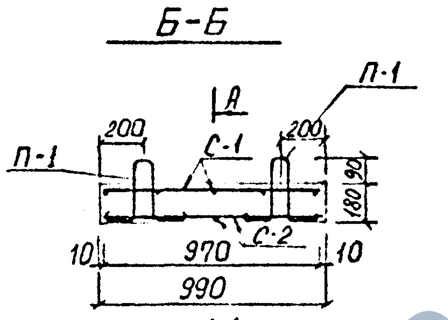

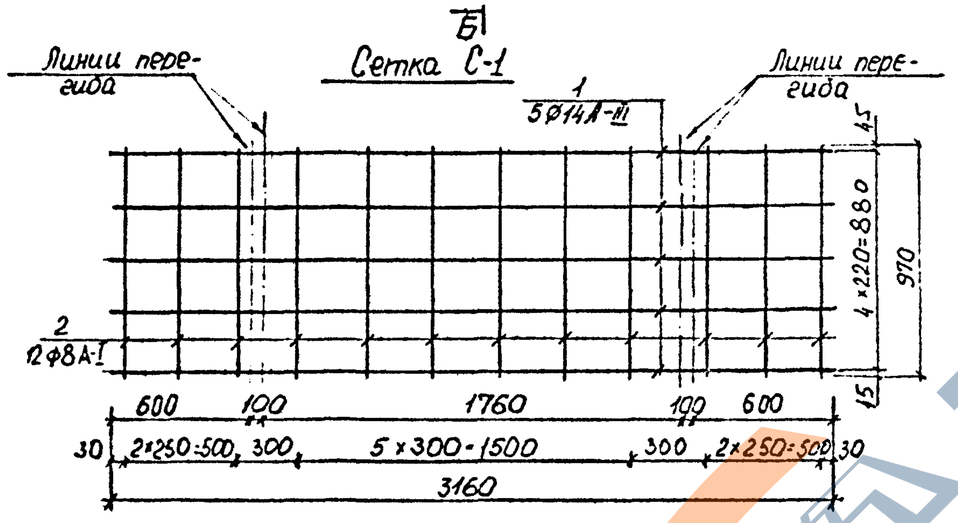

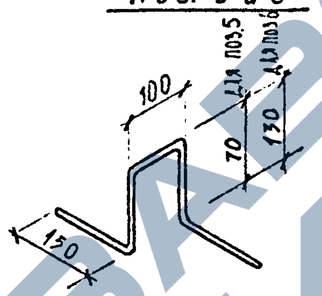

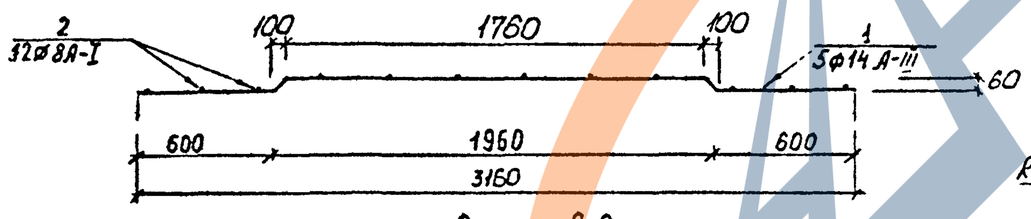

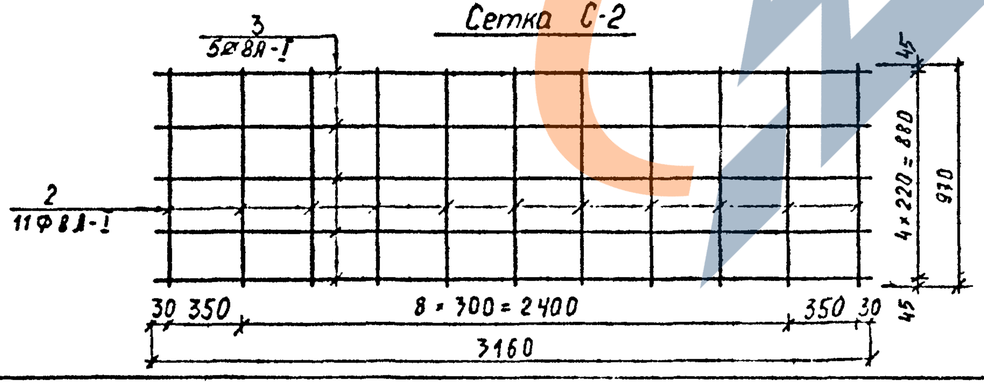

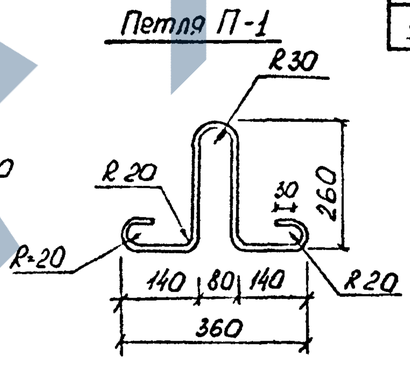

Спецификация стали на одно изделие

Марка	NN поз.	Диам мм	Длина мм	Кол-во на марку	Кол-во на изд.	Общая длина м	Общ масса кг	Масса марки кг
С-1 (1 шт)	1	14А-III	3200	5	5	16,0	19,36	23,96
	2	8А-I	970	12	12	11,64	4,6	
С-2 (1 шт)	3	8А-I	3160	5	5	15,80	6.24	10,45
	2	8А-I	970	11	11	10,67	4,21	
Отдельн. стержни	5	8 А-I	540	–	4	2,16	0.85	–
	6	8 А-I	660	–	4	2.64	1,04	–
Петля П-1 (4 шт)	7	10А-I	970	–	4	3.88	2,40	0.60

Выборка стали на одно изделие

Арматурные изделия, кг					
Арматурная сталь					Всего
Класс А-III		Класс А-I			
Ф, мм	Итого	Ф, мм		Итого	
14		8	10		
19,36	19,36	16,94	2,40	19,34	38,70

Примечания.

1. Защитный слой рабочей арматуры принят 20 мм.
2. Опалубочный чертеж дан на листе № 18.

Изм	Лист	N докум	Подп	Дата	Сборные железобетонные изделия инженерных сооружений (по номенклатуре Главносинжа)		Альбом ПС-192
Нач отд		Кузеева			Арматурный чертеж плиты днища ДБ-12у	Стадия Р.Ч.	Лист 67
Гл инж		Воронин				ОНСК	Мосинжпроект г. Москва
Ст инж		Хайрудинов					
Проект		Максимова					
Провер		Бурцев					

Инв.№ подл. | Подп. и дата | Взам. инв.№

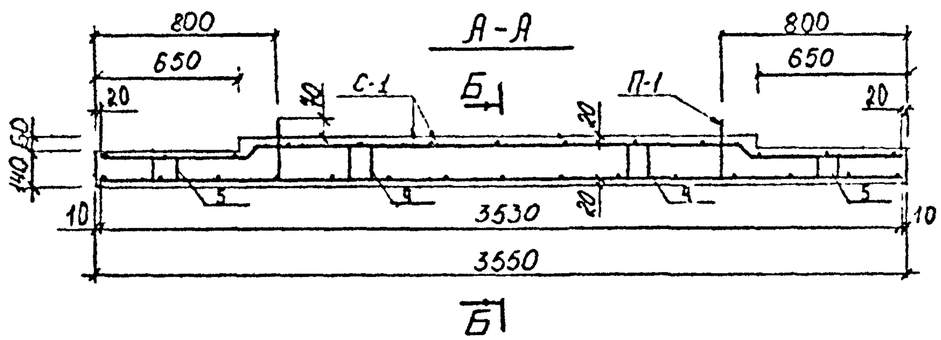

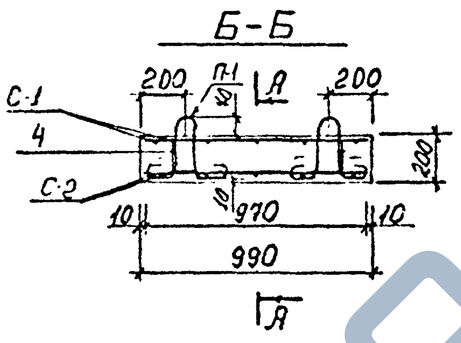

Спецификация стали на одно изделие

Марка	NN поз.	Диам мм	Длина мм	Количество на марку	Количество на изд	Общ длина м	Общ масса кг	Масса марки кг
С-1 (1 шт)	1	14А-III	3550	5	5	17.75	21,48	26,46
	2	8А-I	970	13	13	12.61	4.98	
С-2 (1 шт)	2	8А-I	970	15	15	14.55	5.75	12.72
	3	8А-I	3530	5	5	17.65	6.97	
Отдельные стержни	4	8А-I	700	-	4	2.80	1.11	-
	5	8А-I	580	-	4	2.32	0.92	-
П-1 (4 шт.)	6	10А-I	970	-	4	3.88	2.40	0.60

Выборка стали на одно изделие

Арматурные изделия, кГ						
Арматурная сталь						Всего
Класс А-III			Класс А-I			
ø, мм		Итого	ø, мм		Итого	
14	-	20	10	8	20	
21,48	-	21,48	1.40	19.73	22.13	43,61

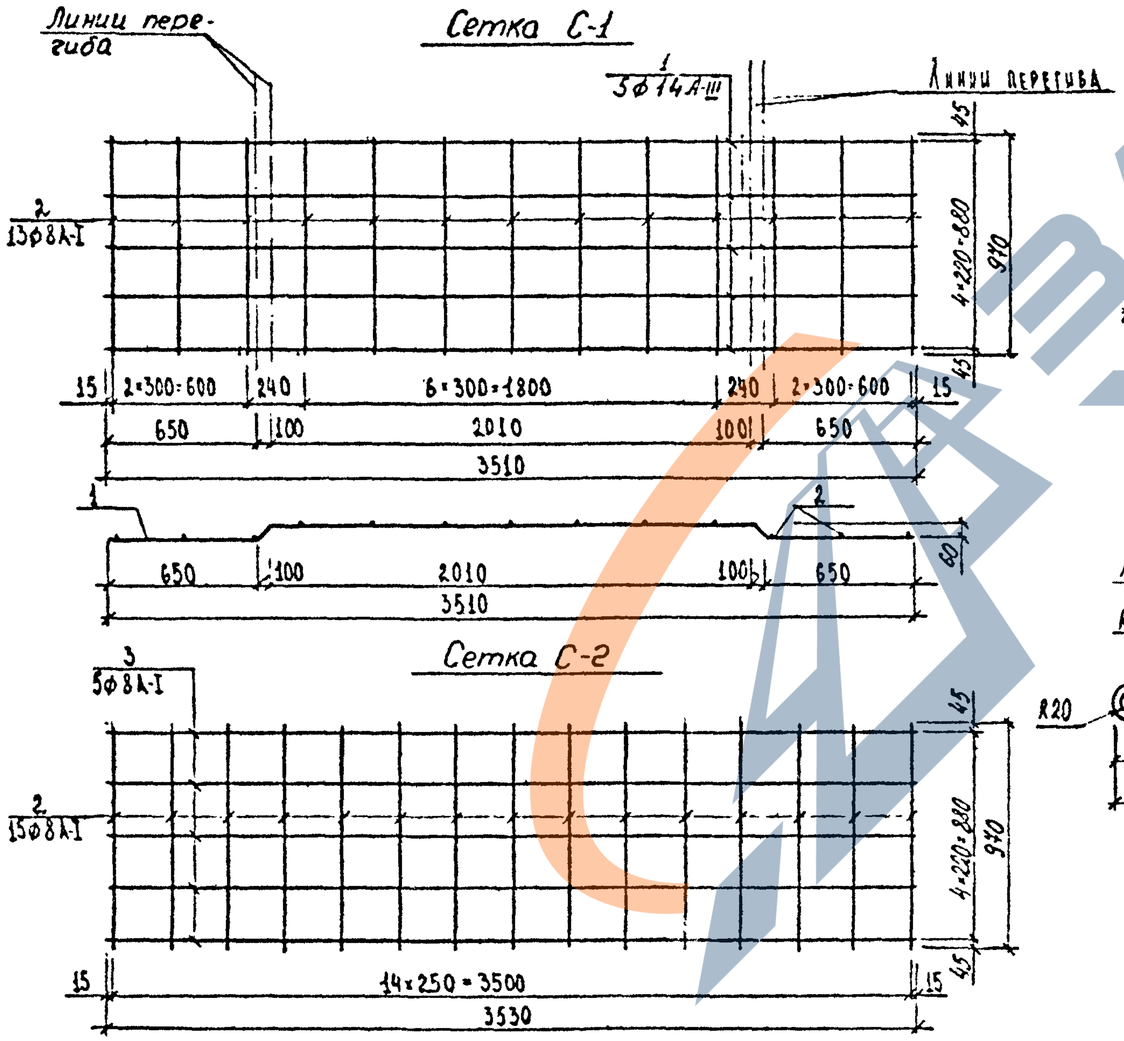

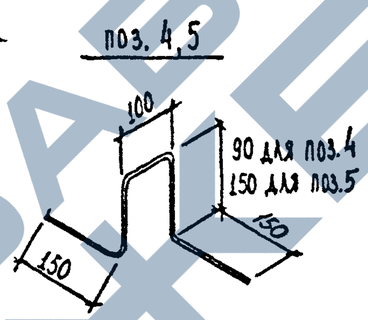

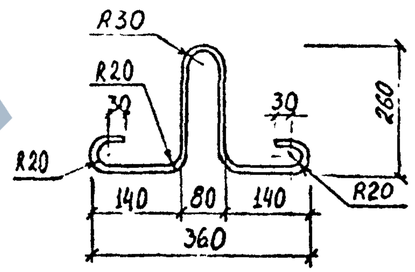

Примечания.

1. Опалубочный чертеж дан на листе № 18
2. Защитный слой рабочей арматуры равен 20мм

Инв.№ подл. | Подп. и дата | Взам. инв.№

Изм.	Лист	N докум.	Подп.	Дата
Нач. отд.		Козеева		
Гл. инж.		Афонин		
Ст. инж.		Хайруллин		
Проект		Максимова		
Пробер		Мельникова		

Сборные железобетонные изделия инженерных сооружений (по номенклатуре Главмосинжстроя.) — Альбом ПС-192

Арматурный чертеж плиты днища ДБ-13у.

Стадия	Лист	Листов
Р.Ч.	68	
ОИСК.	Мосинжпроект г. Москва.	

А-А

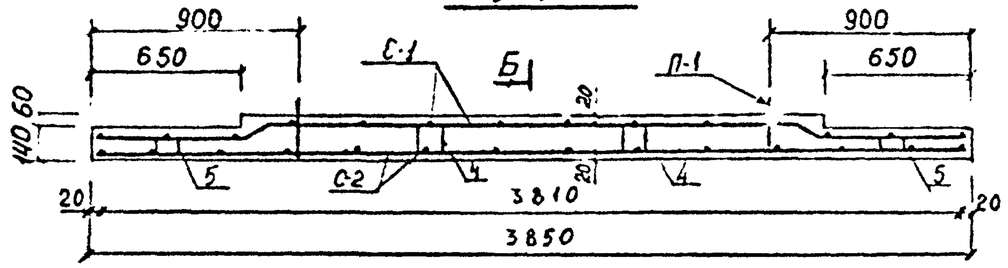

Б-Б

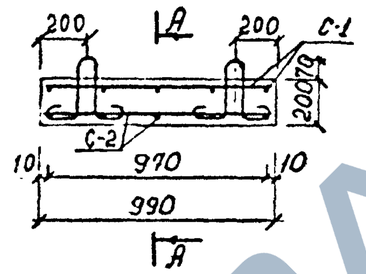

Сетка С-1

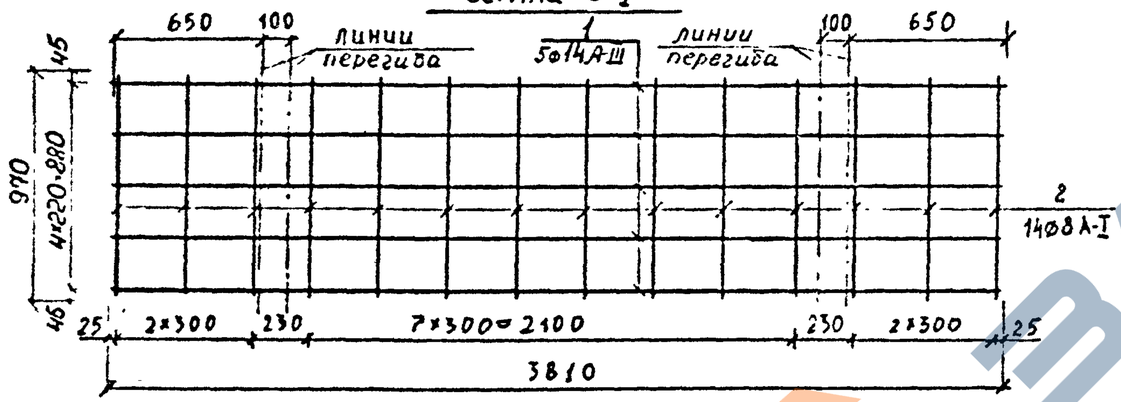

Петля П-1

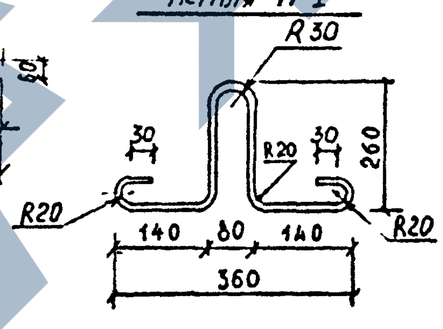

Сетка С-2

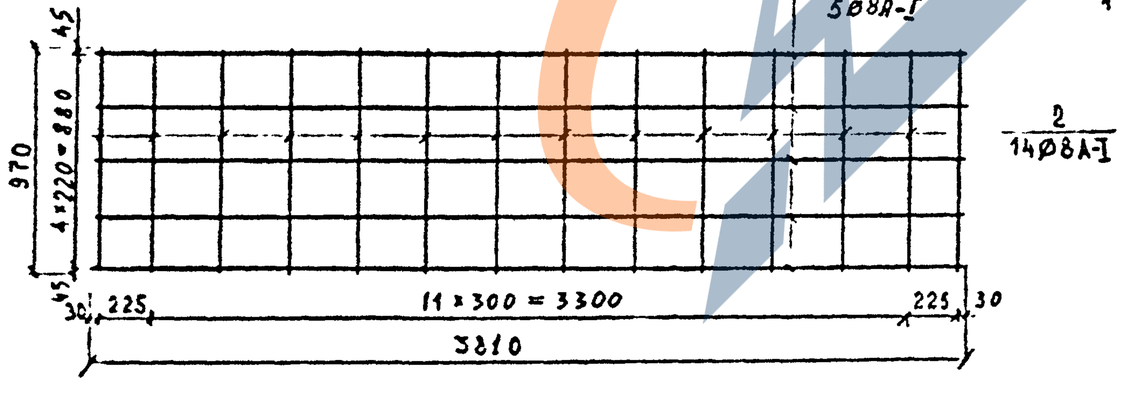

поз. 4 и 5

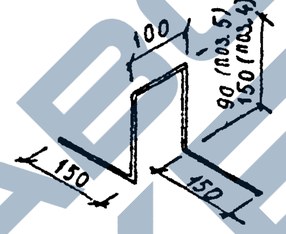

Спецификация стали на одно изделие.

Марка	№№ поз.	Диам. мм.	Длина, мм	Кол-во, шт на марку	Кол-во, шт на изд.	Общ. длина, м	Общ. масса кг	Масса марки, кг
С-1 (1 шт)	1	14А-III	3850	5	5	19,25	23,29	28,65
	2	8А-I	970	14	14	13,58	5,36	
С-2 (1 шт)	3	8А-I	3810	5	5	19,05	7,52	12,88
	2	8А-I	970	14	14	13,58	5,36	
Отдельные стержни	4	8А-I	700	—	4	2,80	1,11	—
	5	8А-I	580	—	4	2,32	0,92	—
Петля П-1 (4 шт)	6	10А-I	970	—	4	3,88	2,40	0,60

Выборка стали на одно изделие.

Арматурные изделия, кг					
Арматурная сталь					Всего
кл. А-III		кл. А-I			
Ø мм	итого	Ø, мм		итого	
		8	10		
14					
23,29	23,29	20,27	2,40	22,67	45,96

Примечания:

1. Защитный слой рабочей арматуры принят 20 мм.
2. Опалубочный чертеж дан на листе № 18.

Изм.	Лист	№ докум.	Подп.	Дата	
Нач. отд.		Козеева			
Гл. инж.		Афонин			
Ст. инж.		Хайруллин			
Проект.		Максимова			
Провер.		Бударина			

Сборные железобетонные изделия инженерных сооружений (по номенклатуре Главмосинжстроя)

Альбом ПС-192

Арматурный чертеж плиты днища ДБ-14у

Стадия	Лист	Листов
Р4	69	
ОПСК	Мосинжпроект г. Москва	

Инв. № подл. | Подпись и дата | Взам. инв. №

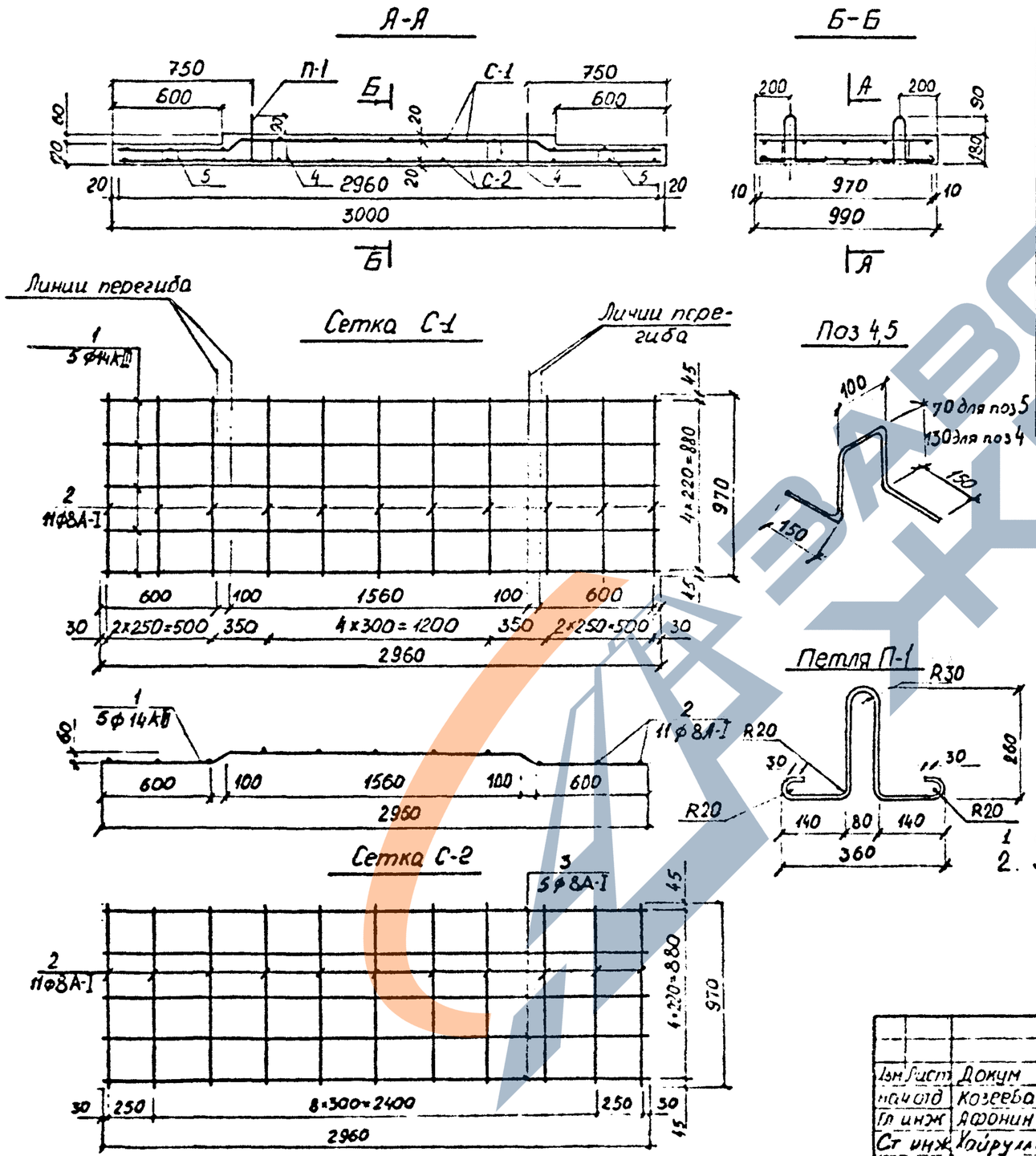

Спецификация стали на одно изделие

Марка	NN поз	ф, мм	Длина мм	Кол-во, шт на марку	Кол-во, шт на изд.	Общ. длина м	Общ масса кг	Масса марки кг
С-1 (1шт)	1	14А-III	3000	5	5	15,0	18,15	22,36
	2	8А-I	970	11	11	10,67	4,21	
С-2 (1шт)	2	8А-I	970	11	11	10,67	4,21	10,06
	3	8А-I	2960	5	5	14,80	5,85	
Отдельн. стержни	4	8А-I	660	–	4	2,64	1,04	–
	5	8А-I	540	–	4	2,16	0,85	–
Петля П-1 (4шт)	6	10А-I	970	–	4	3,88	2,40	0,60

Выборка стали на одно изделие

Арматурные изделия, кг						Всего
Арматурная сталь						
Класс А-III			Класс А-I			
ф, мм		Итого	ф, мм		Итого	
14	–		10	8		
18,15	–	18,15	2,40	16,16	18,56	36,71

Примечания:

1. Опалубочный чертеж дан на листе N°18
2. Защитный слой рабочей арматуры равен 20 мм

Изм	Лист	Докум	Подп	Дата
нач отд		Козеева		
Гл инж		Афонин		
Ст инж		Хайруллин		
Проект		Максимова		
Проб		Борцев		

Сборные железобетонные изделия инженерных сооружений (по номенклатуре Главмосинжстроя)

Альбом ПС-192

Арматурный чертеж плиты днища ДБ-16У

Стадия	Лист	Арх N°
Р.4	70	

ОНСК Мосинжпроект г Москва

Инв N подл | Подп и дата

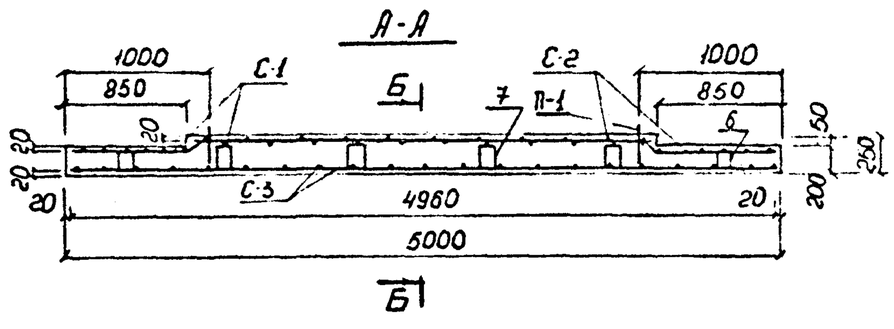

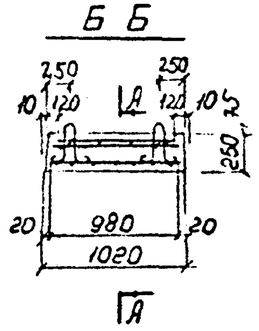

Спецификация стали на одно изделие.

Марка	№№ поз	∅ мм	Длина, мм	Кол-во, шт на марку	Кол-во, шт на изд.	Общ. длина, м	Общ. масса кг.	Масса марки, кг
С-1 (1шт)	1	12А-III	4100	5	5	20,50	18,20	31,39
	2	8А-I	980	17	17	16,66	6,58	
С-2 (1шт)	1	12А-III	4100	4	4	16,40	14,56	24,88
	3	8А-I	750	17	17	12,75	5,04	
С-3 (1шт)	4	8А-I	4980	7	7	34,86	13,77	21,90
	2	8А-I	980	21	21	20,58	8,13	
Петля П-1 (4шт)	5	12А-I	1060	-	4	4,24	3,77	0,94
Отдельные стержни	6	8А-I	700	-	4	2,80	1,11	-
	7	8А-I	760	-	8	6,08	2,40	

Сетка С-1

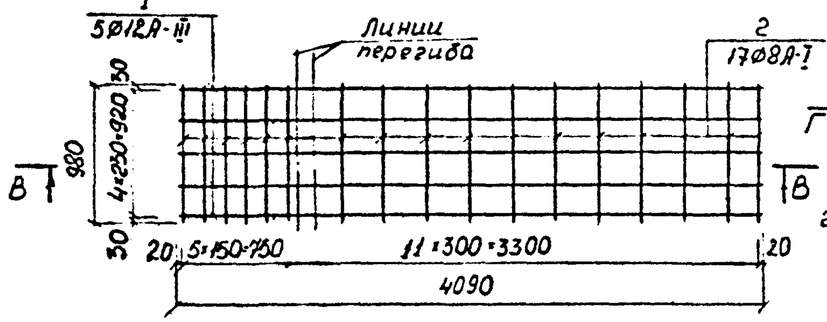

Сетка С-2

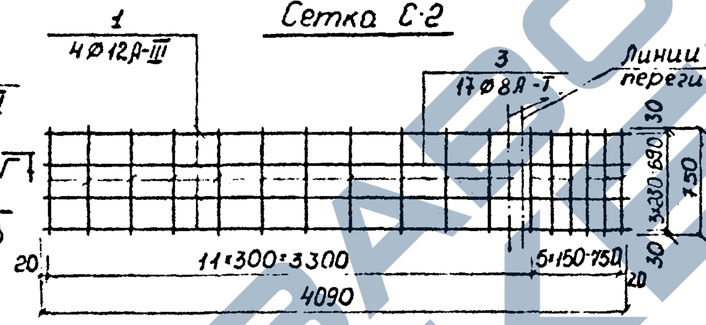

В-В

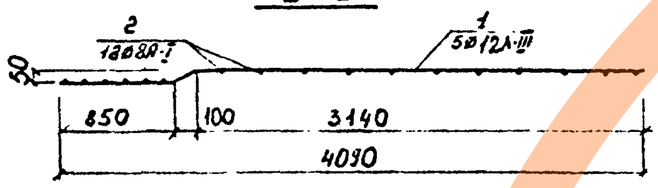

Г-Г

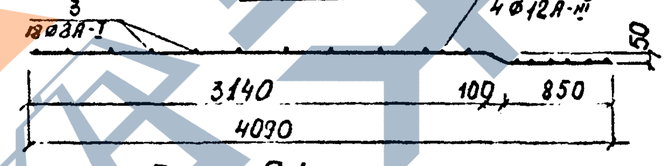

Петля П-1

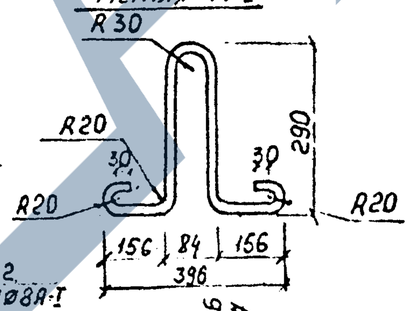

Сетка С-3

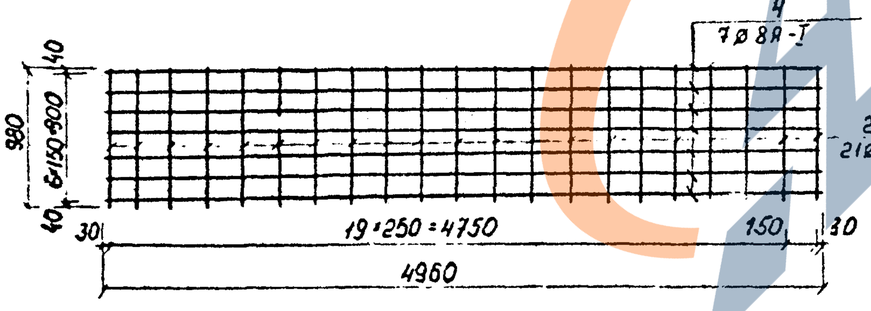

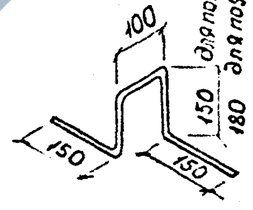

Выборка стали на одно изделие, кг

Арматурные изделия					Всего
Арматурная сталь					
Класс А-III		Класс А-I			
∅, мм	Итого	∅, мм		Итого	
12		8	12		
32,76	32,76	37,03	3,77	40,80	73,56

Примечания:

1. Опалубочный чертеж дан на листе №18
2. Защитный слой рабочей арматуры принят 20мм

				Сборные железобетонные изделия инженерных сооружений (по номенклатуре Главмосинжпроект).	Альбом ПС-192	
Изм.	№докум.	Подп.	Дата			
Нач.отд	Козеева					
Гл.инж.	Афонин					
Ст.инж.	Хайруллин			Арматурный чертеж плиты днища ДБ-17у	Стадия: Р.Ч.	Лист: 71
Проект	Максимова				ОНСК	Мосинжпроект г. Москва
Пробер						

Инв.№ подл. | Подпись и дата

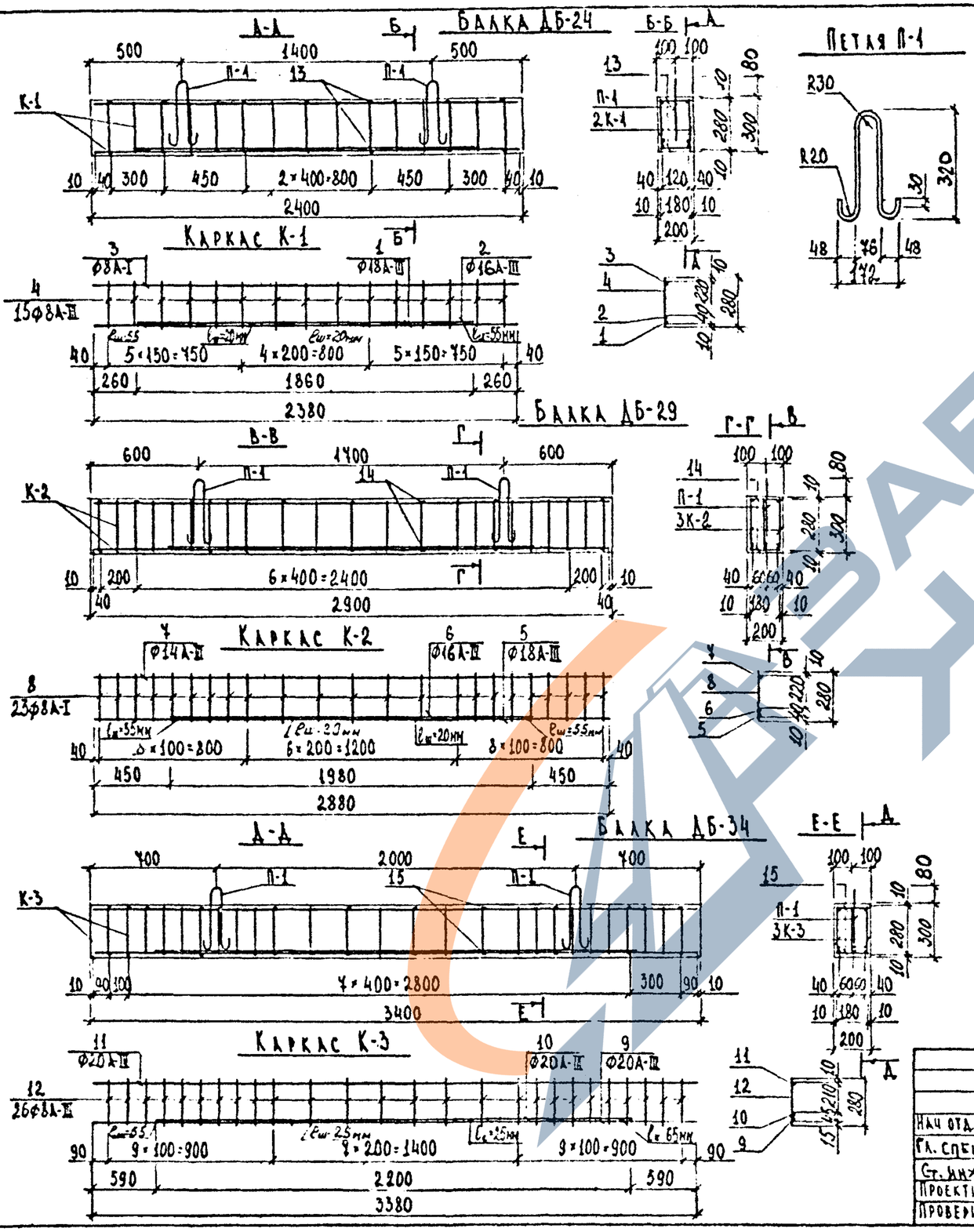

Выборка стали на одно изделие

Марка изделия	Арматурная сталь, кг								
	Класс А-III						Класс А-I		
	ф, мм						ф, мм		
	20	18	16	14	8	Итого	8	Итого	Всего
ДБ-24	—	9,52	5,88	—	3,32	18,72	3,54	3,54	22,26
ДБ-29	—	17,28	9,39	10,45	—	37,12	9,57	9,57	46,69
ДБ-34	73,80	—	—	—	8,63	82,43	2,08	2,08	84,51

Спецификация стали на одно изделие

Марка изделия	Марка	№ поз.	ф, мм	Длина, мм	Кол-во, шт.		Общая длина м	Общая масса кг	Масса марки кг
					на марку	на изд.			
ДБ-24	К-1 (2 шт.)	1	18 А-III	2380	1	2	4,76	9,52	10,30
		2	16 А-III	1860	1	2	3,72	5,88	
		3	8 А-I	2380	1	2	4,76	1,88	
		4	8 А-II	280	15	30	8,40	3,32	
	Отдельн. стержень	13	8 А-I	180	1	14	2,52	1,00	—
	П-1 (2 шт.)	16	8 А-I	830	-	2	1,66	0,66	0,33
ДБ-29	К-2 (3 шт.)	5	18 А-III	2880	1	3	8,64	17,28	14,92
		6	16 А-III	1980	1	3	5,94	9,39	
		7	14 А-II	2880	1	3	8,64	10,45	
		8	8 А-I	280	23	69	19,32	7,63	
	Отдельн. стержень	14	8 А-I	180	1	18	3,24	1,28	—
	П-1 (2 шт.)	16	8 А-I	830	-	2	1,66	0,66	0,33
ДБ-34	К-3 (3 шт.)	9	20 А-III	3880	1	3	11,64	28,75	27,48
		10	20 А-III	2200	1	3	6,60	16,30	
		11	20 А-III	3880	1	3	11,64	28,75	
		12	8 А-III	280	26	78	21,84	8,63	
	Отдельн. стержень	15	8 А-I	180	1	20	3,60	1,42	—
	П-1 (2 шт.)	16	8 А-I	830	-	2	1,66	0,66	0,33

Дополнительные стержни поз. 2; 6; 10 приварить к основной арматуре поз. 1; 5; 9 электродуговой сваркой в 4 местах

Нач. отд.	Козеева		Сборные железобетонные изделия инженерных сооружений (по номенклатуре Гидромонтажстроя)
Гл. спец.	Афонин		
Ст. инж.	Кайрулаин		Арматурные чертежи балок ДБ-24; ДБ-29; ДБ-34
Проектир.	Кайрулаин		
Проверил			

Альбом ПС-192

Стадия	Лист	Архив. №
Р.4.	72	
ОНСК	Мосинхпроект г. Москва	

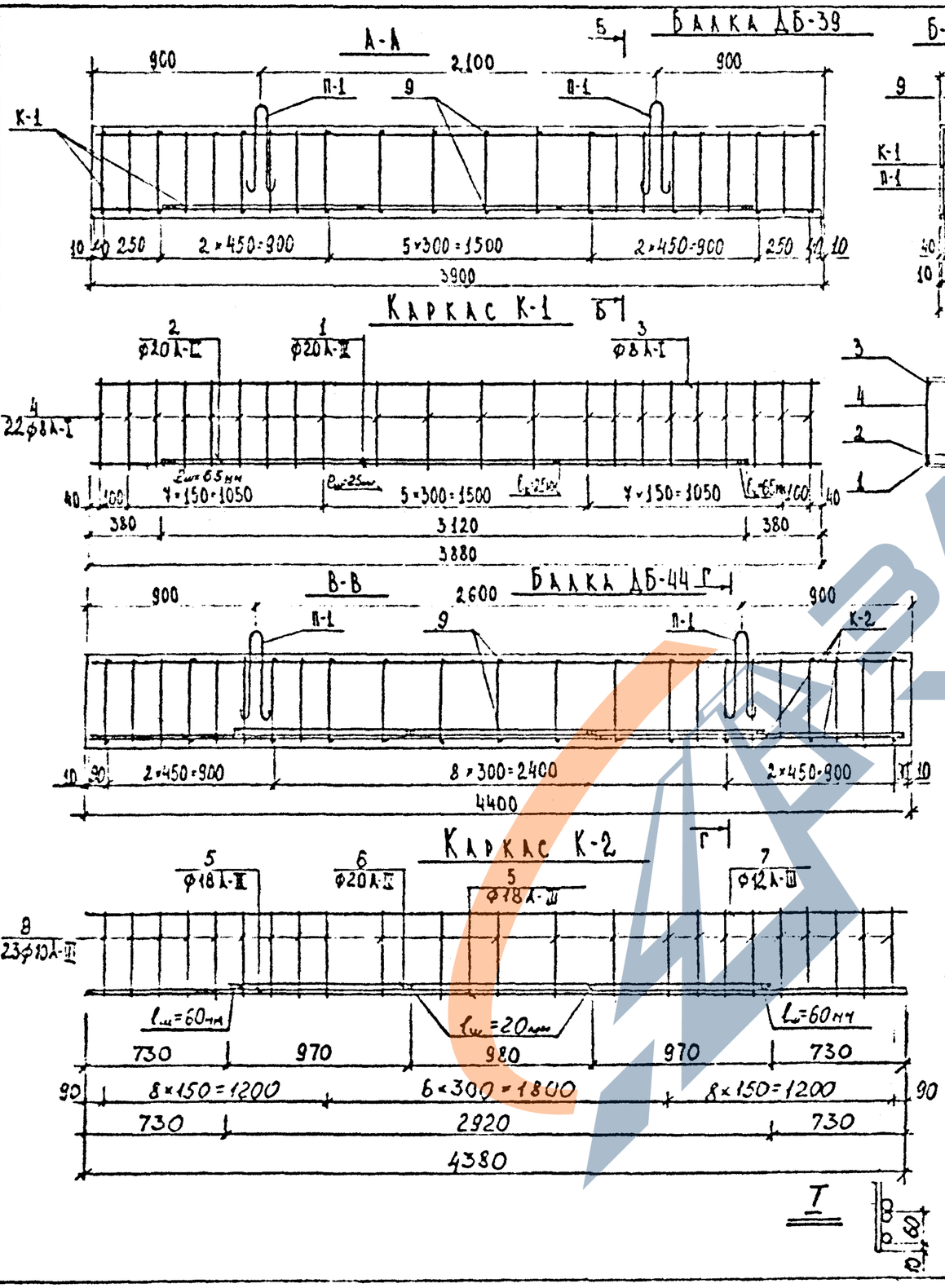

Выборка стали на одно изделие

Марка изделия	Арматурная сталь, кг									
	Класс А-III						Класс А-I			
	ф, мм					Итого	ф, мм		Итого	Всего
	22	20	18	12	10		12	8		
ДБ-39	—	86,45	-	-	-	86,45	1,90	32,12	34,02	120,47
ДБ-44	—	36,06	87,6	19,45	34,06	177,17	1,90	3,90	5,80	182,97

Спецификация стали на одно изделие

Марка изделия	Марка	№ поз.	ф, мм	Длина мм	Кол-во, шт		Общая длина м	Общая масса кг	Масса марки кг
					на марку	на изд.			
ДБ-39	К-1 (5 шт.)	1	20 А-III	3880	1	5	19,40	47,92	20,99
		2	20 А-III	3120	1	5	15,60	38,53	
		3	8 А-I	3880	1	5	19,40	7,66	
		4	8 А-I	480	22	110	52,80	20,86	
	Отдельн. стержень	9	8 А-I	380	1	24	9,12	3,60	—
	П-1 (2 шт.)	10	12 А-I	1070	-	2	2,14	1,90	0,95
ДБ-44	К-2 (5 шт.)	5	18 А-III	4380	2	10	43,80	87,60	35,13
		—	—	—	—	—	—	—	
		6	20 А-III	2920	1	5	14,60	36,06	
		7	12 А-III	4380	1	5	21,90	19,45	
		8	10 А-III	480	23	115	55,20	34,06	
	Отдельн. стержень	9	8 А-I	380	1	26	9,88	3,90	—
	П-1 (2 шт.)	10	12 А-I	1070	-	2	2,14	1,90	0,95

Стержни поз. 1,2,5,6 сварить электродуговой сваркой в 4-х местах.

Нач. отд.	Козеева		
Гл. спец.	Афонин		
Ст. инж.	Хайруллин		
Проектир.	Хайруллин		
Проверил			

Сборные железобетонные изделия инженерных сооружений (по номенклатуре Главмосинжстроя)

Альбом ПС-192

Арматурные чертежи балок ДБ-39, ДБ-44

Стадия	Лист	Архив №
Р.Ч.	73	
ОИСК	Мосинжпроект г. Москва	

Балка ДБ-49

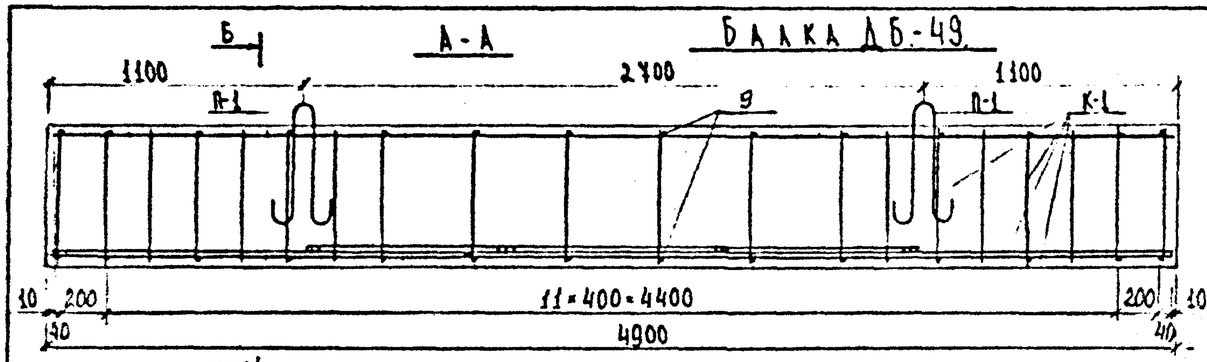

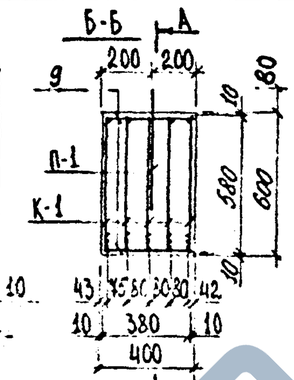

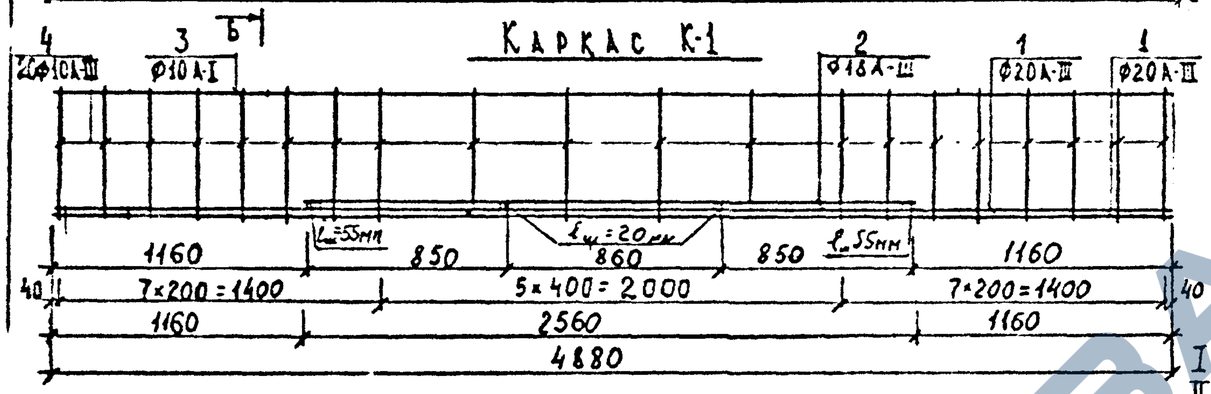

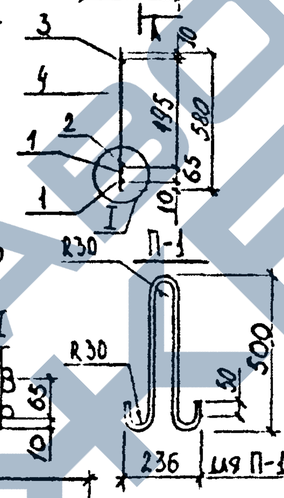

Балка ДБ-54

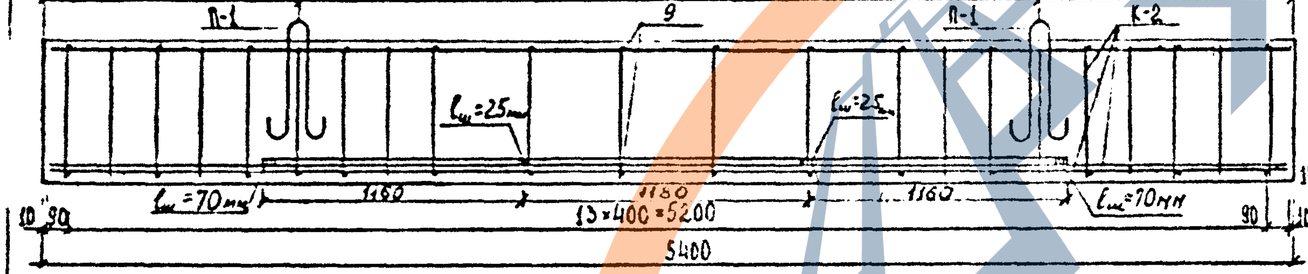

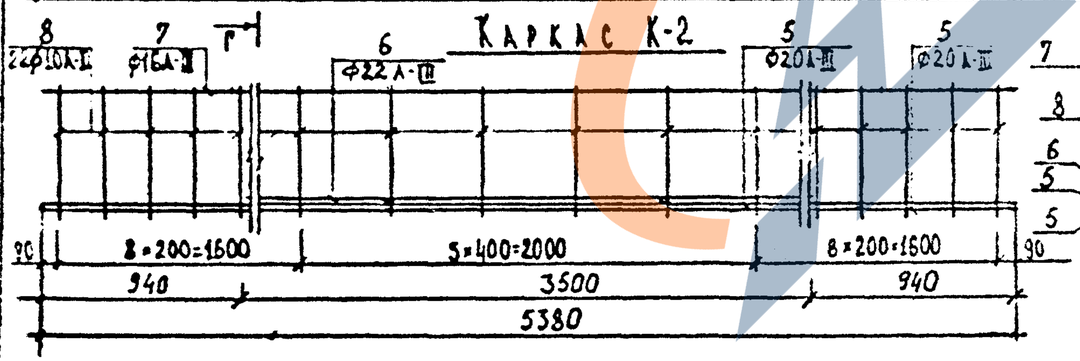

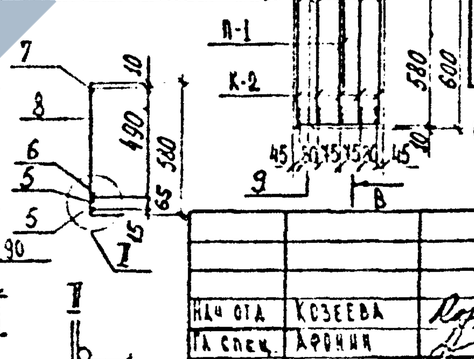

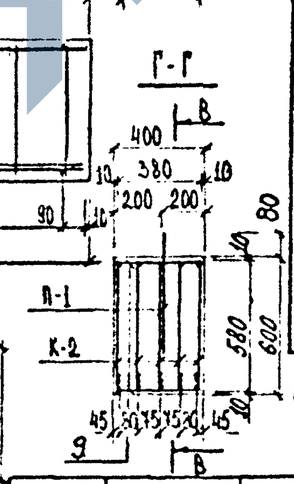

Выборка стали на одно изделие

Марка изделия	Арматурная сталь, кг										
	Класс А-III						Класс А-I				
	ф, мм						ф, мм				
	22	20	18	16	10	Итого	16	14	10	Итого	Всего
ДБ-49	—	120,56	25,60	—	35,73	181,93	—	3,07	21,62	24,69	206,62
ДБ-54	52,15	132,89	—	42,50	39,36	266,90	—	3,07	6,56	9,63	276,53

Спецификация стали на одно изделие

Марка изделия	Марка	№ поз.	ф мм	Длина мм	Кол-во, шт.		Общая длина м	Общая масса кг	Масса марки кг
					на марку	на изд.			
ДБ-49	К-1 (5 шт.)	1	20А-III	4880	2	10	48,80	120,54	39,40
		—	—	—	—	—	—	—	
		2	18А-III	2560	1	5	12,80	25,60	
		3	10А-I	4880	1	5	24,40	15,06	
		4	10А-III	580	20	100	58,00	35,79	
	отдельн. стерж.	9	10А-I	380	1	28	10,64	6,56	—
	П-1 (2 шт.)	10	14А-I	1270	—	2	2,54	3,07	1,54
ДБ-54	К-2 (5 шт.)	5	20А-III	5380	2	10	53,80	132,89	53,38
		—	—	—	—	—	—	—	
		6	22А-III	3500	1	5	17,50	52,15	
		7	16А-II	5380	1	5	26,90	42,50	
		8	10А-III	580	22	110	63,80	39,36	
	отдельн. стерж.	9	10А-I	380	1	28	10,64	6,56	—
	П-1 (2 шт.)	10	14А-I	1270	—	2	2,54	3,07	1,54

(стержни поз. 1;2;5;6 сварить электродуговой сваркой в 4-х местах.

Инв. № подл. | Подпись и дата

Нач. отд.	Козеева	
Гл. спец.	Афонин	
Ст. инж.	Хайрудинов	
Проектир.	Мельникова	
Проверил	Моисеева	

Сборные железобетонные изделия инженерных сооружений (по номенклатуре Главмосинжстроя)

Альбом ПС-192

Арматурные чертежи балок ДБ-49, ДБ-54

Стадия	Лист	Архив. №
Р.Д.	74	
ОНСК	МОСИНЖПРОЕКТ г. Москва	

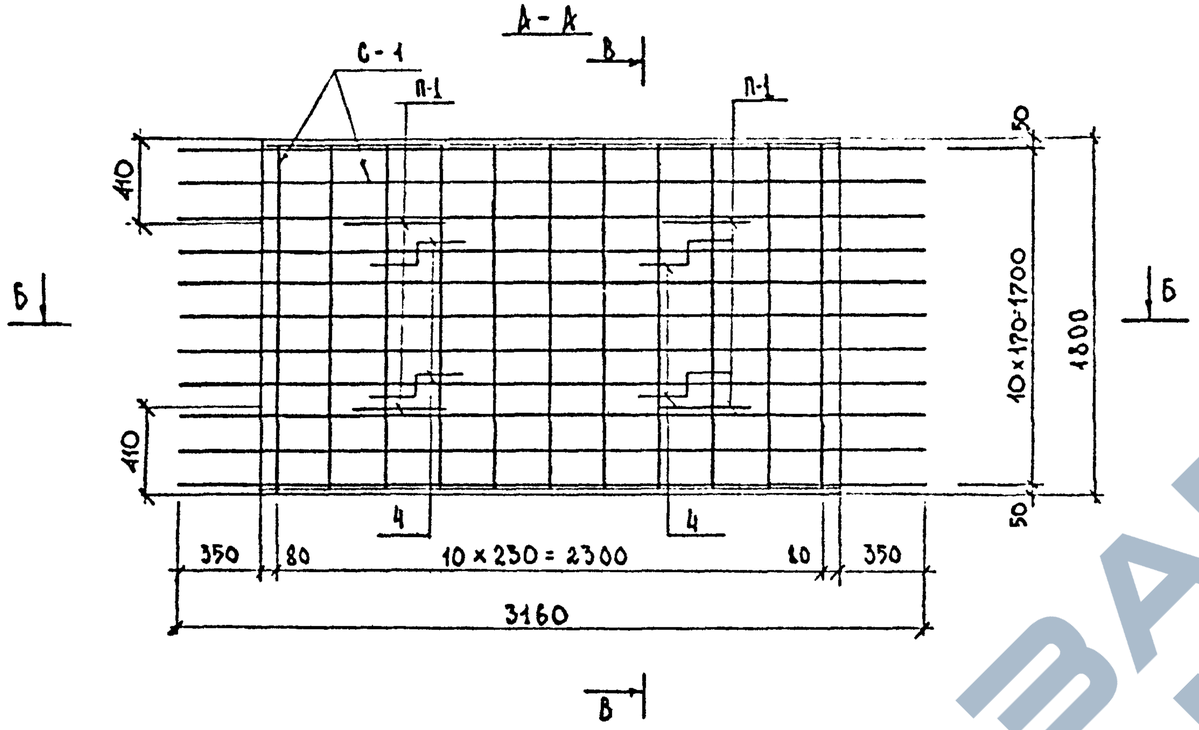

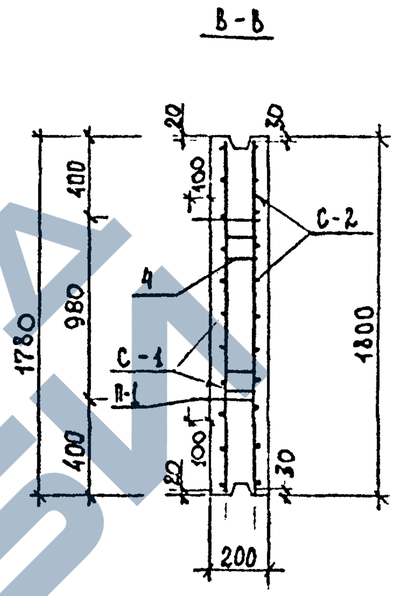

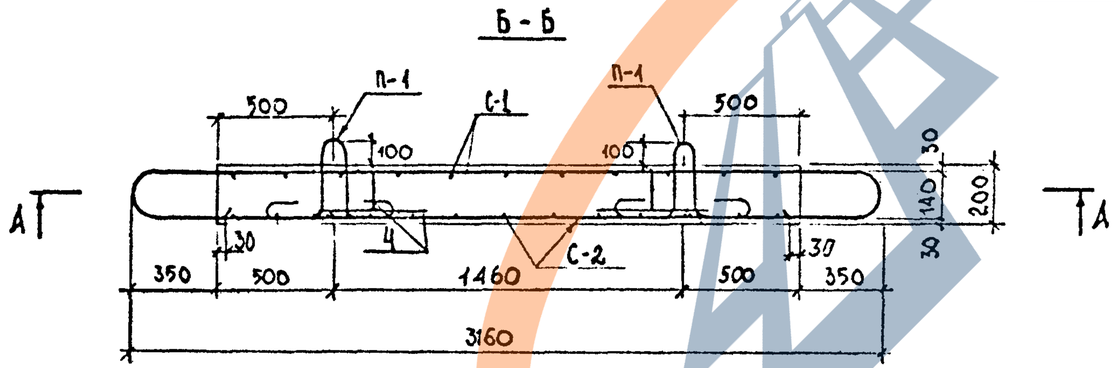

Выборка стали на одно изделие

Арматурная сталь, кг						
Класс А-III			Класс А-I			
Ø, мм		Итого	Ø, мм		Итого	Всего
16	10		8	12		
66,55	13,33	79,89	19,02	3,94	22,96	102,84

Примечания.

1. Чертеж арматурных изделий дан на листе
2. Опалубочный чертеж плиты днища дан на листе №20

				Сборные железобетонные изделия инженерных сооружений (по номенклатуре Гальносинжстроя)		Альбом ПС-192
Нач.Отд.	Козеева			Арматурный чертеж плиты днища СД. Разрезы.	Стадия Р.Ч.	Лист 75	Арх.№
Гл.спец.	Афонин				ОНСК	Мосинжпроект г. Москва	
Ст. инж.	Хакрулин						
Проектир	Климачева						
Проверил	Мельникова						

Инв.№ подл. | Подпись и дата

С-1

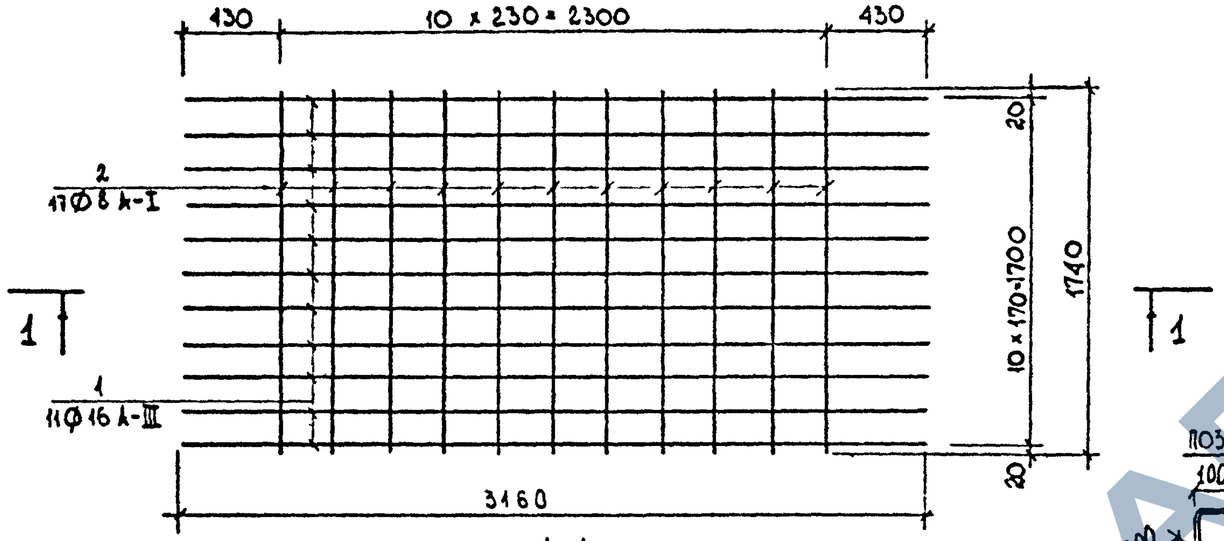

по 1-1

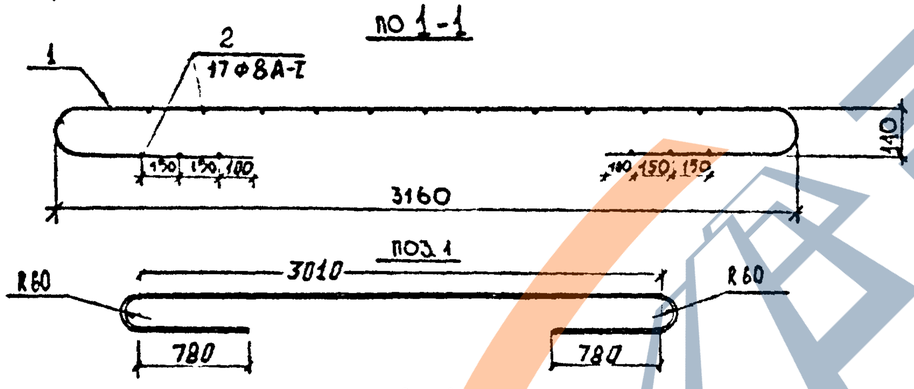

С-2

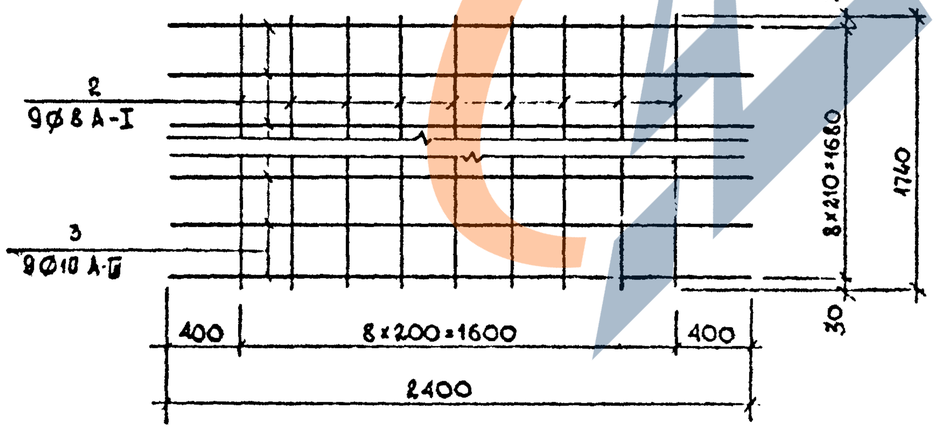

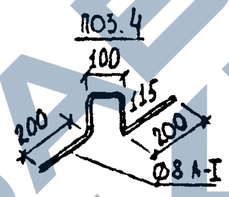

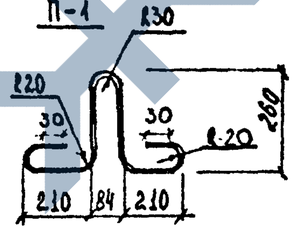

Спецификация стали на одно изделие

Марка	№ поз	Ø мм	Длина мм	К-во, шт на марку	К-во, шт на изделие	Общая длина м	Общая масса кг	Масса марки кг
С-1 (1 шт)	1	14 А-III	5000	11	11	55,00	66,55	78,23
	2	8 А-I	1740	17	17	29,58	11,68	
С-2 (1 шт)	2	8 А-I	1740	9	9	15,66	6,19	19,52
	3	10 А-III	2400	9	9	21,60	13,33	
Отдельный стержень	4	8 А-I	730	–	4	2,92	1,15	–
П-1 (4 шт)	5	12 А-I	1110	–	4	4,44	3,94	0,99

Примечания

1. Данный чертеж читать совместно с листом № 75
2. Опалубочный чертеж плиты днища дан на листе № 20.

Нач. отд.	Козеева		Сборные железобетонные изделия инженерных сооружений (по номенклатуре Главмосинжстроя)			Альбом ПС-192
Гл. инж.	Афонин					
Ст. инж.	Зайруллин		Арматурный чертеж плиты днища СД. Сетки.	Стадия	Лист	Арх. №
Проектир.	Климачева			Р.Ч.	76	
Проверил	Мельникова			ОНСК	Мосинжпроект г. Москва	

Инв. № подл. | Подпись и дата | Взам. инв. №

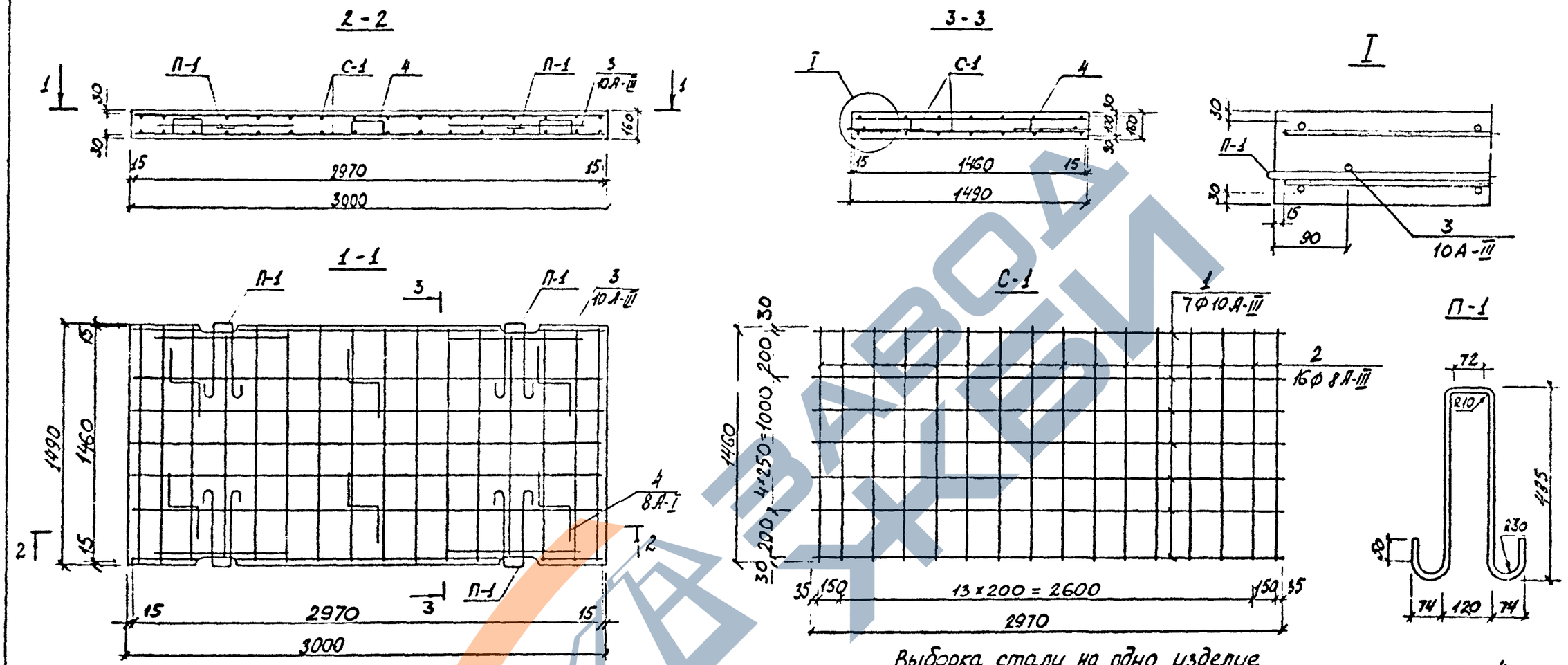

Спецификация стали на одно изделие

Марка	N№ поз.	Ф, мм Вар 1	Ф, мм Вар. 2	Длина мм	Количество на марку	Количество на издел.	Общая длина м	Общая масса кг Вар. 1	Общая масса кг Вар. 2	Масса марки кг Вар. 1	Масса марки кг Вар. 2
С-1 /2шт/	1	10А-III	12А-II	2970	7	14	41,58	25,65	36,92	22,05	32,88
	2	8А III	10А-II	1460	16	32	46,72	18,45	28,83		
Отдельн. стержн	3	10А-III	12А-II	850	—	4	3,40	2,10	3,02	0,525	0,755
	4	8А-I	8А-I	740	—	6	4,44	1,75	1,75	0,29	0,29
П-1 /4шт/	5	14А-I	14А-I	1300		4	5,20	6,29	6,29	1,57	1,57

Примечание

Арматуру класса А-II по варианту 2 применять в случае отсутствия арматуры класса А-III

Выборка стали на одно изделие

Марка изделия	Арматурная сталь, кг: Класс А-III, вариант 1, Ф мм 10	Класс А-III, вариант 1, Ф мм 8	Класс А-III, вариант 1, Итого	Класс А-II, вариант 2, Ф мм 12	Класс А-II, вариант 2, Ф мм 10	Класс А-II, вариант 2, Итого	Класс А-I, Ф мм 14	Класс А-I, Ф мм 8	Класс А-I, Итого	Всего Вар 1	Всего Вар 2
ДСП-8	27,75	18,45	46,20	39,94	28,83	68,77	6,29	1.75	8,04	54,24	76,81

Нач отд	Козеева		Сборные железобетонные изделия инженерных сооружений /по номенклатуре Главмосинжстроя		Альбом ПС-192
Гл инж	Афонин		Арматурный чертеж плиты временных дорог ДСП-8	Стадия	Лист 77	Арк N
Вед инж	Щепин			ОНСК	Мосинжпроект г. Москва
Проектир	Бобренева				
Провер.					

Инв N подл | Подп и дата

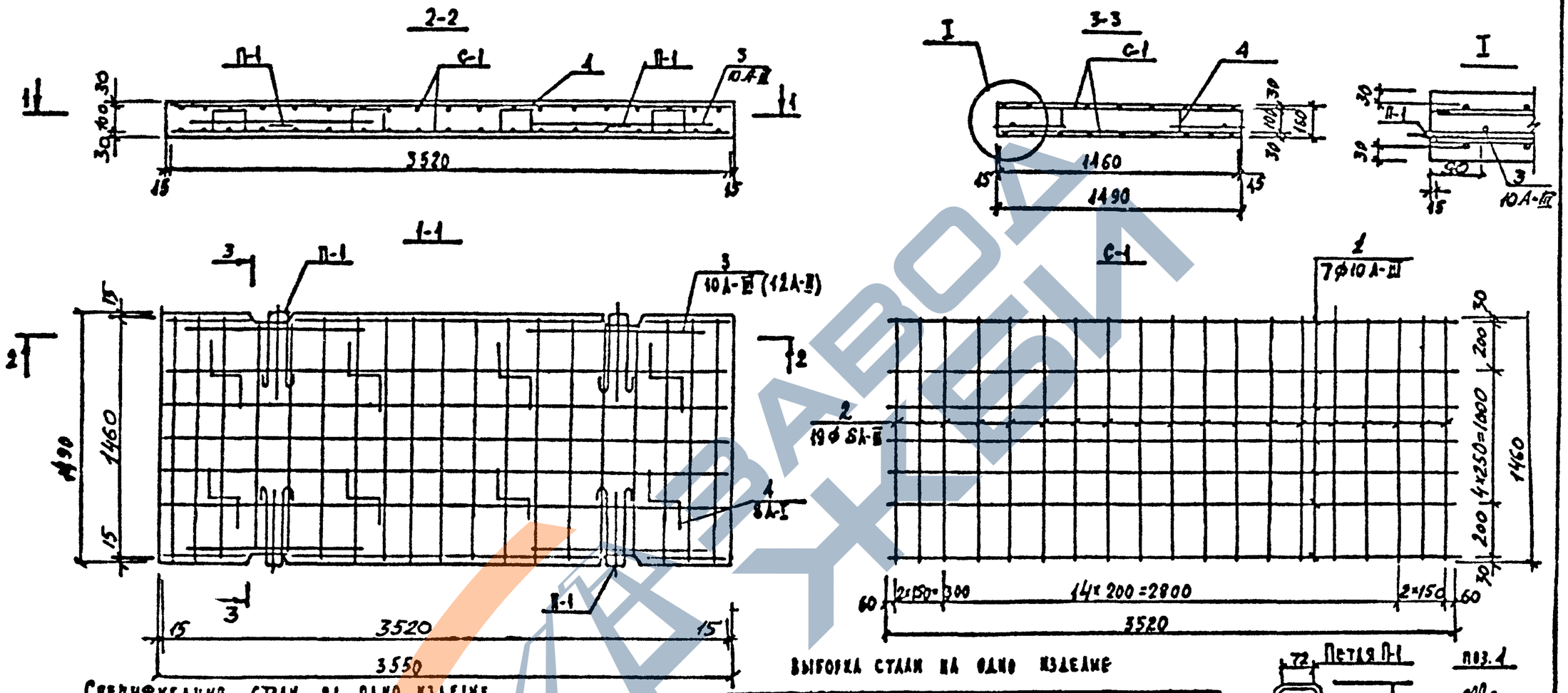

Спецификация стали на одно изделие

Марка	№№ поз.	Ф мм вар. 1	Ф мм вар. 2	Длина мм	Количество на марку	Количество на изделие	Общая длина м	Общая масса кг вар. 1	Общая масса кг вар. 2	Масса марки кг вар. 1	Масса марки кг вар. 2
С-1 (2 шт.)	1	10А-III	12А-II	3520	7	14	49,28	30,41	43,76	26,16	39,00
	2	8А-III	10А-II	1460	19	38	55,48	21,91	34,23		
Отдельн. стержни	3	10А-III	12А-II	850	-	4	3,40	2,10	3,02	0,52	0,76
	4	8А-I	8А-I	740	-	8	5,92	2,34	2,34	0,29	0,29
П-1 (4 шт.)	5	14А-I	14А-I	1300	-	4	5,20	6,29	6,29	1,57	1,57

Примечание

Арматуру класса А-II по варианту 2 применять в случае отсутствия арматуры класса А-III

Выборка стали на одно изделие

Марка изделия	Арматурная сталь, кг: Класс А-III вар 1, Ф мм 10	Класс А-III вар 1, Ф мм 8	Класс А-III вар 1, Итого	Класс А-II вар 2, Ф мм 12	Класс А-II вар 2, Ф мм 10	Класс А-II вар 2, Итого	Класс А-I, Ф мм 14	Класс А-I, Ф мм 8	Класс А-I, Итого	Всего вар 1	Всего вар 2
ДСП-8у	32,51	21,91	54,42	46,78	34,23	81,01	6,29	2,34	8,63	63,05	89,64

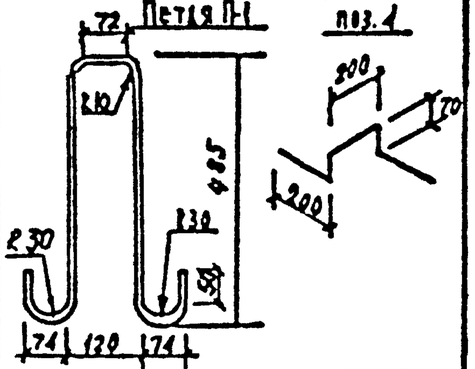

Нач. отд.	Козеева		
Гл. инж.	Афонин		
Вед. инж.	Щепин		
Проектир.	Подгузова		
Проверк.	Бокренева		

Сборные железобетонные изделия инженерных сооружений / по номенклатуре Глав Мосинжстроя /

Альбом ПС-192

Арматурный чертёж плиты временных дорог ДСП-8у

Стадия	Лист	Арх. №
	78	
ОИСК	Мосинжпроект г. Москва	

Инв. № подл. | Подп. и дата

1-1

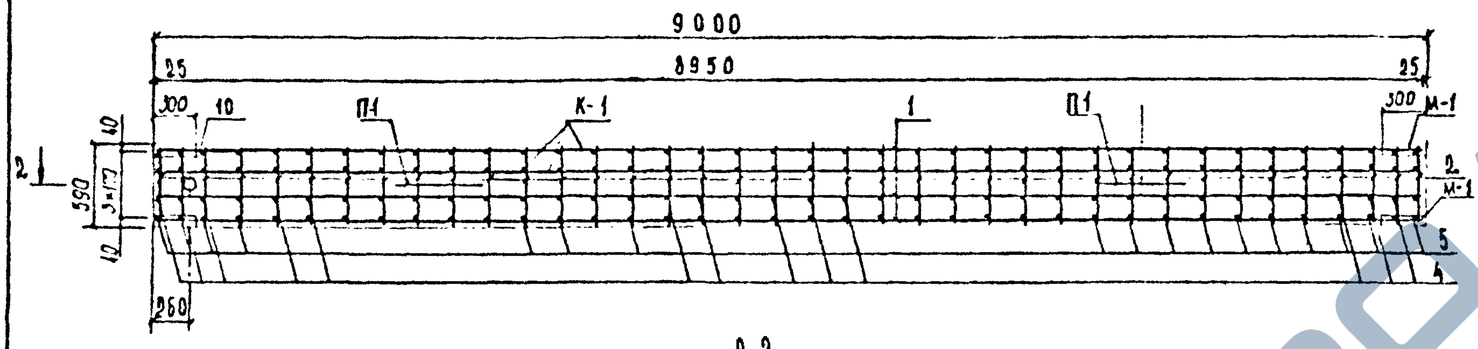

2-2

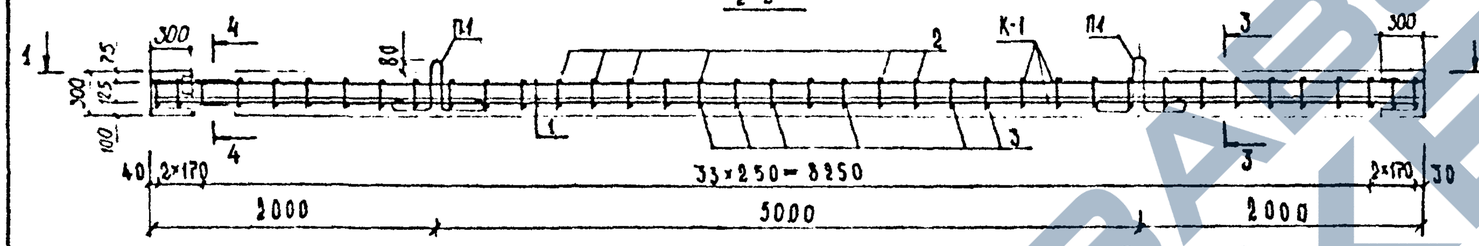

3-3

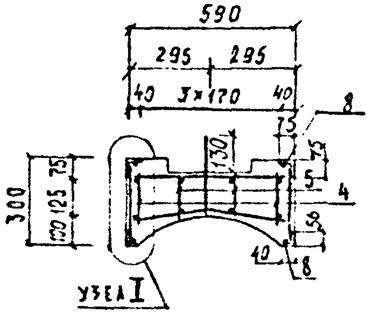

4-4

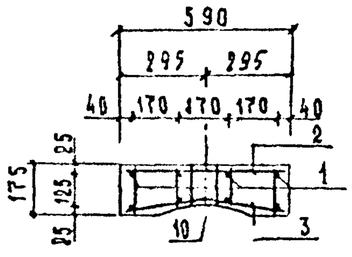

М-1

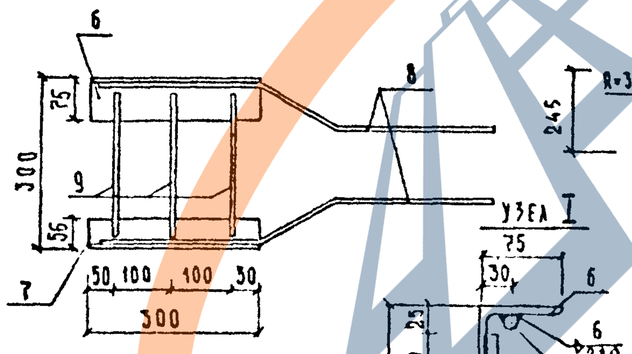

П-1

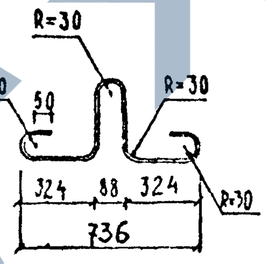

поз. 3

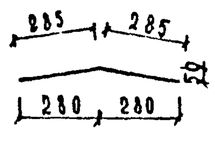

поз. 8

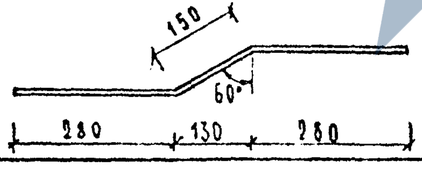

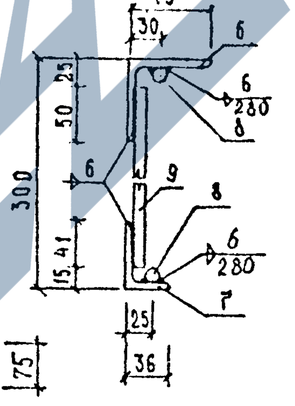

Спецификация стали на одно изделие

Марка	№ поз.	Ø, сечение мм	Длина мм	Кол-во, шт. на марку	Кол-во, шт. на изд.	Общая длина м	Общая масса кг	Масса марки кг
К-1 (1 шт.)	1	25 AII	8950	1	1	71.60	275,66	317,63
	2	10 AI	560	38	38	21.28	13.13	
	3	10 AI	590	38	38	22.42	13.83	
	4	10 AI	175	76	76	13.30	8.21	
	5	10 AI	145	76	76	11,02	6,80	
М-1 (4 шт.)	6	L75×75×5	300	1	4	1.20	6.96	4.73
	7	L56×36×5	300	1	4	1.20	4.15	
	8	12 AI	710	2	8	5,68	5,04	
	9	12 AII	260	3	12	3. 12	2.77	
Труба δ=6	10	$D_н$=102	145	1	1	0,15	2,06	2,06
П-1 (2 шт.)	11	14 AI	1380	—	2	2.76	3.34	1,67

Выборка стали на одно изделие, кг

Арматурные изделия						Закладные изделия				Всего
Арматурная сталь						Профильная сталь			Армат. сталь кл. AII	
кл. AII	итого	кл. AI		итого	итого	L75×75×5	L56×36×5	Труба $D_н$=102		
Ø 25		Ø 10	Ø 14						Ø 12	
275,66	275,66	41,97	3.34	45.31	320,97	6,96	4.15	2,06	7.81	341,95

ПРИМЕЧАНИЕ.

ОПАЛУБОЧНЫЙ ЧЕРТЕЖ ДАН НА ЛИСТЕ № 22

Нач. отд.	Козеева	
Гл. инж.	Афонин	
Проектир.	Бударжа	
Проверил	Перегудова	

Сборные железобетонные изделия инженерных сооружений (по номенклатуре Главмосинжстроя)

Арматурный чертеж разделительной перемычки РП-1

Альбом	Стадия	Лист	Арх. №
ПС-192	Р.Д	79	

ОИСК

Мосжилпроект г. Москва

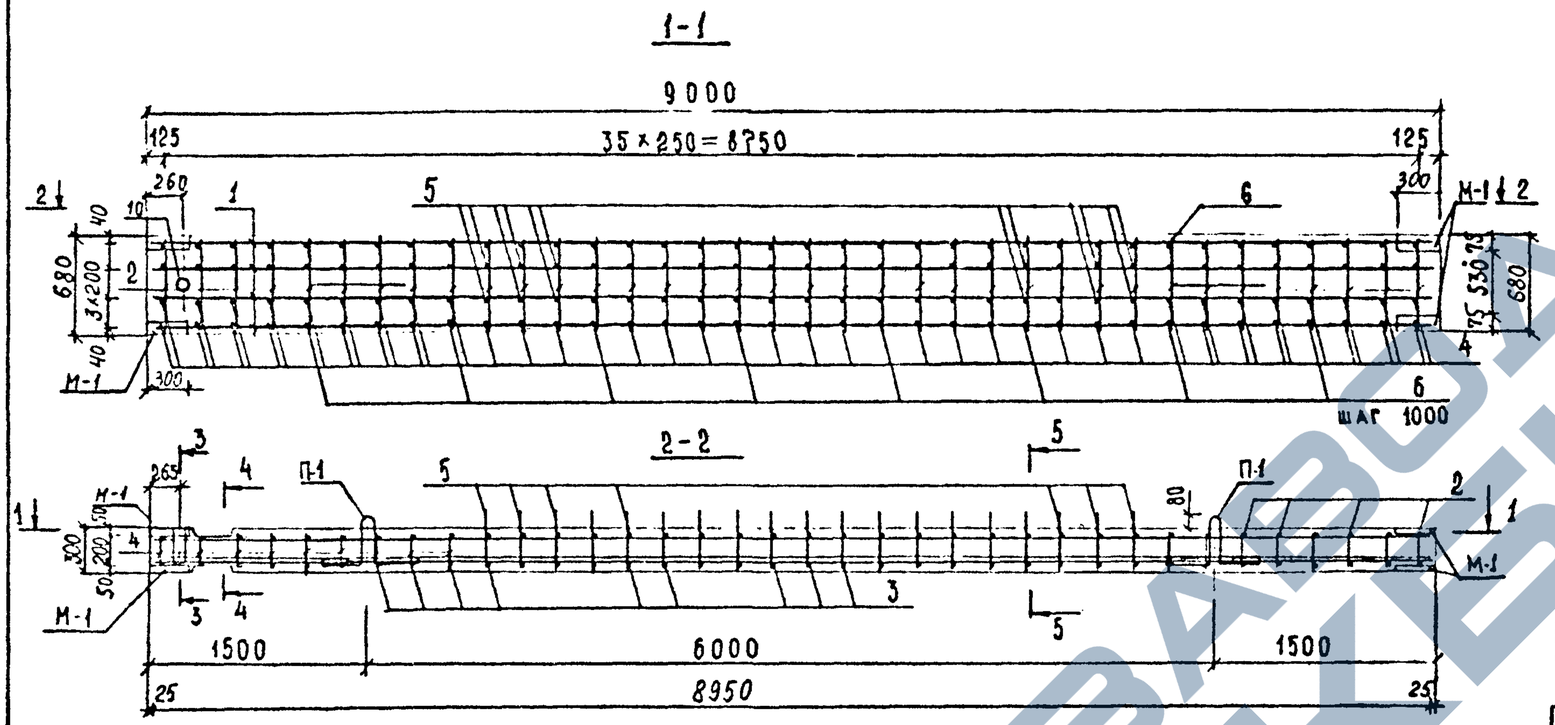

СПЕЦИФИКАЦИЯ СТАЛИ НА ОДНО ИЗДЕЛИЕ

МАРКА	№ поз.	Ø сечение мм	ДЛИНА мм	КОЛ-ВО ШТ. на марку	КОЛ-ВО ШТ. на изд.	ОБЩАЯ ДЛИНА м	ОБЩАЯ МАССА кг	МАССА МАРКИ кг
К-1 (1 шт.)	1	25 AII	8950	8	8	71.60	275.66	345,99
	2	12 AII	690	36	36	23,40	20,78	
	3	12 AII	660	36	36	23,76	21,10	
	4	12 AII	150	90	90	13,50	11,99	
	5	12 AII	370	38	38	14,06	12.48	
	6	12 AI	280	16	16	4.48	3.98	
М-1 (4 шт.)	7	L75×50×8	300	2	8	2,40	17.83	6,60
	8	12 AI	280	3	12	3,36	2,96	
	9	12 AI	710	2	8	5,68	5,04	
труба δ=6	10	Dн=102	195	1	1	0,19	2,67	2,67
П-1 (2 шт.)	11	16 AI	1460	—	2	2.92	4,61	8,31

ВЫБОРКА СТАЛИ НА ОДНО ИЗДЕЛИЕ, КГ

АРМАТУРНЫЕ ИЗДЕЛИЯ						ЗАКЛАДНЫЕ ИЗДЕЛИЯ				ВСЕГО
АРМАТУРНАЯ СТАЛЬ						ПРОФИЛЬНАЯ СТАЛЬ		АРМАТ. СТАЛЬ	ИТОГО	
кл. AII			кл. AI		ИТОГО			кл. AI		
Ø		ИТОГО	Ø	ИТОГО		L75×50×8	труба D=102	Ø		
12	25		16					12		
70,33	275.66	345,99	4.61	4.61	350,60	17.83	2,67	8,00	28,50	379,10

ПРИМЕЧАНИЕ

ОПАЛУБОЧНЫЙ ЧЕРТЕЖ ДАН НА ЛИСТЕ № 23.

НАЧ. ОТД.	КОЗЕЕВА		
ГА. ИНЖ.	АФОНИН		
ПРОЕКТИР.	БУДАРИНА		
ПРОВЕРИЛ	ПЕРЕГУДОВА		

СБОРНЫЕ ЖЕЛЕЗОБЕТОННЫЕ ИЗДЕЛИЯ ИНЖЕНЕРНЫХ СООРУЖЕНИЙ (ПО НОМЕНКЛАТУРЕ ГЛАВМОСИНЖСТРОЯ)

АЛЬБОМ ПС-192

АРМАТУРНЫЙ ЧЕРТЕЖ РАЗДЕЛИТЕЛЬНОЙ ПЕРЕМЫЧКИ РП-2

СТАДИЯ	ЛИСТ	АРХ. N
Р.Ч.	80	

ОИСК

МОСИНЖПРОЕКТ г. МОСКВА

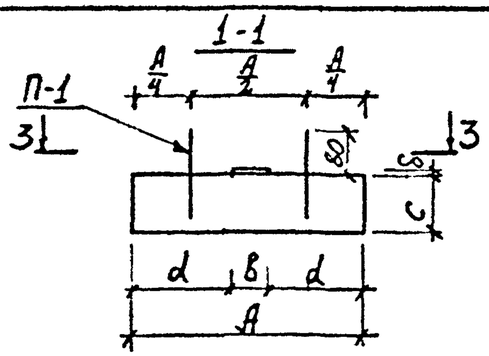

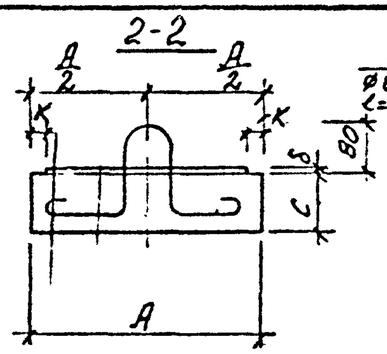

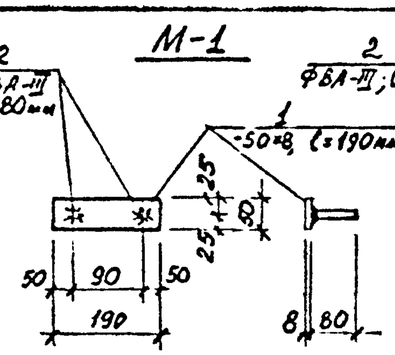

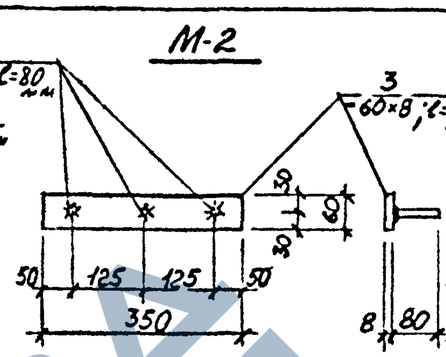

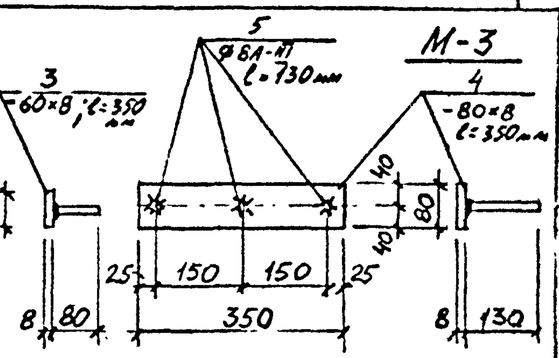

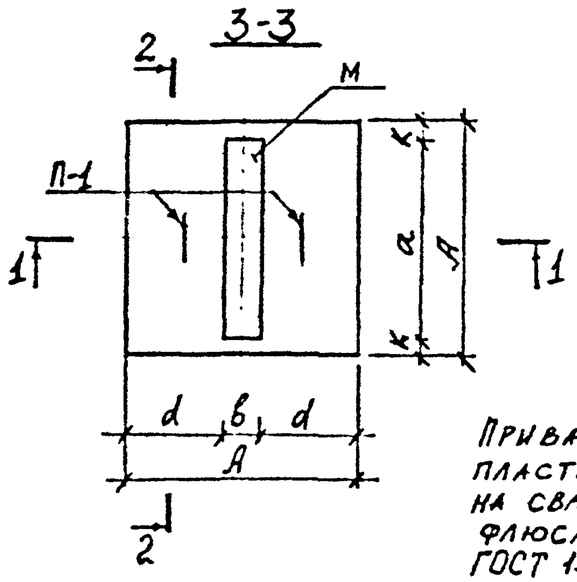

Петля П-1

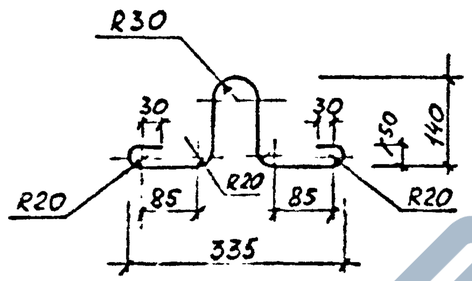

Приварка анкерных стержней к пластинам в тавр должна производиться на сварочных автоматах под слоем флюса в соответствии с СН 393-78 и ГОСТ 19292-73 или контактно-рельефной сваркой в соответствии с ТУ-400-201-1-80.

Спецификация стали на одно изделие

Марка	№ поз.	ф, мм сечение	Длина мм	Кол-во на марку шт.	Общая длина м	Общая масса кг	Масса марки кг
М-1	1	-50×8	190	1	0,19	0,60	0,66
	2	ФВА-III	80	2	0,16	0,06	
М-2	3	-60×8	350	1	0,35	1,32	1,42
	2	ФВА-II	80	3	0,24	0,10	
М-3	4	-80×8	350	1	0,35	1,76	1,91
	5	ФВА-III	130	3	0,39	0,15	
П-1	6	ФбА-I	710	1	0,71	0,16	0,16

Марка	Геометрические размеры, мм							
	Ду труб	А	с	б	а	в	d	К
ОПТ-1	50-100	200	90	8	190	50	75	5
ОПТ-2	125-200	300	100	8	190	50	125	55
ОПТ-3	250-300	400	100	8	350	60	170	25
ОПТ-4	350-400	500	140	8	350	80	210	75

Характеристика изделий.

Марка подушки	Расход металла, кг							Объем бетона М-300 М-50 м³	Масса ж.б. изделия т
	Закладные детали			Подъемные петли			Расход на 1 изделие кг		
	Марка	Колич на 1 изд.	Общая масса кг	Марка	Колич. на 1 изд	Общая масса кг			
ОПТ-1	М-1	1	0,66	—	—	—	0,66	0,0036	0,009
ОПТ-2	М-1	1	0,66	—	—	—	0,66	0,0090	0,023
ОПТ-3	М-2	1	1,42	П-1	2	0,32	1,74	0,0160	0,040
ОПТ-4	М-3	1	1,91	П-1	2	0,32	2.23	0,035	0,088

Примечания:

1. Допускаемое отклонение от проектных размеров при изготовлении опорных подушек по длине, ширине и толщине ±5мм.
2. При отсутствии оборудования для приварки анкерных стержней в тавр закладные детали могут изготовляться в соответствии с чертежом лист № 84.

Инв. № подл. | Подпись и дата

Изм.	Лист	№ докум.	Подп.	Дата
Нач. отд.		Козеева		
Гл. инж.		Афонин		
Ст. инж.		Хайруллин		
Проект		Хайруллин		
Провер.		Бурцев		

Сборные железобетонные изделия инженерных сооружений (по номенклатуре Главмосинжстроя)

Опорные подушки для теплопроводов Ду=50÷400мм

Альбом ПС-192

Стадия	Лист	Арх №
Р.Ч.	81	
ОНСК	Мосинжпроект г. Москва	

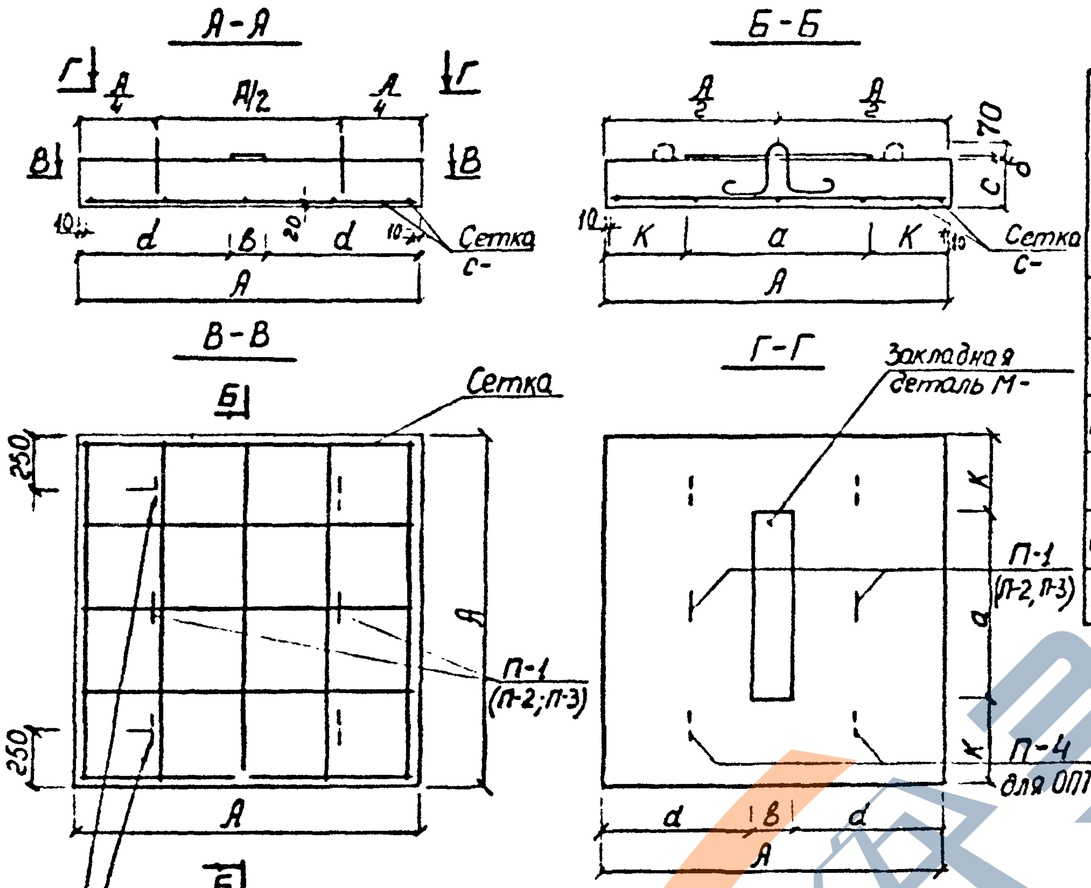

Характеристика изделия.

Марка подушки	Расход металла, кг.									Расход на 1 изделие, кг	Объем бетона М-200, Мрз 50 м³	Масса ж.б изделия кг
	Арматурные сетки			Закладные детали			Подъемные петли					
	Марка	Кол-во на 1 изделие	Общий вес кг	Марка	Кол-во на 1 изделие	Общий вес кг	Марка	Кол-во на 1 изделие	Общий вес кг			
ОПТ-5	С-1	1	1,99	М-4	1	2,97	П-1	2	0,34	5,30	0,059	0,148
ОПТ-6	С-2	1	4,50	М-4	1	2,97	П-2	2	0,32	7,79	0,056	0,140
ОПТ-8	С-3	1	5,43	М-5	1	5,96				12,05	0,113	0,284
ОПТ-10	С-4	1	14,67	М-6	1	7,95	П-3	2	0,66	23,28	0,216	0,540
ОПТ-12	С-5	1	18,86	М-7	1	9,03				28,55	0,216	0,540
ОПТ-14	С-6	1	26,29	М-7	1	9,03	П-4	4	2,36	37,68	0,428	1,070

Марка	Геометрические размеры, мм							
	Ду труб	А	с	δ	а	В	d	К
ОПТ-5	450-500	650	140	8	450	100	275	100
ОПТ-6	600	750	100	8	450	100	325	150
ОПТ-8	700-800	900	140	8	600	150	375	150
ОПТ-10	900-1000	1200	150	8	800	150	525	200
ОПТ-12	1200	1200	150	8	800	150	525	150
ОПТ-14	1400	1500	190	8	900	150	675	300

Примечания:

1. Сетки и каркасы см. лист № 83
2. Допускаемое отклонение от проектных размеров при изготовлении опорных подушек по длине, ширине и толщине ±5мм
3. Настоящие чертежи опорных подушек действительны до износа форм, в дальнейшем при заказе новых форм следует руководствоваться чертежами типовой серии 3.006.1 — 2/82 Харьковского Промстройниипроекта.

Изм.	Лист	№ докум.	Подп.	Дата	Сборные железобетонные изделия инженерных сооружений (по номенклатуре Главсантехпроекта)		Альбом ПС-192
Нач. отд.		Козеева			Опорные подушки для трубопроводов Ду = 450 ÷ 1400мм.	Стадия Р.Д.	Лист 82	Арх. №
Гл. инж.		Афонин				ОНСК	Мосинжпроект г. Москва	
Ст. инж.		Хайрулин						
Проект.		Максимов						
Провер.		Хайрулин						

Инв. № подл. | Подпись и дата | Взам. инв. №

Сетки С-1 ÷ С-6

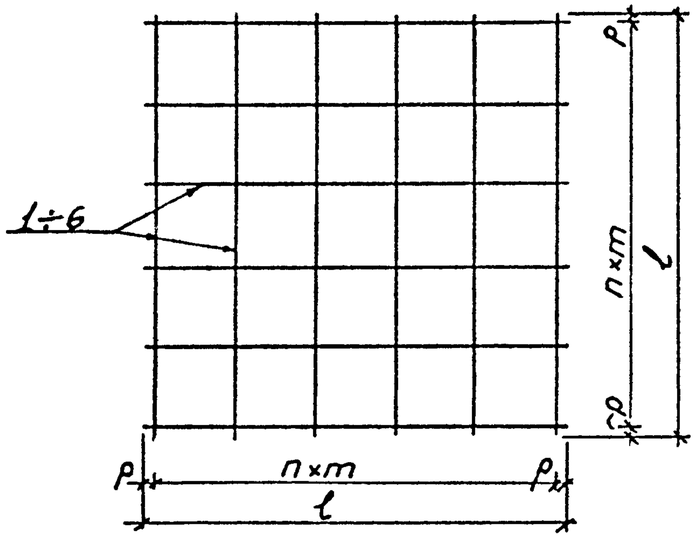

Петли П-1 ÷ П-4

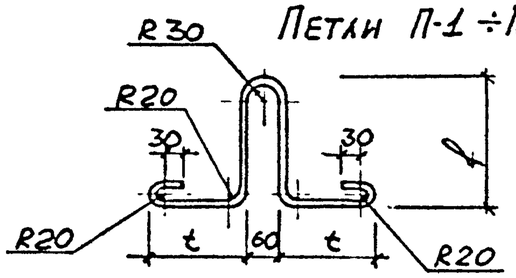

Геометрические размеры сеток.

Марка подушки	Марка сетки	l мм	m мм	n	p мм
ОПТ-5	С-1	630	200	3	15
ОПТ-6	С-2	730	175	4	15
ОПТ-8	С-3	880	200	4	40
ОПТ-10	С-4	1180	180	6	50
ОПТ-12	С-5	1180	135	8	50
ОПТ-14	С-6	1480	150	9	65

Геометрические размеры петель

Марка подушки	Марка петли	l мм	t мм
ОПТ-5	П-1	180	130
ОПТ-6	П-2	140	140
ОПТ-8 ОПТ-10 ОПТ-12	П-3	190	150
ОПТ-14	П-4	230	170

Спецификация стали на одно изделие.

Марка	№ поз	ф, мм Сечение	Длина мм	Кол-во на марку кг	Общая длина м	Общая масса кг	Масса марки кг
С-1	1	ф8 А-III	630	8	5,04	1,99	1,99
С-2	2	ф10 А-III	730	10	7,30	4,50	4,50
С-3	3	ф10 А-III	880	10	8,80	5,43	5,43
С-4	4	ф12 А-III	1180	14	16,52	14,67	14,67
С-5	5	ф12 А-III	1180	18	21,24	18,86	18,86
С-6	6	ф12 А-III	1480	20	29,60	26,29	26,29
М-4	7	-100×8	450	1	0,45	2,83	2,97
	8	ф8 А-III	90	4	0,36	0,14	
М-5	9	-150×8	600	1	0,60	5,65	5,96
	10	ф8 А-III	130	6	0,78	0,31	
М-6	11	-150×8	800	1	0,80	7,54	7,95
	10	ф8 А-III	130	8	1,04	0,41	
М-7	12	-150×8	900	1	0,90	8,48	9,03
	13	ф8 А-III	140	10	1,40	0,55	
П-1	14	ф6 А-I	770	1	0,77	0,17	0,17
П-2	15	ф6 А-I	710	1	0,71	0,16	0,16
П-3	16	ф8 А-I	830	1	0,83	0,33	0,33
П-4	17	ф10 А-I	950	1	0,95	0,59	0,59

М-4

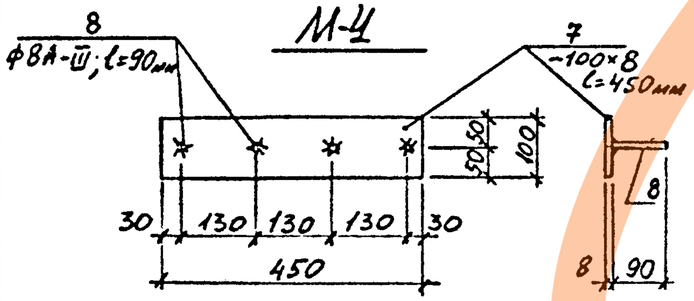

М-6

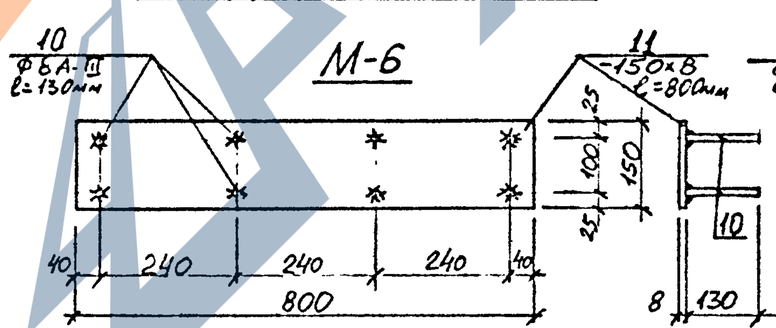

М-7

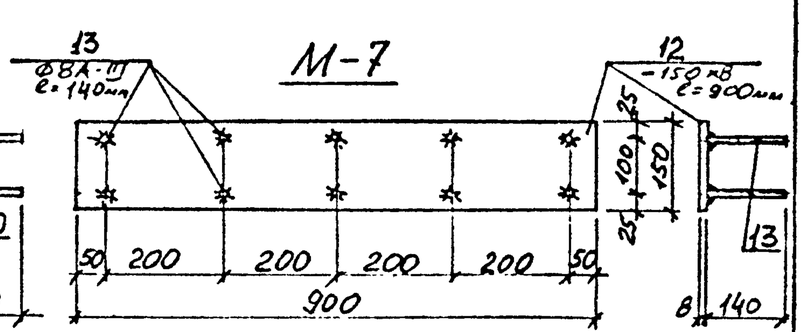

М-5

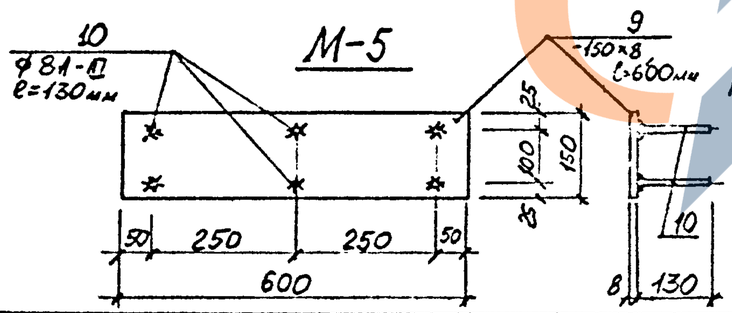

Примечания.

Приварка анкерных стержней к пластинам в тавр должна производиться на сварочных автоматах под слоем флюса в соответствии с СН 393-78 и ГОСТ 19292-73 или контактно-рельефной сваркой в соответствии с ТУ-400-201-1-80.

2. При отсутствии оборудования для приварки анкерных стержней в тавр закладные изделия могут изготовляться в соответствии с чертежом лист №84

Изм.	Лист	№ докум.	Подп.	Дата	Сборные железобетонные изделия инженерных сооружений (по номенклатуре Главмосинжстроя)	Альбом ПС-192
Нач. отд.		Козеева			Опорные подушки для теплопроводов Ду = 450 ÷ 1400 мм Арматурные изделия.	Стадия Р.Д. Лист 83 Арх. №
Гл. инж. отд.		Афонин				
Ст. инж.		Хайруллин				
Проектир.		Хайруллин				Онск Мосинжпроект г. Москва
Проверил		Бурцев				

Инв. № подл. | Подпись и дата

М-1, М-2, М-3

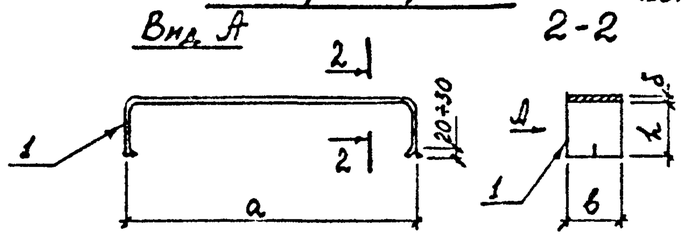

М-4; М-5

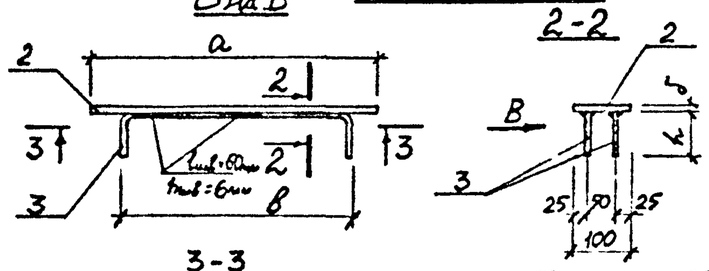

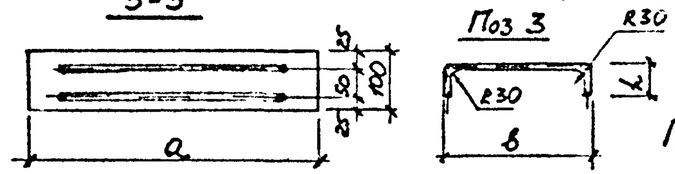

М-6; М-7; М-8

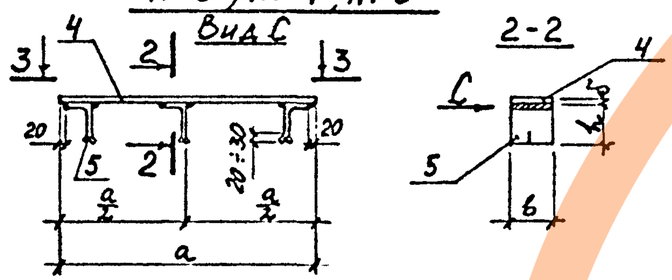

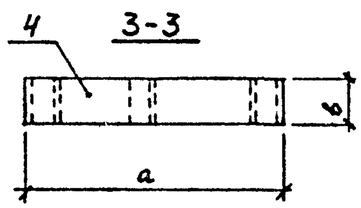

Геометрические размеры закладных изделий.

Марка подушки	Марка заклад. изделия	a мм	b мм	h мм	δ мм
ОПТ-2	М-1	200	50	40	8
ОПТ-3	М-2	350	60	50	8
ОПТ-4	М-3	350	80	50	8

Геометрические размеры закладных изделий

Марка подушки	Марка заклад. изделия	a мм	b мм	h мм	δ мм
ОПТ-5	М-4	450	300	60	8
ОПТ-6	М-5	500	420	60	8

Геометрические размеры закладных изделий.

Марка подушки	Марка заклад. изделия	a мм	b мм	h мм	δ мм
ОПТ-8	М-6	600	150	63	8
ОПТ-10 ОПТ-12	М-7	800	150	100	8
ОПТ-14	М-8	900	150	100	8

Спецификация стали на одно изделие.

Марка заклад. изделия	№ поз.	ф, мм Сечение	Длина мм	Кол-во на марку шт	Общая длина м	Общая масса кг	Масса марки кг
М-1	1	-50×8	300	1	0,30	0,94	0,94
М-2	1	-60×8	470	1	0,47	1,77	1,77
М-3	1	-80×8	470	1	0,47	2,36	2,36
М-4	2	-100×8	450	1	0,45	2,83	3,32
	3	ф10А-II	400	2	0,80	0,49	
М-5	2	-100×8	500	1	0,50	3,14	3,78
	3	ф10А-II	520	2	1,04	0,64	
М-6	4	-150×8	600	1	0,60	5,65	7,73
	5	L63×40×6	150	3	0,45	2,08	
М-7	4	-150×8	800	1	0,80	7,54	11,98
	5	L100×63×8	150	3	0,45	4,44	
М-8	4	-150×8	900	1	0,90	8,48	12,92
	5	L100×63×8	150	3	0,45	4,44	

Примечание.

По настоящему чертежу изготавливаются закладные детали при отсутствии оборудования для приварки анкерных стержней к пластинам в тавр на сварочных автоматах под слоем флюса или при отсутствии контактно-рельефной сварки.

Инв. № подл. | Подпись и дата

Изм.	Лист	№ докум.	Подп.	Дата	Сборные железобетонные изделия инженерных сооружений (по номенклатуре Главмосинжстроя).	Альбом ПС-192
Нач. отд.		Козеева			Закладные детали опорных подушек. Вариант	Стадия Р.Д. / Лист 84 / Арх. №
Гл. инж. отд.		Афонин				
Ст. инж.		Хайруллин				
Проверил		Хайруллин				ОНСК / Мосинжпроект г. Москва
Проверил		Бурцев				

ЗАВОД ЖБИ

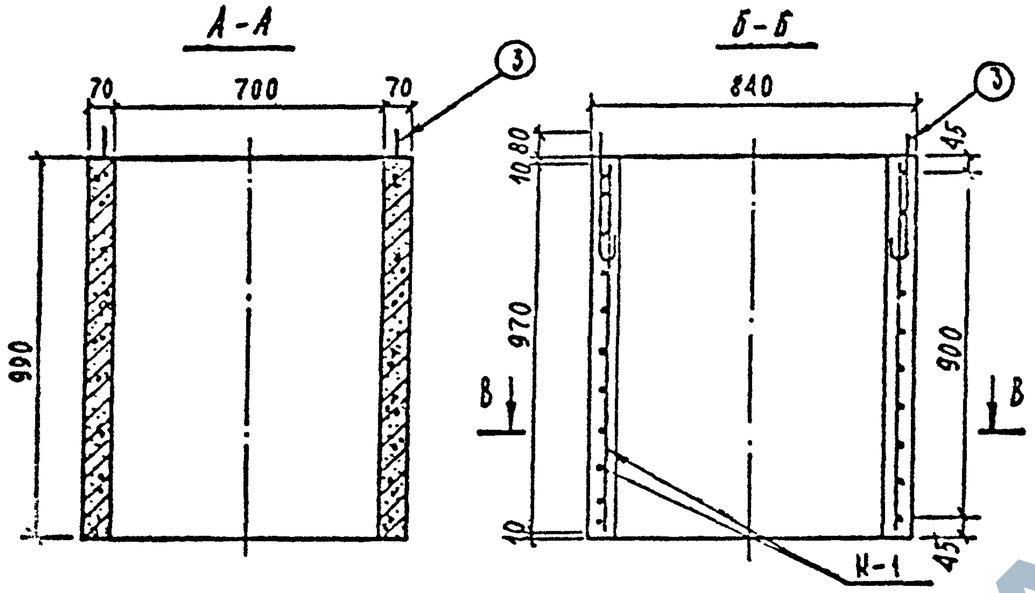

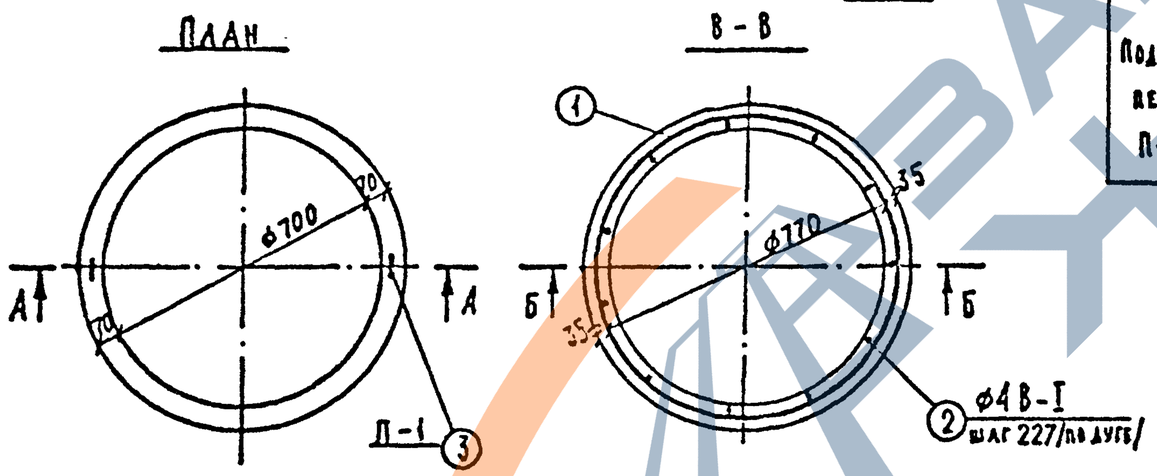

Спецификация арматуры

Марка изделия	Эскиз	№№ поз.	Диаметр мм класс арматуры	Длина поз. мм	Колич. шт.	Общая длина м
Каркас К-1 Спираль	50 8×100=800 50; ф770; 9×100=900	1	ф4 B_p-I	26798	1	26,80
	970	2	ф4 B_p-I	970	11	10,67
Подъемная петля П-1	R30; 320; R20; 20	3	ф8 А-I	830	2	1,66

Выборка арматуры

Класс стали		B_p-I	A-I
Диаметр арматуры	мм	4	8
Длина	м	37,47	1,66
Вес	кг	3,45	0,66
Общий вес по классам	кг	3,45	0,66
Расход арматуры на изделие	кг	4,11	

Характеристика изделия

Марка изделия	Вес т	Марка бетона	Объём бетона м3	Расход арматури кг
К-7-10	0,42	300	0,168	4,11

Марка бетона по морозостойкости Мрз- 100

Нач отд	Козеева		Сборные железобетонные изделия инженерных сооружений /по номенклатуре Главмосинжстроя/ — Альбом ПС-192
Гл. инж.	Афонин		
Ст инж	Хайруллин		Кольцо горловины К-7-10 — Стадия Р.Д; Лист 85; Арх. №
Проект.			ОКСИ — Мосинжпроект г. Москва
Провер			

Инв. № подл. | Подп. и дата

А-А

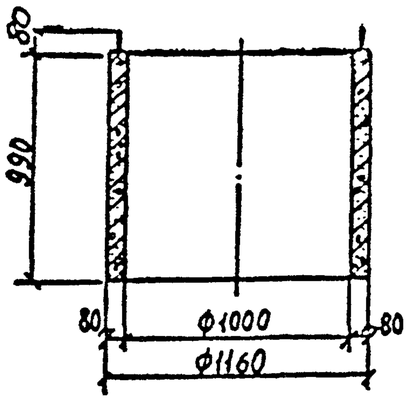

Б-Б

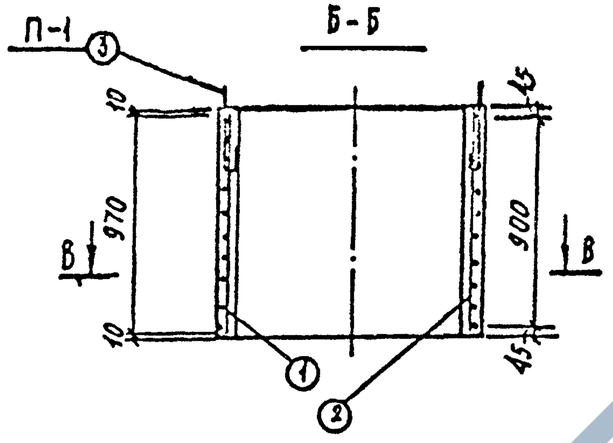

План

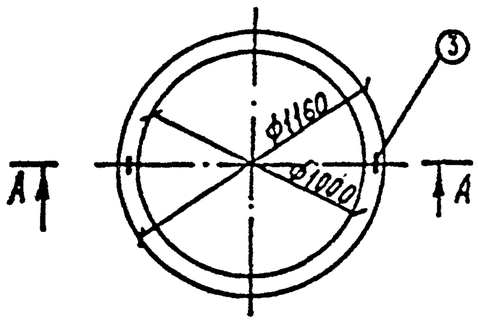

В-В

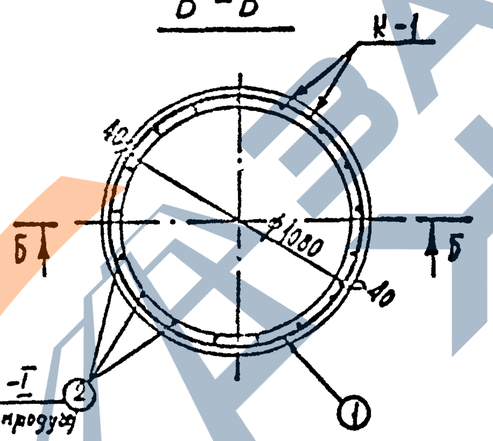

Спецификация арматуры

Марка изделия		Эскиз	Нн поз.	Диаметр мм класс арматур.	Длина позиции мм	Колич. шт.	Общая длина м
Каркас К-1	Спираль	50 8×100=800 50; 9×100=900; ф1080	1	ф4 B_p-I	37800	1	37,8
	—	970	2	ф4 B_p-I	970	17	16,49
Подъемная петля П-1		R35; 320; R25; 30	3	ф8 А-I	830	2	1,66

Выборка арматуры

Класс арматуры		B_p-I	A-I
Диаметр арматуры	мм	4	8
Длина	м	54,29	1,66
Вес	кг	5,00	0,66
Общий вес по классам	кг	5,00	0,66
Расход арматуры на изделие	кг	5,66	

Характеристика изделия

Марка изделия	Вес т	Марка бетона	Объем бетона м3	Расход арматуры кг
К-10-10	0,68	300	0,27	5,66

Марка бетона по морозостойкости Мрз-100

Нач. отд.	Козеева		
Гл. инж.	Афонин		
Ст. инж.	Хайруллин		
Проект.			
Провер.			

Сборные железобетонные изделия инженерных сооружений (по номенклатуре Главмосинжстроя)

Альбом ПС-192

Кольцо горловины К-10-10

Стадия	Лист	Арх. №
Р4	86	

ОНСК

Мосинжпроект г. Москва

Инв. № подл. | Подпись и дата

https://zavodjbi.com/

А - А

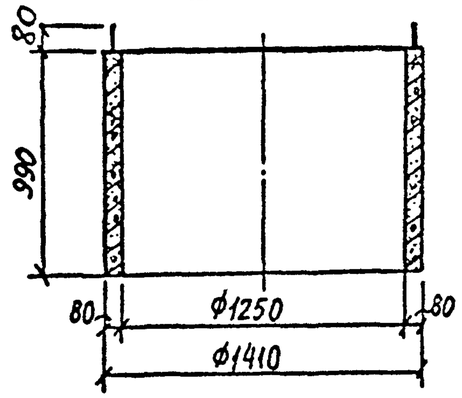

Б - Б

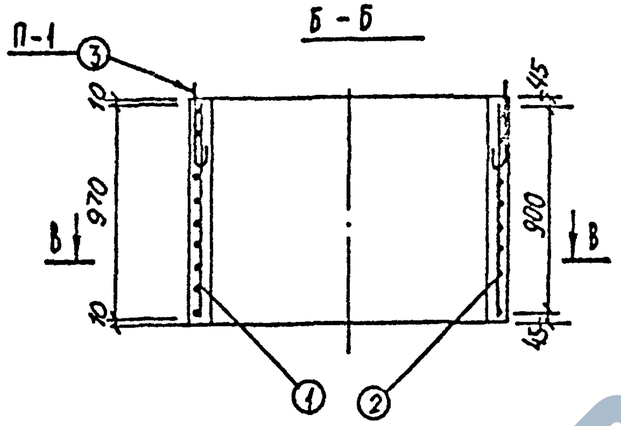

План

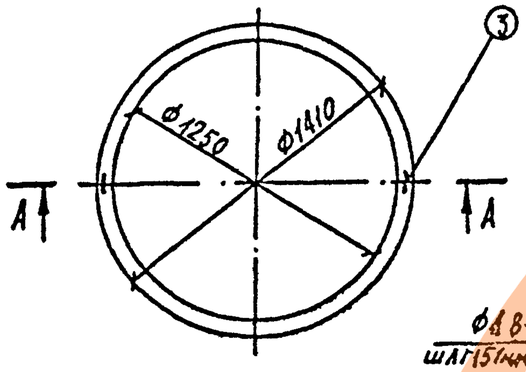

В - В

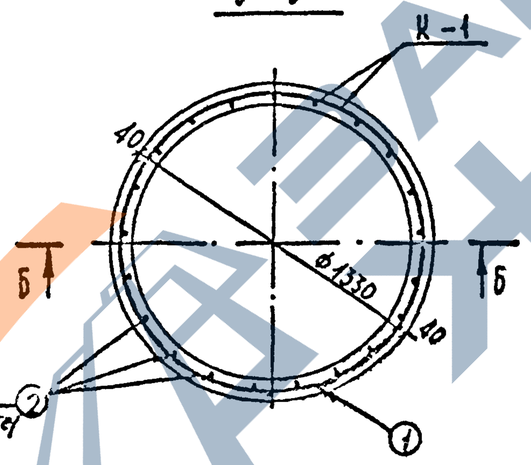

Спецификация арматуры

Марка изделия		Эскиз	Ин поз.	Диаметр мм класс арматур.	Длина поз. мм	Колич. шт.	Общая длина м
Каркас К-1	Спираль	50 8х100=800 50; ф1330; 9х100=900	1	ф4 B_p-I	46350	1	46,35
	—	970	2	ф4 B_p-I	970	21	20,37
Подъемн. петля П-1		320; R35; R25; 30	3	ф8 А-I	830	2	1,66

Выборка арматуры

Класс арматуры		B_p-I	A-I
Диаметр арматуры	мм	4	8
Длина	м	66,72	1,66
Вес	кг	6,14	0,66
Общий вес по классам	кг	6,14	0,66
Расход арматуры на издел.	кг	6,80	

Характеристика изделия

Марка изделия	Вес т	Марка бетона	Объём бетона м3	Расход арматуры кг
К-12-10	0,83	300	0,33	6,80

Марка бетона по морозостойкости Мрз-100.

Инв. № подл. | Подп. и дата

Нач. отд.	Козеева		
Гл. инж.	Афонин		
Ст. инж.	Хайруллин		
Проект			
Провер.			

Сборные железобетонные изделия инженерных сооружений /по номенклатуре Главмосинжстроя/.

Альбом ПС-192

Кольцо горловины К-12-10

Стадия	Лист	Арх. №
Р.Д.	87	
ОИСК	Мосинжпроект г. Москва	

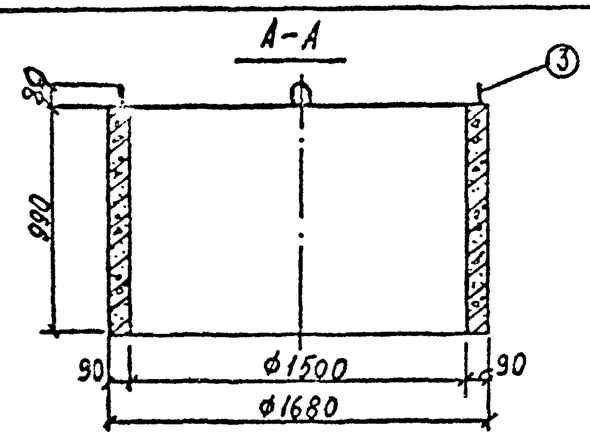

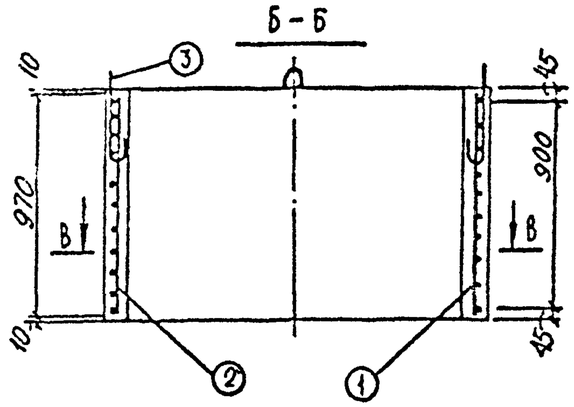

Спецификация арматуры

Марка изделия	Эскиз	№№ поз.	Диаметр мм, класс арматуры	Длина поз. мм	Колич. шт	Общая длина м
Каркас К-1 Спираль		1	ф4 B_p I	55400	1	55,4
—	970	2	ф4 B_p I	970	25	24,25
Подъемная петля П-1	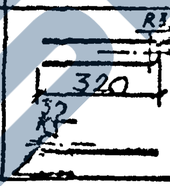	3	ф8 A-I	830	4	3,32

План

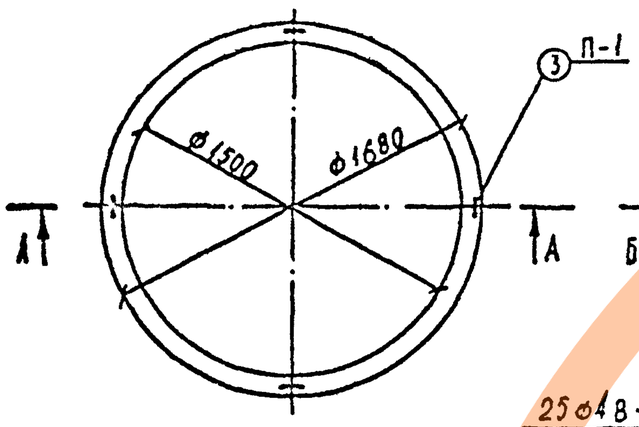

В-В

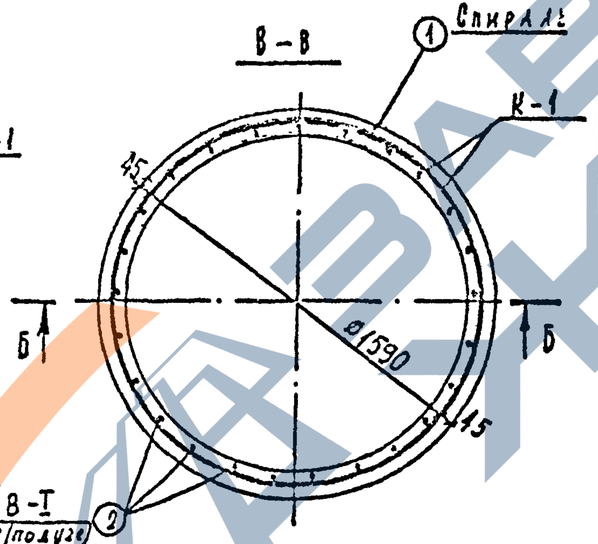

Выборка арматуры

Класс арматуры	—	B_p-I	A-I
Диаметр арматуры	мм	4	8
Длина	м	79,65	3,32
Вес	кг	7,33	1,31
Общий вес по классам	кг	7,33	1,31
Расход арматуры на изделие	кг	8,64	

Характеристика изделия

Марка изделия	Вес т	Марка бетона	Объем бетона м3	Расход арматуры кг
К-15-10	1,10	300	0,44	8,64

Марка бетона по морозостойкости Мрз-100

Инв. № подл. | Подп. и дата

Нач. отд.	Козеева		Сборные железобетонные изделия инженерных сооружений /по номенклатуре Главинжстроя/
Гл. инж.	Афонин		
Ст. инж.	Хайрулин		Кольцо горловины К-15-10
Проект.			
Провер.			

Альбом ПС-192

Стадия: Р.Д. | Лист: 88 | Арх. №

ОИСК | Мосинжпроект г. Москва

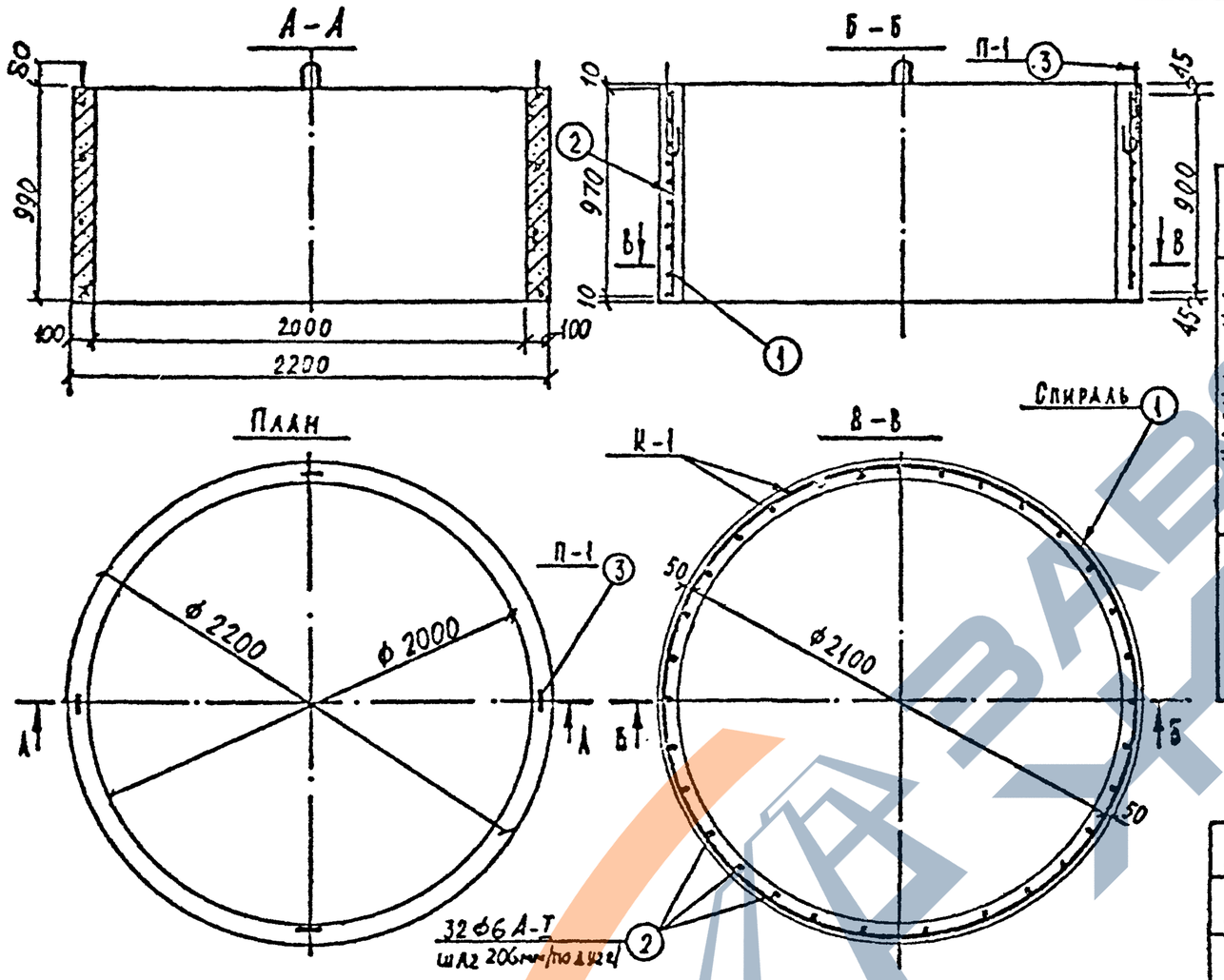

Спецификация арматуры

Марка изделия	Эскиз	№ поз.	Диаметр мм класс арматур	Длина поз. мм	Колич. шт.	Общая длина м
Каркас К-1 Спираль	50, 800, 50; 2100; 9×100=900	1	ф4 Вр-I	72940	1	72,94
—	970	2	ф 6 А-I	970	32	31,04
Подъемн. петля П-1	380; R35; 30; R25	3	ф10 А-I	950	4	3,80

Выборка арматуры

Класс арматуры		Вр-I	А-I	
Диаметр арматуры	мм	4	10	6
Длина	м	72,94	3,80	31,04
Вес	кг	6,71	2,35	6,89
Общий вес по классам	кг	6,71	9,24	
Расход арматуры на изделие	кг	15,95		

Характеристика изделия

Марка изделия	Вес т	Марка бетона	Объем бетона м3	Расход арматуры кг
К-20-10	1,65	300	0,66	15,95

Марка бетона по морозостойкости Мрз-100

Нач. отд.	Козеева		Сборные железобетонные изделия инженерных сооружений /по номенклатуре Гальмосинжстроя/
Гл. инж.	Афонин		
Ст. инж.	Хайруллин		Кольцо горловины К-20-10
Проект.			
Провер.			

Альбом ОС-192

Стадия	Лист	Арх. №№
Р	89	

ОНСК — Косинжпроект г. Москва

Инв. № подл. | Подп. и дата

А–А

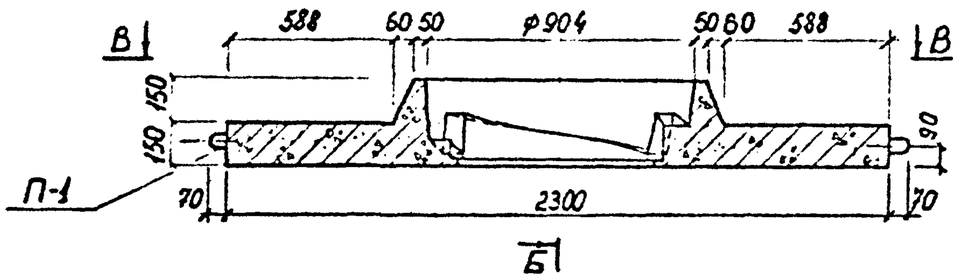

Б–Б

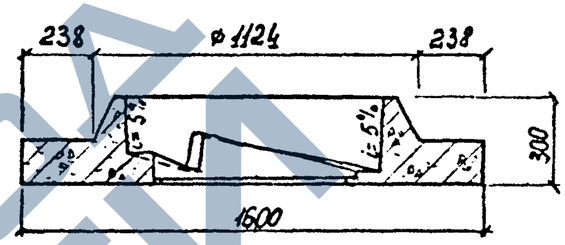

В–В

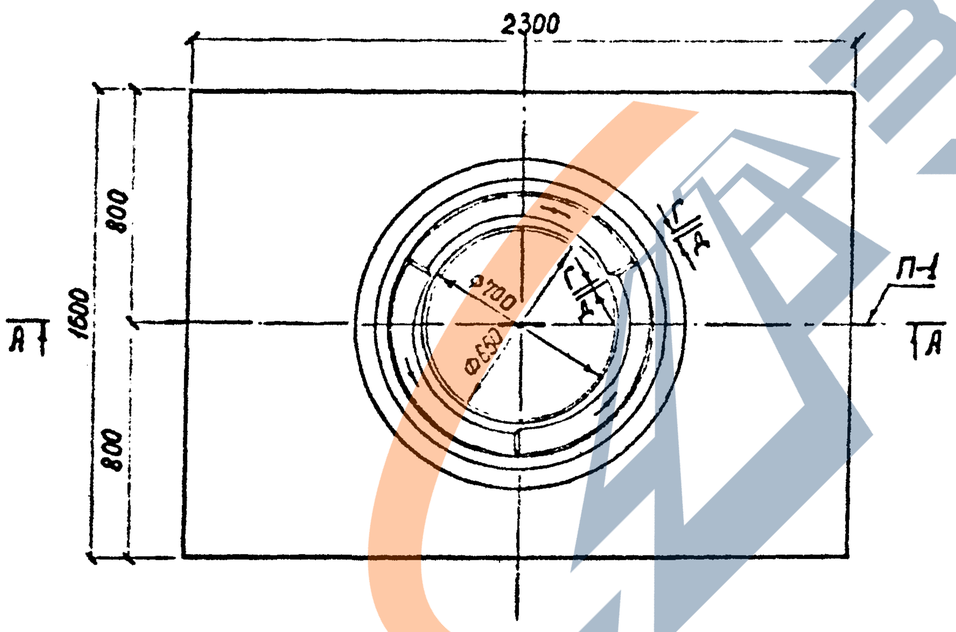

Г–Г

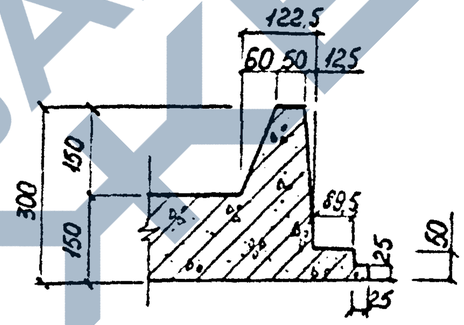

Д–Д

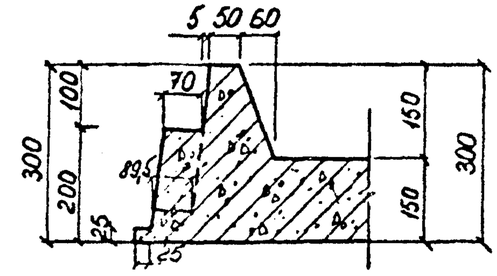

Характеристика изделия

Марка изделия	Масса т	Марка бетона	Объем бетона, м³	Расход арматуры	Содержание металла, кг/м³
ОП-7	1,32	М-300 Мрз-200	0,53	29,90	56,42

Примечания:

1 Отпускная прочность изделия 100 % от R

2 Арматурный чертеж дан на листе № 91

Согласовано:

				Сборные железобетонные изделия инженерных сооружений (по номенклатуре Главнасинжстроя)	Альбом ПС-132
Нач.отд	Козеева			Опорная плита ОП-7 Опалубочный чертеж	Стадия: — Лист: 90 — Арх.№: — ОНСК — г. Москва Масинжпроект
Гл. инж	Афонин				
Вед инж	Щепин				
Проект	Нажимова				
Пров	Щепин				

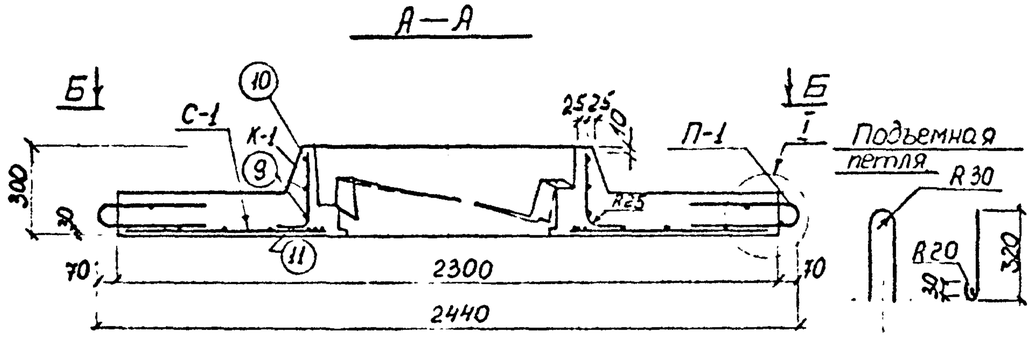

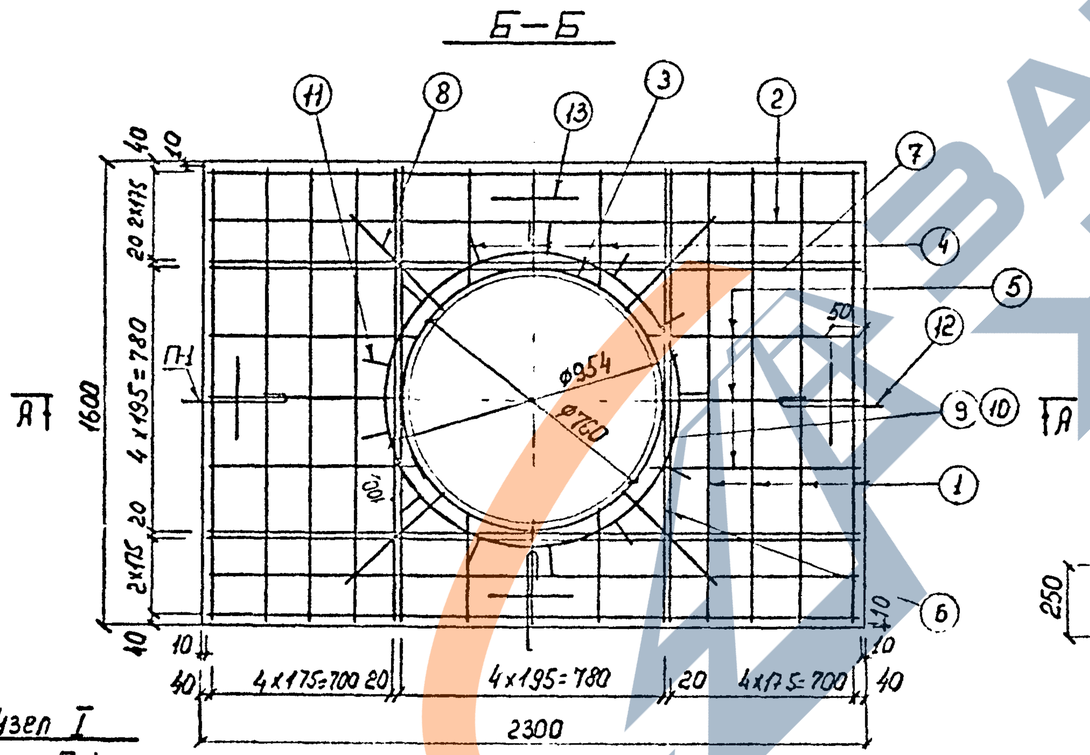

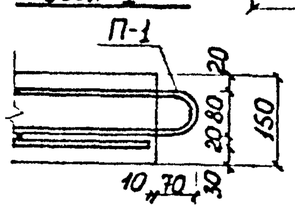

Спецификация арматуры.									
Марка	Кол-во на изд	NN° поз.	Сечение, мм кл. арм.	Длина, мм	на марку			на изделие	
					кол-во, шт	длина м	вес, кг	длина м	вес, кг
С-1	1шт	1	Ø8 А-III	1580	8	12,64	4,99	12,64	4,99
		2	Ø8 А-III	2280	4	9,12	3,60	9,12	3,60
		3	Ø10 А-III	2490	1	2,49	1,54	2,49	1,54
		4	Ø8 А-III	420	6	2,52	1,00	2,52	1,00
		5	Ø8 А-III	770	6	4,62	1,82	4,62	1,82
		6	Ø10 А-III	1580	4	6,32	3,90	6,32	3,90
		7	Ø10 А-III	2280	4	9,12	5,63	9,12	5,63
		8	Ø8 А-III	500	4	2,00	0,79	2,00	0,79
К-1	1шт	9	Ø6 А-I	3100	2	6,20	1,38	6,20	1,38
		10	Ø10 А-III	3100	1	3,10	1,91	3,10	1,91
		11	Ø6 А-I	370	16	5,92	1,31	5,92	1,31
Подъемн. петля П-1	4шт.	12	Ø8 А-I	830	1	0,83	0,33	3,32	1,31
		13	Ø8 А-I	300	1	0,3	0,18	1,20	0,72

Выборка стали на одно изделие, кг.						
Арматурная сталь ГОСТ 5781-75						Всего
Класс А-I		Итого	Класс А-III		Итого	
Ø мм			Ø мм			
6	8		8	10		
2,69	2,03	4,72	12,20	12,98	25,18	29,90

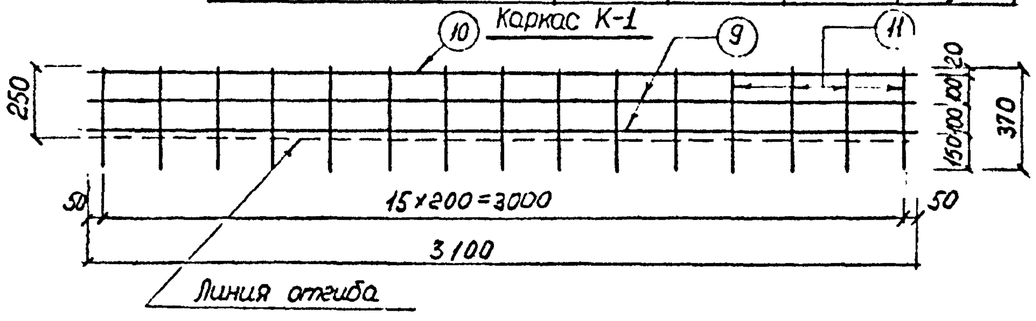

Примечания:

1. Защитный слой для рабочей арматуры принят равным 20 мм.
2. Каркас К-1 свернуть в кольцо Ø 954 мм.
3. Каркас К-1 и сетку С-1 перед установкой в форму связать в 3-4 местах.

				Сборные железобетонные изделия инженерных сооружений (по номенклатуре ГлаВмосинжстроя)		Альбом ПС-192
Нач. отд.	Козеева			Опорная плита ОП-7 Арматурный чертеж	Стадия	Лист	АрхN
Гл. инж.	Афонин				Р.Ч.	91	
Вед. инж.	Щепин				ОНСК	г. Москва Мосинжпроект	
Проект	Максимова						
Провер.	Щепин						

ЗАВОД ЖБИ

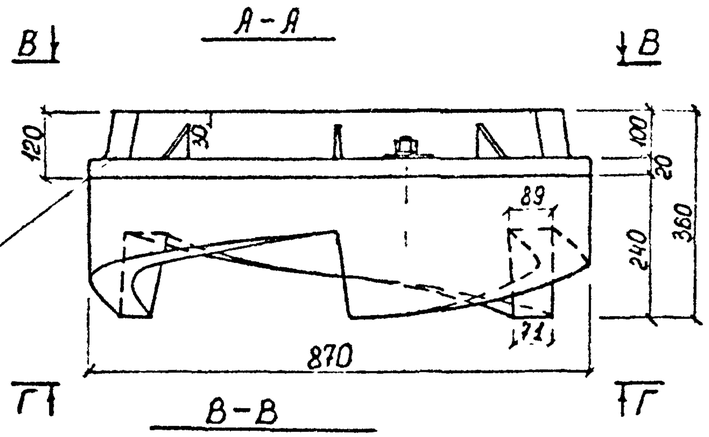

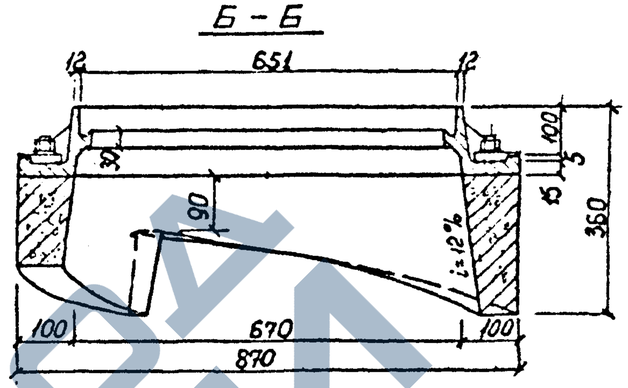

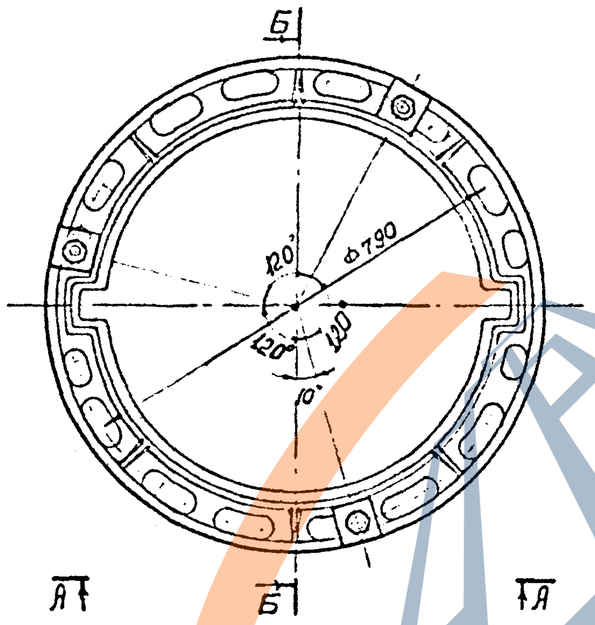

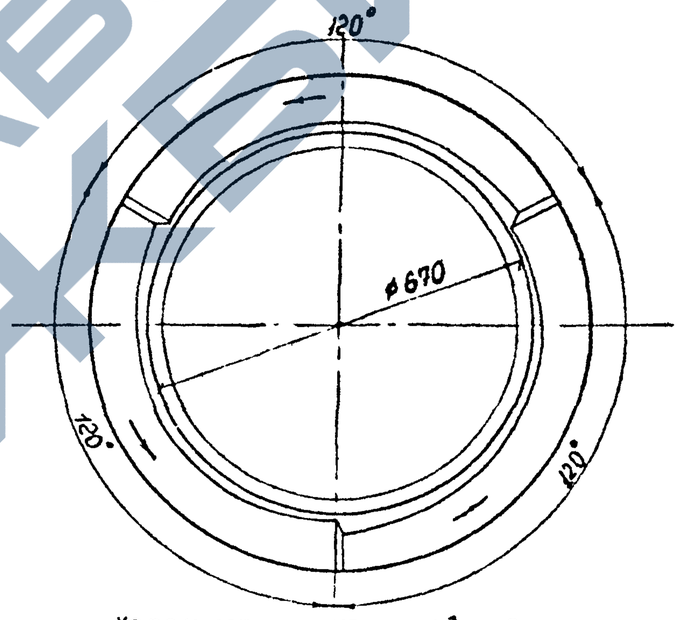

Развертка наружной поверхности кольца.

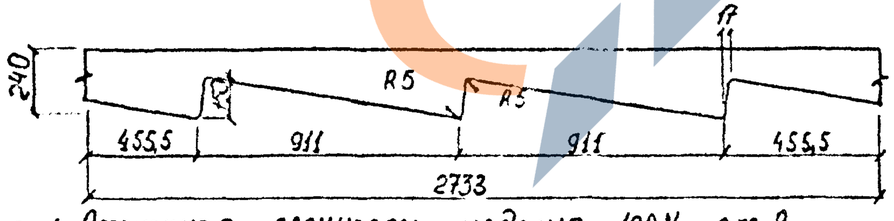

Примечания: 1. Отпускная прочность изделия 100% от R
2. Армалурный чертеж дан на листе №93

Характеристика изделия

Марка изделия	Вес т	Марка бетона	Объем бетона, м³	Расход арматуры, кг	Содержание нет кг/м
ПК-7С	0,090	М-300 Мрз-200	0,036	9,80	272,22
	Вес чугунной обечайки - 50 кг				
	Общий вес изделия - 140 кг				

Согласовано:

Нач отд	Козеева		
Гл. инж	Афонин		
Вед инж	Щепин		
Проект	Максимова		
Прогерил	Щепин		

Сборные железобетонные изделия инженерных сооружений (по номенклатуре Главмосинжстроя) Альбом ПС-192

Поворотное кольцо ПК-7С
Опалубочный чертеж.

Стадия	Лист	Архив
Р.Д.	92	
ОНСК	г. Москва Мосинжпроект	

ЗАВОД ЖБИ

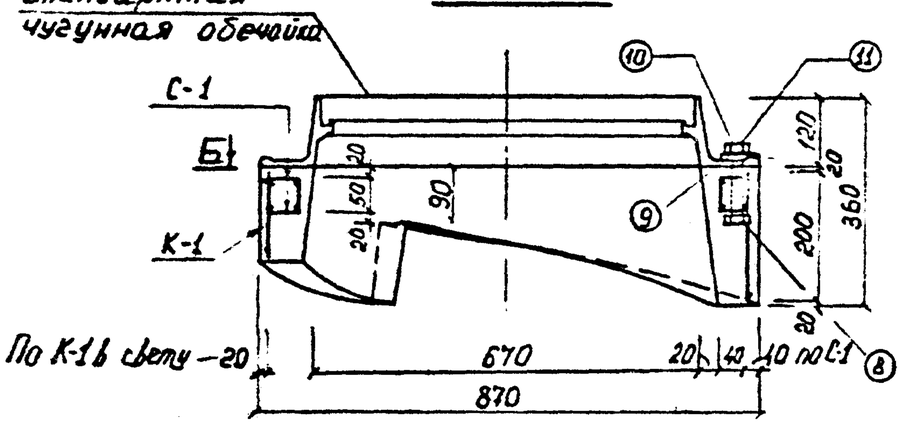

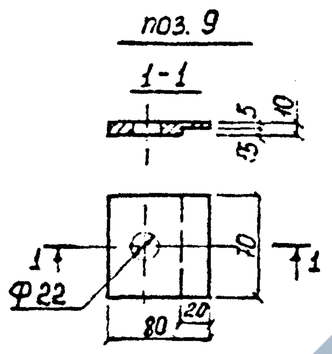

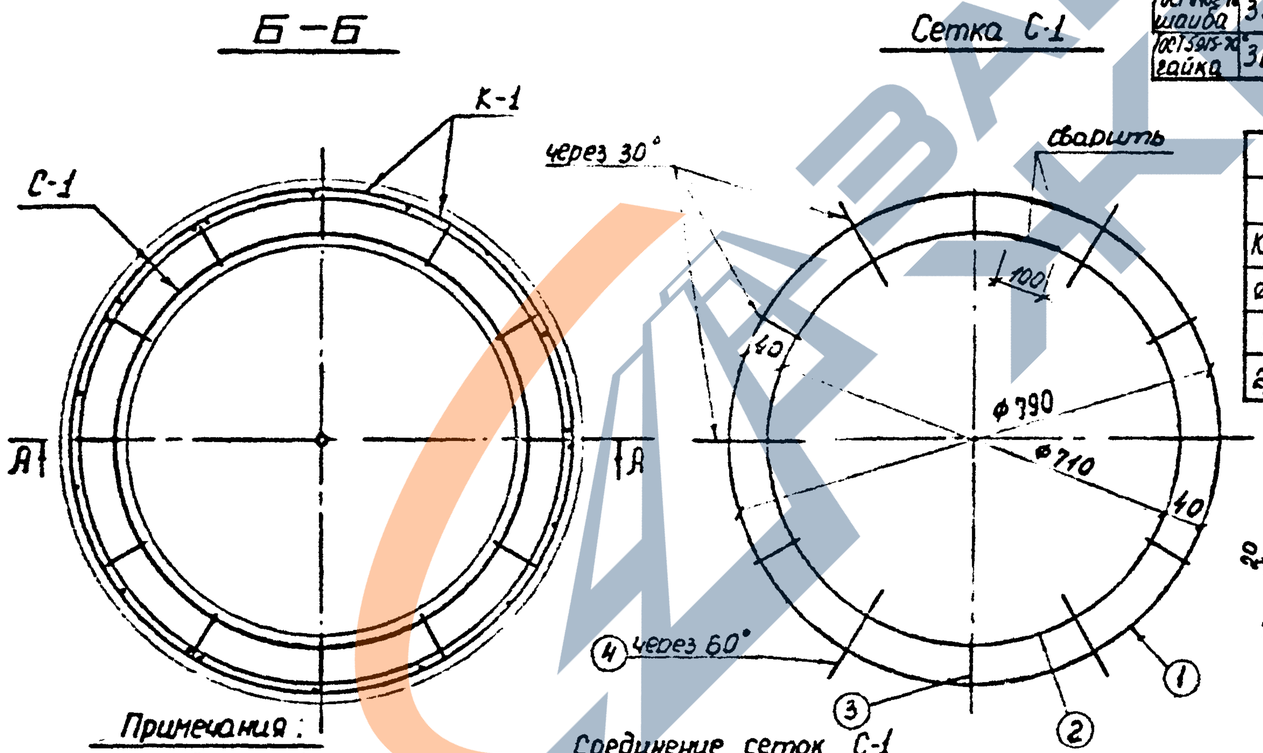

Сетка С-1

Соединение сеток С-1

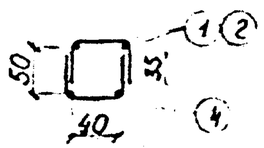

Спецификация арматуры.									
Марка	Кол-во на изд	NN° поз.	Сечение мм. кл ар.	Длина мм	на марку			на изделие	
					кол-во шт	Длина, м	Вес, кг	Длина, м	Вес, кг
С-1	2шт	1	Ø10-А III	2580	1	2,58	1,59	5,16	3,18
		2	Ø10-А III	2330	1	2,33	1,44	4,66	2,88
		3	Ø6-А-I	90	6	0,54	0,12	1,08	0,24
		4	Ø6-А-I	130	6	0,78	0,17	1,56	0,34
К-1	1шт	5	Ø6 А-I	2640	1	2,64	0,59	2,64	0,59
		6	Ø6 А-I	перем	15	1,88	0,42	1,88	0,42
		7	Ø6 А-I	940	3	2,82	0,63	2,82	0,63
ГОСТ 7798-70 болт	3шт	8	М20×150	150	1	0,15	0,43	0,45	1,29
СТ-3 шайба	3шт	9	80×70	—	1	—	0,00043	—	0,00129
ГОСТ 6402-70 шайба	3шт	10	Ф20	—	1	—	0,0123	—	0,037
ГОСТ 5915-70 гайка	3шт	11	М20	—	1	—	0,0633	—	0,19

Выборка стали на одно изделие, кг.									
Арматурная сталь ГОСТ 5781-75				Крепежные изделия					Всего
Класс А-I		Класс А-III		шайба фигур Ст-3	болт ГОСТ 7798-70	шайба ГОСТ 6402-70	гайка ГОСТ 5915-70	Итого	
Ø мм	Итого	Ø мм	Итого						
6		10		80×70	М20×150	Ф20	М20		
2,22	2,22	6,06	6,06	0,00129	1,29	0,037	0,19	1,52	9,80

Каркас К-1 (Заготовка на 2 каркаса)

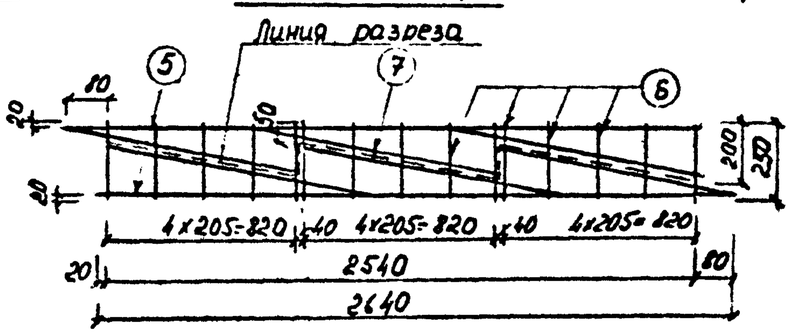

Примечания:

1. Защитный слой для рабочей арматуры принят равным 20 мм.
2. Каркас К-1 свернуть в кольцо Ф 820 мм.
3. Сетки С-1 соединить по приведенной схеме.
4. Каркас К-1 и сетки С-1 перед установкой в форму связать между собой в 3-4 местах

				Сборные железобетонные изделия инженерных сооружений (по номенклатуре Главмосинжстроя)			Альбом ПС-192
Нач отд	Козеева			Поворотное кольцо ПК-7С Арматурный чертеж	Стадия	Лист	Арх №
Гл. инж	Афонин				Р.Ч.	93	
Вед инж	Шепин				ОНСК	г Москва Мосинжпром	
Проект	Максимова						
Проверил	Щепин						

Деталь армирования плит перекрытия типа ДП

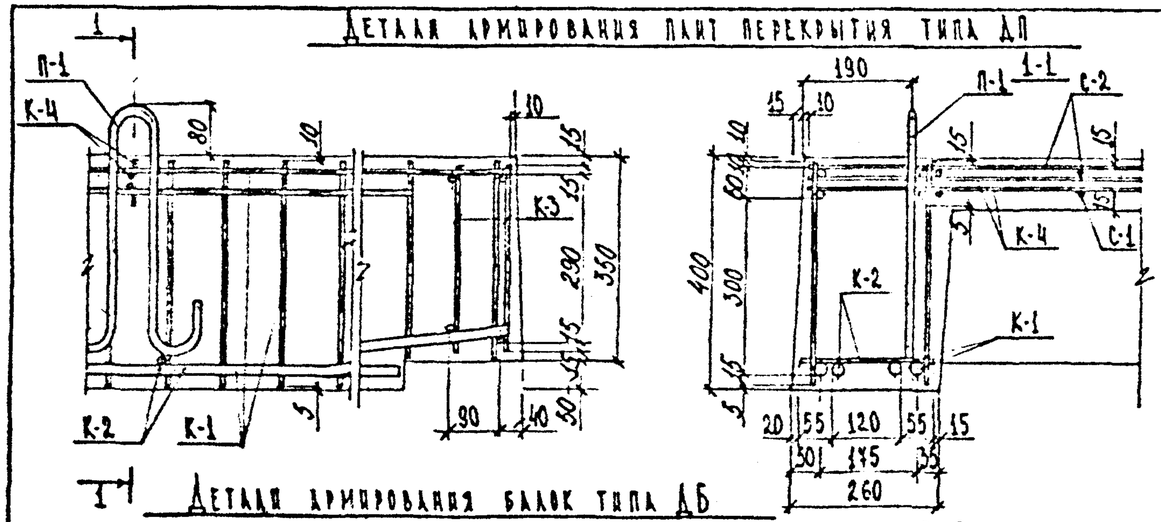

Деталь армирования балок типа ДБ

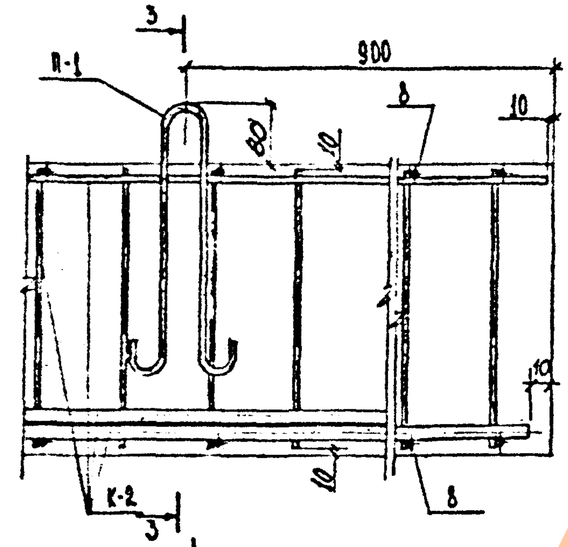

Детали армирования плиты перекрытия П-1

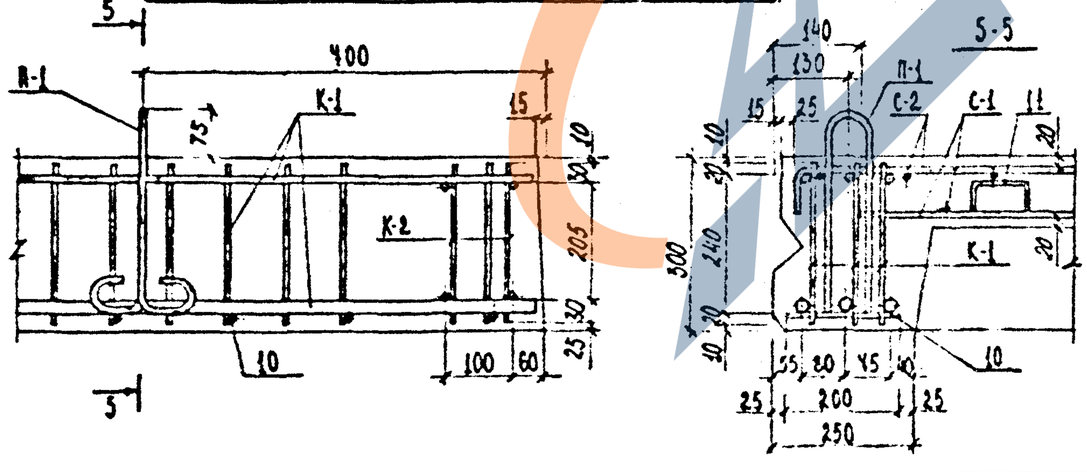

Детали армирования плит перекрытия ДП-11т, ДП-11з

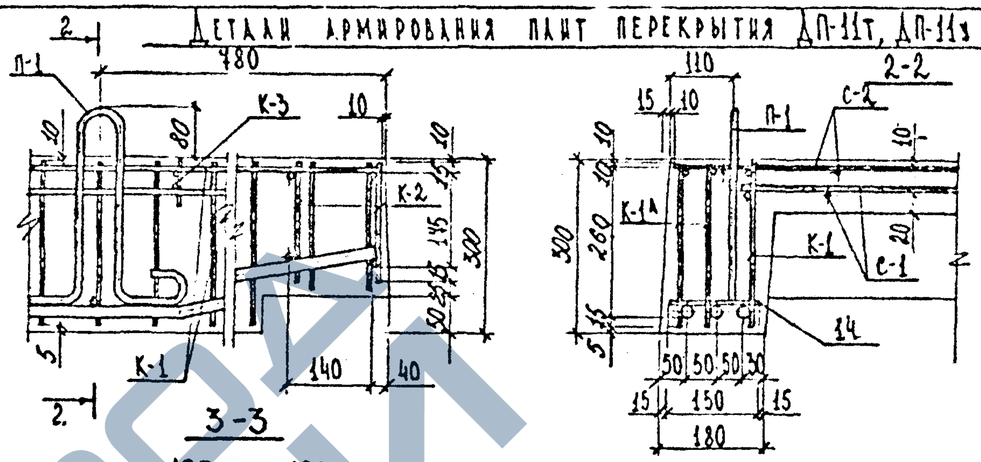

Нач. отд.	Козеева		Сборные железобетонные изделия инженерных сооружений (по номенклатуре Главмосинжстроя)	Альбом ПС-192
Гл. спец.	Афонин			
Ст. инж.	Хайрудинн		Детали армирования плит перекрытия и балок	Стадия: — Лист: 94 Архив №: —
Проектир.	Хайрудинн			ОНСК Мосинжпроект г. Москва
Проверил				

Инв. № подл. | Подпись и дата

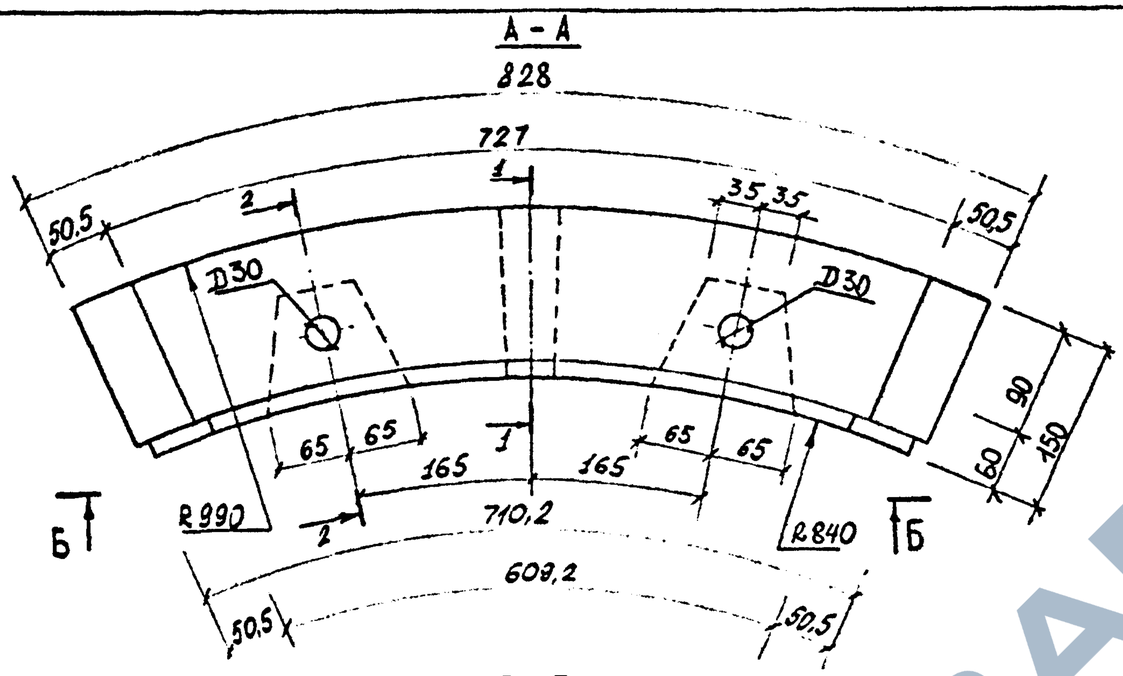

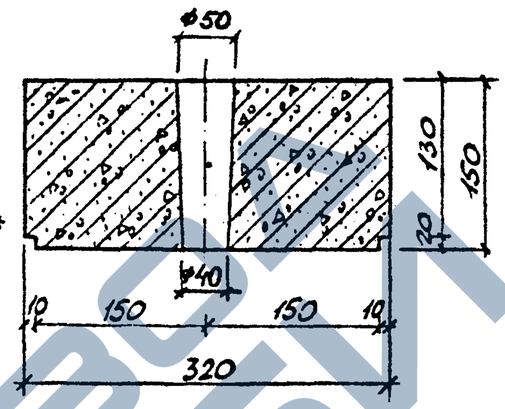

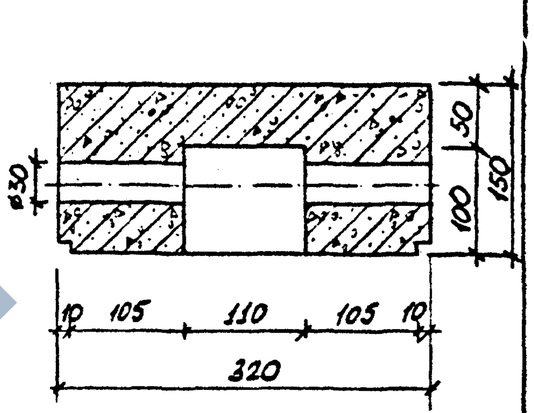

Б - Б

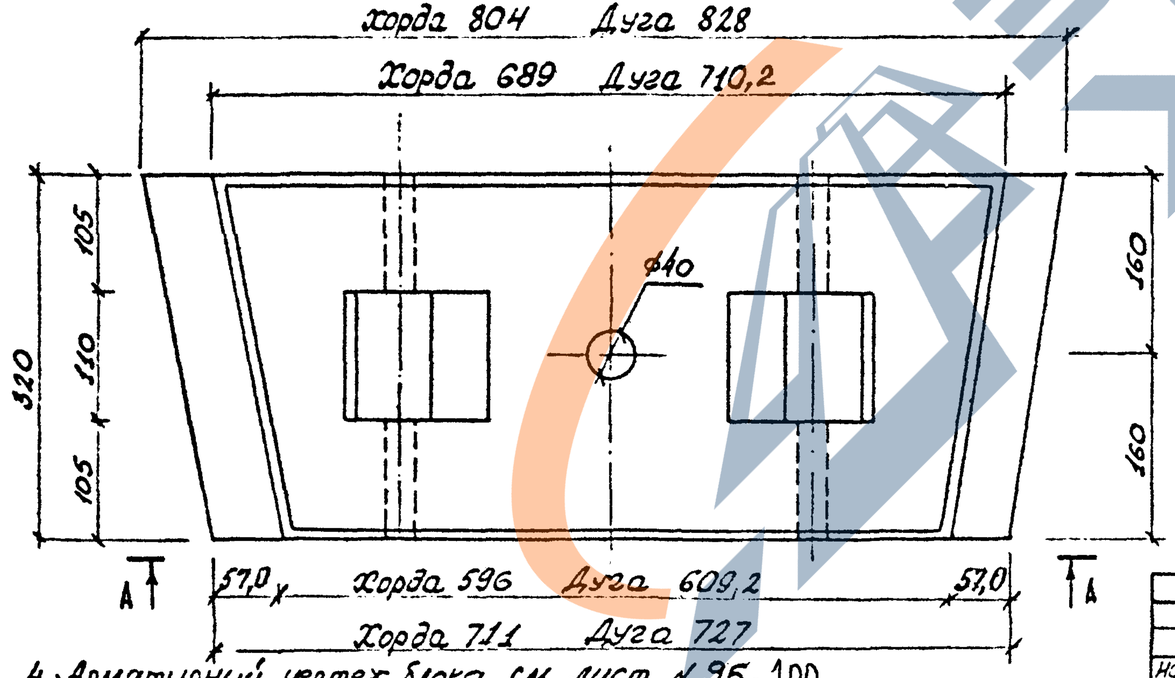

4. Арматурный чертеж блока см. лист № 96, 100
5. Чертеж блока наружной обделки Б-2,0 выполнен в соответствии с листами №1 и 2 альбома серии 3.902-4, выпуск 4 Мосинжпроекта.

Характеристика изделия

Марка изделия	Марка бетона	Объем бетона м3	Расход стали кг	Масса изделия кг
БУ2.0	400	0,0325	2,54	77,5

Согласовано. ГИП М-5
/Яковлева/

Примечания

1. Блок выполняется из бетона М-400 на гранитном щебне крупностью не более 40мм.
2. Бетон по водонепроницаемости должен быть не ниже марки В-4.
3. Качество бетона должно удовлетворять требованию ГОСТ 4795-68 „Бетон гидротехнический. Технические требования к материалам для его приготовления" и ГОСТ 4795-68„ Бетон гидротехнический. Общие требования".
4. Допуски на изготовление приняты по 7 классу точности в соответствии с ГОСТ 13015-75 по толщине и ширине блока ±2мм, по длине блока ±3мм.

			Сборные железобетонные изделия инженерных сооружений (по номенклатуре Главмосинжстроя)		Альбом ПС-192
нач.отд.	Козеева		Опалубочный чертеж блока наружной обделки БУ2,0.	Стадия	Лист 95	Арх. N
Гл.инж.	Афонин			ОНСК	Мосинжпроект г. Москва

План нижней и верхней арматуры

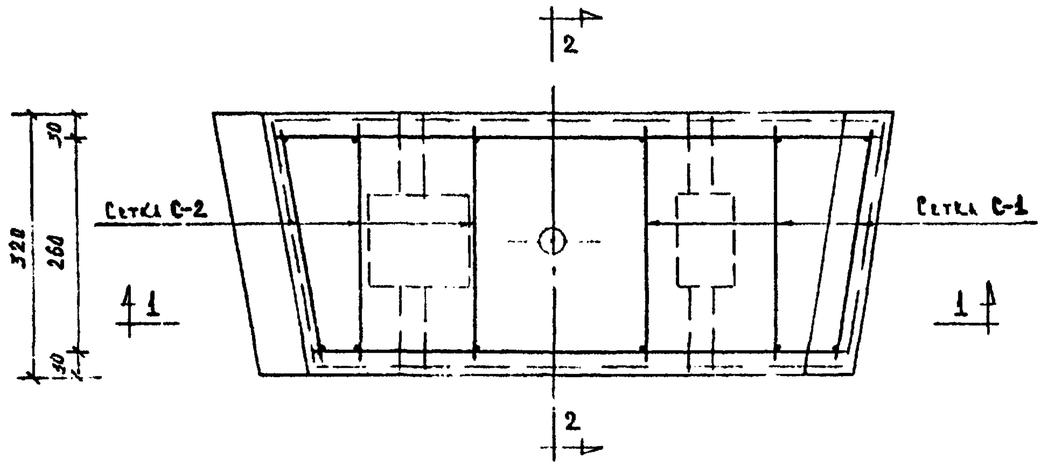

1-1

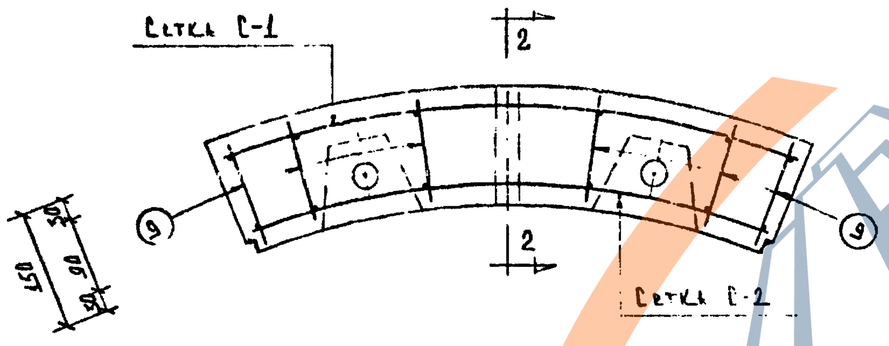

2-2

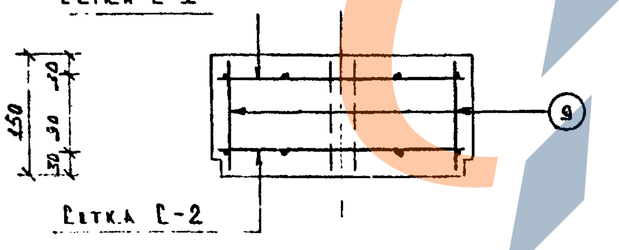

Спецификация арматуры и выборка стали на одно арматурное изделие

Марка изд.	К-во	NN поз.	Эскиз	Ф мм	Длина позиции в мм.	Кол-во поз. шт.	Общая длина м.	Выборка стали: Ф мм	Общая длина м.	Вес кг.
С-1	1	1	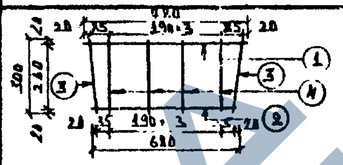	8А-III	780	1	0.78	8А-III	1,46	0,58
		2		8А-III	680	1	0.68	6.А-I	1,82	0,4.
		3		6А-I	310	2	0.62			
		4		6А-I	300	4	1.2			
С-2	1	5		10А-II	710	1	0.71	10А-II	1,32	0.81
		6		10А-II	610	1	0.61	6А-I	1.82.	0,4.
		7		6А-I	310	2	0.62			
		8		6А-I	300	4	1.2			
Отд. стерж.		9	130	6А-I	130	12	1.56	6А-I	1.56	0,35

Выборка арматуры.

NN пп.	Ф мм	Общая длина м.	Вес в кг: 1 п.м.	Вес в кг: Общий	Класс арматуры
1	8	1,46	0.395	0.58	А-III
2	10	1,32	0,617	0.81	А-II
3	6	5,2	0,222	1,15	А-I
			Итого	2,54	

Примечания:

1. Опалубочный чертеж блока см. лист N 95 и ПС-192
2. Сварка сеток производится точечной сваркой в соответствии с ГОСТ 1092-75.
3. Сетки свариваются в пространственный каркас при помощи отдельных стержней позиции N 9.
4. Защитный слой бетона должен быть не менее 25 мм.
5. Блок БУ-20 применять при давлении домкратов от 6,9 т до 11,5 т, что соответствует давлению от 120 атм. до 200 атм.

Нач. мас.	Шкундин			Сборные железобетонные изделия инженерных сооружений (по номенклатуре Главмосинжстроя)
Гл. спец.	Толмачев			Альбом ПС-192
Гл. инж. пр.	Яковлева		04.85	Арматурный чертеж блока наружной обделки БУ2,0.
Рук. гр.	Юрьевич		04.85	Стадия Р.Ч.
Проект.	Матвеевская			Масштаб 1:50
				Лист 96 Листов.
				Арх. N
				„Мосинжпроект" Мастерская N5

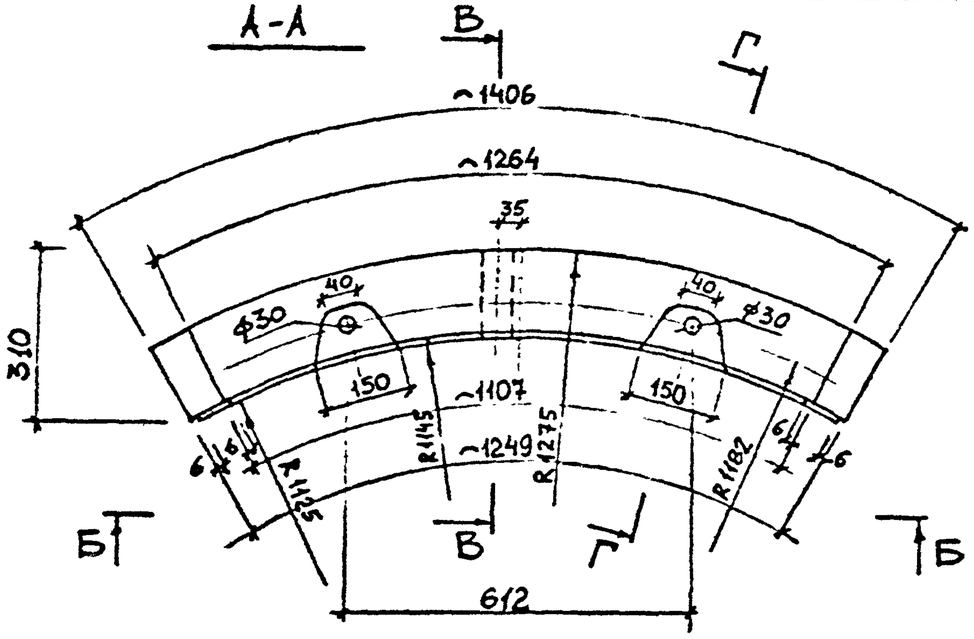

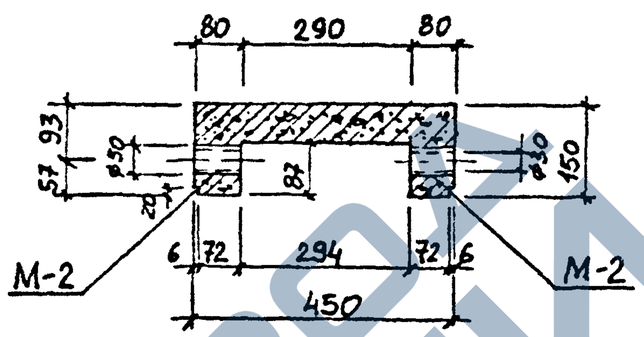

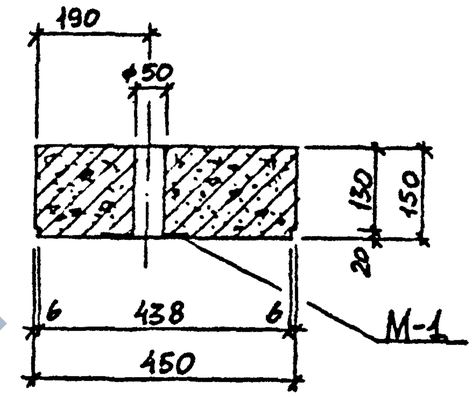

Б-Б

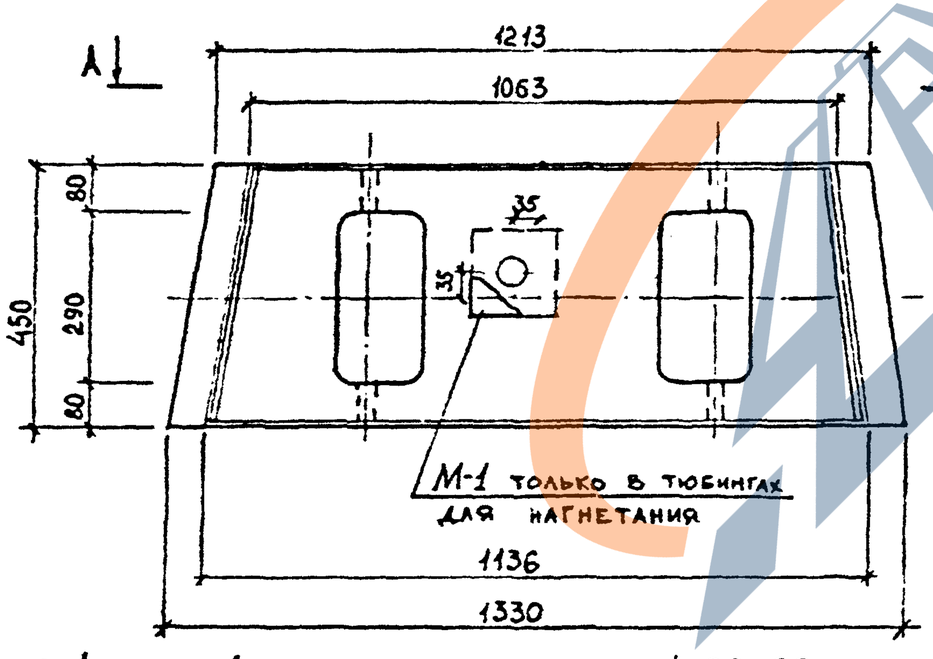

Согласовано:
ГИП М-5
Яковлева

Характеристика изделия.

Марка изделия	Марка бетона	Объем бетона м³	Расход стали кг	Масса изделия т
ТБ-26У	400	0,082	11,95	0,21

Примечания:

1. Чертеж тюбинга ТБ-26У выполнен в соответствии с листом № 3 альбома серии 3.902. КЛ-10 Ленгипроинжпроекта.
2. Блок выполняется из бетона М-400 на гранитном щебне крупностью не более 40мм
3. Бетон по водонепроницаемости должен быть не ниже марки В-4.
4. Качество бетона должно удовлетворять требованию ГОСТ 4795-68 "Бетон гидротехнический. Технические требования к материалам для его приготовления" и ГОСТ 4795-68. Бетон гидротехнический. Общие требования"
5. Допуски на изготовление приняты по 7 классу точности в соответствии с ГОСТ 13015-75 по толщине и ширине блока ±2мм, по длине блока ±3мм

6. Арматурный чертеж блока см. лист №: 98, 99

Сборные железобетонные изделия инженерных сооружений (по номенклатуре Главмосинжстроя)			Альбом ПС-192
Нач. отд. Козеева	Продольный чертеж блока наружной обделки ТБ-26У	Стадия	Лист 97	Арх. №:
Гл. инж. отд. Антонин		ОНСК	Мосинжпроект г. Москва

План верхней арматуры

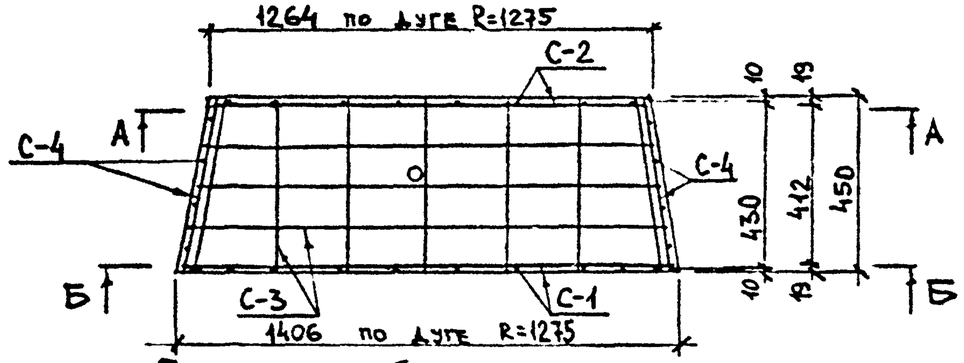

План нижней арматуры.

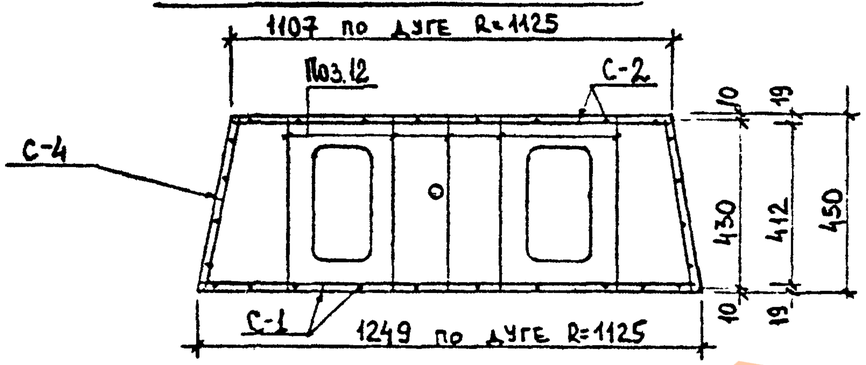

А-А

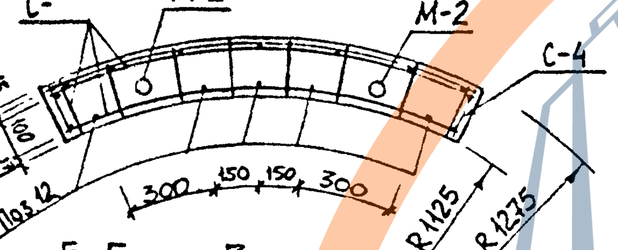

Б-Б

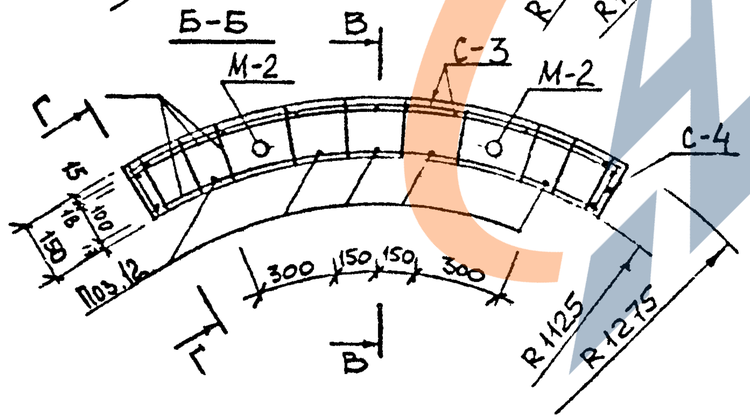

В-В

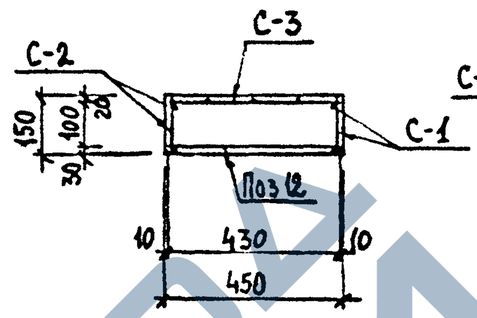

Г-Г

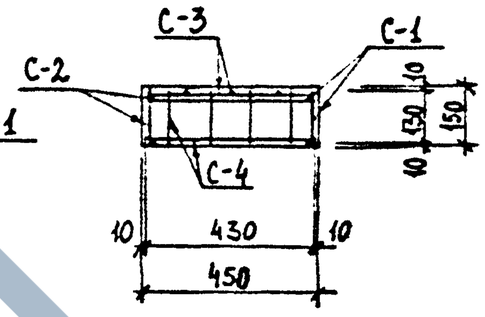

Выборка стали на один элемент, кг

Арматурные изделия						Закладные изделия				
Арматурная сталь					Итого	Профильная сталь		Армат. сталь	Итого	Всего
Класс А-II			Кл. А-I			Сталь полосовая ГОСТ 103-76	Труба ГОСТ 3262-75	А-II		
ф, мм		Итого	ф, мм	Итого				ф, мм		
12	10		6			-150×10	ф50	10		
4,28	1,06	5,34	2,68	2,68	8,02	1,77	1,88	0,30	3,95	11,97

Примечания

1. Опалубочный чертеж тюбинга дан на листе № 97
2. Чертеж арматурных изделий дан на листе № 99

Согласовано: ГИП М-5 /Яковлева/.

Сборные железобетонные изделия инженерных сооружений (по номенклатуре Главмосинжстроя)			Альбом ПС-192
Нач. отд. Козеева	Арматурный чертеж блока наружной обделки ТБ-26У. Разрезы.	Стадия	Лист 98 / Арх. №
Гл. инж. отд. Афонин		ОИСК	Мосинжпроект г. Москва

С-1

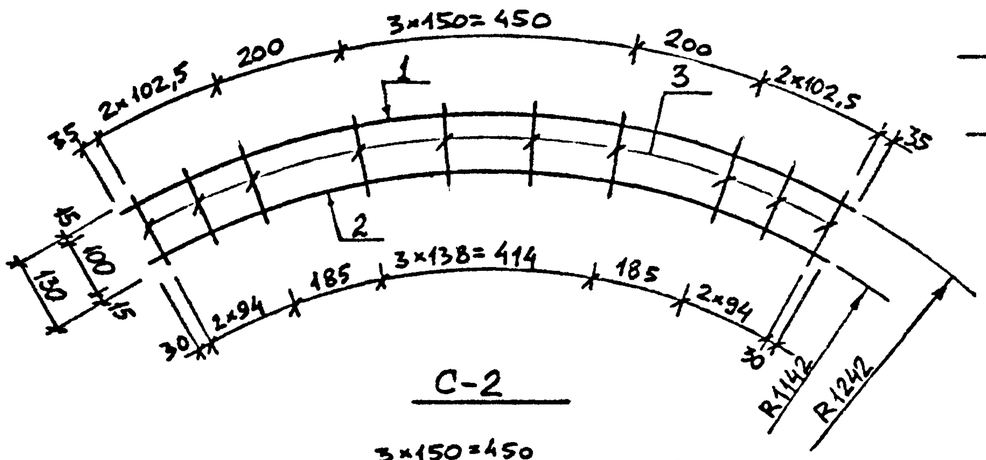

С-2

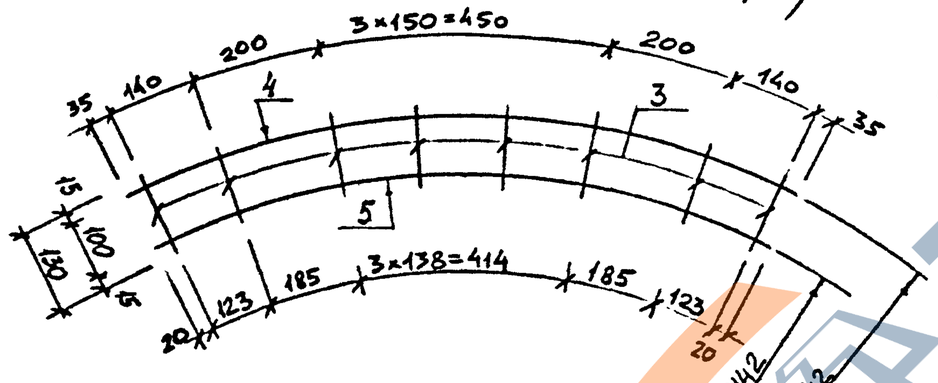

С-3

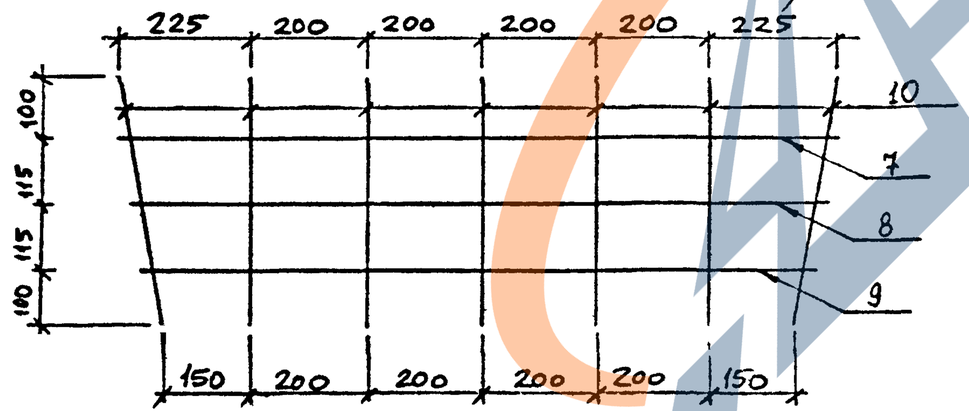

С-4.

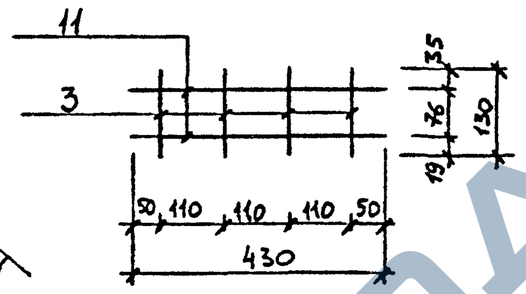

М-1

Б-Б

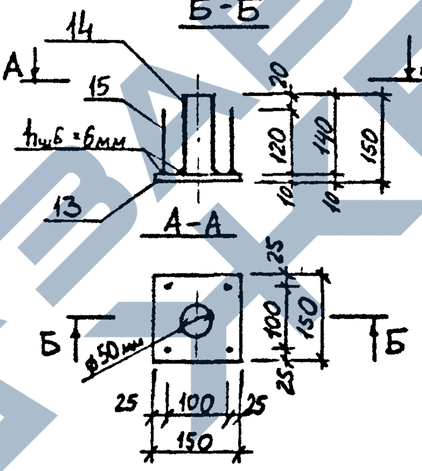

Спецификация стали на одно изделие.

Марка	№ поз.	Сечение ф, мм	Длина мм.	Кол-во шт. на марку	Кол-во шт. на изд.	Общая длина м	Общая масса кг	Масса марки кг
С-1 (1шт)	1.	12 А-II	1330	1	1	1,33	1,18	2,55
	2.	12 А-II	1220	1	1	1,22	1,08	
	3.	6 А-I	130	10	10	1,30	0,29	
С-2 (1шт)	4.	12 А-II	1200	1	1	1,20	1,07	2,25
	5.	12 А-II	1070	1	1	1,07	0,95	
	6.	6 А-I	130	8	8	1,04	0,23	
С-3 (1шт)	7.	6 А-I	1210	1	1	1,21	0,27	1,45
	8.	6 А-I	1170	1	1	1,17	0,26	
	9.	6 А-I	1130	1	1	1,13	0,25	
	10.	6 А-I	430	7	7	3,01	0,67	
С-4 (2шт)	11.	10 А-I	430	2	4	1,72	1,06	0,65
	3.	6 А-I	130	4	8	1,04	0,23	
Отд. стерж.	12	6 А-I	430	—	5	2,15	0,48	0,10
М-1 (1шт)	13.	−150×10	150	1	1	0,15	1,77	2,67
	14	Труба ф50 δст=3мм	140	1	1	0,14	0,60	
	15.	10 А-II	120	4	4	0,48	0,30	
М-2 (4шт)	16.	Труба ф50 δст=3мм	78	1	4	0,31	1,28	0,32

Примечание
Данный чертеж читать совместно с листом №98

Согласовано: ГИП М-5. Яковлева.

				Сборные железобетонные изделия инженерных сооружений (по номенклатуре Главмосинжстроя)		Альбом ПС-192
Нач. отд.	Козеева			Арматурный чертеж блока наружной обделки ТБ-26У. Сетки.	Стадия	Лист 99	Арх. №
Гл. инж. отд.	Афонин				ОНСК	Мосинжпроект г. Москва

План нижней и верхней арматуры

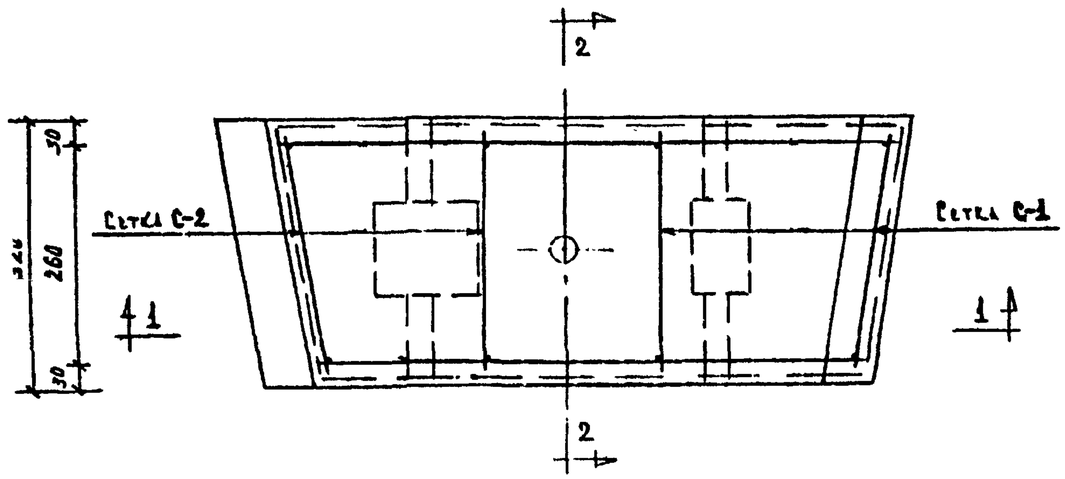

1-1

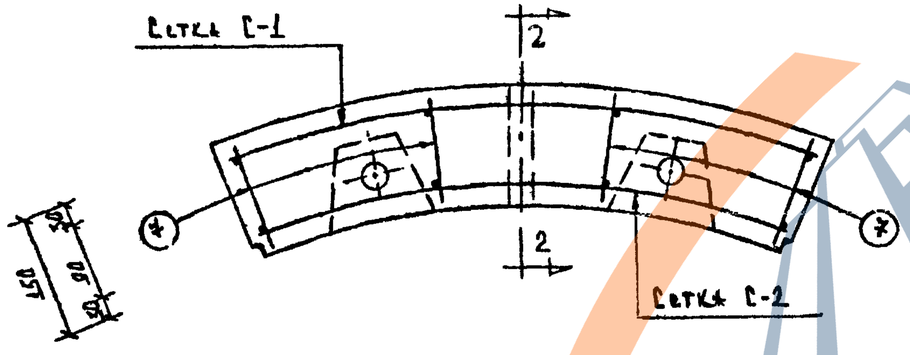

2-2

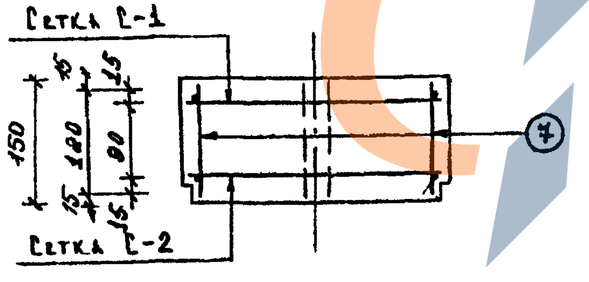

Спецификация арматуры и выборка стали на одно арматурное изделие										
Марка изд.	К-во	Мм поз.	Эскиз	Ф мм	Длина позиции в мм.	Кол-во поз. шт.	Общая длина м.	Выборка стали: Ф мм	Общая длина м.	Вес кг.
С-1	1	1	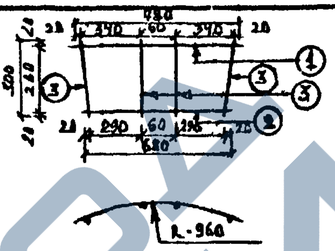	6А-I	780	1	0.78	6А-I	2,66	0.59
		2		6А-I	680	1	0.68			
		3		6А-I	300	4	1.2			
С-2	1	4	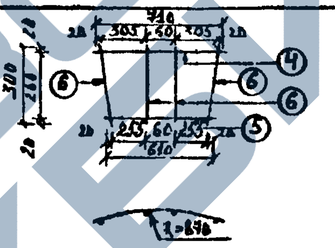	6А-I	710	1	0.71	6А-I	2.52	0.56
		5		6А-I	610	1	0.61			
		6		6А-I	300	4	1.2			
Отд. стерж.		7	120	6А-I	120	8	0,96	6А-I	1,04	0,23

Выборка арматуры.					
Мм поз.	Ф мм	Общая длина м.	Вес в кг: 1 п.м.	Вес в кг: Общий	Класс арматуры
1	6	6,14	0,222	1,36	А-I

Примечания:

1. Опалубочный чертеж блока см. лист № 95
2. Сварка сеток производится точечной сваркой в соответствии с ГОСТ 1092-75.
3. Сетки свариваются в пространственный каркас при помощи отдельных стержней позиции № 7.
4. Защитный слой бетона должен быть не менее 25 мм.
5. Блок 600„П" применять при давлении домкратов не более 6,9т, что соответствует давлению 120 атм.

Нач. мас.	Толмачев		
Гл. спец.	Малицкий		
Гл. инж.	Яковлева		
Рук. гр.	Юргелевич		
Проект.	Матвеевская		
Н. контр.	Яковлева		

Сборные железобетонные изделия инженерных сооружений (по номенклатуре Главмосинжстроя)

Альбом ПС-192

Арматурный чертеж блока наружной обделки Б-20„П"

Стадия	Лист	Масштаб
Р.Ч.	100	1:50

Лист 100 | Листов

Арх. №

„Мосинжпроект" Мастерская № 5