Типовая документация на строительные системы
и изделия зданий и сооружений

Серия 3.503.1-53

# Устои и промежуточные опоры под пролетные строения длиной 12, 15, 18, 24 и 33 м для автодорожных мостов под нагрузку от автомобилей-самосвалов БелАЗ-540

Выпуск 3

Монолитные железобетонные конструкции

Рабочие чертежи

https://zavodjbi.com/

Типовая документация на строительные системы
и изделия зданий и сооружений

Серия 3.503.1-53

# Устои и промежуточные опоры под пролетные строения длиной 12, 15, 18, 24 и 33 м для автодорожных мостов под нагрузку от автомобилей-самосвалов БелАЗ-540

Выпуск 3

Монолитные железобетонные конструкции

Рабочие чертежи

Разработаны институтом Промтрансниипроект
Главный инженер института С.Д.Чубаров
Главный инженер проекта В.Е.Дашкевич

Утверждены Госстроем СССР
Протокол № 58 от 4 августа 1980 г.
Введены в действие
институтом Промтрансниипроект
Приказ № 361 от 17 ноября 1980 г.

Выпуск 3


| №№ п/п | Обозначение | Наименование | №№ стр. |
|---|---|---|---|
| 1 | 3.503.1-53.3-ПОВD | Ведомость ссылочных документов | 3 |
| 2 | 3.503.1-53.3-ПОТО | Техническое описание | 4 |
| 3 | 3.503.1-53.3-1<br>3.503.1-53.3-1 СБ | Плита раствверка (305Ф-24СВ<br>305Ф-32СВ и 305Ф-40СВ) | 5 |
| 4 | 3.503.1-53.3-2<br>3.503.1-53.3-2 СБ | Плита раствверка (365Ф-40СВ<br>и 365Ф-48СВ) | 6 |
| 5 | 3.503.1-53.3-3<br>3.503.1-53.3-3 СБ | Фундамент (210Ф; 250Ф,<br>300Ф, 350Ф, 400Ф и 450Ф) | 7-8 |
| 6 | 3.503.1-53.3-4<br>3.503.1-53.3-4 СБ | Фундамент (210Ф-1 и 500Ф) | 9-10 |
| 7 | 3.503.1-53.3-5<br>3.503.1-53.3-5 СБ | Фундамент (210Ф-24СВ и<br>210Ф-28СВ) | 11-12 |
| 8 | 3.503.1-53.3-6<br>3.503.1-53.3-6-СБ | Фундамент 300Ф-42СВ | 13-14 |
| 9 | 3.503.1-53.3-ПОВС | Выборка стали | 15 |


| | | |
|---|---|---|
| Разраб. | Таворина | |
| Пров. | Бойцова | |
| Гл.инж.пр. | Дашкевич | |

Содержание

| Стадия | Лист | Листов |
|---|---|---|
| Р | | 1 |

ПРОМТРАНСНИИПРОЕКТ
г. Москва

Инв. № подл. | Подпись и дата | Взам. инв. №

Лист

https://zavodjbi.com/

Выпуск 3

| NN п/п | Обозначение | Наименование |
|---|---|---|
| 1 | ГОСТ 103-76 | Полоса стальная горячекатаная |
| | | Сортамент |
| 2 | ГОСТ 380-71* | Сталь углеродистая обыкновенного |
| | | качества. Марки и общие техни- |
| | | ческие требования |
| 3 | ГОСТ 4795-68 | Бетон гидротехнический |
| | | Технические требования |
| 4 | ГОСТ 5781-75 | Сталь горячекатаная для |
| | | армирования железобетонных |
| | | конструкций. |
| 5 | ГОСТ 6713-75* | Сталь углеродистая и низколегиро- |
| | | ванная конструкционная для |
| | | мостостроения. Марки и техни- |
| | | ческие требования |
| 6 | СНиП II-43 | Мосты и трубы. Нормы |
| | | проектирования. Проект |
| 7 | СНиП II-Д.9-72 | Автомобильные дороги |
| | | Нормы проектирования |
| 8 | СНиП II-57-75 | Нагрузки и воздействия на гидро |
| | | технические сооружения (волновые, |
| | | ледовые и от судов). |
| | | Нормы проектирования |
| 9 | СНиП II-Д.7-62* | Мосты и трубы. Нормы |
| | | проектирования. |
| 10 | СНиП III-4-79 | Техника безопасности в |
| | | строительстве |
| 11 | СНиП II-А.6-72 | Строительная климатология |

| NN п/п | Обозначение | Наименование |
|---|---|---|
| | | и геофизика |
| 12 | СН 200-62 | Технические условия проектиро- |
| | | вания железнодорожных, авто- |
| | | дорожных и городских мостов |
| | | и труб |
| 13 | СН 365-67 | Указания по проектированию |
| | | железобетонных и бетонных |
| | | конструкций железнодорожных, |
| | | автодорожных и городских |
| | | мостов и труб |
| 14 | СН 65-76 | Инструкция по защите железо- |
| | | бетонных конструкций от |
| | | коррозии, вызываемой блуждающи- |
| | | ми токами при применении |
| | | пролетных строений на путепро- |
| | | водах через электрифицирован- |
| | | ные пути |
| 15 | ТП 101-76 | Технические правила по эконом- |
| | | ному расходованию основных |
| | | строительных материалов. |
| 16 | ГОСТ 4797-69* | Бетон гидротехнический. Техничес |
| | | кие требования к материалам |
| | | для его приготовления |

Инв. № подл. | Подпись и дата | Взам. инв. №

| | | | |
|---|---|---|---|
| Разраб. | Затока | | |
| Пров. | Бойцова | | |
| Гл.инж.пр. | Дашкевич | | |

3.503.1-53.3-00 ВД

Ведомость ссылочных документов

| Стадия | Лист | Листов |
|---|---|---|
| Р | 1 | 2 |

ПРОМТРАНСНИИПРОЕКТ г. Москва



ЗАВОД ЖЕЛЕЗА

Выпуск 3

В настоящем выпуске приведены монолитные железобетонные конструкции

## 1. Материалы

1.1. Для изготовления монолитных конструкций применяется гидротехнический бетон по ГОСТ 4795-68 марки 300, кроме монолитных фундаментов на естественном основании промежуточных опор-стенок, для изготовления которых применяется гидротехнический бетон марки 200.

Марка бетона по морозостойкости (Мрз) для районов со среднемесячной температурой наиболее холодного месяца минус 15°С и выше принимается не менее 200, ниже минус 15°С - не менее 300 в соответствии с требованием СН-365-67.

1.2. Цемент и заполнители для бетона монолитных конструкций должны удовлетворять требованиям нормативных документов, приведенных в помещаемой ниже таблице.

| Наименование компонентов | Нормативные документы |
|---|---|
| Цемент | СНиП III-43-75, п.4.22, табл. 3 и 4 с учетом условий применения по табл. 3 ГОСТ 4797-69* |
| Крупный заполнитель | СНиП III-43-75, п.4.23; ГОСТ 4797-69* |
| Мелкий заполнитель | СНиП III-43-75, п.4.24; ГОСТ 4797-69* |
| Вода | СНиП III-43-75, п.4.21; ГОСТ 4797-69* |

1.3 В качестве рабочей арматуры в соответствии с указаниями ТП-101-76 приняты стержни периодического профиля из низколегированной мартеновской горячекатаной стали класса А-III.

Для армирования элементов с повышенными требованиями по трещиностойкости (некоторых фундаментов) применяются стержни периодического профиля из углеродистой горячекатаной стали класса А-II.

В качестве распределительной арматуры применяются гладкие стержни из углеродистой горячекатаной стали класса А-I.

Химический состав арматурных углеродистых сталей должен соответствовать ГОСТ 380-71*

Марки стали, которые следует применять при изготовлении арматурных изделий в зависимости от расчетной температуры района эксплуатации сооружения, приведены в выпусках 0, 2 и 4 настоящей серии.

| | | | |
|---|---|---|---|
| Гл.инж.пр. | Дашкевич | | |
| Гл.техн. | Гафт | | |
| Нач.отд. | Каташев | | |

3.503.1-53.3-00 ТО

Техническое описание

| Стадия | Лист | Листов |
|---|---|---|
| Р | 1 | 2 |

ПРОМТРАНСНИИПРОЕКТ г. Москва

Инв. № подл. | Подпись и дата | Взам. инв. №

Выпуск 3

| Формат | Зона | Поз. | Обозначение | Наименование | Кол. на исполн. 3.503.1-53.3-1 — | 01 | 02 | | | | | | | Примечание |
|---|---|---|---|---|---|---|---|---|---|---|---|---|---|---|
| | | | | **Документация** | | | | | | | | | | |
| 1В | | | 3.503.1-53.3-1 СБ | Сборочный чертеж | × | × | × | | | | | | | |
| 2Г | | | 3.503.1-53.3-00 ВС | Выборка стали | × | × | × | | | | | | | |
| 1В | | | 3.503.1-53.3-00 ТО | Техническое описание | × | × | × | | | | | | | |
| | | | | **Сборочные единицы** | | | | | | | | | | |
| 1В | | 1 | 3.503.1-53.4-3 | Сетка арматурная С81 | 2 | | 2 | | | | | | | |
| 1В | | 1 | 3.503.1-53.4-3-01 | Сетка арматурная С82 | | 2 | | | | | | | | |
| | | | | **Детали** | | | | | | | | | | |
| 1В | | 2 | 3.503.1-53.4-15 | Стержень | 64 | 64 | 64 | | | | | | | |
| | | | | **Материалы** | | | | | | | | | | |
| | | | | Бетон гидротехнический ГОСТ 4795-68 марки 300 | 26.0 | 26.0 | 26.0 | | | | | | | м3 |

| | | | | |
|---|---|---|---|---|
| Разраб. | Таврина | | 3.503.1-53.3-1 | |
| Пров. | Бойцова | | Плита ростверка (305Ф-24СВ; 305Ф-32СВ и 305Ф-40СВ) | Стадия: Р; Лист: ; Листов: 1 |
| Гл.инж.пр. | Пашкевич | | | ПРОМТРАНСНИИПРОЕКТ г. Москва |
| Гл.техн. | Гафт | | | |
| Нач.отд. | Каташев | | | |

Копировал Формат 11Г

| Инв. № подл. | Подпись и дата | Взам. инв. № |
|---|---|---|
| | | |

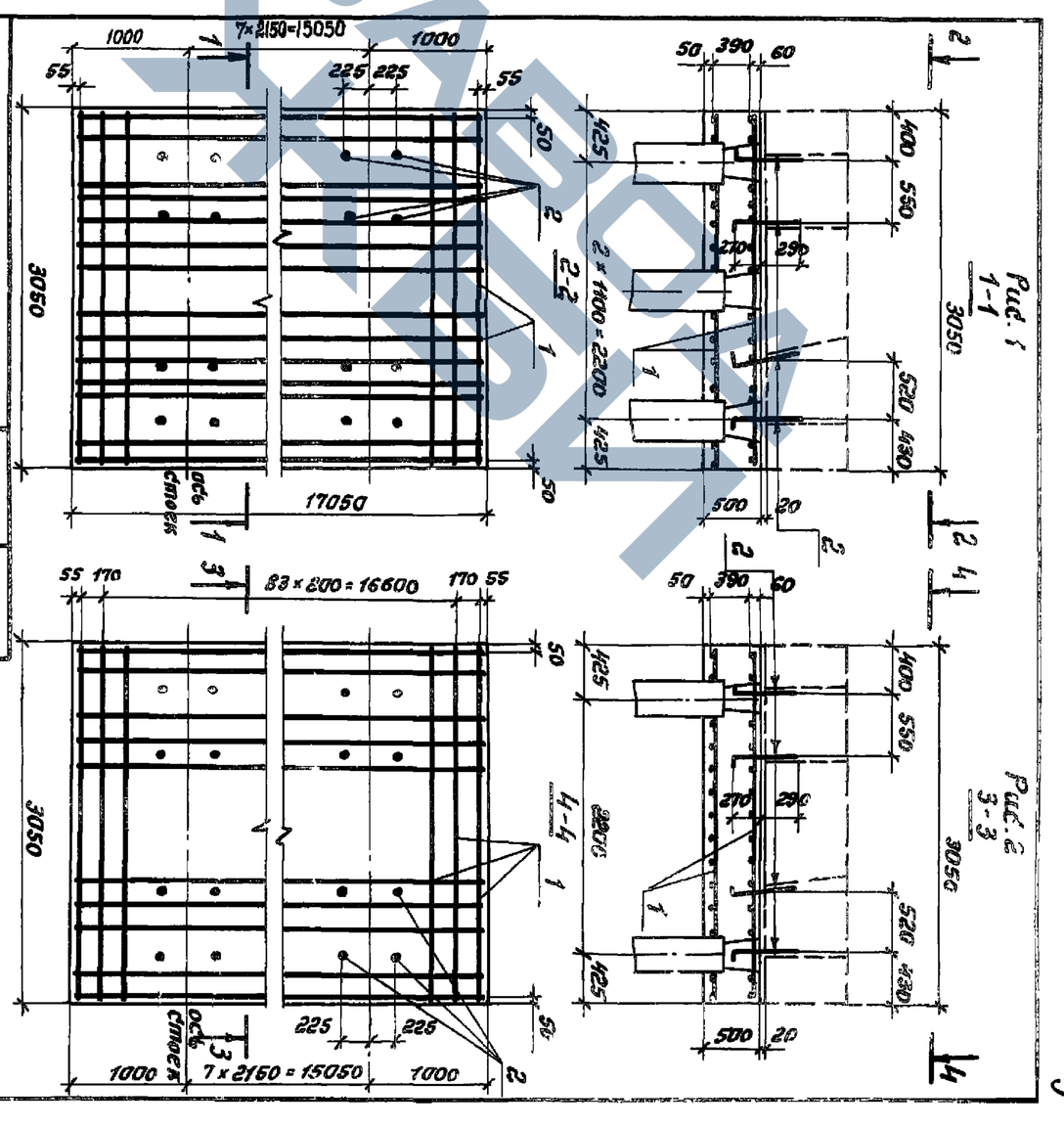


| Обозначение | Рис. | Марка |
|---|---|---|
| 3.503.1-53.3-1 | 1 | 305Ф-24СВ |
| -01 | 2 | 305Ф-32СВ |
| -02 | 1 | 305Ф-40СВ |

Примечание.
Стержни в местах расположения сбай вырезаются по месту

| | | | | |
|---|---|---|---|---|
| Разраб. | Таврина | | 3.503.1-53.3-1 СБ | |
| Пров. | Бойцова | | Плита ростверка (305Ф-24СВ; 305Ф-32СВ и 305Ф-40СВ) | Стадия: Р; Лист: ; Листов: 1; Масштаб: 1:50 |
| Гл.инж.пр. | Пашкевич | | | ПРОМТРАНСНИИПРОЕКТ г. Москва |
| Гл.техн. | Гафт | | | |
| Нач.отд. | Каташев | | | |

ЧЕРТЕЖИ ГИДРОТЕХНИКИ

| Формат | Зона | Поз. | Обозначение | Наименование | Кол. на исполн. 3.503.1-53.3-2 | | | | | | | | | Примечание |
|---|---|---|---|---|---|---|---|---|---|---|---|---|---|---|
| | | | | | – | 01 | | | | | | | | |
| | | | | **Документация** | | | | | | | | | | |
| 11В | | | 3.503.1-53.3-2 СБ | Сборочный чертеж | × | × | | | | | | | | |
| 12Г | | | 3.503.1-53.3-00 ВС | Выборка стали | × | × | | | | | | | | |
| 11В | | | 3.503.1-53.3-00 ТО | Техническое описание | × | × | | | | | | | | |
| | | | | **Сборочные единицы** | | | | | | | | | | |
| 11В | | 1 | 3.503.1-53.4-3-02 | Сетка арматурная С83 | 2 | 2 | | | | | | | | |
| | | | | **Детали** | | | | | | | | | | |
| 11Б | | 2 | 3.503.1-53.4-15 | Стержень | 64 | 64 | | | | | | | | |
| | | | | **Материалы** | | | | | | | | | | |
| | | | | Бетон гидротехнический | | | | | | | | | | |
| | | | | ГОСТ 4795-68, марки 300 | 31.1 | 31.1 | | | | | | | | м3 |

| | | | |
|---|---|---|---|
| Разраб. | Таврина | | 3.503.1-53.3-2 |
| Провер. | Бойцова | | Плита ростверка (365ФР-40СВ и 365ФР-48СВ) |
| Гл.инж.пр. | Дашкевич | | Стадия: Р; Лист: ; Листов: 1 |
| Гл.техн. | Гафт | | ПРОМТРАНСНИИПРОЕКТ г. Москва |
| Нач.отд. | Каташев | | |

Копировал Формат 11Г

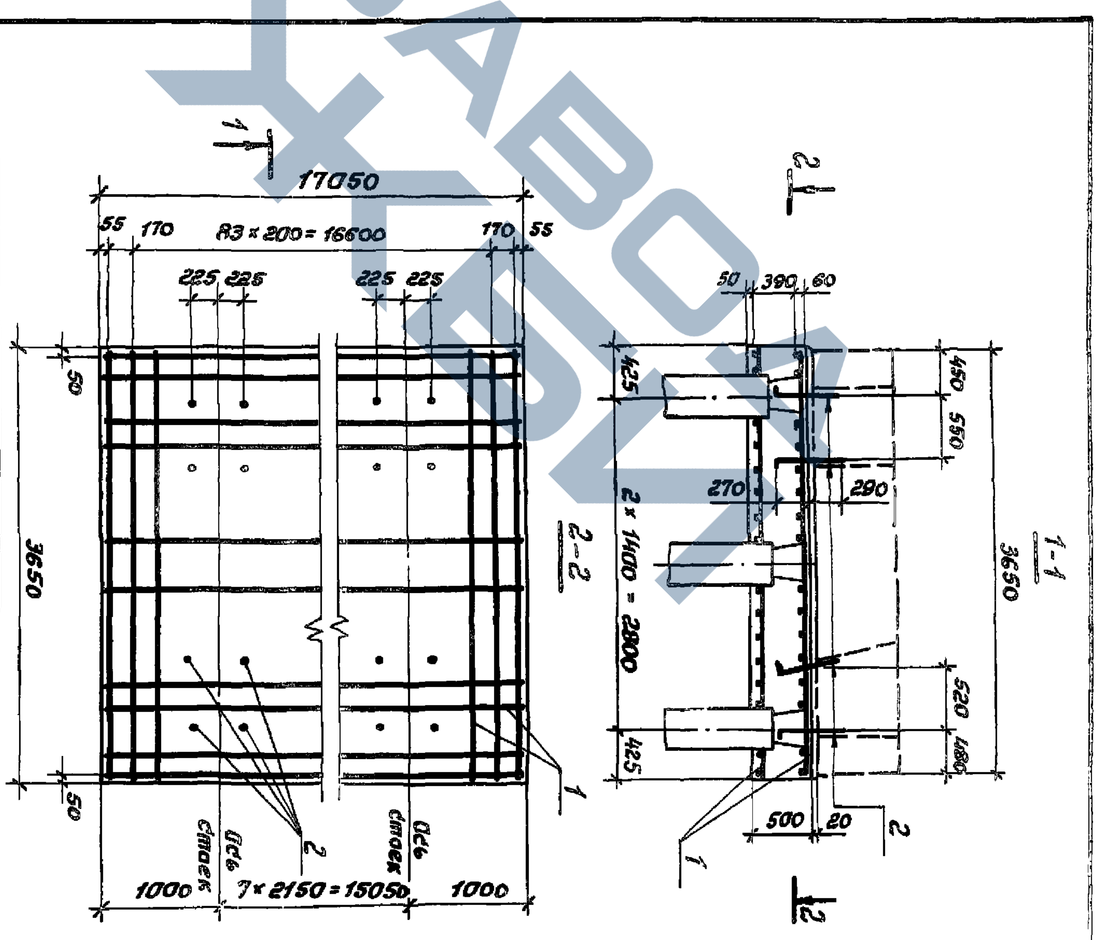


Примечание.
Стержни 6 шестиг. расположения сбаи вырезаются по месту

| Обозначение | Марка |
|---|---|
| 3.503.1-53.3-2 | 365ФР-40СВ |
| -01 | 365ФР-48СВ |

| | | | |
|---|---|---|---|
| Разраб. | Таврина | | 3.503.1-53.3-2 СБ |
| Провер. | Бойцова | | Плита ростверка (365ФР-40СВ и 365ФР-48СВ) |
| Гл.инж.пр. | Дашкевич | | Стадия: Р; Лист: ; Листов: 1; Масштаб: 1:50 |
| Гл.техн. | Гафт | | ПРОМТРАНСНИИПРОЕКТ |
| Нач.отд. | Каташев | | |

Инв. № подл. | Подпись и дата | Взам. инв. №

ЗАВОД ЖБИ

https://zavodjbi.com/

| Инв. № подл. | Подпись и дата | Взам. инв. № |
|---|---|---|
| | | |

Выпуск 3

| Формат | Зона | Поз. | Обозначение | Наименование | Кол. на исполн. 3.503.1-53.3-3 — | 01 | 02 | 03 | 04 | 05 | | | | Примечание |
|---|---|---|---|---|---|---|---|---|---|---|---|---|---|---|
| | | | | **Документация** | | | | | | | | | | |
| 11г | | | 3.503.1-53.3-3 СБ | Сборочный чертеж | × | × | × | × | × | × | | | | |
| 11г | | | 3.503.1-53.3-00 ВС | Выборка стали | × | × | × | × | × | × | | | | |
| 11в | | | 3.503.1-53.3-00 ТО | Техническое описание | × | × | × | × | × | × | | | | |
| | | | | **Сборочные единицы** | | | | | | | | | | |
| 11в | | 1 | 3.503.1-53.4-1 | Каркас пространственный КП21 | 2 | 2 | 2 | 2 | | | | | | |
| 11в | | 1 | -01 | Каркас пространственный КП22 | | | | | 2 | | | | | |
| 11в | | 1 | -02 | Каркас пространственный КП23 | | | | | | 2 | | | | |
| 11в | | 2 | 3.503.1-53.4-4 | Сетка арматурная С84 | 1 | | | | | | | | | |
| 11в | | 2 | -01 | Сетка арматурная С85 | | 1 | | | | | | | | |
| 11в | | 2 | -02 | Сетка арматурная С86 | | | 1 | | | | | | | |
| 11в | | 2 | -03 | Сетка арматурная С87 | | | | 1 | | | | | | |
| 11в | | 2 | -04 | Сетка арматурная С88 | | | | | 1 | | | | | |

| | | |
|---|---|---|
| Разраб. | Таврина | |
| Пров. | Бойцова | |
| Гл.инж.пр. | Дашкевич | |
| Гл.техн. | Гафт | |
| Нач.отд. | Каташев | |

Фундамент (210 Ф; 250 Ф; 300 Ф; 350 Ф; 400 Ф и 450 Ф)

3.503.1-53.3-3

| Стадия | Лист | Листов |
|---|---|---|
| Р | 1 | 2 |

ПРОМТРАНСНИИПРОЕКТ г. Москва

Копировал Формат 11г

| Инв. № подл. | Подпись и дата | Взам. инв. № |
|---|---|---|
| | | |

| Формат | Зона | Поз. | Обозначение | Наименование | Кол. на исполн. 3.503.1-53.3-3 — | 01 | 02 | 03 | 04 | 05 | | | | Примечание |
|---|---|---|---|---|---|---|---|---|---|---|---|---|---|---|
| 11в | | 2 | 3.503.1-53.4-5 | Сетка арматурная С89 | | | | | | 1 | | | | |
| 11в | | 3 | 3.503.1-53.4-6 | Сетка арматурная С91 | 1 | 1 | 1 | 1 | 1 | 1 | | | | |
| | | | | **Детали** | | | | | | | | | | |
| 11в | | 4 | 3.503.1-53.4-16 | Стяжка | 40 | 40 | 40 | 40 | 40 | 40 | | | | |
| | | | | **Материалы** | | | | | | | | | | |
| | | | | Бетон гидротехнический ГОСТ 4795-68, марки 200 | 31.0 | 34.2 | 37,9 | 41.0 | 49.8 | 74.8 | | | | $м^3$ |

3.503.1-53.3-3

Лист 2

Копировал Формат 11г

https://zavodjbi.com/

Выпуск 3

## 1-1

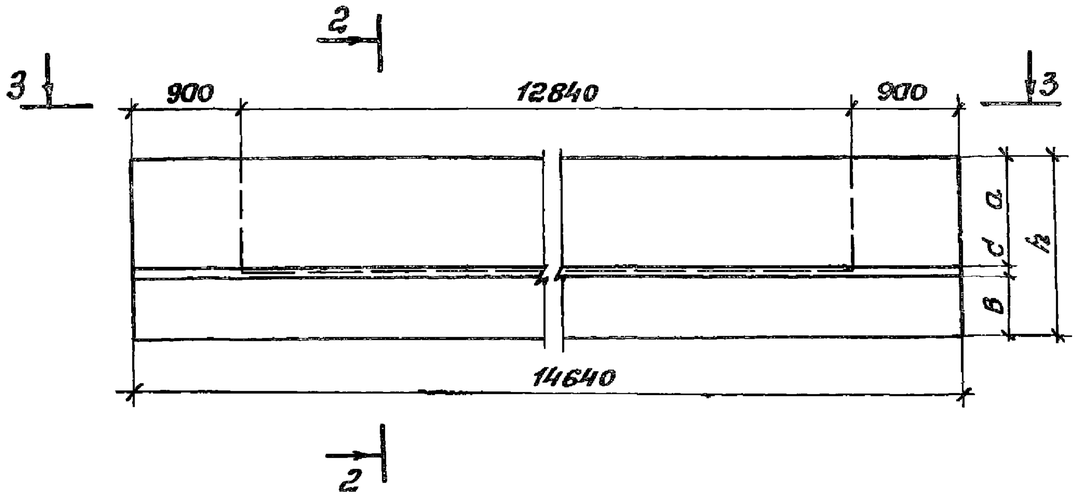


## 2-2

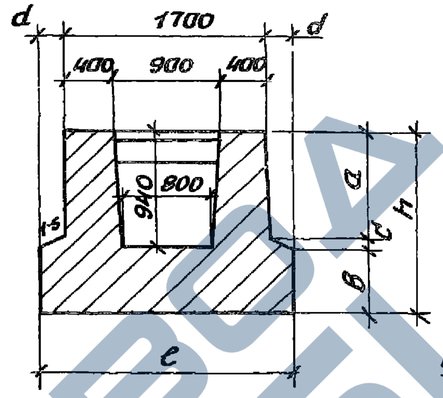


## 4-4

М 1:40

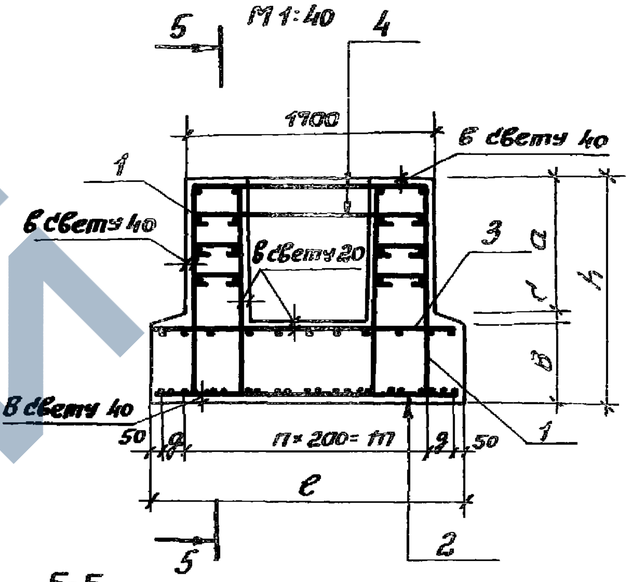


## 3-3

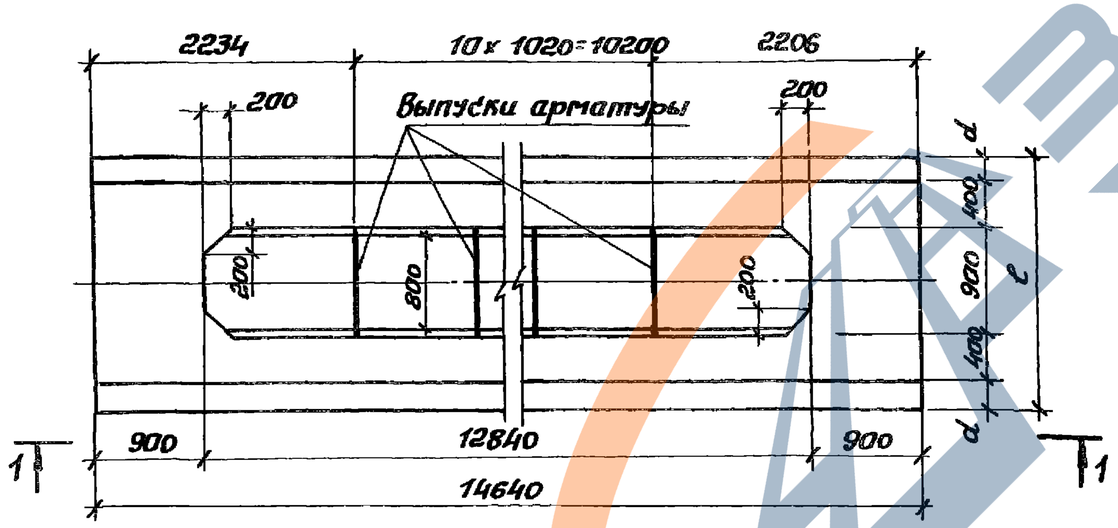


## 5-5

М 1:40

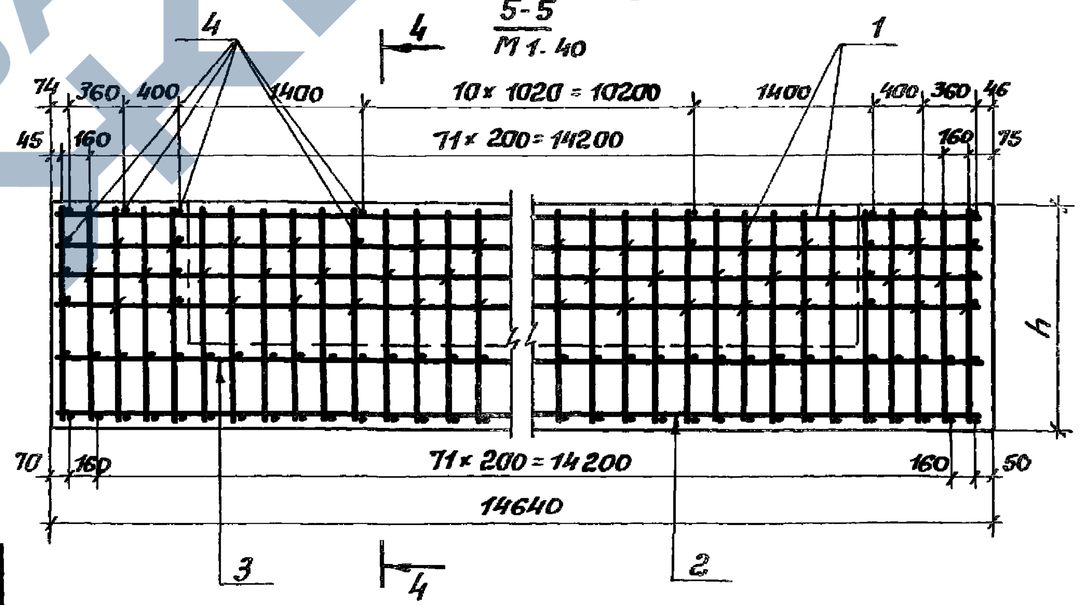


| Обозначение | Марка | e, мм | h, мм | a, мм | c, мм | в, мм | d, мм | g, мм | n, мм | m, мм |
|---|---|---|---|---|---|---|---|---|---|---|
| 3.503.1-53 3-3 | 210 Ф | 2100 | 1520 | 920 | 40 | 560 | 200 | 0 | 10 | 2000 |
| -01 | 250 Ф | 2500 | 1520 | 920 | 80 | 520 | 400 | 0 | 12 | 2400 |
| -02 | 300 Ф | 3000 | 1520 | 920 | 130 | 470 | 650 | 250 | 12 | 2400 |
| -03 | 350 Ф | 3500 | 1520 | 920 | 180 | 420 | 900 | 0 | 17 | 3400 |
| -04 | 400 Ф | 4000 | 1620 | 920 | 230 | 470 | 1150 | 250 | 17 | 3400 |
| -05 | 450 Ф | 4500 | 2000 | 1000 | 280 | 720 | 1400 | 0 | 22 | 4400 |

| | | |
|---|---|---|
| Разраб. | Таврина | |
| Провер. | Бойцова | |
| Гл.инж.пр. | Дашкевич | |
| Гл.техн. | Гафт | |
| Нач.отд. | Каташев | |

3.503.1-53 3-3 СБ

**Фундамент**
(210 Ф; 250 Ф; 300 Ф; 350 Ф; 400 Ф и 450 Ф)

| Стадия | Масса | Масштаб |
|---|---|---|
| Р | | 1:50 |
| Лист | Листов 1 | |

ПРОМТРАНСНИИПРОЕКТ
г. Москва

https://zavodjbi.com/

| Формат | Зона | Поз. | Обозначение | Наименование | Кол. на исполн. 3.503.1-53.3-4 — | 01 | | | | | | | | Примечание |
|---|---|---|---|---|---|---|---|---|---|---|---|---|---|---|
| | | | | | | | | | | | | | | |
| | | | | **Документация** | | | | | | | | | | |
| ВЛ | | | 3.503.1-53.3-4 СБ | Сборочный чертеж | × | × | | | | | | | | |
| ВГ | | | 3.503.1-53.3-00 ВС | Выборка стали | × | × | | | | | | | | |
| ВВ | | | 3.503.1-53.3-00 ТО | Техническое описание | × | × | | | | | | | | |
| | | | | | | | | | | | | | | |
| | | | | **Сборочные единицы** | | | | | | | | | | |
| 1В | | 1 | 3.503.1-53.4-1-01 | Каркас пространственный КП22 | 2 | | | | | | | | | |
| 1В | | 1 | -02 | Каркас пространственный КП23 | | 2 | | | | | | | | |
| 1В | | 2 | 3.503.1-53.4-4 | Сетка арматурная С84 | 1 | | | | | | | | | |
| В | | 2 | 3.503.1-53.4-5-01 | Сетка арматурная С90 | | 1 | | | | | | | | |
| В | | 3 | 3.503.1-53.4-6 | Сетка арматурная С91 | 1 | 1 | | | | | | | | |
| | | | | | | | | | | | | | | |
| | | | | **Детали** | | | | | | | | | | |
| 1В | | 4 | 3.503.1-53.4-16-01 | Стяжка | 40 | 44 | | | | | | | | |

| | | | |
|---|---|---|---|
| Разраб. | Таврина | | |
| Пров. | Бойцова | | |
| Гл.инж.пр. | Дашкевич | | |
| Гл.техн. | Гафт | | |
| Нач.отд. | Каташев | | |

3.503.1-53.3-4

Фундамент (210ф-1 и 500ф)

| Стадия | Лист | Листов |
|---|---|---|
| Р | 1 | 2 |

ПРОМТРАНСНИИПРОЕКТ г. Москва

Копировал

Формат 11г

| Инв.№ подл. | Подпись и дата | Взам.инв.№ |
|---|---|---|
| | | |

| Формат | Зона | Поз. | Обозначение | Наименование | Кол. на исполн. 3.503.1-53.3-4 — | 01 | | | | | | | | Примечание |
|---|---|---|---|---|---|---|---|---|---|---|---|---|---|---|
| | | | | **Материалы** | | | | | | | | | | |
| | | | | Бетон гидротехнический | | | | | | | | | | |
| | | | | ГОСТ 4795-68, марки 200 | 33,6 | 80,0 | | | | | | | | $м^3$ |

3.503.1-53.3-4

Лист 2

Копировал

Формат 11г



https://zavodjbi.com/

Выпуск 3

## 1 – 1

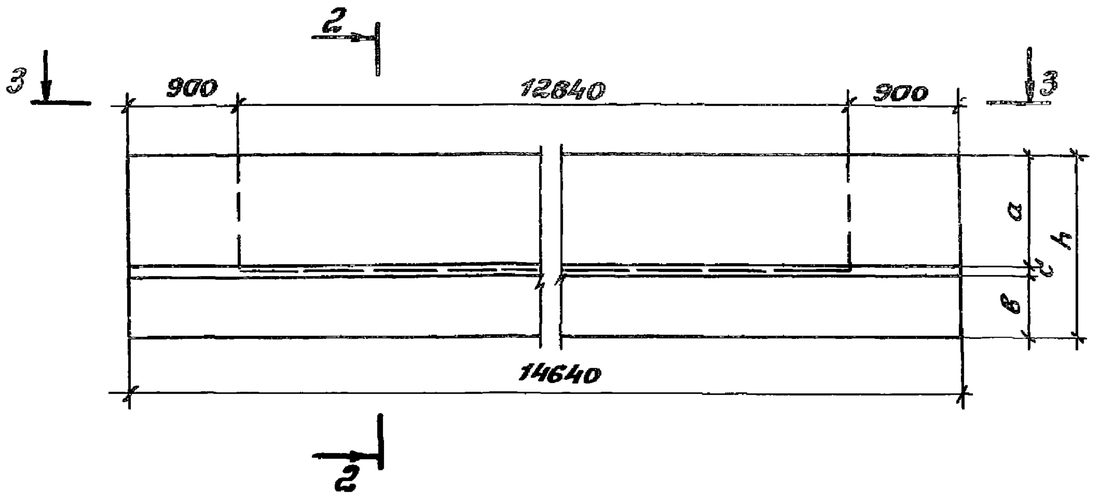


## 2 – 2

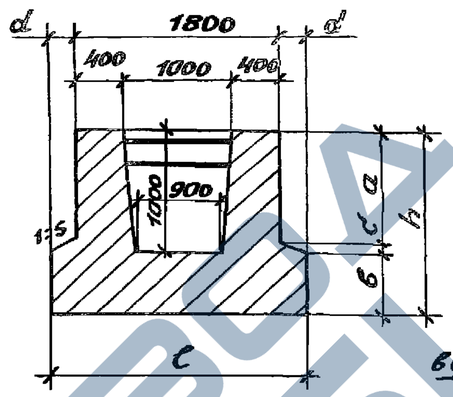


## 4 – 4

М 1:40

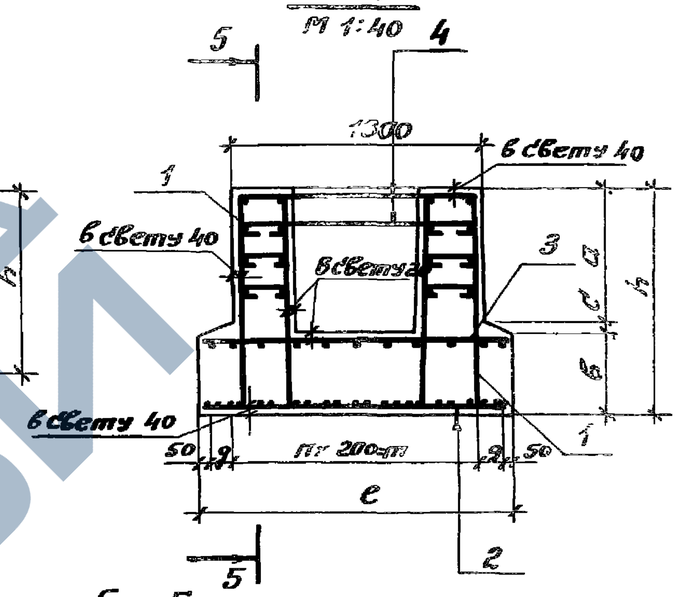


## 3 – 3

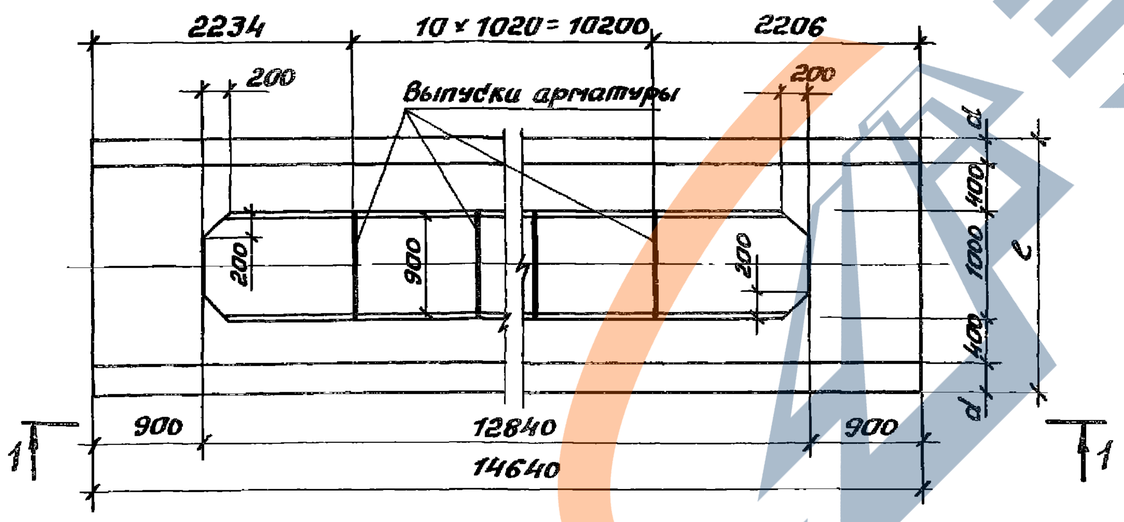


## 5 – 5

М 1:40

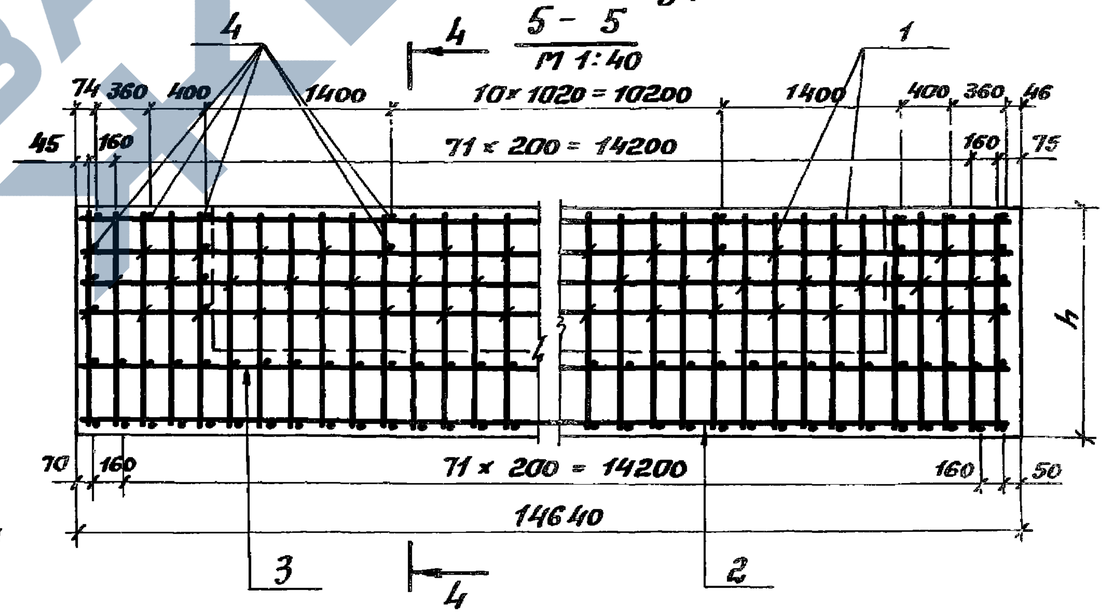


| Обозначение | Марка | e, мм | h, мм | a, мм | c, мм | в, мм | d, мм | g, мм | n, мм | m, мм |
|---|---|---|---|---|---|---|---|---|---|---|
| 3.503.1-53.3-4 | 210Ф-1 | 2100 | 1620 | 920 | 30 | 670 | 150 | 0 | 10 | 2000 |
| -01 | 500Ф | 5000 | 2000 | 1000 | 320 | 680 | 1600 | 250 | 22 | 4400 |

| | | |
|---|---|---|
| Разраб. | Таврина | |
| Провер. | Байцова | |
| Гл.инж.пр. | Дашкевич | |
| Гл.техн. | Гафт | |
| Нач.отд. | Каташев | |

3.503.1-53.3-4 СБ

**Фундамент**
(210Ф-1 и 500Ф)

| Стадия | Масса | Масштаб |
|---|---|---|
| Р | | 1:50 |
| Лист | Листов 1 | |

ПРОМТРАНСНИИПРОЕКТ
г. Москва

Инв. № подл. | Подпись и дата | Взам. инв. №

https://zavodjbi.com/

https://zavodjbi.com/



| Зона | Поз. | Обозначение | Наименование | Кол на исполн 3.503.1-53.3-5 — | 01 | | | | | | | | Примечание |
|---|---|---|---|---|---|---|---|---|---|---|---|---|---|
| | | | | | | | | | | | | | |
| | | | Документация | | | | | | | | | | |
| | | 3.503.1-53.3-5 СБ | Сборочный чертеж | × | × | | | | | | | | |
| | | 3.503.1-53.3-00 ВС | Выборка стали | × | × | | | | | | | | |
| | | 3.503.1-53.3-00 ТО | Техническое описание | × | × | | | | | | | | |
| | | | | | | | | | | | | | |
| | | | Сборочные единицы | | | | | | | | | | |
| | 1 | 3.503.1-53.4-1-03 | Каркас пространственный КП24 | 2 | 2 | | | | | | | | |
| | 2 | 3.503.1-53.4-7 | Сетка арматурная С93 | 1 | | | | | | | | | |
| | 2 | 3.503.1-53.4-8 | Сетка арматурная С94 | | 1 | | | | | | | | |
| | 3 | 3.503.1-53.4-6-01 | Сетка арматурная С92 | 1 | 1 | | | | | | | | |
| | | | | | | | | | | | | | |
| | | | Детали | | | | | | | | | | |
| | 4 | 3.503.1-53.4-16 | Стяжка | 44 | 44 | | | | | | | | |
| | | | | | | | | | | | | | |

| | | | |
|---|---|---|---|
| Разраб. | Таврина | | |
| Пров. | Бойцова | | |
| Гл инж пр | Дашкевич | | |
| Гл техн. | Гафт | | |
| Нач отд. | Каташев | | |

3.503.1-53.3-5

Фундамент

(210 ф - 24 сб и 210ф-28 СВ)

| Стадия | Лист | Листов |
|---|---|---|
| Р | 1 | 2 |

ПРОМТРАНСНИИПРОЕКТ
г Москва

Копировал Формат 11г

| Инв. № подл | Подпись и дата | Взам. инв. № |
|---|---|---|
| | | |

| Зона | Поз. | Обозначение | Наименование | Кол на исполн 3.503.1-53.3-5 — | 01 | | | | | | | | Примечание |
|---|---|---|---|---|---|---|---|---|---|---|---|---|---|
| | | | Материалы | | | | | | | | | | |
| | | | Бетон гидротехнический | | | | | | | | | | |
| | | | ГОСТ 4798-68, марки 300 | 31.1 | 31.1 | | | | | | | | $м^3$ |

3.503.1-53.3-5 Лист 2

Копировал Формат 11г

https://zavodjbi.com/

Выпуск 3

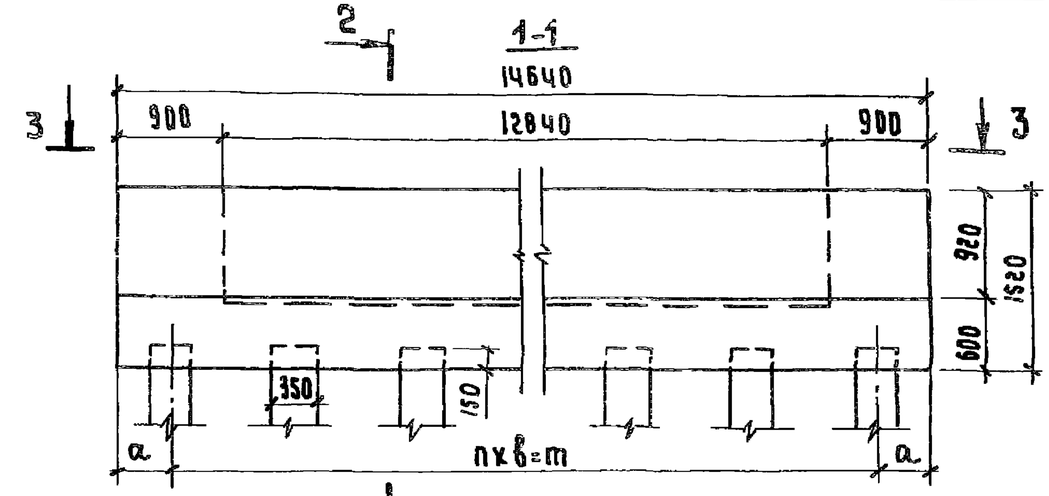


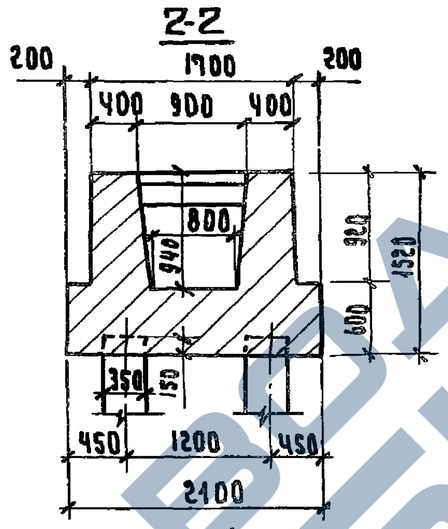


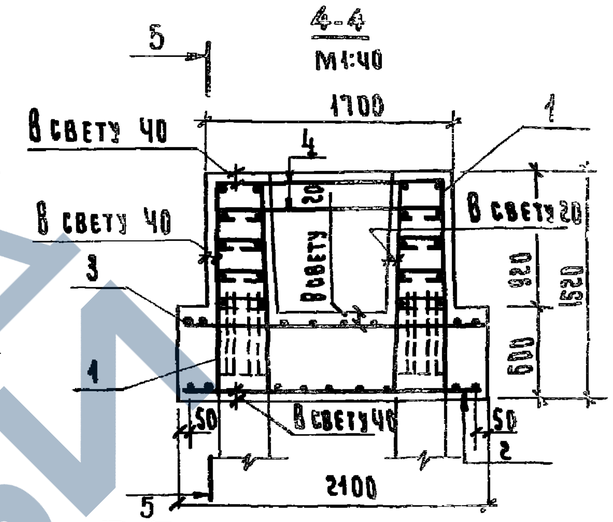


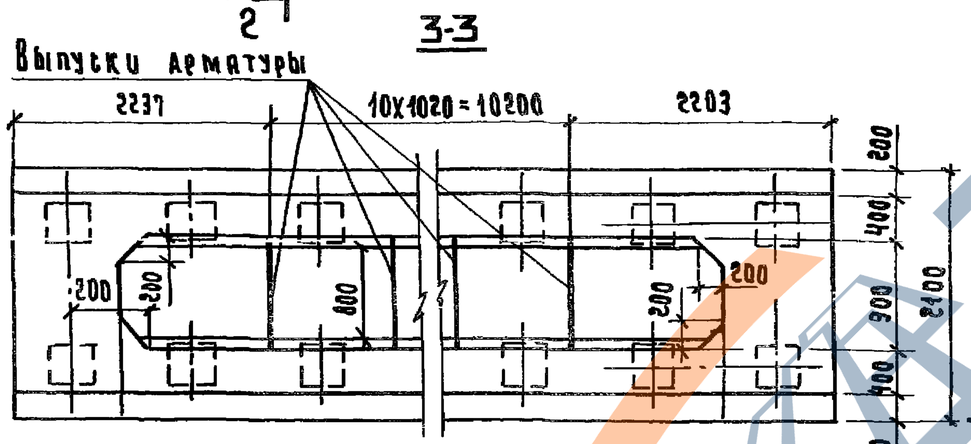


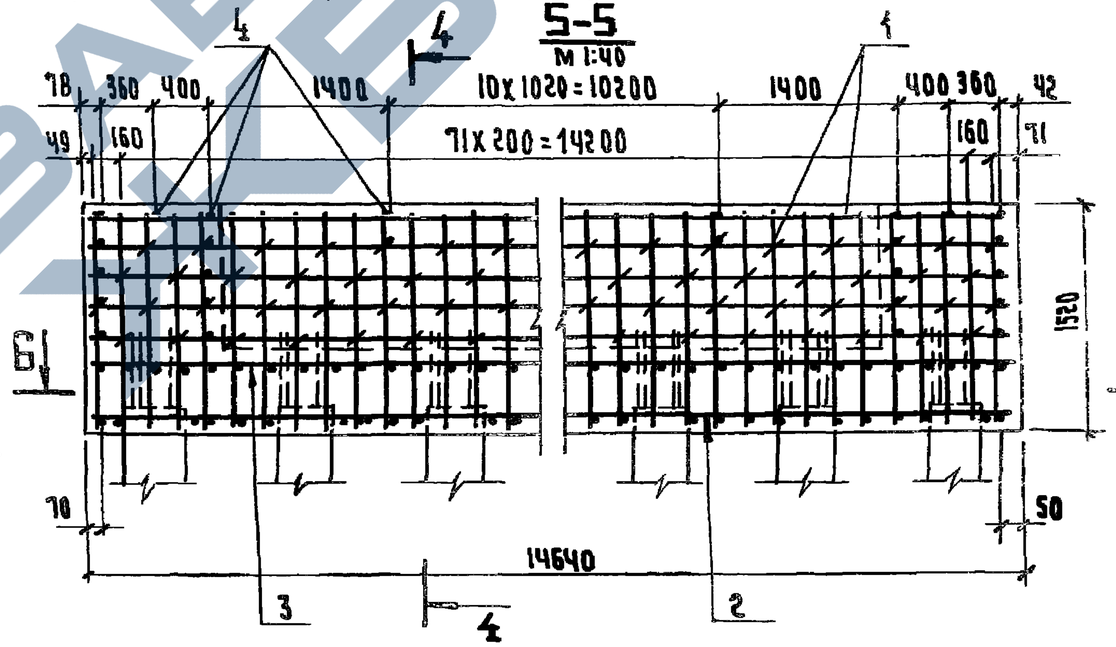


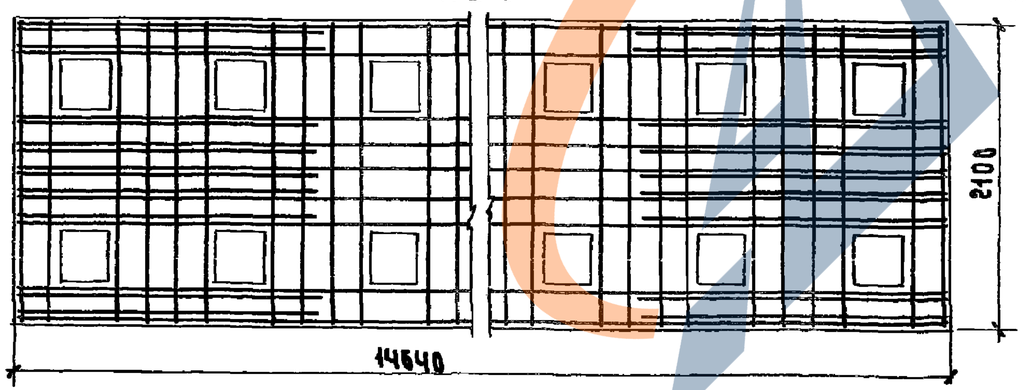


| Обозначение | Марка | a, мм | n, шт. | b, мм | m, мм |
|---|---|---|---|---|---|
| 3.503.1-53.3-5 | 210ф-24СВ | 500 | 11 | 1240 | 13640 |
| -01 | 210ф-28СВ | 495 | 13 | 1050 | 13650 |

| | | | |
|---|---|---|---|
| Разраб. | Таврина | | |
| Пров. | Бойцова | | |
| Гл.инж.пр. | Дяшкевич | | |
| Гл.техн. | Гафт | | |
| Нач.отд. | Катышев | | |

3.503.1-53.3-5СБ

Фундамент (210ф-24СВ и 210ф-28СВ)

| Стадия | Масса | Масштаб |
|---|---|---|
| Р | | 1:50 |
| Лист | Листов 1 | |

ПРОМТРАНСНИИПРОЕКТ г. Москва

https://zavodjbi.com/

| Инв. № подл. | Подпись и дата | Взам. инв. № |
|---|---|---|
| | | |

Выпуск 3

| Зона | Поз. | Обозначение | Наименование | Кол на исполн. 3.503.1-53.3-6 | | | | | | | | | Примечание |
|---|---|---|---|---|---|---|---|---|---|---|---|---|---|
| | | | | — | | | | | | | | | |
| | | | **Документация** | | | | | | | | | | |
| | | 3.503.1-53.3-6 СБ | Сборочный чертеж | × | | | | | | | | | |
| | | 3.503.1-53.3-00 ВС | Выборка стали | × | | | | | | | | | |
| | | 3.503.1-53.3-00 ТО | Техническое описание | × | | | | | | | | | |
| | | | | | | | | | | | | | |
| | | | **Сборочные единицы** | | | | | | | | | | |
| В | 1 | 3.503.1-53.4-1-04 | Каркас пространственный КП25 | 2 | | | | | | | | | |
| В | 2 | 3.503.1-53.4-9 | Сетка арматурная С95 | 1 | | | | | | | | | |
| В | 3 | 3.503.1-53.4-10 | Сетка арматурная С96 | 1 | | | | | | | | | |
| | | | | | | | | | | | | | |
| | | | **Детали** | | | | | | | | | | |
| В | 4 | 3.503.1-53.4-16-01 | Стяжка | 48 | | | | | | | | | |

| | | | |
|---|---|---|---|
| Разраб. | Таврина | | |
| Пров. | Бойцова | | |
| Гл. инж. пр. | Дашкевич | | |
| Гл. техн. | Гафт | | |
| Нач. отд. | Каташев | | |

3.503.1-53.3-6

Фундамент

300 ф-42 СВ

| Стадия | Лист | Листов |
|---|---|---|
| Р | 1 | 2 |

ПРОМТРАНСНИИПРОЕКТ
г Москва

Копировал Формат 11 г

| Инв. № подл. | Подпись и дата | Взам. инв. № |
|---|---|---|
| | | |

| Формат | Зона | Поз. | Обозначение | Наименование | Кол на исполн. 3.503.1-53.3-6 | | | | | | | | | Примечание |
|---|---|---|---|---|---|---|---|---|---|---|---|---|---|---|
| | | | | | — | | | | | | | | | |
| | | | | **Материалы** | | | | | | | | | | |
| | | | | Бетон гидротехнический | | | | | | | | | | |
| | | | | ГОСТ 4798-68, марки 300 | 57.0 | | | | | | | | | $м^3$ |

3.503.1-53.3-6

Лист 2

Копировал Формат 11 г



https://zavodjbi.com/

Выпуск 3

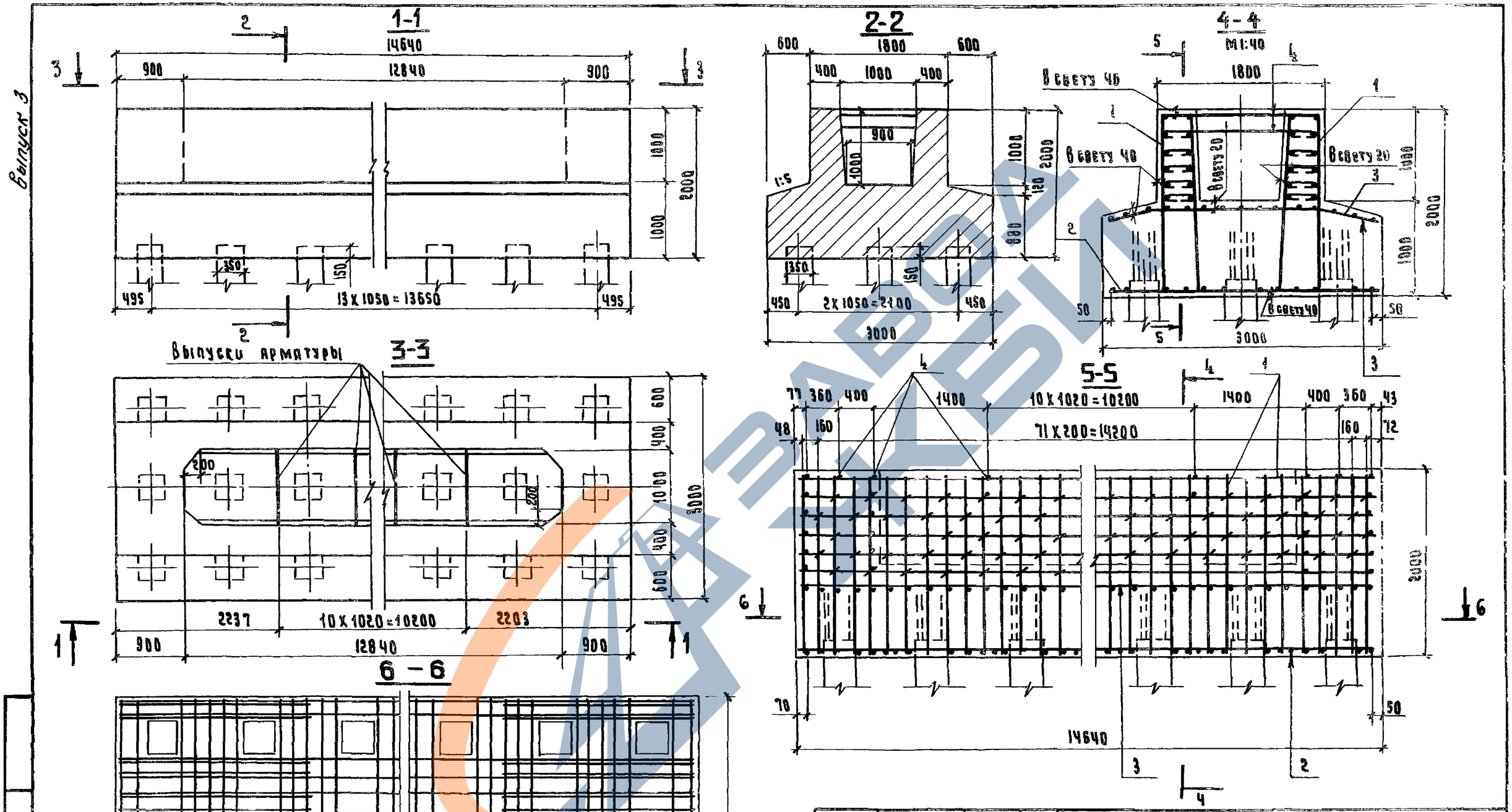


| | | | | |
|---|---|---|---|---|
| Разраб. | Творцина | | 3.503.1-53.9-6 СБ | |
| Пров. | Бойцова | | Фундамент 300 ф-42СВ | Стадия: Р; Масса: ; Масштаб: 1:50 |
| Гл.инж.пр. | Дашкевич | | | Лист: ; Листов: 1 |
| Гл.техн. | Гафт | | | ПРОМТРАНСНИИПРОЕКТ г. Москва |
| Нач.отд. | Каташев | | | |

Выпуск 3

| Тип опоры | Марка | Арматурные изделия, кг. Арматурная сталь ГОСТ 5781-75. Класс А-I, ф, мм: 8 | Класс А-II, ф, мм: 12 | 14 | 16 | 18 | 20 | 25 | Итого | Класс А-III, ф, мм: 10 | 12 | 14 | 16 | 18 | 25 | Итого | Общий расход, кг |
|---|---|---|---|---|---|---|---|---|---|---|---|---|---|---|---|---|---|
| Устой | 305ф-24СВ | | 458.2 | | | 964.4 | | | 1422.6 | | | | | 76.8 | | 76.8 | 1499.4 |
| | 305ф-32СВ | | | | 814.8 | 964.4 | | | 1779.2 | | | | | 76.8 | | 76.8 | 1856.0 |
| | 305ф-40СВ | | 458.2 | | | 964.4 | | | 1422.6 | | | | | 76.8 | | 76.8 | 1499.4 |
| | 365ф-40СВ | | 549.8 | | | 1102.2 | | | 1652.0 | | | | | 76.8 | | 76.8 | 1728.8 |
| | 365ф-48СВ | | 549.8 | | | 1102.2 | | | 1652.0 | | | | | 76.8 | | 76.8 | 1728.8 |
| Промежуточная опора | 210ф | 113.1 | 319.3 | 399.1 | | | | 2028.3 | 2746.3 | | | | | | 324.0 | 324.0 | 3183.4 |
| | 210ф-1 | 113.1 | 319.3 | 399.1 | | | | 2142.3 | 2860.7 | | | | | | 340.0 | 340.0 | 3302.8 |
| | 250ф | 113.1 | 468.2 | 277.8 | | | | 2028.3 | 2774.3 | | | | | | 324.0 | 324.0 | 3211.4 |
| | 300ф | 113.1 | 386.2 | 479.6 | | | | 2028.3 | 2994.3 | | | | | | 324.0 | 324.0 | 3331.4 |
| | 350ф | 113.1 | 372.4 | 302.0 | 404.3 | | | 2028.3 | 3107.0 | | | | | | 324.0 | 324.0 | 3544.1 |
| | 400ф | 113.1 | 469.7 | 215.0 | | 585.5 | | 2142.3 | 3412.5 | | | | | | 324.0 | 324.0 | 3849.6 |
| | 450ф | 128.7 | 480.9 | 286.6 | 520.8 | | | 2575.9 | 3864.2 | | | | | | 324.0 | 324.0 | 4316.9 |
| | 500ф | 128.7 | 510.9 | 286.6 | | | 905.1 | 2575.9 | 4278.5 | | | | | | 374.0 | 374.0 | 4781.2 |
| | 210ф-24СВ | 134.5 | | 286.6 | | | | 2028.3 | 2315.5 | 169.0 | | 161.2 | 56.8 | | 356.4 | 743.4 | 3193.4 |
| | 210ф-28СВ | 134.5 | | 286.6 | | | | 2028.3 | 2315.5 | 165.2 | | 161.2 | 56.8 | | 356.4 | 739.6 | 3189.6 |
| | 300ф-42СВ | 174.1 | | 358.3 | | | | 2575.9 | 2934.2 | 135.1 | 224.0 | 215.0 | | | 408.0 | 982.1 | 4090.4 |

Примечание.
В расходе арматуры учтена дополнительная арматура для стыков сеток

| | | | |
|---|---|---|---|
| Разраб. | Таврина | | |
| Пров. | Бойцова | | |
| Гл.инж.пр. | Дяшкевич | | |
| Гл.техн. | Гафт | | |

3.503.1-533-00ВС

Выборка стали

| Стадия | Лист | Листов |
|---|---|---|
| Р | | 1 |

ПРОМТРАНСНИИПРОЕКТ