Типовая документация на строительные системы
и изделия зданий и сооружений

Серия 3.503.1-53

Устои и промежуточные опоры под пролетные строения длиной 12, 15, 18, 24 и 33 м для автодорожных мостов под нагрузку от автомобилей-самосвалов БелАЗ-540

Выпуск 1

Сборные железобетонные изделия

Рабочие чертежи

17051/01
цена 3-08

Типовая документация на строительные системы
и изделия зданий и сооружений

Серия 3.503.1-53

Устои и промежуточные опоры под пролетные строения длиной 12, 15, 18, 24 и 33 м для автодорожных мостов под нагрузку от автомобилей-самосвалов БелАЗ-540

Выпуск 1

Сборные железобетонные изделия

Рабочие чертежи

Разработаны институтом Промтрансниипроект
Главный инженер института С.Д.Чубаров
Главный инженер проекта В.Е.Дашкевич

Утверждены Госстроем СССР
Протокол N 58 от 4 августа 1980 г.
Введены в действие
институтом Промтрансниипроект
Приказ N 361 от 17 ноября 1980 г.

Выпуск 1

№№ п/п	Обозначение	Наименование	№№ стр.
1	3.503.1-53.1-ОПВД	Ведомость ссылочных документов	4
2	3.503.1-53.1-ОПТО	Техническое описание	5
3	3.503.1-53.1-1	Блок фундамента (24Ф-365-5	
		24Ф-450-5; 33Ф-450-5; 24Ф-450-7;	
	3.503.1-53.1-1СБ	24Ф-500-7 и 33Ф-500-7)	6-8
4	3.503.1-53.1-2	Блок подколонника (ПК-305-5	
	3.503.1-53.1-2СБ	и ПК-355-7)	9-10
5	3.503.1-53.1-3	Блок фундамента (210ФК-1;	
	3.503.1-53.1-3СБ	250ФК-1, 300ФК-1 и 350ФК-1)	11-12
6	3.503.1-53.1-4	Блок фундамента (210ФП-2,	
	3.503.1-53.1-4СБ	250ФП-2, 300ФП-2 и 350ФП-2)	13-14
7	3.503.1-53.1-5	Блок фундамента (210ФК-2 и	
	3.503.1-53.1-5СБ	210ФП-4)	15-16
8	3.503.1-53.1-6	Блок фундамента 400ФК-1	
	3.503.1-53.1-6СБ		17
9	3.503.1-53.1-7	Блок фундамента (450ФК-1	
	3.503.1-53.1-7СБ	450ФК-2, 500ФК-1 и 500ФК-2)	18-19
10	3.503.1-53.1-8	Блок фундамента (400ФП-2,	
	3.503.1-53.1-8СБ	450ФП-2 и 500ФП-2)	20-21
11	3.503.1-53.1-9	Блок стойки (8-28СВ-520и	
	3.503.1-53.1-9СБ	8-28СН-535)	22
12	3.503.1-53.1-10	Блок стойки (12-32СВ-720и	
	3.503.1-53.1-10СБ	12-32СН740)	23
13	3.503.1-53.1-11	Блок стенки (50СП-5В, 50СП-5	
	3.503.1-53.1-11СБ	50СП-7В и 50СП-7)	24-25
14	3.503.1-53.1-12	Блок стенки (50СК-5 и 50СК-7)	
	3.503.1-53.1-12СБ		26-27
15	3.503.1-53.1-13	Блок стенки (60СП-9В и 60СП-9	
	3.503.1-53.1-13СБ		28-29
16	3.503.1-53.1-14	Блок стенки 60СК-9	
	3.503.1-53.1-14СБ		30-31
17	3.503.1-53.1-15	Блок стенки (70СП-7В,	
	3.503.1-53.1-15СБ	70СП-7, 70СП-9В и 70СП-9)	32-33
18	3.503.1-53.1-16	Блок стенки (70СК-7 и 70СК-9)	
	3.503.1-53.1-16СБ		34-35
19	3.503.1-53.1-17	Блок стенки 60СПП-9	
	3.503.1-53.1-17СБ		36-37
20	3.503.1-53.1-18	Блок стенки 60СЗ-4	
	3.503.1-53.1-18СБ		38-39
21	3.503.1-53.1-19	Блок стенки 60СКП-9	
	3.503.1-53.1-19СБ		40-41

Инв. № подл. | Подпись и дата | Взам. инв. №

Разраб.	Таврина		
Пров.	Бойцова		
Гл. инж. пр.	Дашкевич		

Содержание

Стадия	Лист	Листов
Р	1	4

ПРОМТРАНСНИИПРОЕКТ
г. Москва

Лист 2

ЗАВОД ЖБИ

Выпуск 1

№№ п/п	Обозначение	Наименование	№№ стр.
22	3.503.1-53.1-20	Блок стенки 10СПП-9	
	3.503.1-53.1-20СБ		42-43
23	3.503.1-53.1-21	Блок стенки 10СЗ-4	
	3.503.1-53.1-21СБ		44-45
24	3.503.1-53.1-22	Блок стенки 10СКП-9	
	3.503.1-53.1-22СБ		46-47
25	3.503.1-53.1-23	Блок насадки Н-1	
	3.503.1-53.1-23СБ		48-49
26	3.503.1-53.1-24	Блок насадки (Н-2, Н-3, Н-4,	
	3.503.1-53.1-24СБ	Н-5, Н-6 и Н-7)	50-51
27	3.503.1-53.1-25	Блок насадки (Н-8, Н-9 и Н-10)	
	3.503.1-53.1-25СБ		52-53
28	3.503.1-53.1-26	Блок ригеля (15Р-5 и 24Р-5)	
	3.503.1-53.1-26СБ		54-55
29	3.503.1-53.1-27	Блок ригеля Р-9	
	3.503.1-53.1-27СБ		56
30	3.503.1-53.1-28	Блок ригеля 33Р-50	
	3.503.1-53.1-28СБ		57-58
31	3.503.1-53.1-29	Блок ригеля Р-90	
	3.503.1-53.1-29СБ		59
32	3.503.1-53.1-30	Блок ригеля (15Р-3 и 24Р-3)	
	3.503.1-53.1-30СБ		60
33	3.503.1-53.1-31	Блок ригеля 33Р-30	
	3.503.1-53.1-31СБ		61
34	3.503.1-53.1-32	Блок шкафной стенки	
	3.503.1-53.1-32СБ	(90Ш-2 и 120Ш-2)	62-63
35	3.503.1-53.1-33	Блок шкафной стенки 110Ш-2	64-65
	3.503.1-53.1-33СБ		
36	3.503.1-53.1-34	Блок шкафной стенки	
	3.503.1-53.1-34СБ	(90Ш-3 и 120Ш-3)	66-67
37	3.503.1-53.1-35	Блок шкафной стенки 110Ш-3	
	3.503.1-53.1-35СБ		68-69
38	3.503.1-53.1-36	Блок открылка 90К	
	3.503.1-53.1-36СБ		70
39	3.503.1-53.1-37	Блок открылка 120К	
	3.503.1-53.1-37СБ		71
40	3.503.1-53.1-38	Блок открылка 110К	
	3.503.1-53.1-38СБ		72
41	3.503.1-53.1-39	Блок переходной плиты	
	3.503.1-53.1-39СБ	(П-1 и П-2)	73
42	3.503.1-53.1-40	Блок переходной плиты П-3	
	3.503.1-53.1-40СБ		74
43	3.503.1-53.1-41	Блок лежня (Л-1 и Л-2)	
	3.503.1-53.1-41СБ		75
44	3.503.1-53.1-ПОВС	Выборка стали на блоки	
		устоев Нк=3,5 и 7м	76-77
45	3.503.1-53.1-ПОВС	Выборка стали на блоки	
		опор промежуточных Нк=5 и 9м	78-79

Инв.№ подл. | Подпись и дата | Взам. инв. №

https://zavodjbi.com/

NN п/п	Обозначение	Наименование
1	ТП 101-76	Технические правила по экономному
		расходованию основных строитель
		ных материалов
2	ГОСТ 103-76	Полоса стальная горячекатаная
		Сортамент
3	ГОСТ 380-71*	Сталь углеродистая обыкновенного качества
		Марки и общие технические требования
4	ГОСТ 2.113-75*	Единая система конструкторской доку
		ментации. Групповые и базовые кон-
		структорские документы
5	ГОСТ 14098-68	Соединения сварные арматуры железо-
		бетонных изделий и конструкций.
		Контактная и ванная сварка
6	ГОСТ 4795-68	Бетон гидротехнический
		Технические требования
7	ГОСТ 4797-69*	Бетон гидротехнический. Технические требо-
		вания к материалам для его приготовления
8	ГОСТ 5264-69	Швы сварных соединений. Ручная электро
		дуговая сварка. Основные типы и конст-
		руктивные элементы
9	ГОСТ 5781-75	Сталь горячекатаная для армирования
		железобетонных конструкций
10	ГОСТ 6713-75*	Сталь углеродистая и низколегированная
		конструкционная для мостостроения.
		Марки и технические требования
11	ГОСТ 9467-75	Электроды покрытые металлические

NN п/п	Обозначение	Наименование
		Для ручной дуговой сварки конструкцион-
		ных и теплоустойчивых сталей
12	СН и П II-А.6-72	Строительная климатология и геофизика
13	СН и П III-4-79	Техника безопасности в строительстве
14	СНиП III-43-75	Мосты и трубы. Правила производства
		и приемки работ.
15	СНиП III-Д.7-62*	Мосты и трубы. Нормы проектирования
16	СН 200-62	Технические условия проектирования
		железнодорожных, автодорожных и го-
		родских мостов и труб.
17	СН 365-67	Указания по проектированию железо-
		бетонных и бетонных конструкций
		железнодорожных, автодорожных и
		городских мостов и труб
18	СН 393-78	Указания по сварке соединений арма-
		туры и закладных деталей железо-
		бетонных конструкций
19	СН 65-76	Инструкция по защите железобе-
		тонных конструкций от коррозии,
		вызываемой блуждающими токами
		при применении пролетных строений
		на путепроводах через электрифи
		цированные пути.

Взам. инв. №

Подпись и дата

Инв. № подл.

Разраб.	Затока		
Пров.	Бойцова		
Гл. инж. пр	Дашкевич		

3.503.1-53.1-ООВД

Ведомость ссылочных документов

Стадия	Лист	Листов
Р	1	2

ПРОМТРАНСНИИПРОЕКТ г. Москва

3.503.1-53.1-ООВД Лист 2

Выпуск 1

В настоящем выпуске приведены сборные железобетонные изделия.

1. Материалы

1.1. Для изготовления сборных блоков опор применяется гидротехнический бетон по ГОСТ 4795-68 марки 300.

Марка бетона по морозостойкости (Мрз) для районов со среднемесячной температурой наиболее холодного месяца минус 15°С и выше принимается не менее 200, ниже минус 15°С - не менее 300 в соответствии с требованием СН 365-67.

1.2. Условие приготовления бетона предусмотрено по группе А в соответствии с таблицей 1 СН 365-67.

1.3. Цемент и заполнители для бетона сборных конструкций должны удовлетворять требованиям нормативных документов, приведенных в помещаемой ниже таблице.

Наименование компонентов	Нормативные документы
Цемент	СНиП III-43-75 п.ч.22, табл.3 и ч с учетом условий применения по табл.3 ГОСТ 4797-69*
Крупный заполнитель	СНиП III-43-75 п.ч.23; ГОСТ 4797-69*
Мелкий заполнитель	СНиП III-43-75 п.ч.24; ГОСТ 4797-69*
Вода	СНиП III-43-75 п.ч.27; ГОСТ 4797-69*

1.4. В качестве рабочей арматуры элементов опор, в соответствии с указаниями ТП-101-76, приняты стержни периодического профиля из низколегированной мартеновской горячекатаной стали класса А-III марки 25Г2С по ГОСТ 5781-75. Для армирования элементов с повышенными требованиями по трещиностойкости (стоек, некоторых блоков фундамента) применяются стержни периодического профиля из углеродистой горячекатаной стали класса А-II марки ВСт 5 сп2 по ГОСТ 5781-75.

В качестве распределительной арматуры применяются гладкие стержни из углеродистой горячекатаной стали класса А-I марок ВСт 3 сп 2, ВСт 3 пс2, ВСт 3 кп2 по ГОСТ 5781-75.

Для подъемных петель применяются гладкие круглые стержни из углеродистой горячекатаной стали класса А-I марки ВСт 3 сп2 и ВСт 3 пс2 по ГОСТ 5781-75.

Для закладных изделий применяется полосовая сталь по ГОСТ 103-76 марки 16Д по ГОСТ 6713-75*

Химический состав арматурных углеродистых сталей должен соответствовать ГОСТ 380-71*.

Марки стали, которые следует применять при изготовлении арматурных и закладных изделий, строповочных петель в зависимости от расчетной температуры района эксплуатации сооружения, приведены в выпусках 0;2 и 4 настоящей серии.

Плоские сетки и каркасы собираются в пространственные каркасы перед установкой в опалубочные формы. Совместная их работа обеспечивается постановкой схваток между ними, которые привариваются к стержням сеток при помощи сварочных клещей или крепятся вязальной проволокой.

Защитный слой бетона обеспечивается установкой в опалубочных формах бетонных кубиков

Инв. № подл. | Подпись и дата | Взам. инв. №

ГА.инж.пр	Дашкевич		
ГА.техн.	Гафт		

3.503.1-53.1-00 ТО

Техническое описание

Стадия	Лист	Листов
Р	1	2

ПРОМТРАНСНИИПРОЕКТ

https://zavodjbi.com/

Формат	Зона	Поз.	Обозначение	Наименование	Кол. на исполн. 3.503.1-53.1-1									Примечание
					–	01	02	03	04	05				
				Документация										
12Г			3.503.1-53.1-1 СБ	Сборочный чертеж	X	X	X	X	X	X				
12Г			3.503.1-53.1-00 ВС	Выборка стали	X	X	X	X	X	X				
11В			3.503.1-53.1-00 ТО	Техническое описание	X	X	X	X	X	X				
				Сборочные единицы										
11В		1	3.503.1-53.2-20	Сетка арматурная С1	1									
11В		2	3.503.1-53.2-20	Сетка арматурная С1	1									
11В		1	-01	Сетка арматурная С2		1								
11В		2	-02	Сетка арматурная С3		1		1						
11В		1	-03	Сетка арматурная С4			1							
11В		2	-04	Сетка арматурная С5			1							
11В		1	-05	Сетка арматурная С6				1						
11В		1	-06	Сетка арматурная С7					1					

Разраб.	Затока		
Пров.	Байцова		
Гл.инж.пр.	Дашкевич		
Гл.техн.	Гафт		
Нач. отд.	Каташев		

3.503.1-53.1-1

Блок фундамента (24Ф-365-5; 24Ф-450-5; 33Ф-450-5; 24Ф-450-7; 24Ф-500-7 и 33Ф-500-7)

Стадия	Лист	Листов
Р	1	4

ПРОМТРАНСНИИПРОЕКТ г. Москва

Копировал Формат 11Г

Инв. № подл.	Подпись и дата	Взам. инв. №

Формат	Зона	Поз.	Обозначение	Наименование	Кол. на исполн. 3.503.1-53.1-1									Примечание
					–	01	02	03	04	05				
11В		2	-07	Сетка арматурная С8					1					
11В		1	-08	Сетка арматурная С9						1				
11В		2	-09	Сетка арматурная С10						1				
11В		3	3.503.1-53.2-21	Сетка арматурная С11	1	1								
11В		4	-01	Сетка арматурная С12	1	1								
11В		3	-02	Сетка арматурная С13			1							
11В		4	-03	Сетка арматурная С14			1							
11В		3	-04	Сетка арматурная С15				1	1					
11В		4	-05	Сетка арматурная С16				1	1					
11В		3	-06	Сетка арматурная С17						1				
11В		4	-07	Сетка арматурная С18						1				
11В		5	3.503.1-53.2-22	Сетка арматурная С19	8	8		8	8					
11В		5	-01	Сетка арматурная С20			8			8				
				Детали										
11В		6	3.503.1-53.2-45	Стяжка	12	12		12	12					
11В		6	-01	Стяжка			12			12				
11В		7	3.503.1-53.2-48-05	Петля строповочная	4	4	4	4						
11В		7	-06	Петля строповочная					4	4				

3.503.1-53.1-1 Лист 2

Копировал Формат 11Г

https://zavodjbi.com/

https://zavodjbi.com/

Инв. № подл. | Подпись и дата | Взам. инв. №

Выпуск 1

Формат	Зона	Поз.	Обозначение	Наименование	Кол. на исполн. 3.503.1-53.1-1									Примечание
					–	01	02	03	04	05				
				Стержни отдельные										
БЧ		8	3.503.1-53.1-1.1	Ф10А-II ГОСТ 5781-75, ℓ=1840	2	2								2,3 кг
БЧ		8	3.503.1-53.1-1.2	Ф10 А-III ГОСТ 5781-75, ℓ=1840			2							2,3 кг
БЧ		8	3.503.1-53.1-1.3	Ф10А II ГОСТ 5781-75, ℓ=2340				2	2					2,9 кг
БЧ		8	3.503.1-53.1-1.4	Ф10А III ГОСТ 5781-75, ℓ=2340						2				2,9 кг
БЧ		9	3.503.1-53.1-1.5	Ф10А II ГОСТ 5781-75, ℓ=1040	2	2								1,3 кг
БЧ		9	3.503.1-53.1-1.6	Ф10А III ГОСТ 5781-75, ℓ=1040			2							1,3 кг
БЧ		9	3.503.1-53.1-1.7	Ф10 А II ГОСТ 5781-75, ℓ=1540				2	2					1,9 кг
БЧ		9	3.503.1-53.1-1.8	Ф10 А III ГОСТ 5781-75, ℓ=1540						2				1,9 кг
				Материалы										
				Бетон гидротехнический ГОСТ 4795-68, марки 300	4,7	5,3	5,3	5,7	6,1	6,1				м³

3.503.1-53.1-1 Лист 3

Копировал Формат 11Г

Инв. № подл. | Подпись и дата | Взам. инв. №

Формат	Зона	Поз.	Обозначение	Наименование	Кол. на исполн. 3.503.1-53.1-1									Примечание

3.503.1-53.1-1 Лист 4

Копировал Формат 11Г

https://zavodjbi.com/

Выпуск 1

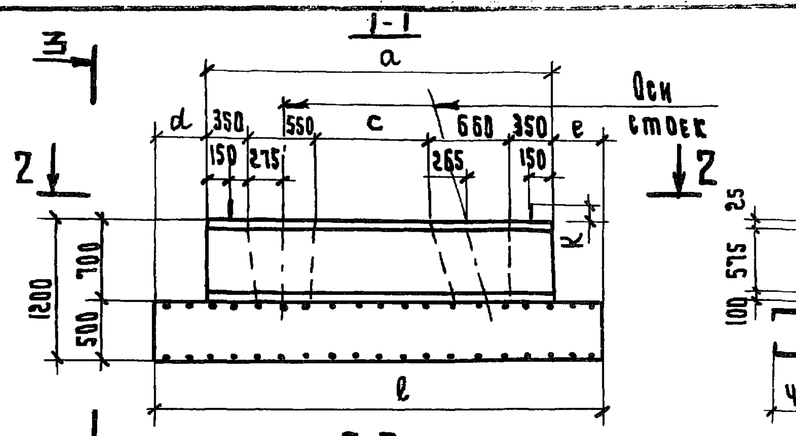

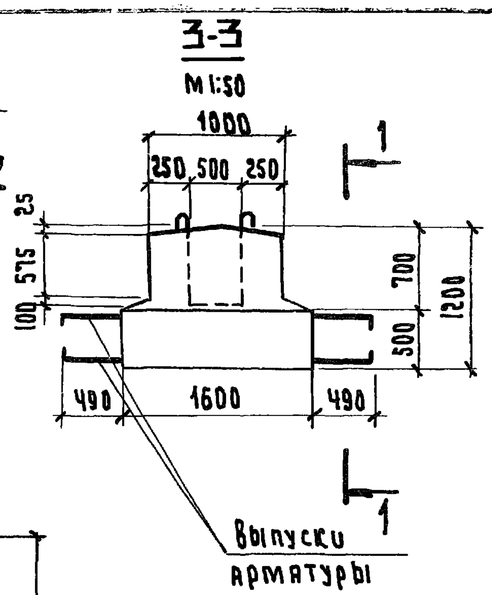

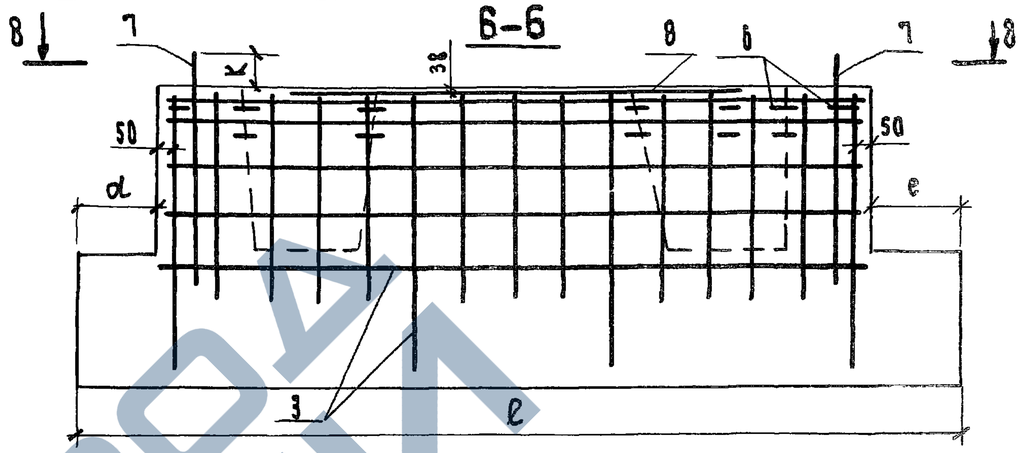

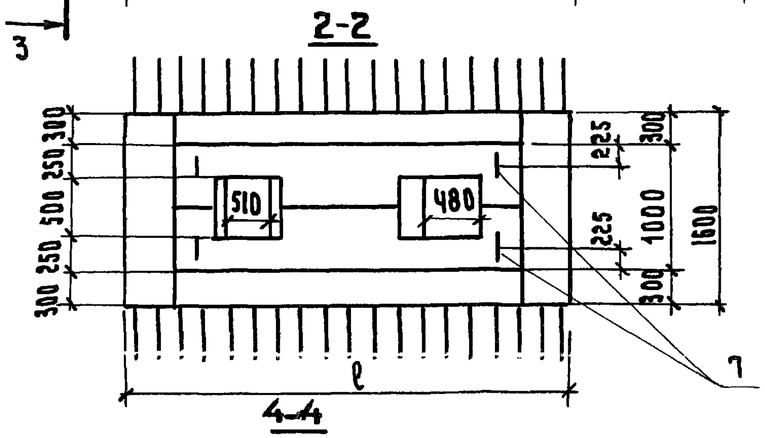

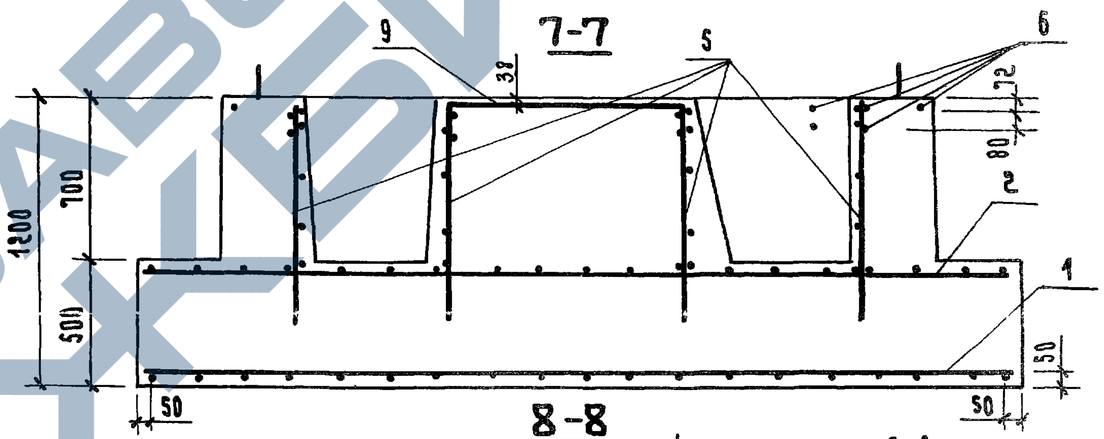

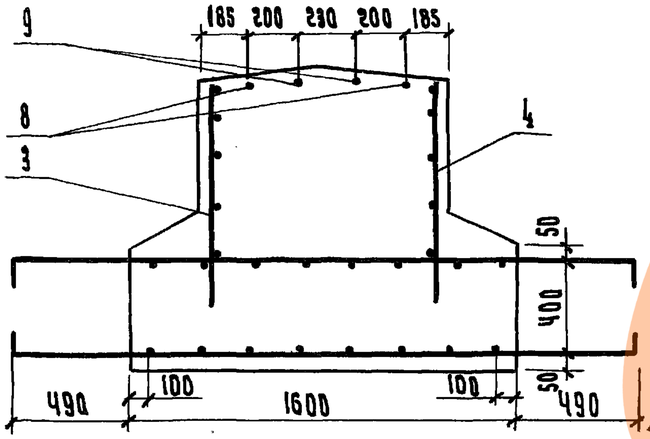

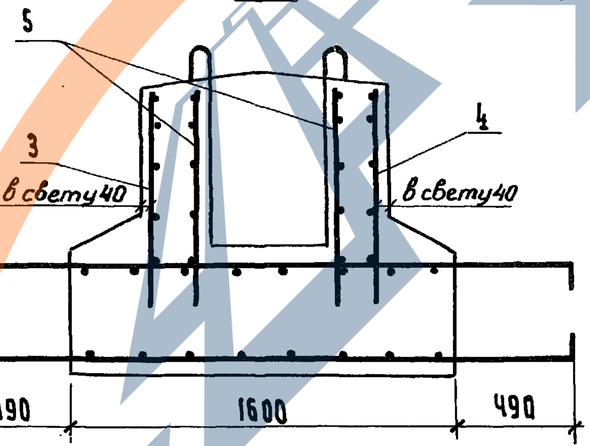

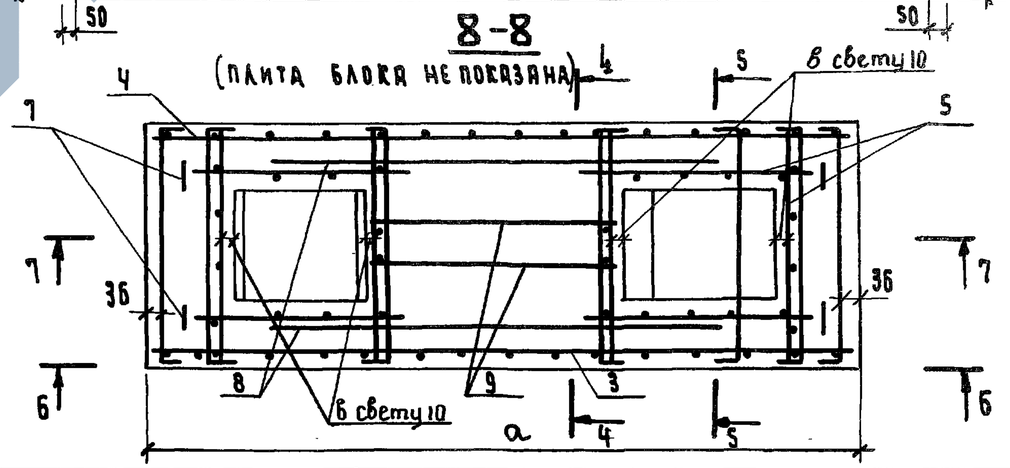

Обозначение	Марка	ℓ, мм	а, мм	с, мм	d, мм	е, мм	К, мм	Масса, т
3.503.1-53.1-1	24ф-365-5	3650	2950	1040	350	350	140	11.8
-01	24ф-450-5	4500	2950	1040	1000	550	140	13.2
-02	33ф-450-5	4500	2950	1040	1000	550	140	13.2
-03	24ф-450-7	4500	3450	1540	525	525	140	14.2
-04	24ф-500-7	5000	3450	1540	1000	550	150	15.2
-05	33ф-500-7	5000	3450	1540	1000	550	150	15.2

Разраб.	Затока		
Пров.	Бойцова		
Гл.инж.пр.	Дашкевич		
Гл.техн.	Гафт		
Нач.отд.	Каташев		

3.503.1-53.1-1 СБ

Блок фундамента (24ф-365-5, 24ф-450-5, 33ф-450-5, 24ф-450-7, 24ф-500-7 и 33ф-500-7)

Стадия	Масса	Масштаб
Р	см. табл.	1:25
Лист	Листов 1	

ПРОМТРАНСНИИПРОЕКТ г. Москва

Инв.№ подл. | Подпись и дата | Взам.инв.№

https://zavodjbi.com/

Формат	Зона	Поз.	Обозначение	Наименование	Кол. на испол. 3.503.1-53.1-2 –	01								Примечание
				Документация										
12Г			3.503.1-53.1-2 СБ	Сборочный чертеж	X	X								
12Г			3.503.1-53.1-00 ВС	Выборка стали	X	X								
11В			3.503.1-53.1-00 ТО	Техническое описание	X	X								
				Сборочные единицы										
11В		1	3.503.1-53.2-23	Сетка арматурная С21	4									
11В		2	-01	Сетка арматурная С22	6	6								
11В		1	-02	Сетка арматурная С23		4								
				Детали										
11В		3	3.503.1-53.2-45-01	Стяжка	19	19								
11В		4	3.503.1-53.2-48-02	Петля строповочная	4									
11В		4	-03	Петля строповочная		4								

Разраб.	Затока		
Пров.	Бойцова		
Гл. инж. пр.	Дашкевич		
Гл. техн.	Гафт		
Нач. отд.	Коташев		

3.503.1-53.1-2

Блок подколонника (ПК-30S-5 и ПК-35S-7)

Стадия	Лист	Листов
Р	1	2

ПРОМТРАНСНИИПРОЕКТ г. Москва

Копировал Формат 11Г

Инв. № подл.	Подпись и дата	Взам. инв. №

Формат	Зона	Поз.	Обозначение	Наименование	Кол. на испол. 3.503.1-53.1-2 –	01								Примечание
				Стержни отдельные										
БЧ		5	3.503.1-53.1-2.1	ф10 А-III ГОСТ 5781-75, ℓ=990	2									1,2 кг
БЧ		5	3.503.1-53.1-2.2	ф10 А-III ГОСТ 5781-75, ℓ=1490		2								1,8 кг
				Материалы										
				Бетон гидротехнический										
				ГОСТ 4795-68, марки 300	1.7	2.0								$м^3$

	3.503.1-53.1-2	Лист 2

Копировал Формат 11Г

https://zavodjbi.com/

Выпуск 1

1-1

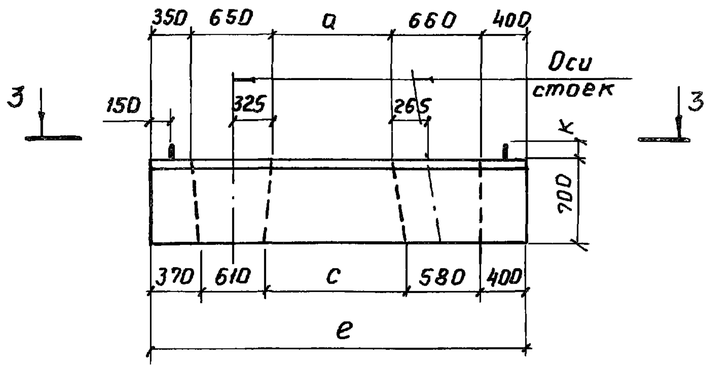

2-2

м 1:50

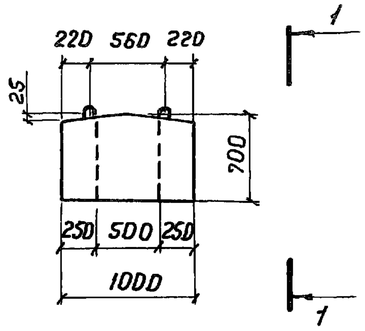

3-3

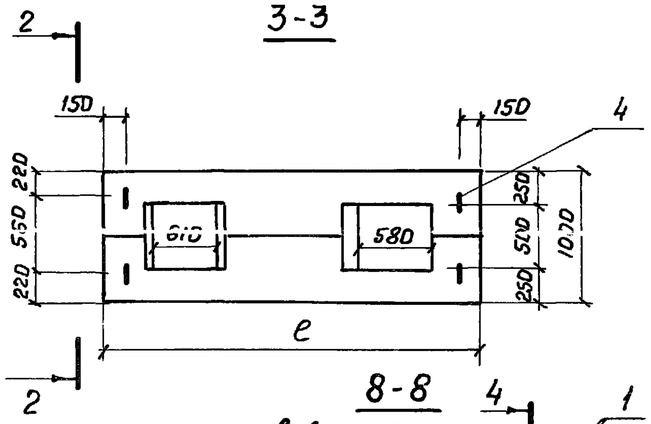

8-8

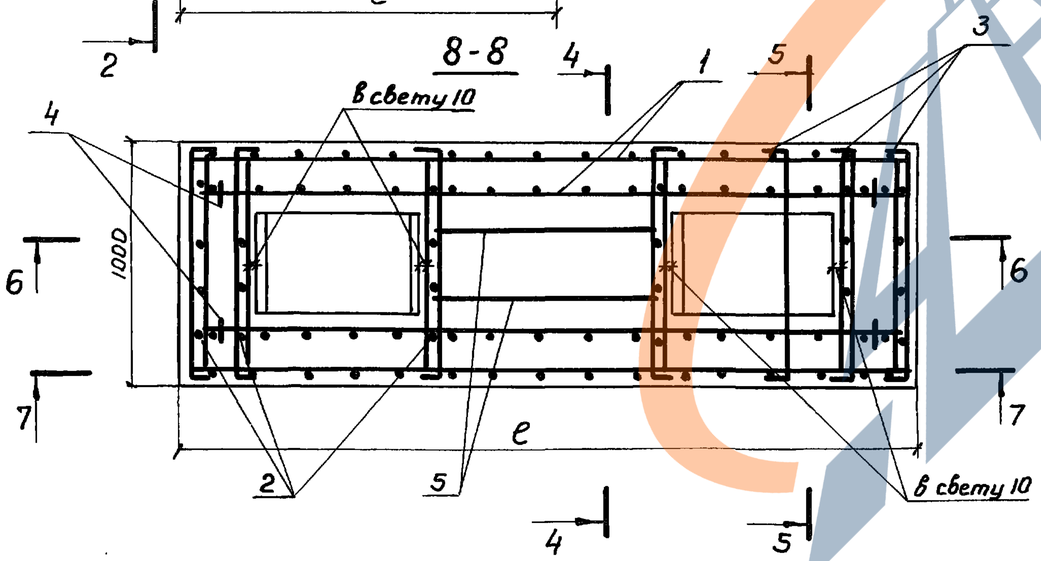

6-6

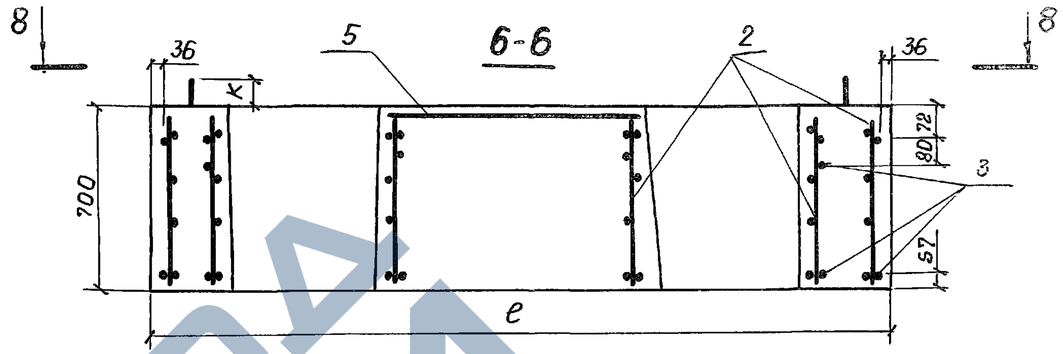

7-7

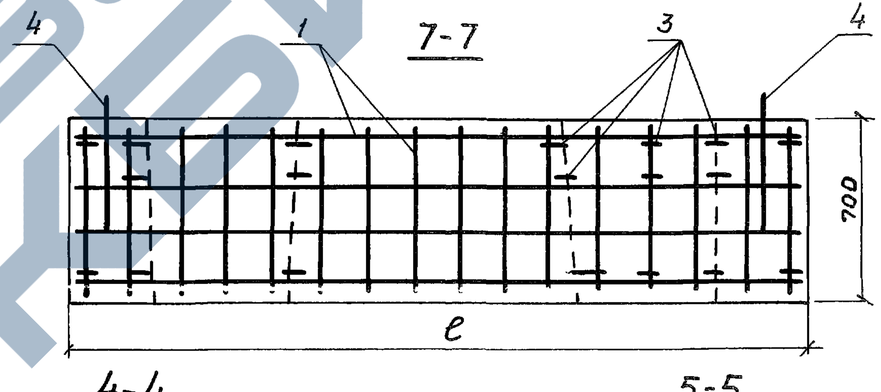

4-4

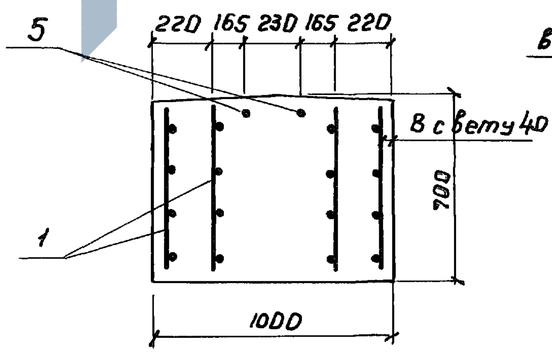

5-5

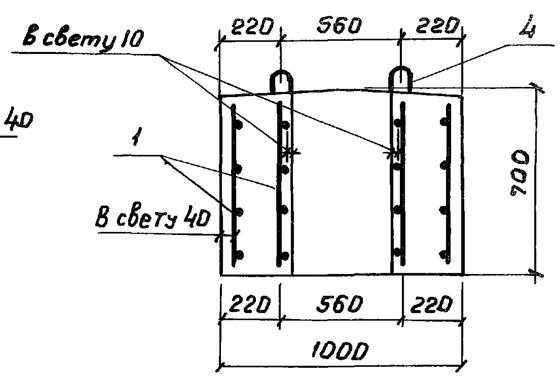

Обозначение	Марка	e_1, мм	a, мм	c, мм	k, мм	Масса, т
3.503.1-53.1-2	ПК-305-5	3050	990	1090	95	4,3
-01	ПК-355-7	3550	1490	1590	105	5,0

Разраб.	Затока		
Пров.	Митина		
Гл.инж.пр.	Дашкевич		
Гл.техн.	Гафт		
Нач.отд.	Каташев		

3.503.1-53.1-2 СБ

Блок подколонника (ПК-305-5 и ПК-355-7)

Стадия	Масса	Масштаб
Р	см. табл.	1:25
Лист	Листов 1	

ПРОМТРАНСНИИПРОЕКТ г. Москва

https://zavodjbi.com/

Формат	Зона	Поз.	Обозначение	Наименование	Кол. на исполн. 3.503.1-53.1-3 —	01	02	03						Примечание
				Документация										
12г			3.503.1-53.1-3 СБ	Сборочный чертеж	×	×	×	×						
12г			3.503.1-53.1-00ВС	Выборка стали	×	×	×	×						
11В			3.503.1-53.1-00ТО	Техническое описание	×	×	×	×						
				Сборочные единицы										
11В		1	3.503.1-53.2-1	Каркас пространств. КП1	1	1	1	1						
11В		2	-01	Каркас пространств. КП2	1	1	1	1						
11В		3	3.503.1-53.2-24	Сетка арматурная С24	1									
11В		4	-02	Сетка арматурная С26	1									
11В		3	-04	Сетка арматурная С28		1								
11В		4	-06	Сетка арматурная С30		1								
11В		3	-08	Сетка арматурная С32			1							
11В		3	-10	Сетка арматурная С34				1						

Разраб.	Хромова	
Пров.	Андрианова	
Гл.инж.пр.	Дашкевич	
Гл.техн.	Гафт	
Нач. отд.	Каташев	

3.503.1-53.1-3

Блок фундамента (210фк-1, 250фк-1, 300фк-1 и 350фк-1)

Стадия	Лист	Листов
Р	1	2

ПРОМТРАНСНИИПРОЕКТ г. Москва

Копировал

Формат 11 Г

Инв. № подл.	Подпись и дата	Взам. инв. №

Формат	Зона	Поз.	Обозначение	Наименование	Кол. на исполн. 3.503.1-53.1-3 —	01	02	03						Примечание
11В		4	3.503.1-53.2-25	Сетка арматурная С37			1							
11В		4	-02	Сетка арматурная С39				1						
				Детали										
11В		5	3.503.1-53.2-45-02	Стяжка	8	8	8	8						
11В		6	3.503.1-53.2-48-05	Петля строповочная	4	4	4							
11В		6	-06	Петля строповочная				4						
11В		7	-07	Петля строповочная				2						
				Материалы										
				Бетон гидротехнический ГОСТ 4795-68, марки 300	5,0	5,5	5,8	6,4						$м^3$

3.503.1-53.1-3	Лист 2

Копировал

Формат 11Г

https://zavodjbi.com/

1-1

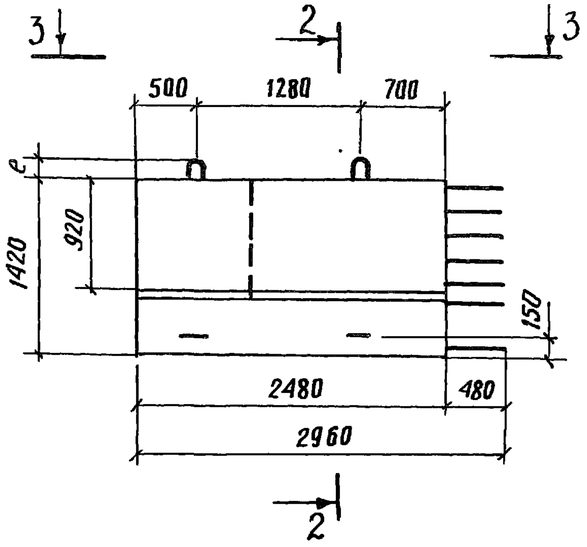

2-2

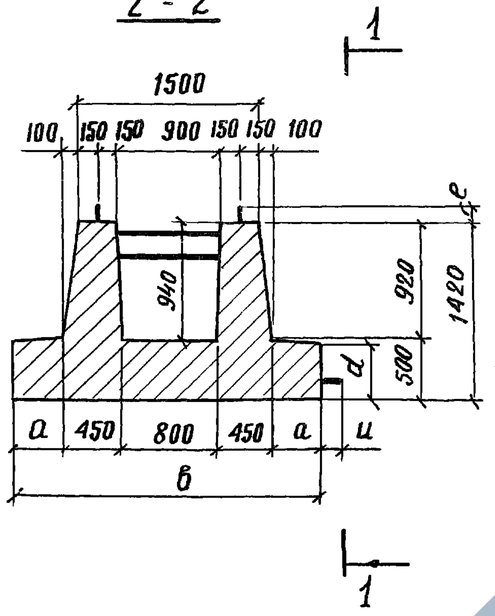

4-4

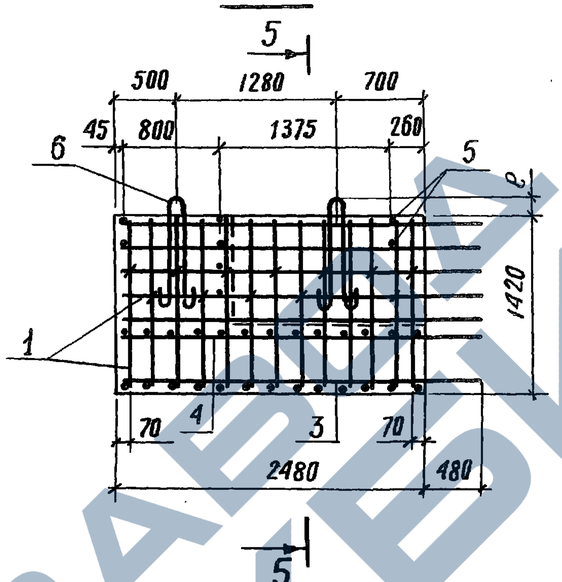

5-5

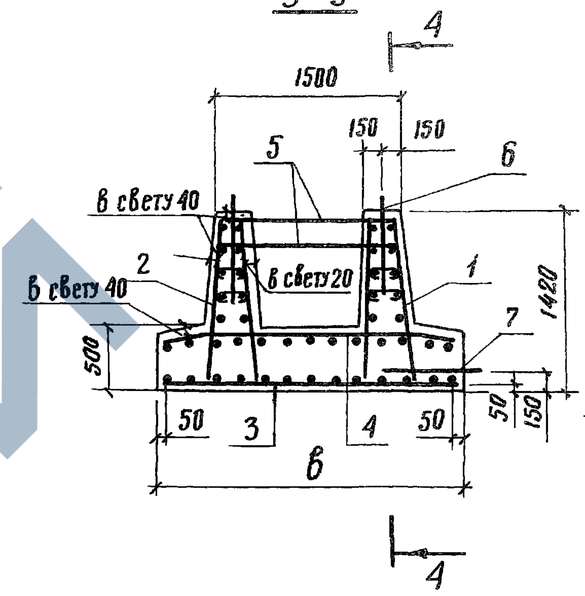

3-3

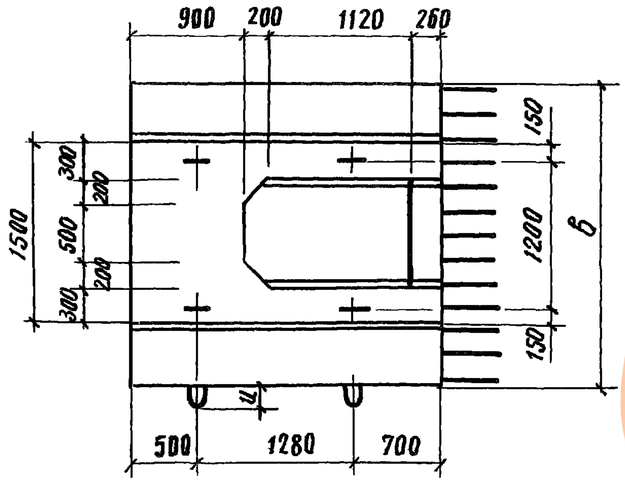

Обозначение	Марка	a, мм	б, мм	d, мм	e, мм	u, мм	Масса, т
3.503.1-53.1-3	210 ФК-1	200	2100	480	140	–	12,5
-01	250 ФК-1	400	2500	480	140	–	13,8
-02	300 ФК-1	650	3000	300	140	–	14,5
-03	350 ФК-1	900	3500	300	150	160	16,0

Разраб.	Храмова	
Пров.	Андрианова	
Гл.инж.пр.	Дашкевич	
Гл.техн.	Гафт	
Нач. отд.	Каташев	

3.503.1-53.1-3 СБ

Блок фундамента. (210 ФК-1, 250 ФК-1, 300 ФК-1 и 350 ФК-1)

Стадия	Масса	Масштаб
Р	см. табл.	1:50
Лист	Листов 1	

ПРОМТРАНСНИИПРОЕКТ г. Москва

https://zavodjbi.com/

Вариант 1

Формат	Зона	Поз.	Обозначение	Наименование	Кол. на исполн. 3.503.1-53.1-4 —	01	02	03						Примечание
				Документация										
12г			3.503.1-53.1-4 СБ	Сборочный чертеж	×	×	×	×						
12г			3.503.1-53.1-00 ВС	Выборка стали	×	×	×	×						
11в			3.503.1-53.1-00 ТО	Техническое описание	×	×	×	×						
				Сборочные единицы										
11в		1	3.503.1-53.1-2-1-02	Каркас пространств. КП 3	1	1	1	1						
11в		2	-03	Каркас пространств. КП 4	1	1	1	1						
11в		3	3.503.1-53.1-2-24-01	Сетка арматурная С 25	1									
11в		4	-03	Сетка арматурная С 27	1									
11в		3	-05	Сетка арматурная С 29		1								
11в		4	-07	Сетка арматурная С 31		1								
11в		3	-09	Сетка арматурная С 33			1							
11в		3	-11	Сетка арматурная С 35				1						

Разраб.	Хромова	
Пров.	Митина	
Гл.инж.пр.	Дашкевич	
Гл.техн.	Гафт	
Нач.отд.	Каташев	

3.503.1-53.1-4

Блок фундамента (210 фп-2, 250 фп-2, 300 фп-2 и 350 фп-2)

Стадия	Лист	Листов
Р	1	2

ПРОМТРАНСНИИПРОЕКТ г. Москва

Копировал Формат 11Г

Инв.№ подл.	Подпись и дата	Взам. инв.№

Формат	Зона	Поз.	Обозначение	Наименование	Кол. на исполн. 3.503.1-53.1-4 —	01	02	03						Примечание
11в		4	3.503.1-53.2-25-01	Сетка арматурная С 38			1							
11в		4	-03	Сетка арматурная С 40				1						
				Детали										
11в		5	3.503.1-53.2-45-02	Стяжка	6	6	6	6						
11в		6	3.503.1-53.2-48-05	Петля строповочная	4	4	4							
11в		6	-06	Петля строповочная				4						
11в		7	-07	Петля строповочная				2						
				Материалы										
				Бетон гидротехнический ГОСТ 4795-68, марки 300	4,4	4,9	5,3	5,8						м³

https://zavodjbi.com/

Выпуск 1

1-1

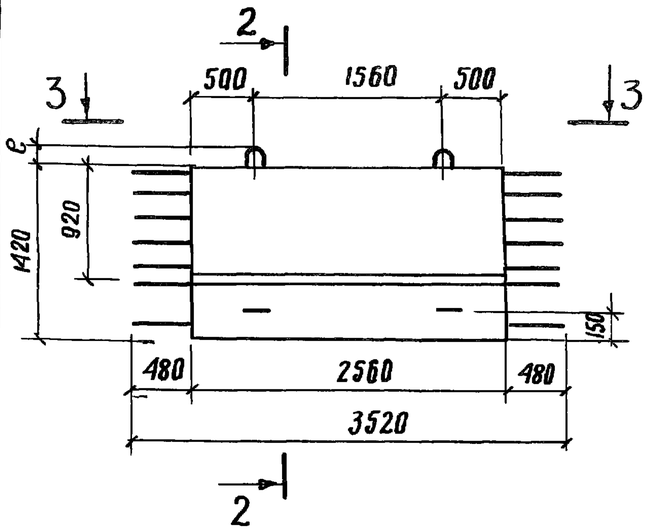

2-2

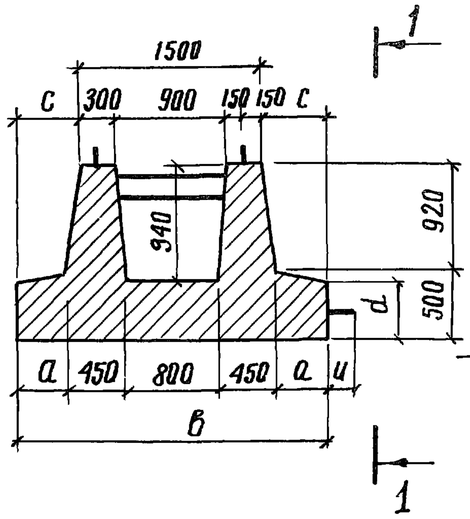

4-4

М1:40

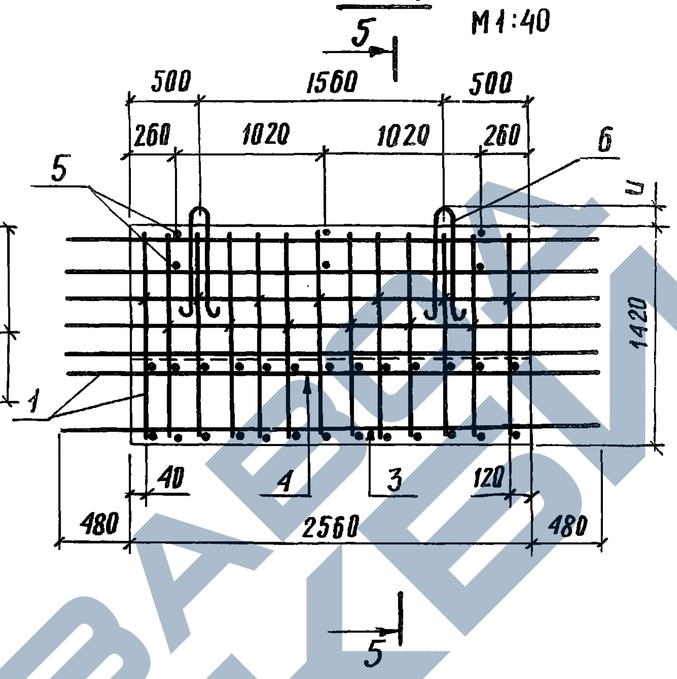

5-5

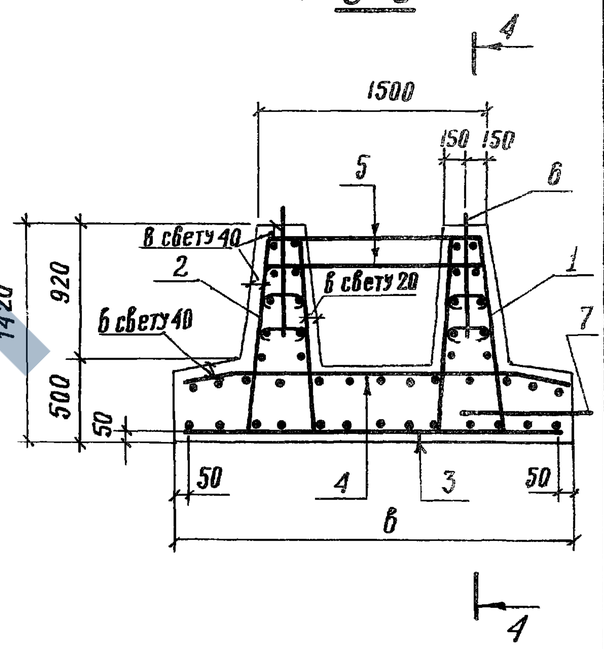

3-3

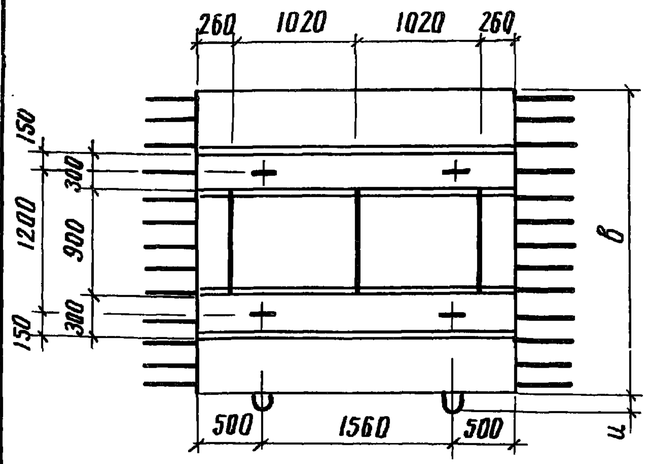

Обозначение	Марка	a, мм	в, мм	c, мм	d, мм	e, мм	u, мм	Масса, т
3.503.1-53.1-4	210ФП-2	200	2100	300	480	140	—	11,0
-01	250ФП-2	400	2500	500	480	140	—	12,3
-02	300ФП-2	650	3000	750	300	140	—	13,3
-03	350ФП-2	900	3500	1000	300	150	160	14.5

Разраб.	Хромова		
Пров.	Андрианова		
Гл.инж.пр.	Дашкевич		
Гл.техн.	Гафт		
Нач.отд.	Каташев		

3.503.1-53.1-4 СБ

Блок фундамента (210ФП-2, 250ФП-2, 300ФП-2 и 350ФП-2)

Стадия	Масса	Масштаб
Р	См. табл.	1:50
Лист	Листов 1	

ПРОМТРАНСНИИПРОЕКТ г. Москва

https://zavodjbi.com/

Формат	Зона	Поз.	Обозначение	Наименование	Кол. на исполн. 3.503.1-53.1-5 —	01								Примечание
				Документация										
12г			3.503.1-53.1-5 СБ	Сборочный чертеж	×	×								
12г			3.503.1-53.1-00 ВС	Выборка стали	×	×								
11В			3.503.1-53.1-00 ТО	Техническое описание	×	×								
				Сборочные единицы										
11В		1	3.503.1-53.2-1-04	Каркас пространственный КП5	1									
11В		2	-05	Каркас пространственный КП6	1									
11В		1	-06	Каркас пространственный КП7		1								
11В		2	-07	Каркас пространственный КП8		1								
11В		3	3.503.1-53.2-24	Сетка арматурная С24	1									
11В		3	-01	Сетка арматурная С25		1								
11В		4	-02	Сетка арматурная С26	1									
11В		4	-03	Сетка арматурная С27		1								

Разраб.	Храмова		
Пров.	Андрианова		
Гл.инж.пр.	Дашкевич		
Гл.техн.	Гафт		
Нач.отд.	Каташев		

3.503.1-53.1-5

Блок фундамента (210 ФК-2 и 210 ФЛ-4)

Стадия	Лист	Листов
Р	1	2

ПРОМТРАНСНИИПРОЕКТ г. Москва

Копировал Формат 11Г

Инв. № подл.	Подпись и дата	Взам. инв. №

Формат	Зона	Поз.	Обозначение	Наименование	Кол. на исполн. 3.503.1-53.1-5 —	01								Примечание
				Детали										
11В		5	3.503.1-53.2-45-04	Стяжка	8	6								
11В		6	3.503.1-53.2-48-05	Петля строповочная	4	4								
				Материалы										
				Бетон гидротехнический										
				ГОСТ 4795-68, марки 300	5,6	4,8								$м^3$

3.503.1-53.1-5 Лист 2

Копировал Формат 11Г

https://zavodjbi.com/

Выпуск 1

Рис. 1

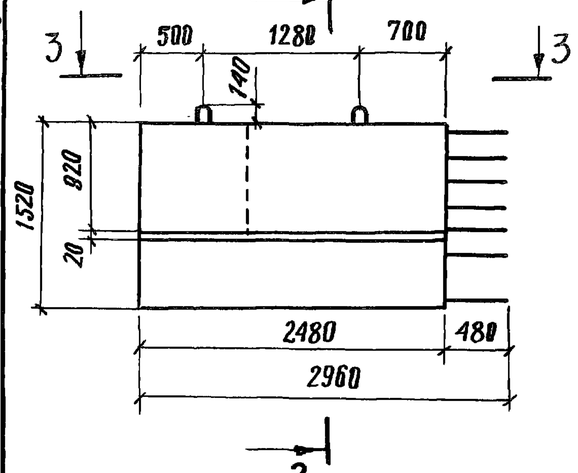

Рис. 2

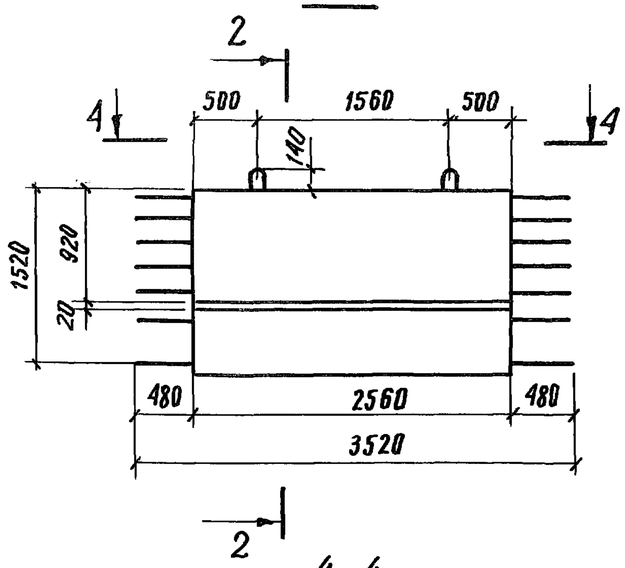

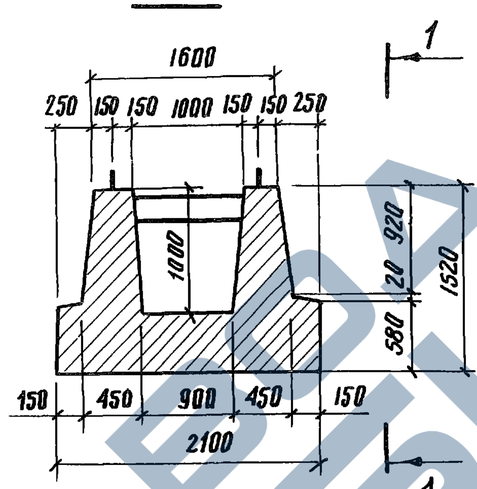

Рис. 3

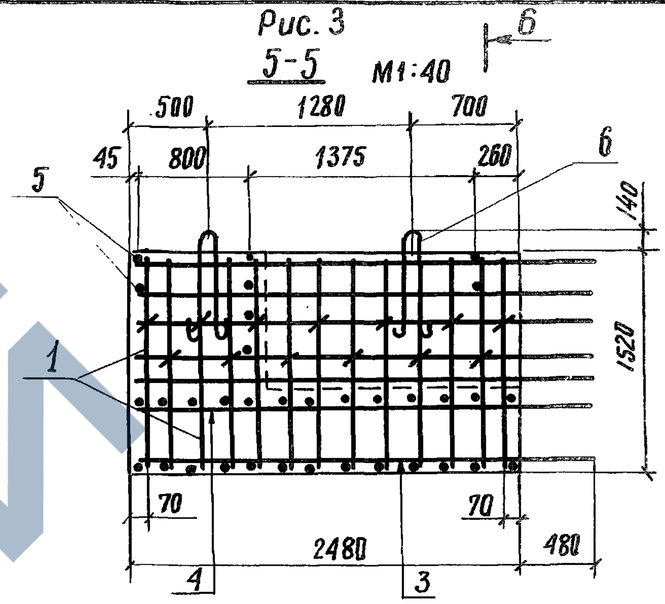

Рис. 4

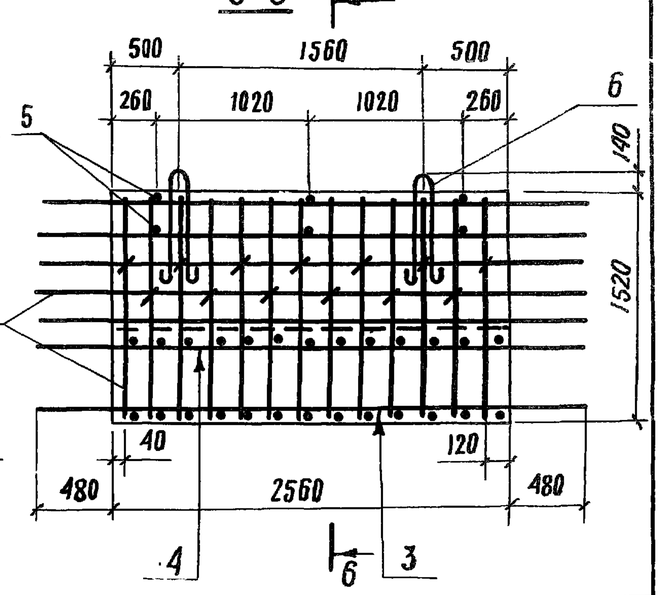

Обозначение	Рис.	Марка	Масса, т
3.503.1-53.1-5	1,3	210 ФК-2	14.0
-01	2,4	210 ФП-4	12.0

Разраб.	Хромова	
Пров.	Андрианова	
Гл. инж. пр.	Дашкевич	
Гл. техн.	Гафт	
Нач. отд.	Каташев	

3.503.1-53.1-5 СБ

Блок фундамента (210 ФК-2 и 210 ФП-4)

Стадия	Масса	Масштаб
Р	см. табл.	1:50
Лист	Листов 1	

ПРОМТРАНСНИИПРОЕКТ г. Москва

https://zavodjbi.com/

Формат	Зона	Поз.	Обозначение	Наименование	Кол. на испол. 3.503.1-53.1-6 —	Примечание
				Документация		
11В			3.503.1-53.1-6 СБ	Сборочный чертеж	×	
12Г			3.503.1-53.1-00 ВС	Выборка стали	×	
11В			3.503.1-53.1-00 ТО	Техническое описание	×	
				Сборочные единицы		
11В		1	3.503.1-53.2-1-08	Каркас пространственный КП9	1	
11В		2	-09	Каркас пространственный КП10	1	
11В		3	3.503.1-53.2-24-12	Сетка арматурная С 36	1	
11В		4	3.503.1-53.2-25-04	Сетка арматурная С 11	1	
				Детали		
11В		5	3.503.1-53.2-45-02	Стяжка	8	
11В		6	3.503.1-53.2-48-07	Петля строповочная	8	
				Материалы		
				Бетон гидротехнический		
				ГОСТ 4795-68, марки 300	7,8	$м^3$

Разраб.	Хромова	
Пров.	Андрианова	
Гл. инж. пр.	Дашкевич	
Гл. техн.	Гафт	
Нач. отд.	Каташев	

3.503.1-53.1-6

Блок фундамента 400 ФК-1

Стадия	Лист	Листов
Р		1

ПРОМТРАНСНИИПРОЕКТ г. Москва

Копировал Формат 11Г

Инв. № подл.	Подпись и дата	Взам. инв. №

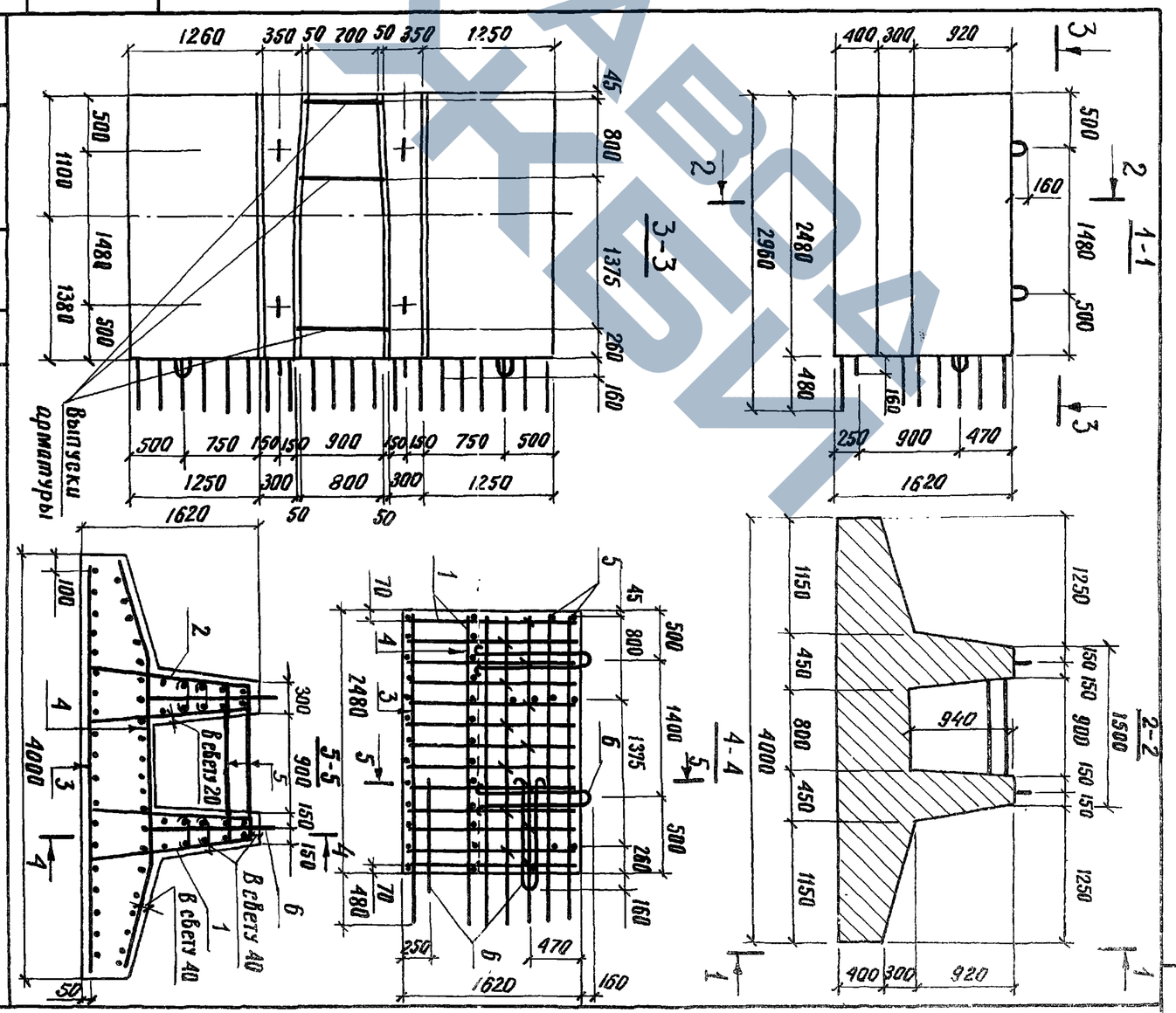

Разраб.	Хромова	
Пров.	Андрианова	
Гл. инж. пр.	Дашкевич	
Гл. техн.	Гафт	
Нач. отд.	Каташев	

Блок фундамента 400 ФК-1

3.503.1-53.1-6 СБ

Стадия	Масса	Масштаб
Р	19,5 т	1:50
Лист	Листов	1

ПРОМТРАНСНИИПРОЕКТ г. Москва

https://zavodjbi.com/

Формат	Зона	Поз.	Обозначение	Наименование	Кол. на исполн. 3.503.1-53.1-7 —	01	02	03						Примечание
				Документация										
12Г			3.503.1-53.1-7 СБ	Сборочный чертеж	×	×	×	×						
12Г			3.503.1-53.1-00 ВС	Выборка стали	×	×	×	×						
11В			3.503.1-53.1-00 ТО	Техническое описание	×	×	×	×						
				Сборочные единицы										
11В		1	3.503.1-53.2-1-08	Каркас пространств. КП9	1									
11В		1	-09	Каркас пространств. КП10		1								
11В		1	-11	Каркас пространств. КП12			1							
11В		1	-12	Каркас пространств. КП13				1						
11В		2	3.503.1-53.2-26-01	Сетка арматурная С43	1									
11В		2	-02	Сетка арматурная С44		1								
11В		2	-04	Сетка арматурная С46			1							
11В		2	-05	Сетка арматурная С47				1						

Разраб.	Хромова		
Пров.	Анбрианов		
Гл.инж.пр	Дашкевич		
Гл.техн.	Гафт		
Нач.отд.	Каташев		

3.503.1-53.1-7

Блок фундамента (450 ФК-1, 450 ФК-2, 500 ФК-1 и 500 ФК-2)

Стадия	Лист	Листов
Р	1	2

ПРОМТРАНСНИИПРОЕКТ г. Москва

Копировал Формат 11Г

Инв. № подл.	Подпись и дата	Взам. инв. №

Формат	Зона	Поз.	Обозначение	Наименование	Кол. на исполн. 3.503.1-53.1-7 —	01	02	03						Примечание
11В		3	3.503.1-53.2-27-01	Сетка арматурная С50	1									
11В		3	-02	Сетка арматурная С51		1								
11В		3	-04	Сетка арматурная С53			1							
11В		3	-05	Сетка арматурная С54				1						
				Детали										
11В		4	3.503.1-53.2-45-03	Стяжка	8	8								
11В		4	-05	Стяжка			8	8						
11В		5	3.503.1-53.2-48-05	Петля строповочная	2	2								
11В		5	-06	Петля строповочная			2	2						
11В		6	3.503.1-53.2-47-07	Петля строповочная	1	1								
11В		6	-09	Петля строповочная			1	1						
				Материалы										
				Бетон гидротехнический										
				ГОСТ 4795-68, марки 300	3.5	3.5	Ч.1	Ч.1						м3

3.503.1-53.1-7 Лист 2

Копировал Формат 11Г

https://zavodjbi.com/

Выпуск 1

3.503.1-53.1-7 - изображено
3.503.1-53.1-7-01 - зеркальное отражение

3.503.1-53.1-7-02 - изображено
3.503.1-53.1-7-03 - зеркальное отражение

1-1

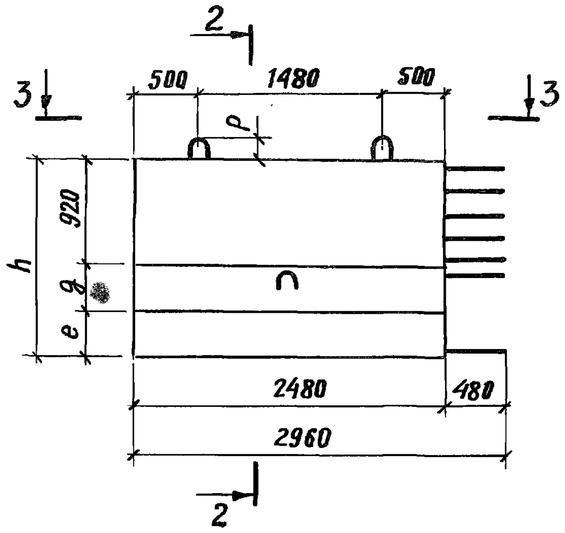

2-2

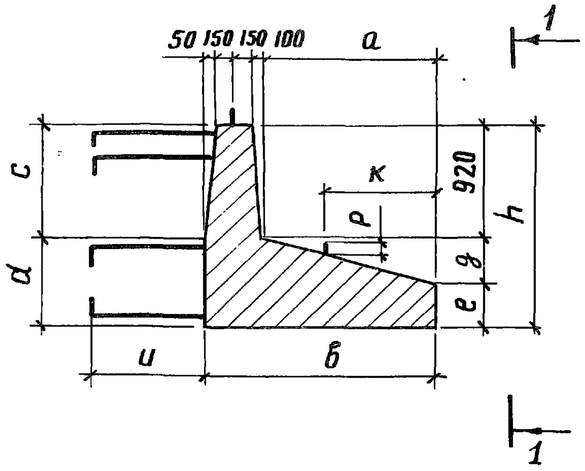

4-4

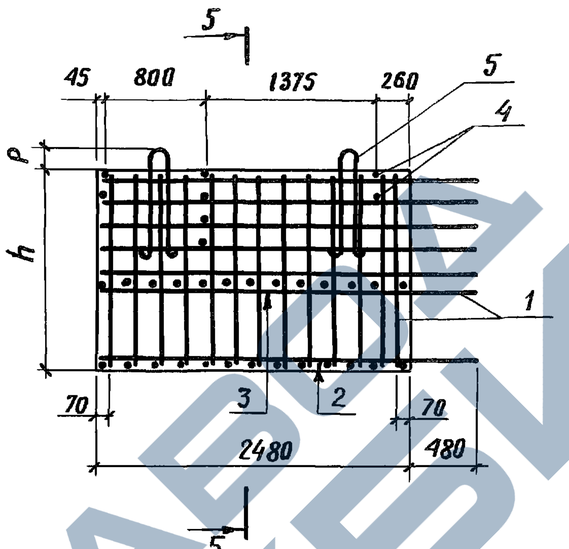

5-5

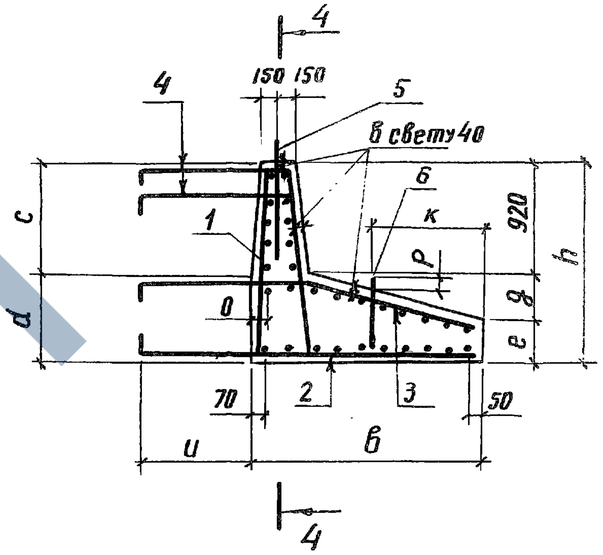

3-3

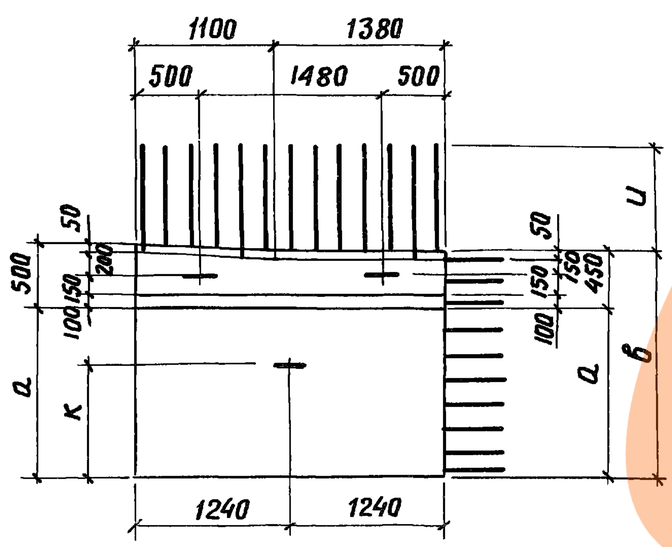

Обозначение	Марка	h, мм	в, мм	a, мм	c, мм	d, мм	e, мм	g, мм	u, мм	k, мм	p, мм	o, мм	Масса, т
3.503.1-53.1-7	450фк-1	1620	1850	1400	940	680	335	365	780	900	140	100	8,8
-01	450фк-2												
-02	500фк-1	1720	2050	1600	1000	720	383	417	880	1000	150	150	10,3
-03	500фк-2												

Разраб.	Храмова	
Пров.	Андрианова	
Гл.инж.пр.	Дашкевич	
Гл.техн.	Гафт	
Нач. отд.	Каташев	

3.503.1-53.1-7СБ

Блок фундамента (450 ФК-1, 450 ФК-2, 500 ФК-1 и 500 ФК-2)

Стадия	Масса	Масштаб
Р	см. табл.	1:50
Лист	Листов 1	

ПРОМТРАНСНИИПРОЕКТ г. Москва

Копировал:

Формат 12Г

https://zavodjbi.com/

Формат	Зона	Поз.	Обозначение	Наименование	Кол. на исполн. 3.503.1-53.1-8 —	01	02							Примечание
				Документация										
12г			3.503.1-53.1-8 СБ	Сборочный чертеж	×	×	×							
12г			3.503.1-53.1-00 ВС	Выборка стали	×	×	×							
11В			3.503.1-53.1-00 ТО	Техническое описание	×	×	×							
				Сборочные единицы										
11В		1	3.503.1-53.2-1-10	Каркас пространственный КП11	1	1								
11В		1	-13	Каркас пространственный КП14			1							
11В		2	3.503.1-53.2-26	Сетка арматурная С42	1									
11В		2	-03	Сетка арматурная С45		1								
11В		2	-06	Сетка арматурная С48			1							
11В		3	3.503.1-53.2-27	Сетка арматурная С49	1									
11В		3	-03	Сетка арматурная С52		1								
11В		3	-06	Сетка арматурная С55			1							

Разраб.	Хромова	
Пров.	Андрианова	
Гл. инж. пр	Дашкевич	
Гл. техн.	Гафт	
Нач. отд.	Каташев	

3.503.1-53.1-8

Блок фундамента (400 фп-2; 450 фп-2 и 500 фп-2)

Стадия	Лист	Листов
Р	1	2

ПРОМТРАНСНИИПРОЕКТ г. Москва

Копировал Формат 11Г

Инв. № подл.	Подпись и дата	Взам. инв. №

Формат	Зона	Поз.	Обозначение	Наименование	Кол. на исполн. 3.503.1-53.1-8 —	01	02							Примечание
				Детали										
11В		4	3.503.1-53.2-45-03	Стяжка	6	6								
11В		4	-05	Стяжка			6							
11В		5	3.503.1-53.2-48-05	Петля строповочная	2	2								
11В		5	-06	Петля строповочная			2							
11В		6	3.503.1-53.2-47-07	Петля строповочная	1	1								
11В		6	-09	Петля строповочная			1							
				Материалы										
				Бетон гидротехнический										
				ГОСТ 4795-68, МАРКИ 300	3.3	3.6	4.2							м³

3.503.1-53.1-8 Лист 2

Копировал Формат 11Г

https://zavodjbi.com/

Выпуск 1

1-1
М1:50

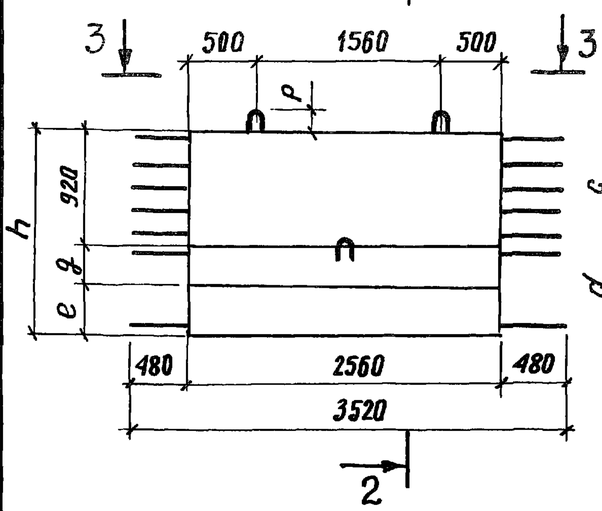

2-2

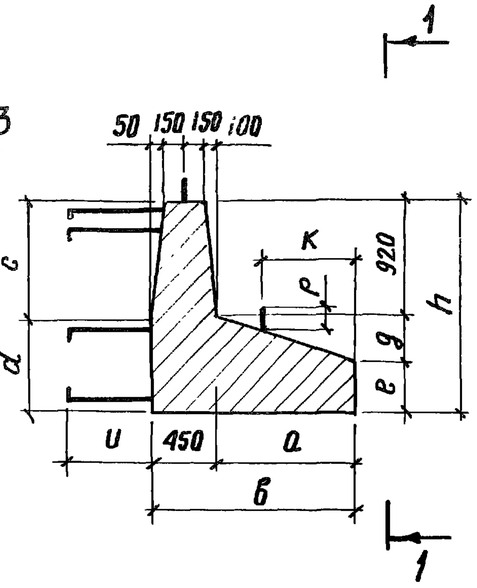

4-4

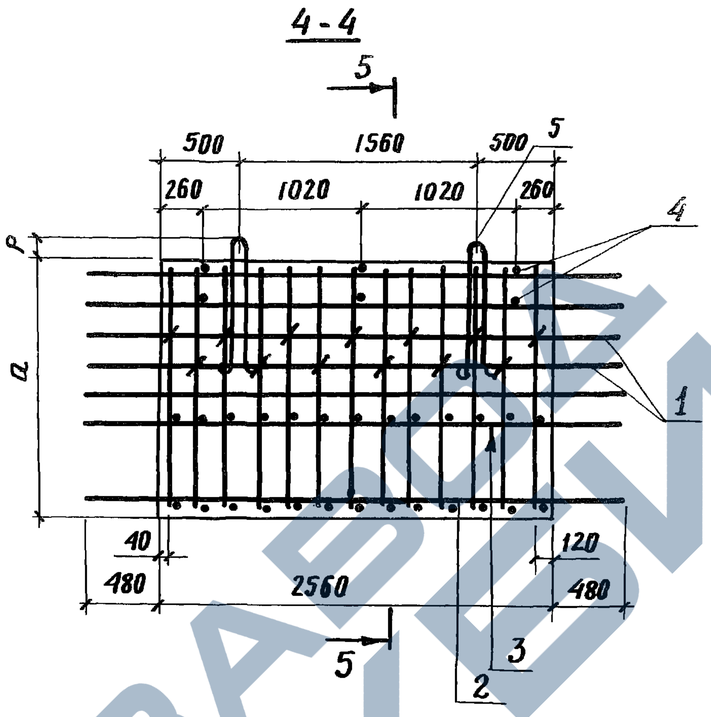

5-5

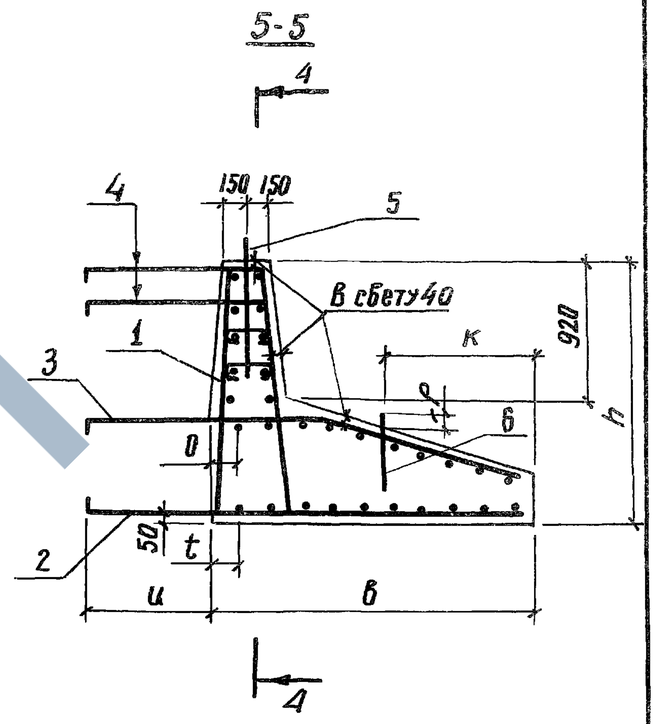

3-3

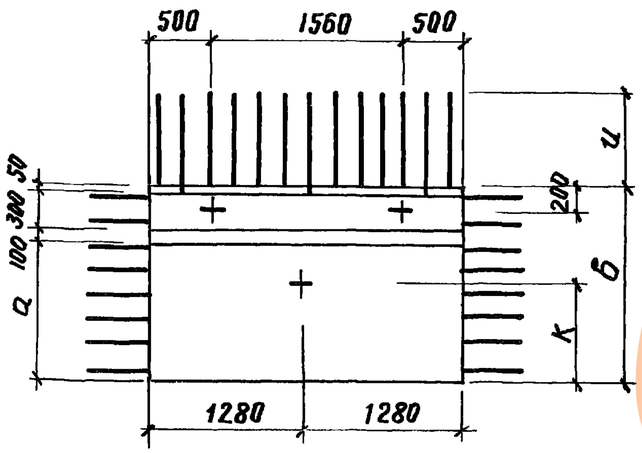

Обозначение	Марка	h, мм	b, мм	a, мм	c, мм	d, мм	e, мм	g, мм	u, мм	K, мм	a, мм	t, мм	p, мм	Масса, т
3.503.1-53.1-8	400ФП-2	1620	1600	1150	940	680	400	300	780	800	100	100	140	8,3
-01	450ФП-2	1620	1850	1400	940	680	335	365	780	900	100	70	140	9,0
-02	500ФП-2	1720	2050	1600	1000	720	383	417	880	1000	150	70	150	10,5

Разраб.	Хромова	
Пров.	Андрианова	
Гл.инж.пр.	Дашкевич	
Гл.техн.	Гафт	
Нач.отд.	Каташев	

3.503.1-53.1-8 СБ

Блок фундамента
(400ФП-2; 450ФП-2 и 500ФП-2)

Стадия	Масса	Масштаб
Р	см. табл.	1:40
Лист	Листов 1	

ПРОМТРАНСНИИПРОЕКТ
г. Москва

Копировал

Формат 12Г

Формат	Зона	Поз.	Обозначение	Наименование	Кол. на испол. 3.503.1-53.1-9 —	01								Примечание
				Документация										
11В			3.503.1-53.1-9 СБ	Сборочный чертеж	X	X								
12Г			3.503.1-53.1-00 ВС	Выборка стали	X	X								
11В			3.503.1-53.1-00 ТО	Техническое описание	X	X								
				Детали										
Б4		1	3.503.1-53.1-9.1	ф 28 А-II ГОСТ 5781-75, ℓ=5650	8									218,5 кг
Б4		1	3.503.1-53.1-9.2	ф 28 А-II ГОСТ 5781-75, ℓ=5800		8								224,3 кг
11Г		2	3.503.1-53.2-39	Хомут	35	36								
11Г		3	3.503.1-53.2-47	Петля строповочная	2	2								
				Материалы										
				Бетон гидротехнический										
				ГОСТ 4795-68 марки 300	0,64	0,65								м³

Разраб.	Затока	
Пров.	Бойцова	
Гл.инж.пр.	Дашкевич	
Гл.техн.	Гафт	
Нач.отд.	Каташев	

3.503.1-53.1-9

Блок стойки (8-28СВ-520 и 8-28СН-535)

Стадия	Лист	Листов
Р		1

ПРОМТРАНСНИИПРОЕКТ г. Москва

Копировал

Формат 11Г

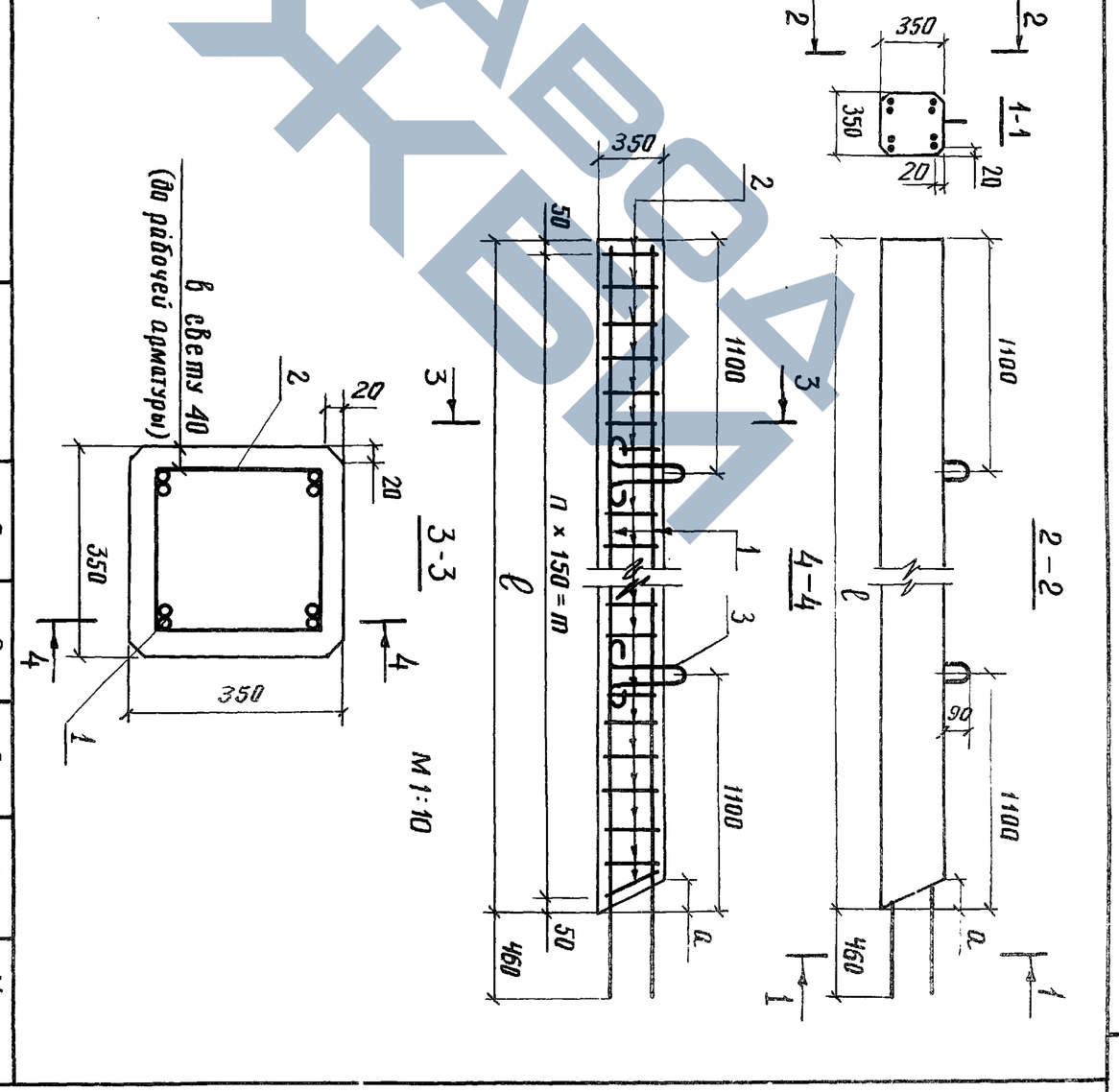

Обозначение	Марка	n, шт.	ℓ, мм	a, мм	m, мм	Масса, т
3.503.1-53.1-9	8-28СВ-520	34	5200	0	5100	1,6
-01	8-28СН-535	35	5350	120	5250	1,6

Блок стойки (8-28СВ-520 и 8-28СН-535)

3.503.1-53.1-9 СБ

Стадия	Масса	Масштаб
Р	см. табл.	1:25
Лист	Листов 1	

ПРОМТРАНСНИИПРОЕКТ г. Москва

Инв. № подл.	Подпись и дата	Взам. инв. №

Выпуск 1

Обозначение	Наименование	Кол. на испол.		Примечание
		—	01	
	Документация			
3.503.1-53.1-10 СБ	Сборочный чертеж		X	
3.503.1-53.1-00 ВС	Выборка стали		X	
3.503.1-53.1-00 ТО	Техническое описание		X	
	Детали			
3.503.1-53.1-10.1	ф32А-II ГОСТ 5781-75, ℓ=7650	12		579,5 кг
3.503.1-53.1-10.2	ф32А-II ГОСТ 5781-75, ℓ=7850		12	594,7 кг
3.503.1-53.2-39	Хомут	49	50	
3.503.1-53.2-47-01	Петля строповочная	2	2	
	Материалы			
	Бетон гидротехнический	0,88	0,9	м³
	ГОСТ 4795-68 марки 300			

Разраб.	Затока	
Пров.	Бойцова	
Гл.инж.пр.	Дашкевич	
Гл.техн.	Гафт	
Нач.отд.	Каташев	

3.503.1-53.1-10

Блок стойки (12-32СВ-720 и 12-32СН-740)

Стадия	Лист	Листов
Р		1

ПРОМТРАНСНИИПРОЕКТ г. Москва

Копировал Формат 11Г

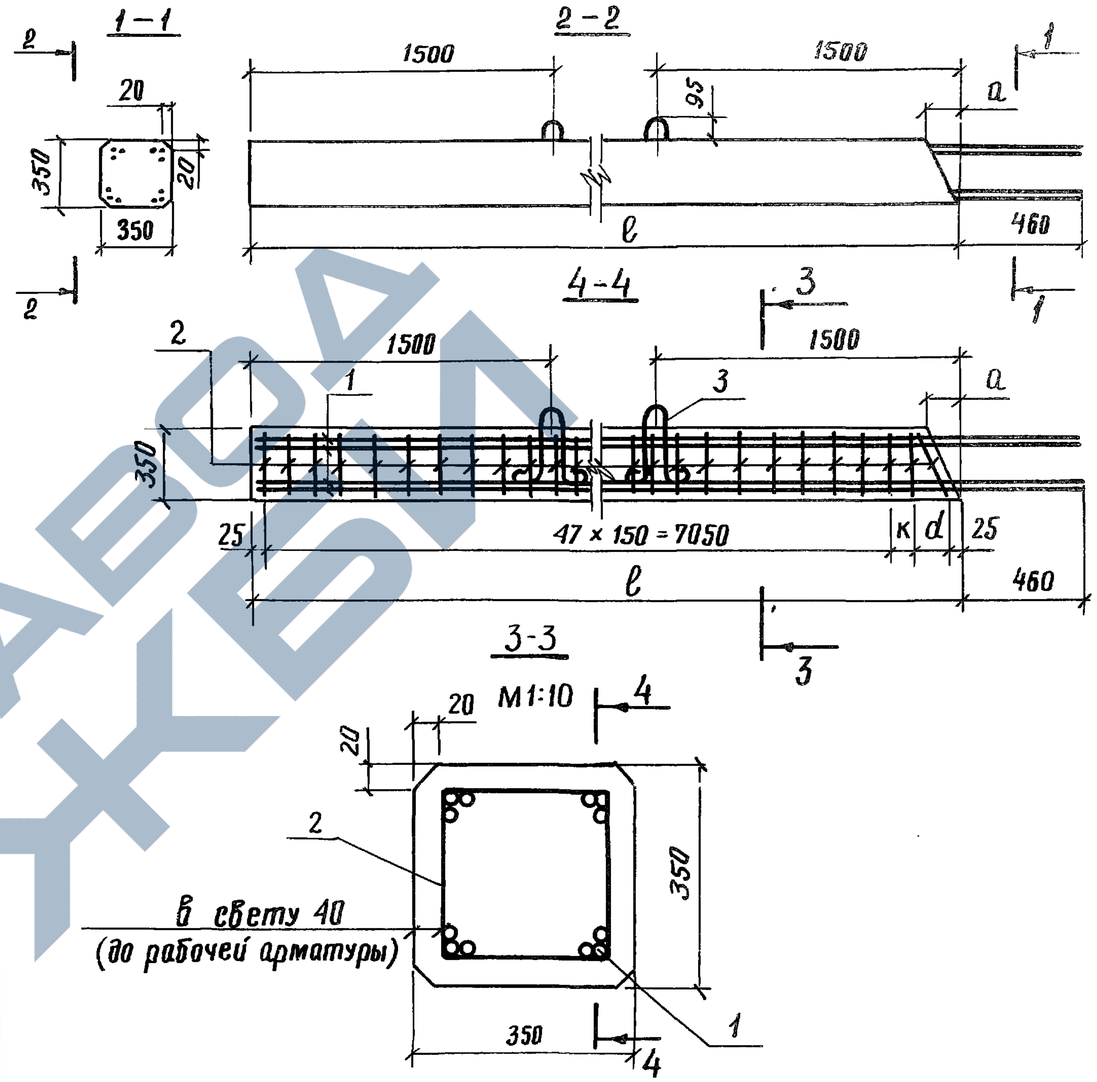

Обозначение	Марка	к, мм	ℓ, мм	a, мм	d, мм	Масса, т
3.503.1-53.1-10	12-32СВ-720	100	7200	0	0	2,2
-01	12-32СН-740	150	7400	120	150	2,2

Разраб.	Затока	
Пров.	Бойцова	
Гл.инж.пр.	Дашкевич	
Гл.техн.	Гафт	
Нач.отд.	Каташев	

3.503.1-53.1-10 СБ

Блок стойки (12-32СВ-720 и 12-32СН-740)

Стадия	Масса	Масштаб
Р	см. табл.	1:25
Лист	Листов 1	

ПРОМТРАНСНИИПРОЕКТ г. Москва

Копировал Формат 11В

Взам. инв. № | Подпись и дата | Инв. № подл.

ЗАВОД ЖБИ

https://zavodjbi.com/

Формат	Зона	Поз.	Обозначение	Наименование	Кол. на испол. 3.503.1-53.1-11 —	01	02	03						Примечание
				Документация										
12Г			3.503.1-53.1-11-СБ	Сборочный чертеж	×	×	×	×						
12Г			3.503.1-53.1-00 ВС	Выборка стали	×	×	×	×						
11В			3.503.1-53.1-00 ТО	Техническое описание	×	×	×	×						
				Сборочные единицы										
11В		1	3.503.1-53.2-5	Каркас плоский КР1	2									
11В		2	-01	Каркас плоский КР2	2	4								
11В		1	-02	Каркас плоский КР3			2							
11В		2	-03	Каркас плоский КР4			2	4						

Разраб.	Таврина		3.503.1-53.1-11
Пров.	Бойцова		Блок стенки (50СП-5в; 50СП-5; 50СП-7в; 50СП-7)
Гл.инж.пр.	Дашкевич		Стадия Р; Лист 1; Листов 2
Гл.техн.	Гафт		Промтрансниипроект г. Москва
Нач.отд.	Каташев		

Копировал Формат 11Г

Инв.№ подл.	Подпись и дата	Взам. инв.№

Формат	Зона	Поз.	Обозначение	Наименование	Кол. на испол. 3.503.1-53.1-11 —	01	02	03						Примечание
				Детали										
11В		3	3.503.1-53.2-39-07	Хомут	5	5	5	5						
11В		4	3.503.1-53.2-44	Стяжка	42	42	62	62						
11В		5	3.503.1-53.2-46-02	Схватка	23	23	29	29						
11В		6	3.503.1-53.2-47-05	Петля строповочная	2	2								
11В		6	-08	Петля строповочная			2	2						
				Стержни отдельные										
БЧ		7	3.503.1-53.1-11.1	Ø16А-II ГОСТ 5781-75 ℓ=4180	6	4								50СП-5в 39,6 кг 50СП-5 26,4 кг
БЧ		8	3.503.1-53.1-11.2	Ø16А-II ГОСТ 5781-75 ℓ=1640	14	4								50СП-5в 36,3 кг 50СП-5 10,4 кг
БЧ		9	3.503.1-53.2-5.1-01	Ø16А-II ГОСТ-5781-75 ℓ=5060		2								16,0 кг
БЧ		7	3.503.1-53.1-11.3	Ø18А-II ГОСТ-5781-75 ℓ=6180			6	4						50СП-7в 74,1 кг 50СП-7 49,4 кг
БЧ		8	3.503.1-53.1-11.4	Ø18А-II ГОСТ-5781-75 ℓ=1640			14	4						50СП-7в 45,9 кг 50СП-7 13,1 кг
БЧ		9	3.503.1-53.2-5.1-03	Ø18А-II ГОСТ-5781-75 ℓ=7060				2						28,2 кг
				Материалы										
				Бетон гидротехнический										
				ГОСТ 4795-68 марки 300	2,3	2,3	3,2	3,2						м³

https://zavodjbi.com/

Выпуск 1

Рис. 1

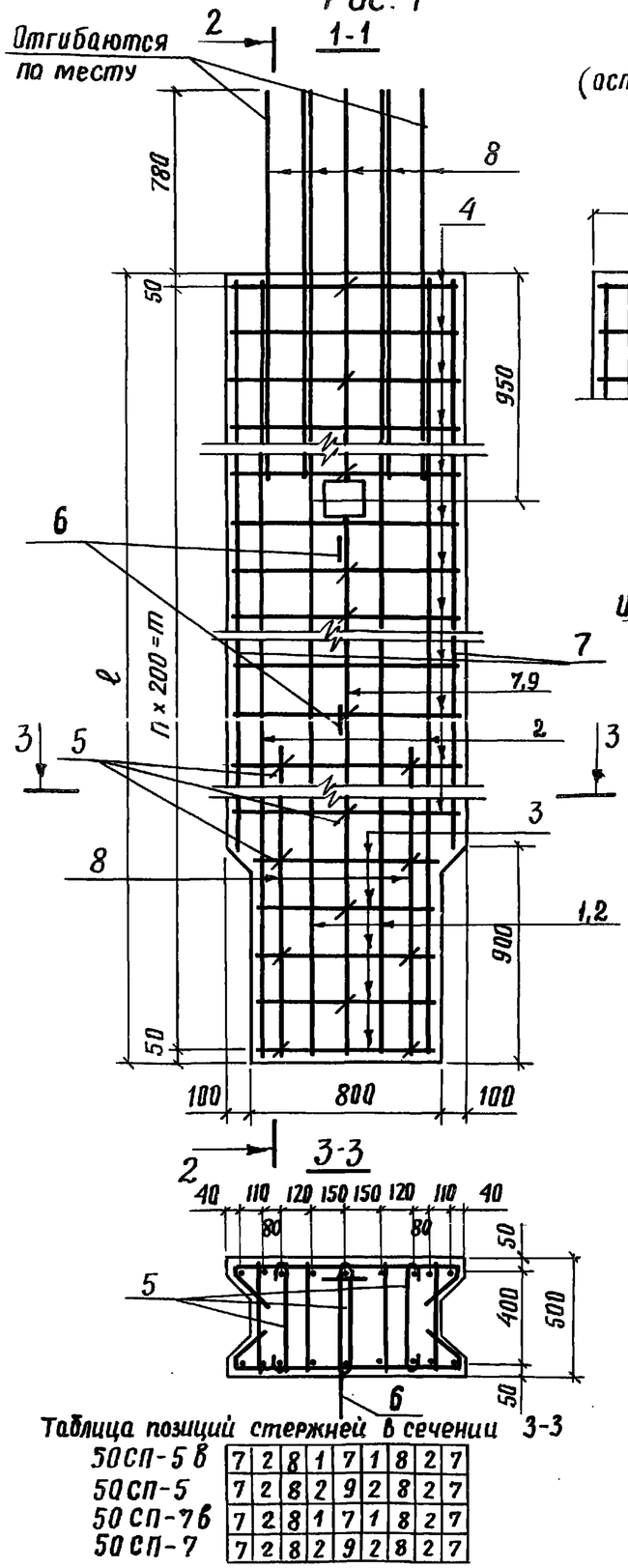

Таблица позиций стержней в сечении 3-3

50СП-5в	7	2	8	1	7	1	8	2	7
50СП-5	7	2	8	2	9	2	8	2	7
50СП-7в	7	2	8	1	7	1	8	2	7
50СП-7	7	2	8	2	9	2	8	2	7

Рис. 2

(остальное см. рис.1)

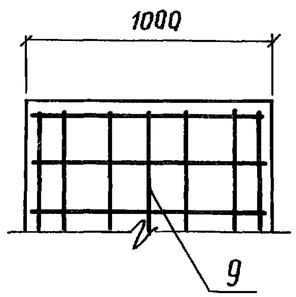

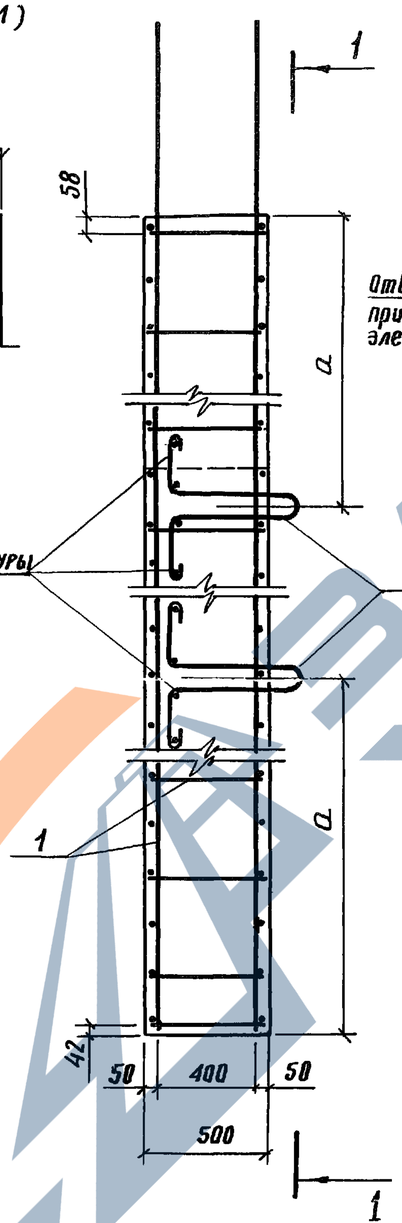

Примечание.

1. Стержень поз. 9 вырезается по месту

Рис. 3

М1:50

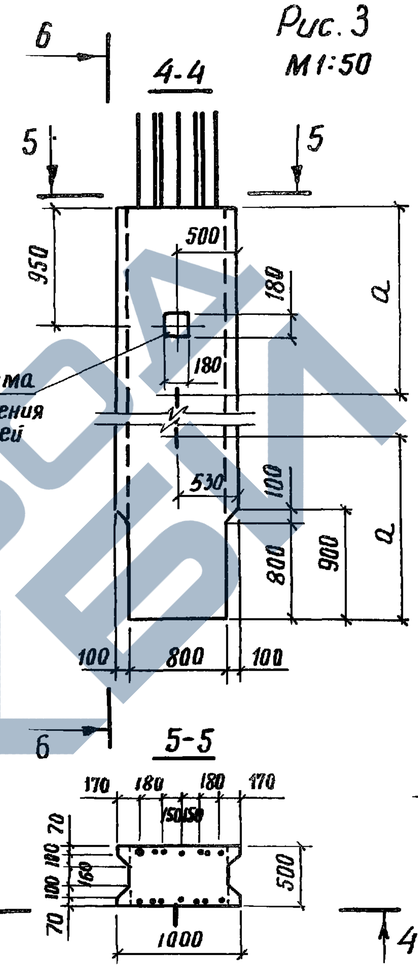

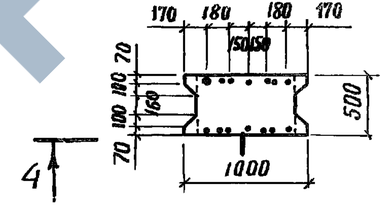

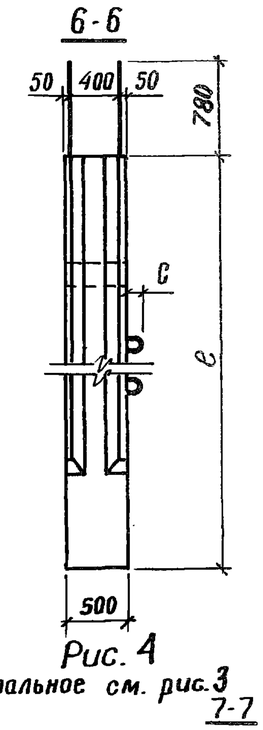

Рис. 4

остальное см. рис.3

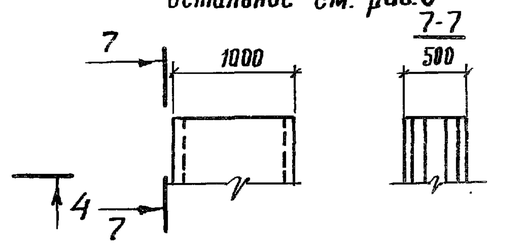

Обозначение	Рис.	Марка	l, мм	n, шт.	a, мм	c, мм	m, мм	Масса, т
3.503.1-53.1-11	1,3	50СП-5в	5100	25	1700	130	5000	5.7
-01	2,4	50СП-5	5100	25	1700	130	5000	5,7
-02	1,3	50СП-7в	7100	35	2300	140	7000	8.0
-03	2,4	50СП-7	7100	35	2300	140	7000	8.0

Разраб.	Таврина	
Пров.	Бойцова	
Гл.инж.пр.	Дашкевич	
Гл.техн.	Гафт	
Нач.отд.	Каташев	

3.503.1-53.1-11СБ

Блок стенки (50СП-5в; 50СП-5; 50СП-7в; 50СП-7)

Стадия	Масса	Масштаб
Р	см табл.	1:25
Лист	Листов 1	

ПРОМТРАНСНИИПРОЕКТ г. Москва

https://zavodjbi.com/

Формат	Зона	Поз.	Обозначение	Наименование	Кол. на испол. —	Кол. на испол. 01	Примечание
				Документация			
12Г			3.503.1-53.1-12-СБ	Сборочный чертеж	×	×	
12Г			3.503.1-53.1-00 ВС	Выборка стали	×	×	
11В			3.503.1-53.1-00 ТО	Техническое описание	×	×	
				Сборочные единицы			
11В		1	3.503.1-53.2-5	Каркас плоский КР1	5		
11В		1	-02	Каркас плоский КР3		5	
				Детали			
11В		2	3.503.1-53.2-40	Хомут	5	5	
11В		3	3.503.1-53.2-41	Хомут	19	29	
11В		4	-01	Хомут	4	4	
11В		5	3.503.1-53.2-44-05	Стяжка	2	2	

Разраб.	Таврина	
Пров.	Бойцова	
Гл.инж.пр.	Дашкевич	
Гл.техн.	Гафт	
Нач.отд.	Каташов	

3.503.1-53.1-12

Блок стенки (50СК-5; 50СК-7)

Стадия	Лист	Листов
Р	1	2

ПРОМТРАНСНИИПРОЕКТ г.Москва

Копировал

Формат 11Г

Инв.№ подл.	Подпись и дата	Взам. инв.№

Формат	Зона	Поз.	Обозначение	Наименование	Кол. на испол. —	Кол. на испол. 01	Примечание
11В		6	3.503.1-53.2-46-02	Схватка	28	38	
11В		7	-04	Схватка	2	2	
11В		8	3.503.1-53.2-47-05	Петля строповочная	2		
11В		8	-09	Петля строповочная		2	
				Стержни отдельные			
БЧ		9	3.503.1-53.2-5.1	Ф16 А-II ГОСТ 5781-75 ℓ=5860	7		64,8 кг
БЧ		10	3.503.1-53.2-5.1-01	Ф16 А-II ГОСТ 5781-75 ℓ=5060	2		16,0 кг
БЧ		11	3.503.1-53.1-12.1	Ф16 А-II ГОСТ 5781-75 ℓ=4180	2		13,2 кг
БЧ		9	3.503.1-53.2-5.1-02	Ф18 А-II ГОСТ 5781-75; ℓ=7860		7	109,9 кг
БЧ		10	3.503.1-53.2-5.1-03	Ф18 А-II ГОСТ 5781-75; ℓ=7060		2	28,2 кг
БЧ		11	3.503.1-53.1-12.2	Ф18 А-II ГОСТ 5781-75, ℓ=6180		2	24,7 кг
				Материалы			
				Бетон гидротехнический			
				ГОСТ 4795-68, марки 300	2,8	3,9	м³

3.503.1-53.1-12

Лист 2

Копировал

Формат 11Г

https://zavodjbi.com/

Выпуск 1

1-1

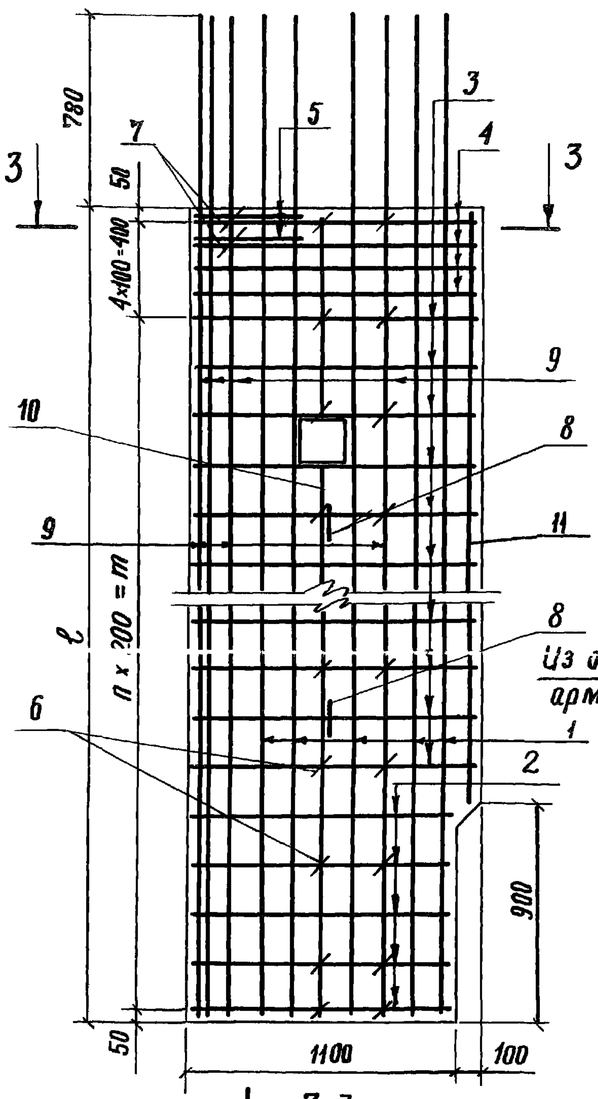

2-2

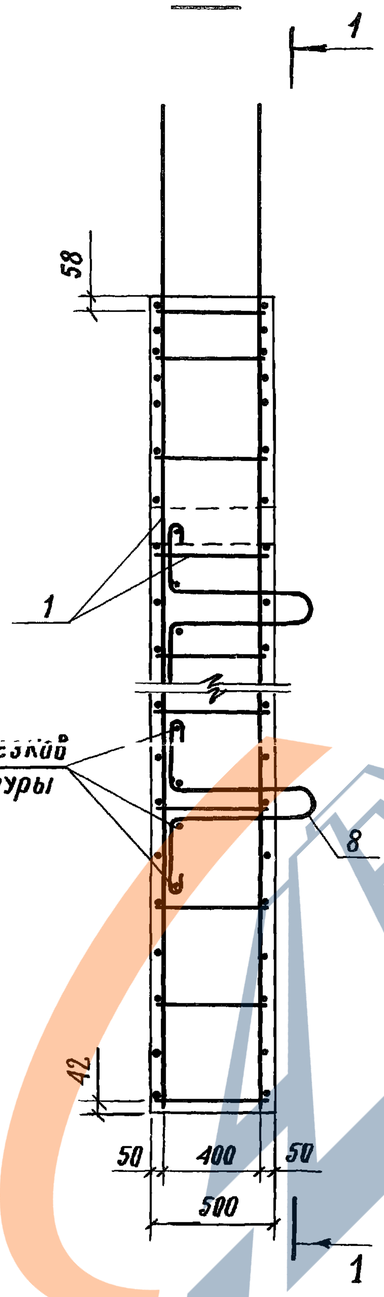

4-4

М1:50

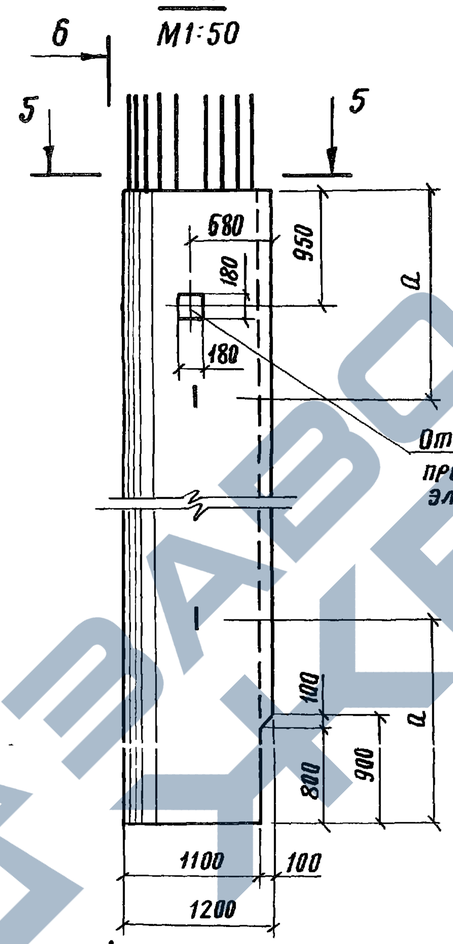

6-6

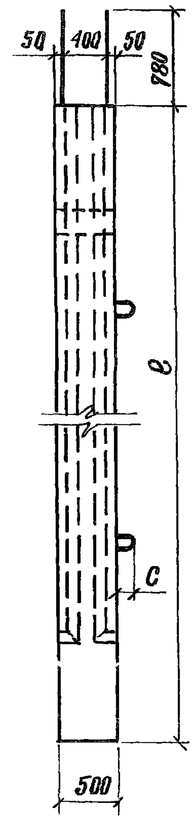

5-5

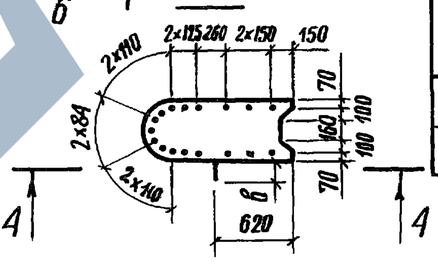

3-3

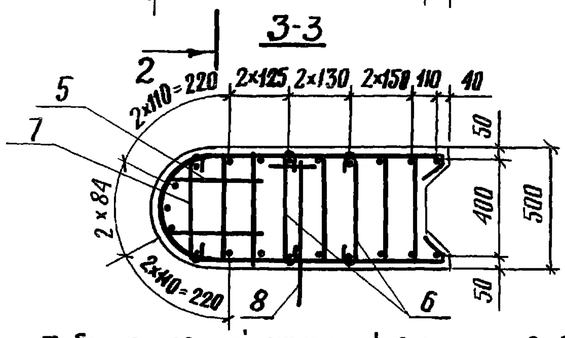

Таблица позиций стержней в сечении 3-3

50СК-5	9	1	1	10	1	9	1	1	11
50СК-7	9	1	1	10	1	9	1	1	11

Примечание.

1. Стержень поз. 10 вырезается по месту

Обозначение	Марка	ℓ, мм	a, мм	n, шт	m, мм	c, мм	Масса, т
3.503.1-53.1-12	50СК-5	5100	1700	23	4600	130	7,0
-01	50СК-7	7100	2300	33	6600	140	9,7

Разраб.	Таврина	
Пров.	Бойцова	
Гл. инж. пр.	Дашкевич	
Гл. техн.	Гафт	
Нач. отд.	Каташев	

3.503.1-53.1-12СБ

Блок стенки (50СК-5; 50СК-7)

Стадия	Масса	Масштаб
Р	см. табл.	1:25
Лист	Листов 1	

ПРОМТРАНСНИИПРОЕКТ г. Москва

https://zavodjbi.com/

Формат	Зона	Поз.	Обозначение	Наименование	Кол. на испол. 3.503.1-53.1-13 –	01								Примечание
				Документация										
12Г			3.503.1-53.1-13 СБ	Сборочный чертеж	×	×								
12Г			3.503.1-53.1-00 ВС	Выборка стали	×	×								
11В			3.503.1-53.1-00 ТО	Техническое описание	×	×								
				Сборочные единицы										
11В		1	3.503.1-53.2-5-11	Каркас плоский КР12	2	4								
11В		2	3.503.1-53.2-6	Каркас плоский КР13	2									
				Детали										
11В		3	3.503.1-53.2-39-08	Хомут	5	5								
11В		4	3.503.1-53.2-44-01	Стяжка	82	82								
11В		5	3.503.1-53.2-46-05	Скоба	34	34								

Разраб.	Таврина	
Пров.	Бойцова	
Гл. инж. пр.	Дашкевич	
Гл. техн.	Гафт	
Нач. отд.	Каташев	

3.503.1-53.1-13

Блок стенки (6ОСП-9В и 6ОСП-9)

Стадия	Лист	Листов
Р	1	2

ПРОМТРАНСНИИПРОЕКТ г. Москва

Копировал Формат 11Г

Инв. № подл.	Подпись и дата	Взам. инв. №

Формат	Зона	Поз.	Обозначение	Наименование	Кол. на испол. 3.503.1-53.1-13 –	01								Примечание
11В		6	3.503.1-53.2-47-11	Петля строповочная	2	2								
				Стержни отдельные										
Б4		7	3.503.1-53.1-11.2	ф 18 А-II ГОСТ 5781-75, ℓ=1640	14	4								6ОСП-9В 45,9кг 6ОСП-9 13,1кг
Б4		8	3.503.1-53.1-13.1	ф 18 А-II ГОСТ 5781-75, ℓ=8180	6	4								6ОСП-9В 98,1кг 6ОСП-9 65,4кг
Б4		9	3.503.1-53.2-5.1-11	ф 18 А-II ГОСТ 5781-75, ℓ=9060		2								36,2 кг
				Материалы										
				Бетон гидротехнический										
				ГОСТ 4795-68, марки 300	4,9	4,9								$м^3$

3.503.1-53.1-13

Лист 2

Копировал Формат 11Г

https://zavodjbi.com/

Выпуск 1

Рис. 1

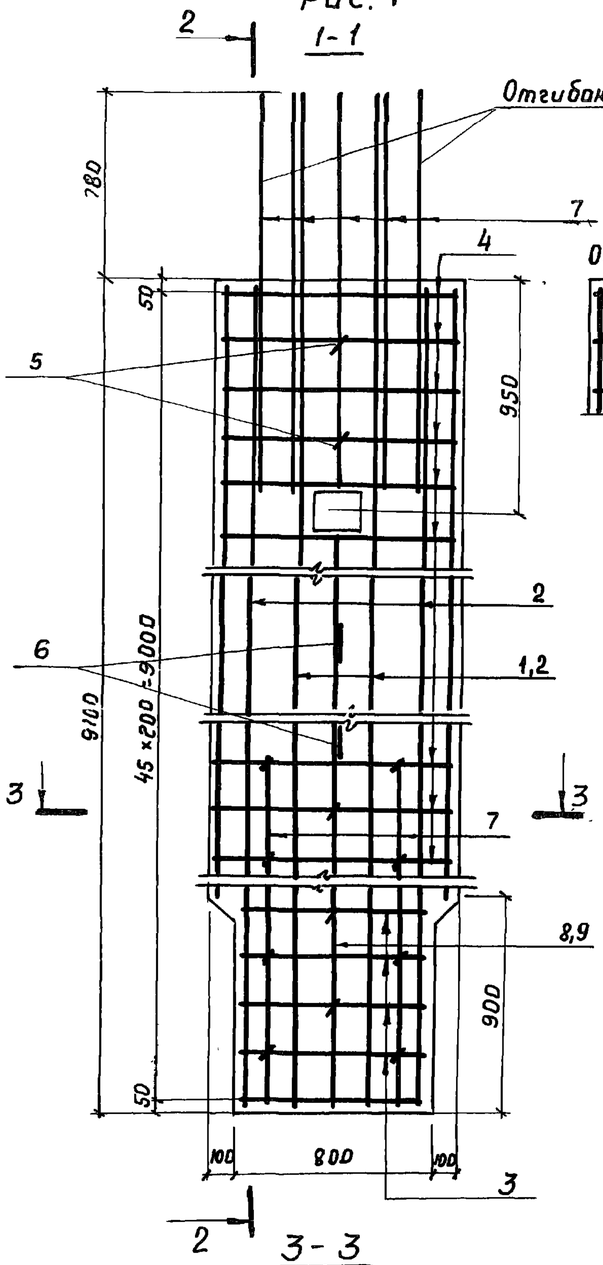

Рис. 2

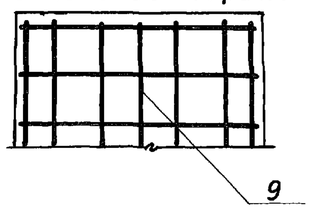

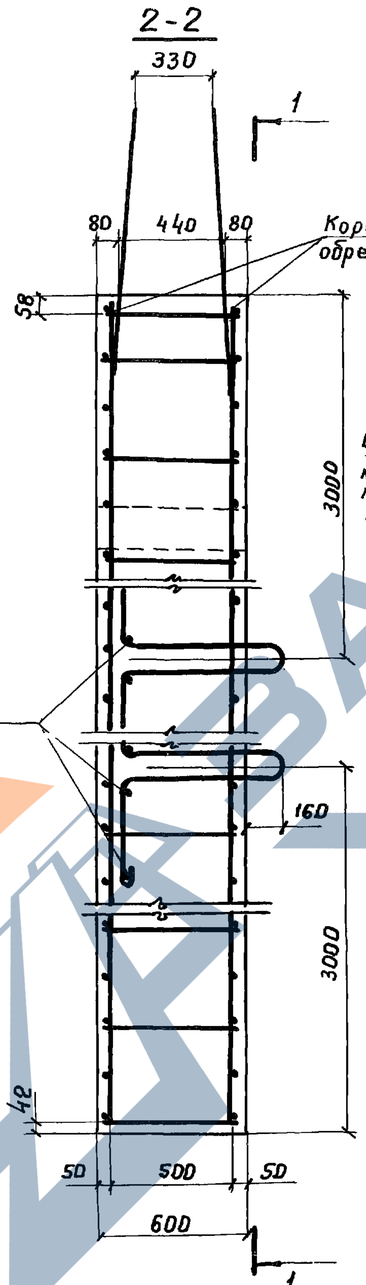

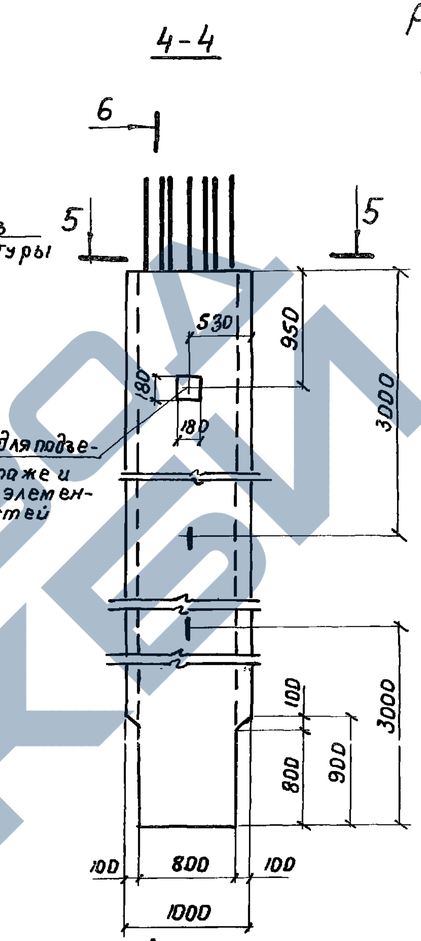

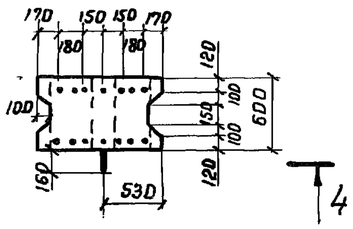

Рис. 3

М 1:50

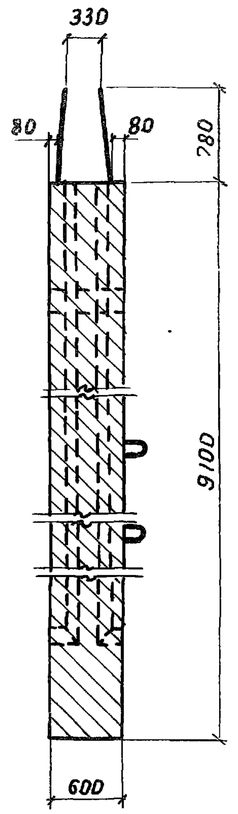

Рис. 4

остальное см. рис. 3 М 1:50

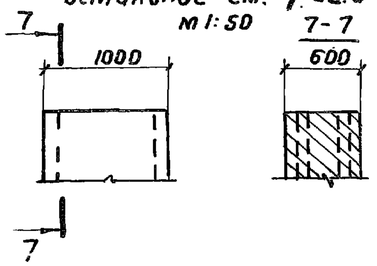

Обозначение	Рис.	Марка
3.503.1-53.1-13	1,3	6ОСП-9в
-01	2,4	6ОСП-9

Таблица позиций стержней в сечении 3-3

6ОСП-9в	8	2	7	1	8	1	7	2	8

Разраб.	Таврина		
Пров.	Бойцова		
Гл.инж.пр.	Дашкевич		
Гл.техн.	Гафт		
Нач.отд.	Каташев		

3.503.1-53.1-13 СБ

Блок стенки 6ОСП-9в и 6ОСП-9

Стадия	Масса	Масштаб
Р	12,3 т	1:25
Лист	Листов 1	

ПРОМТРАНСНИИПРОЕКТ г. Москва

https://zavodjbi.com/

Формат	Зона	Поз.	Обозначение	Наименование	Кол. на испол. 3.503.1-53.1-14 —	Примечание
				Документация		
12Г			3.503.1-53.1-14 СБ	Сборочный чертеж	×	
12Г			3.503.1-53.1-00 ВС	Выборка стали	×	
11В			3.503.1-53.1-00 ТО	Техническое описание	×	
				Сборочные единицы		
11В		1	3.503.1-53.2-5	Каркас плоский КР 13	3	
				Детали		
11В		2	3.503.1-53.2-40-01	Хомут	5	
11В		3	3.503.1-53.2-41-02	Хомут	39	
11В		4	-03	Хомут	4	
11В		5	3.503.1-53.2-44-05	Стяжка	2	

Разраб.	Таврина	
Пров.	Бойцова	
Гл.инж.пр.	Дашкевич	
Гл.техн.	Гафт	
Нач.отд.	Каташев	

3.503.1-53.1-14

Блок стенки 60СК-9

Стадия	Лист	Листов
Р	1	2

ПРОМТРАНСНИИПРОЕКТ г. Москва

Копировал Формат 11Г

Инв.№ подл.	Подпись и дата	Взам. инв.№

Формат	Зона	Поз.	Обозначение	Наименование	Кол. на испол. 3.503.1-53.1-14 —	Примечание
11В		6	3.503.1-53.2-46-02	Схватка	2	
11В		7	-05	Схватка	72	
11В		8	3.503.1-53.2-47-11	Петля строповочная	2	
				Стержни отдельные		
Бч		9	3.503.1-53.1-14.1	ф18 А-II ГОСТ 5781-75, ℓ=9860	9	177,3 кг
Бч		10	3.503.1-53.2-5.1-1	ф18 А-II ГОСТ 5781-75, ℓ=9060	2	36,2 кг
Бч		11	3.503.1-53.1-13.1	ф18 А-II ГОСТ 5781-75, ℓ=8180	2	32,7 кг
				Материалы		
				Бетон гидротехнический		
				ГОСТ 4795-68, марки 300	5,9	м³

3.503.1-53.1-14

Лист 2

Копировал Формат 11Г

https://zavodjbi.com/

1-1

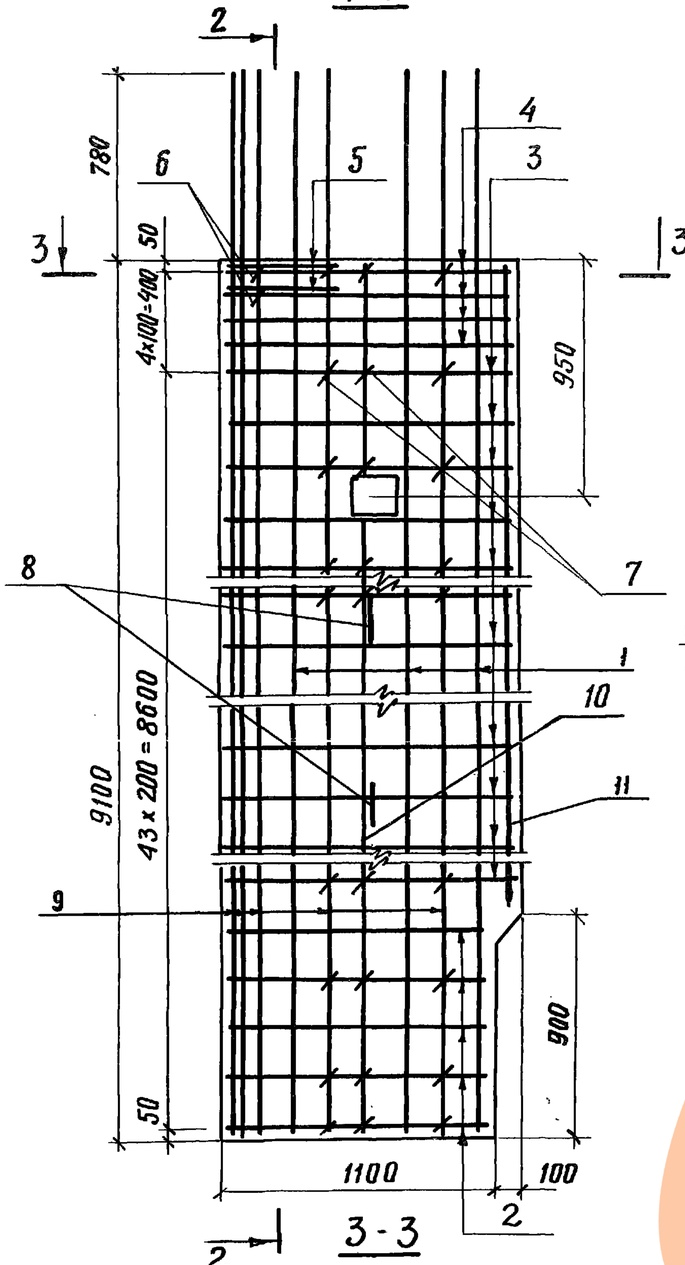

2-2

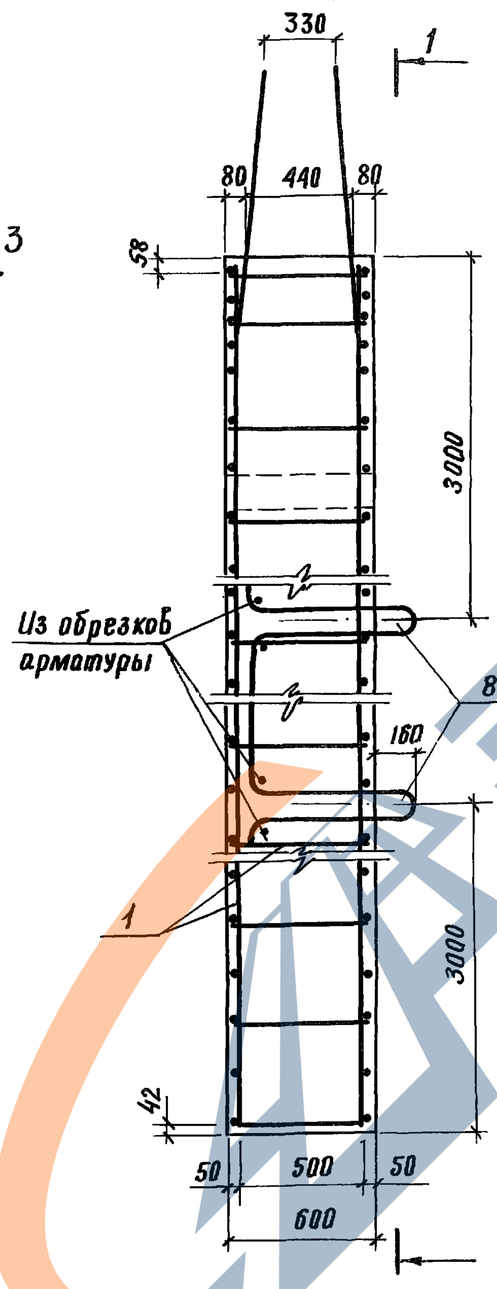

4-4

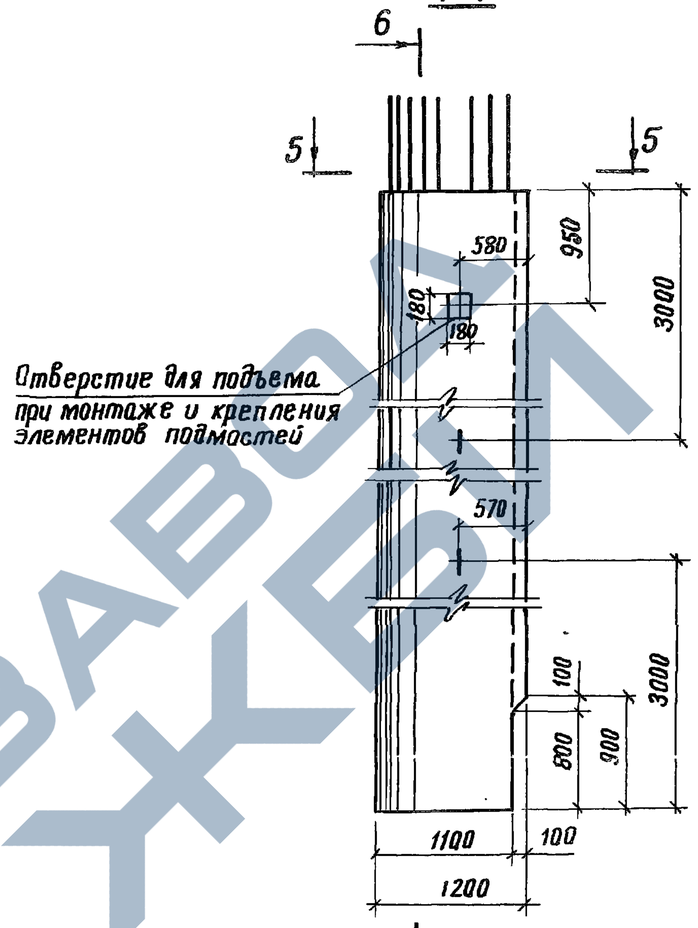

6-6

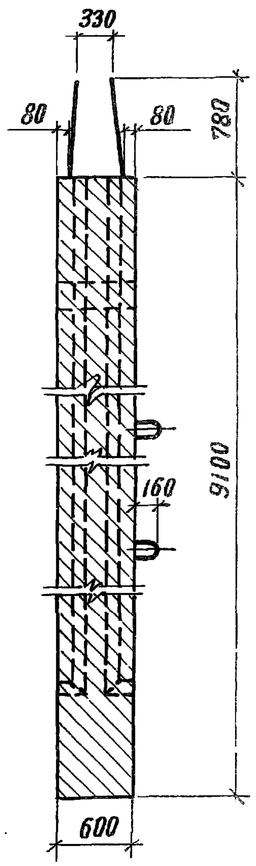

3-3

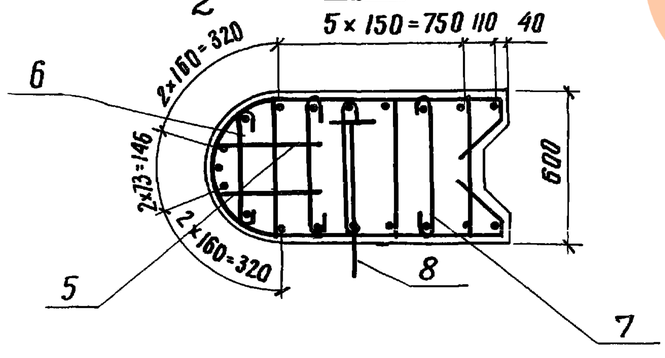

5-5

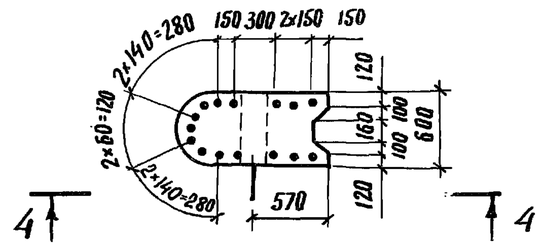

Примечание.

1. Стержень поз. 10 вырезается по месту

Разраб.	Таврина		
Пров.	Бойцова		
Гл.инж.пр.	Дашкевич		
Гл.техн.	Гафт		
Нач.отд.	Катшев		

3.503.1-53.1-14 СБ

Блок стенки 60 СК-9

Стадия	Масса	Масштаб
Р	14,8т	1:25
Лист	Листов 1	

ПРОМТРАНСНИИПРОЕКТ г. Москва

Копировал

Формат 12 г

https://zavodjbi.com/

Формат	Зона	Поз.	Обозначение	Наименование	Кол. на испол. 3.503.1-53.1-15									Примечание
					–	01	02	03						
				Документация										
12Г			3.503.1-53.1-15 СБ	Сборочный чертеж	X	X	X	X						
12Г			3.503.1-53.1-00 ВС	Выборка стали	X	X	X	X						
11В			3.503.1-53.1-00 ТО	Техническое описание	X	X	X	X						
				Сборочные единицы										
11В		1	3.503.1-53.2-5-04	Каркас плоский КР5	4	4								
11В		1	-05	Каркас плоский КР6			4	4						
				Детали										
11В		2	3.503.1-53.2-39-09	Хомут	5	5	5	5						
11В		3	3.503.1-53.2-44-02	Стяжка	60	60	80	80						
11В		4	3.503.1-53.2-46-06	Схватка	28	28	33	33						
11В		5	3.503.1-53.2-49-02	Стержень	4		4							

Разраб.	Таврина	
Пров.	Бойцова	
Гл.инж.пр.	Дашкевич	
Гл.техн.	Гафт	
Нач.отд.	Каташев	

3.503.1-53.1-15

Блок стенки (70СП-7в, 70СП-7; 70СП-9в; 70СП-9)

Стадия	Лист	Листов
Р	1	2

ПРОМТРАНСНИИПРОЕКТ г. Москва

Копировал Формат 11Г

Инв.№ подл.	Подпись и дата	Взам.инв.№

Формат	Зона	Поз.	Обозначение	Наименование	Кол. на испол. 3.503.1-53.1-15									Примечание
					–	01	02	03						
11В		6	3.503.1-53.2-47-10	Петля строповочная	2	2								
11В		6	-12	Петля строповочная			2	2						
				Стержни отдельные										
БЧ		7	3.503.1-53.2-5.1-04	ф16 А-II ГОСТ 5781-75, ℓ=6840	2	2								21,6 кг
БЧ		8	3.503.1-53.1-15.1	ф16 А-II ГОСТ 5781-75, ℓ=5900	4	4								37,3 кг
БЧ		9	3.503.1-53.1-11.4	ф16 А-II ГОСТ 5781-75, ℓ=1640	4	4	4	4						10,4 кг
БЧ		7	3.503.1-53.2-5.1-05	ф16 А-II ГОСТ 5781-75, ℓ=8840			2	2						27,9 кг
БЧ		8	3.503.1-53.1-15,2	ф16 А-II ГОСТ 5781-75, ℓ=7900			4	4						49,9 кг
				Материалы										
				Бетон гидротехнический										
				ГОСТ 4795-68, марки 300	4,4	4,4	5,7	5,7						м³

https://zavodjbi.com/

Рис. 1

1-1

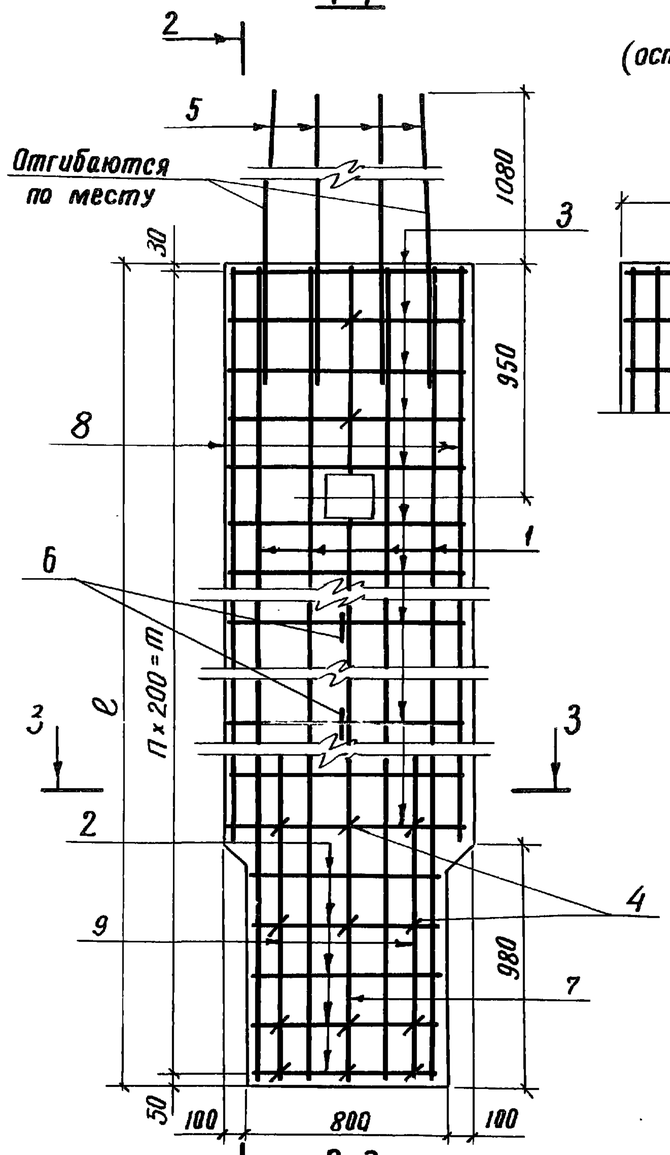

Рис. 2

(остальное см. рис. 1)

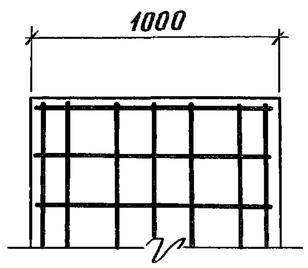

2-2

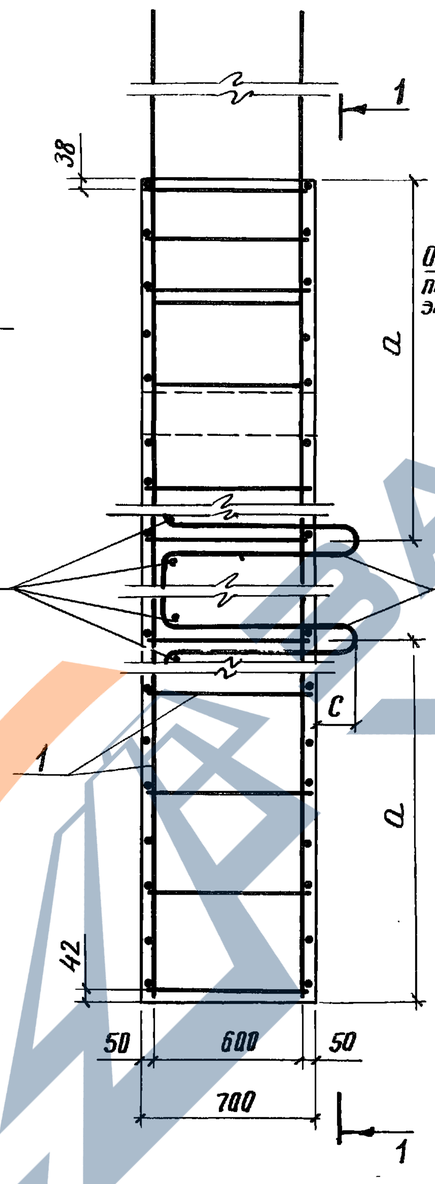

Рис. 3

М 1:50

4-4

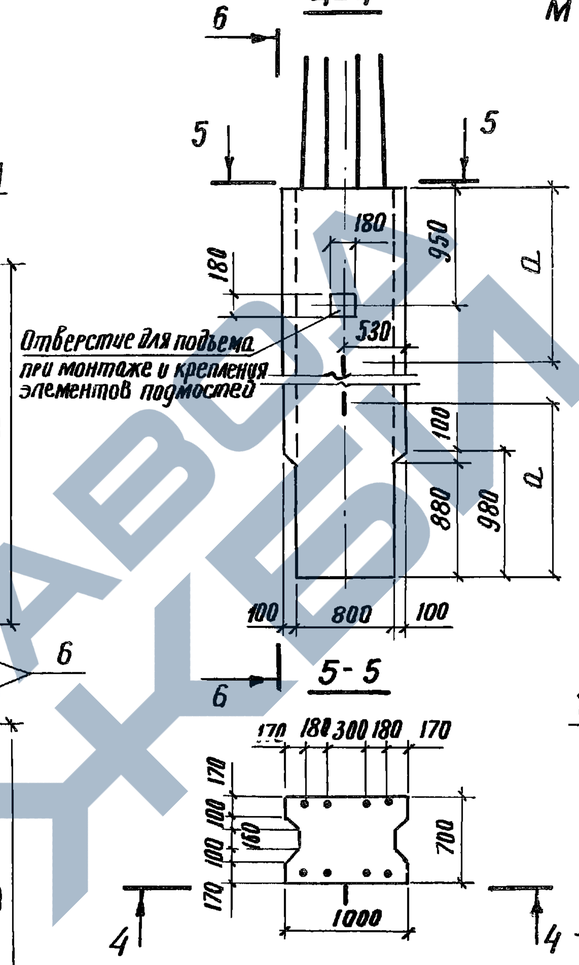

5-5

6-6

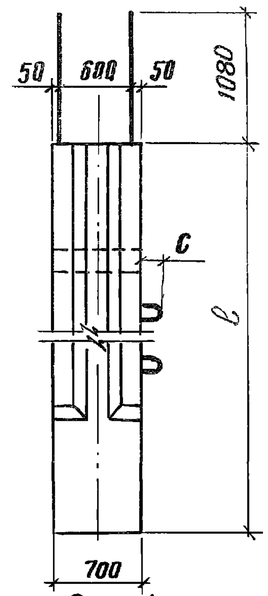

Рис. 4

(остальное см. рис. 3)

М1:50

7-7

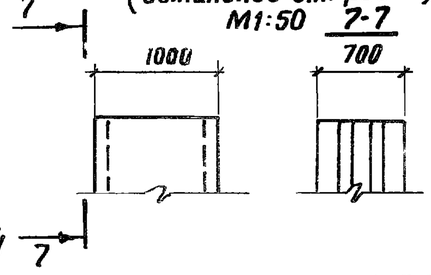

3-3

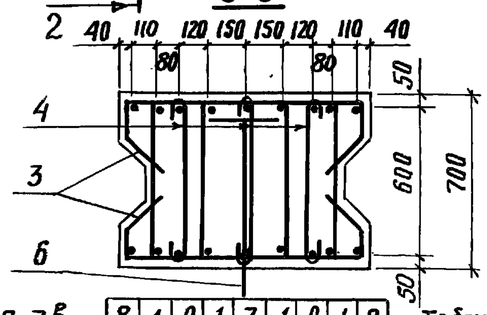

Обозначение	Рис.	Марка	ℓ, мм	n, шт.	m, мм	a, мм	c, мм	Масса, т
3.503.1-53.1-15	1,3	70СП-7в	6880	34	6800	2300	150	11.0
-01	2,4	70СП-7	6880	34	6800	2300	150	11.0
-02	1,3	70СП-9в	8880	44	8800	3000	160	14.2
-03	2,4	70СП-9	8880	44	8800	3000	160	14.2

Примечание.

1. Стержень поз. 7 вырезается по месту

70СП-7в	8	1	9	1	7	1	9	1	8
70СП-7	8	1	9	1	7	1	9	1	8
70СП-9в	8	1	9	1	7	1	9	1	8
70СП-9	8	1	9	1	7	1	9	1	8

– Таблица позиций стержней в сечении 3-3

Разраб.	Таврина		
Пров.	Бойцова		
Гл. инж. пр.	Дашкевич		
Гл. техн.	Гафт		
Нач. отд.	Каташев		

3.503.1-53.1-15 СБ

Блок стенки (70СП-7в; 70СП-7; 70СП-9в; 70СП-9)

Стадия	Масса	Масштаб
Р	см. табл.	1:25
Лист	Листов 1	

ПРОМТРАНСНИИПРОЕКТ г. Москва

Копировал

Формат 12Г

https://zavodjbi.com/

Формат	Зона	Поз.	Обозначение	Наименование	Кол. на испол. 3.503.1-53.1-16 —	01								Примечание
				Документация										
12Г			3.503.1-53.1-16СБ	Сборочный чертеж	×	×								
12Г			3.503.1-53.1-00ВС	Выборка стали	×	×								
11В			3.503.1-53.1-00ТО	Техническое описание	×	×								
				Сборочные единицы										
11В		1	3.503.1-53.2-5-04	Каркас плоский КР5	3									
11В		1	-05	Каркас плоский КР6		3								
				Детали										
11В		2	3.503.1-53.2-40-02	Хомут	5	2								
11В		3	3.503.1-53.2-41-04	Хомут	28	38								
11В		4	-05	Хомут	4	4								
11В		5	3.503.1-53.2-44-06	Стяжка	2	2								

Разраб.	Таврина		
Пров.	Бойцова		
Гл.инж.пр.	Дашкевич		
Гл.техн.	Гафт		
Нач.отд.	Каташев		

3.503.1-53.1-16

Блок стенки (70СК-7; 70СК-9)

Стадия	Лист	Листов
Р	1	2

ПРОМТРАНСНИИПРОЕКТ г. Москва

Копировал Каюмова Формат 11Г

Инв. № подл.	Подпись и дата	Взам. инв. №

Формат	Зона	Поз.	Обозначение	Наименование	Кол. на испол. 3.503.1-53.1-16 —	01								Примечание
11В		6	3.503.1-53.2-49-03	Стержень	5	5								
11В		7	3.503.1-53.2-46-06	Схватка	54	70								
11В		8	-07	Схватка	2	2								
11В		9	3.503.1-53.2-47-12	Петля строповочная	2									
11В		9	-13	Петля строповочная		2								
				Стержни отдельные										
БЧ		10	3.503.1-53.1-16.1	ф16 А-II ГОСТ 5781-75; ℓ=7940	5									62.7кг
БЧ		11	3.503.1-53.1-16.2	ф16 А-II ГОСТ 5781-75; ℓ=5880	2									18.6кг
БЧ		12	3.503.1-53.2-5.1-04	ф16 А-II ГОСТ 5781-75; ℓ=6840	6									64.8кг
БЧ		10	3.503.1-53.1-16.3	ф16 А-II ГОСТ 5781-75; ℓ=9940		5								78.5кг
БЧ		11	3.503.1-53.1-16.4	ф16 А-II ГОСТ 5781-75; ℓ=7880		2								24.9кг
БЧ		12	3.503.1-53 2-5.1-05	ф16 А-II ГОСТ 5781-75, ℓ=8840		6								83.8кг
				Материалы										
				Бетон гидротехнический										
				ГОСТ 4795-68, марки 300	5,2	6,7								м³

3.503.1-53.1-16

Лист 2

Копировал Каюмова Формат 11Г

https://zavodjbi.com/

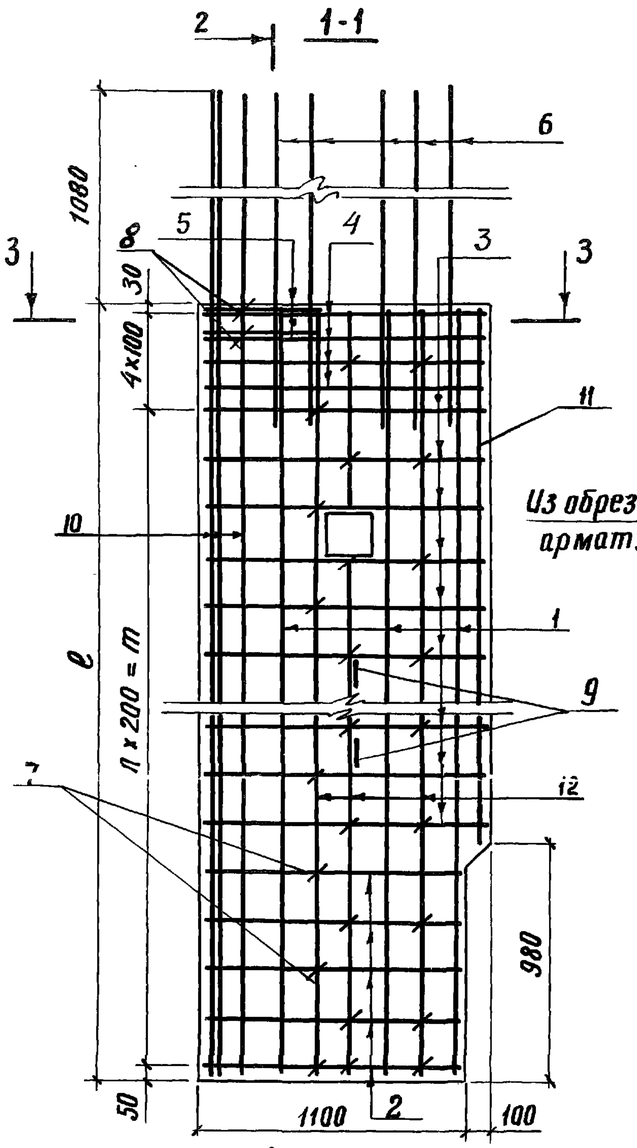

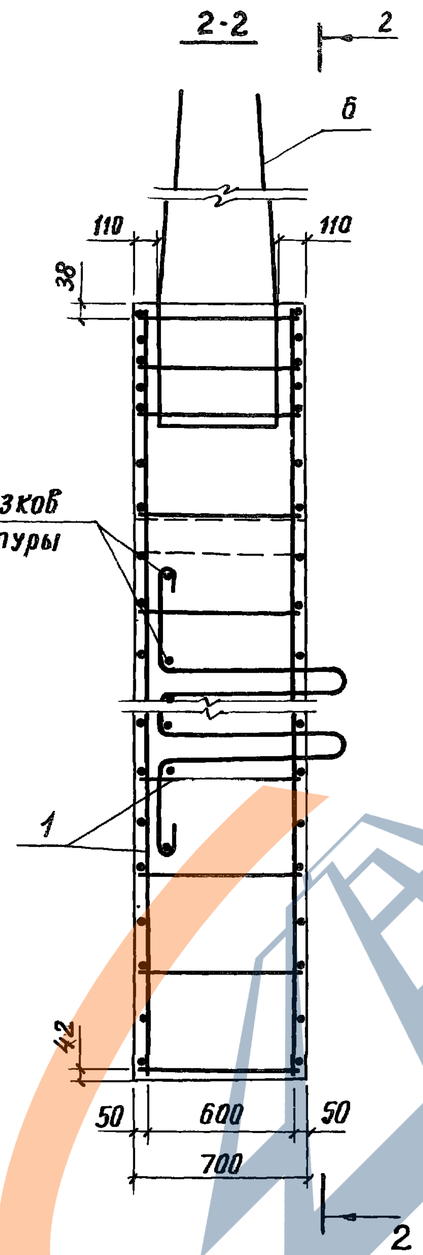

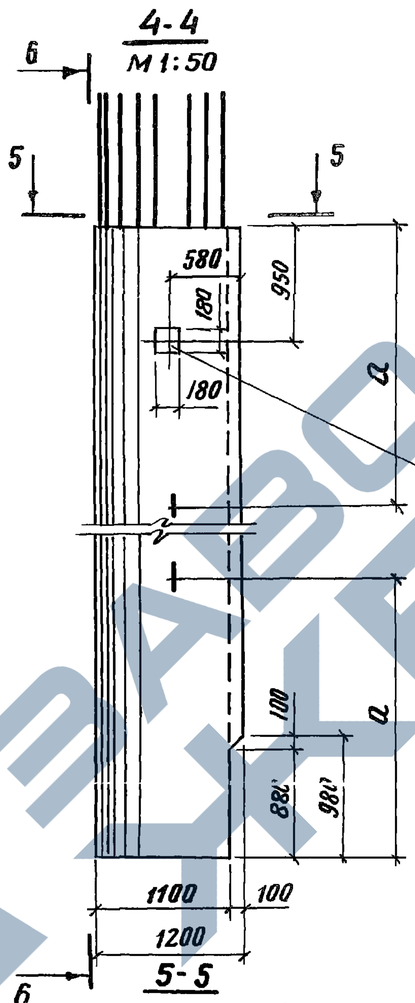

Отверстие для подъема при монтаже и крепления элементов подмостей

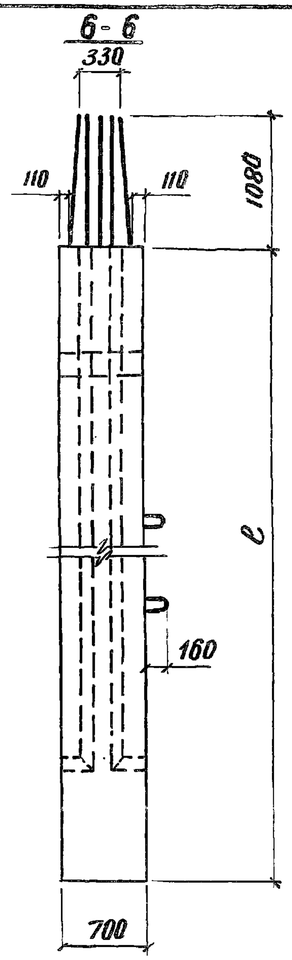

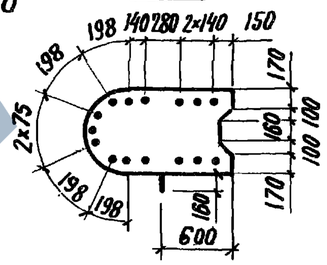

Обозначение	Марка	e, мм	n, шт.	m, мм	a, мм	Масса, т
3.503.1-53.1-16	70СК-7	6880	32	6400	2300	13.0
-01	70СК-9	8880	42	8400	3000	16,8

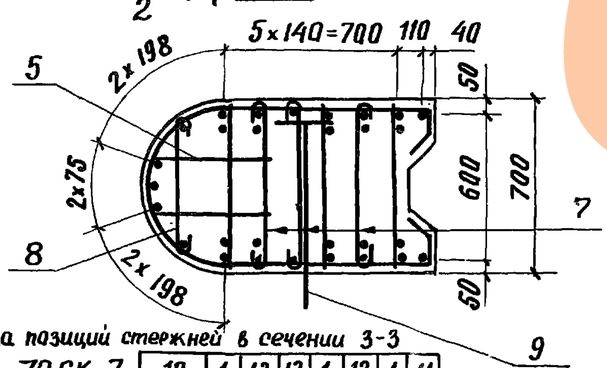

Таблица позиций стержней в сечении 3-3

70СК-7	10	1	12	12	1	12	1	11
70СК-9	10	1	12	12	1	12	1	11

Примечание.

1. Стержень поз. 12 вырезается по месту

Разраб.	Таврина		
Пров.	Бойцова		
Гл.инж.пр.	Дашкевич		
Гл.техн.	Гафт		
Нач.отд.	Каташев		

3.503.1-53.1-16 СБ

Блок стенки (70СК-7; 70СК-9)

Стадия	Масса	Масштаб
Р	см. табл.	1:25
Лист	Листов 1	

ПРОМТРАНСНИИПРОЕКТ г. Москва

Копировал

Формат 12Г

https://zavodjbi.com/

Формат	Зона	Поз.	Обозначение	Наименование	Кол. на испол. 3.503.1-53.1-17 —	Примечание
				Документация		
12Г			3.503.1-53.1-17 СБ	Сборочный чертеж	×	
12Г			3.503.1-53.1-00 ВС	Выборка стали	×	
11В			3.503.1-53.1-00 ТО	Техническое описание	×	
				Сборочные единицы		
11В		1	3.503.1-53.2-6-02	Каркас плоский КР-14	4	
11В		2	3.503.1-53.2-54	Изделие закладное МН4	2	
11В		3	3.503.1-53.2-55	Изделие закладное МН5	4	
				Детали		
11В		4	3.503.1-53.2-39-10	Хомут	26	
11В		5	-11	Хомут	4	

Разраб.	Таврина		3.503.1-53.1-17
Пров.	Бойцова		Блок стенки 60СПП-9
Гл.инж.пр.	Дашкевич		Стадия Р; Лист 1; Листов 2
Гл.техн.	Гафт		ПРОМТРАНСНИИПРОЕКТ г. Москва
Нач.отд.	Каташев		

Копировал Каюмова Формат 11Г

Инв.№ подл.	Подпись и дата	Взам. инв.№

Формат	Зона	Поз.	Обозначение	Наименование	Кол. на испол. 3.503.1-53.1-17 —	Примечание
11В		6	3.503.1-53.2-44-03	Стяжка	36	
11В		7	3.503.1-53.2-49	Стержень	4	
11В		8	3.503.1-53.2-46-05	Схватка	40	
11В		9	3.503.1-53.2-47-11	Петля строповочная	2	
				Стержни отдельные		
БЧ		10	3.503.1-53.1-17.1	Ф 28 А-II ГОСТ 5781-75; ℓ=3630	4	70,1 кг
БЧ		11	3.503.1-53.1-17.2	Ф 28 А-II ГОСТ 5781-75; ℓ=2250	4	43,5 кг
БЧ		12	3.503.1-53.1-17.3	Ф 28 А-II ГОСТ 5781-75, ℓ=5300	4	102,4 кг
БЧ		13	3.503.1-53.1-17.4	Ф 28 А-II ГОСТ 5781-75; ℓ=6080	4	117,5 кг
				Материалы		
				Бетон гидротехнический		
				ГОСТ 4795-68, марки 300	4,6	м³

https://zavodjbi.com/

Выпуск 1

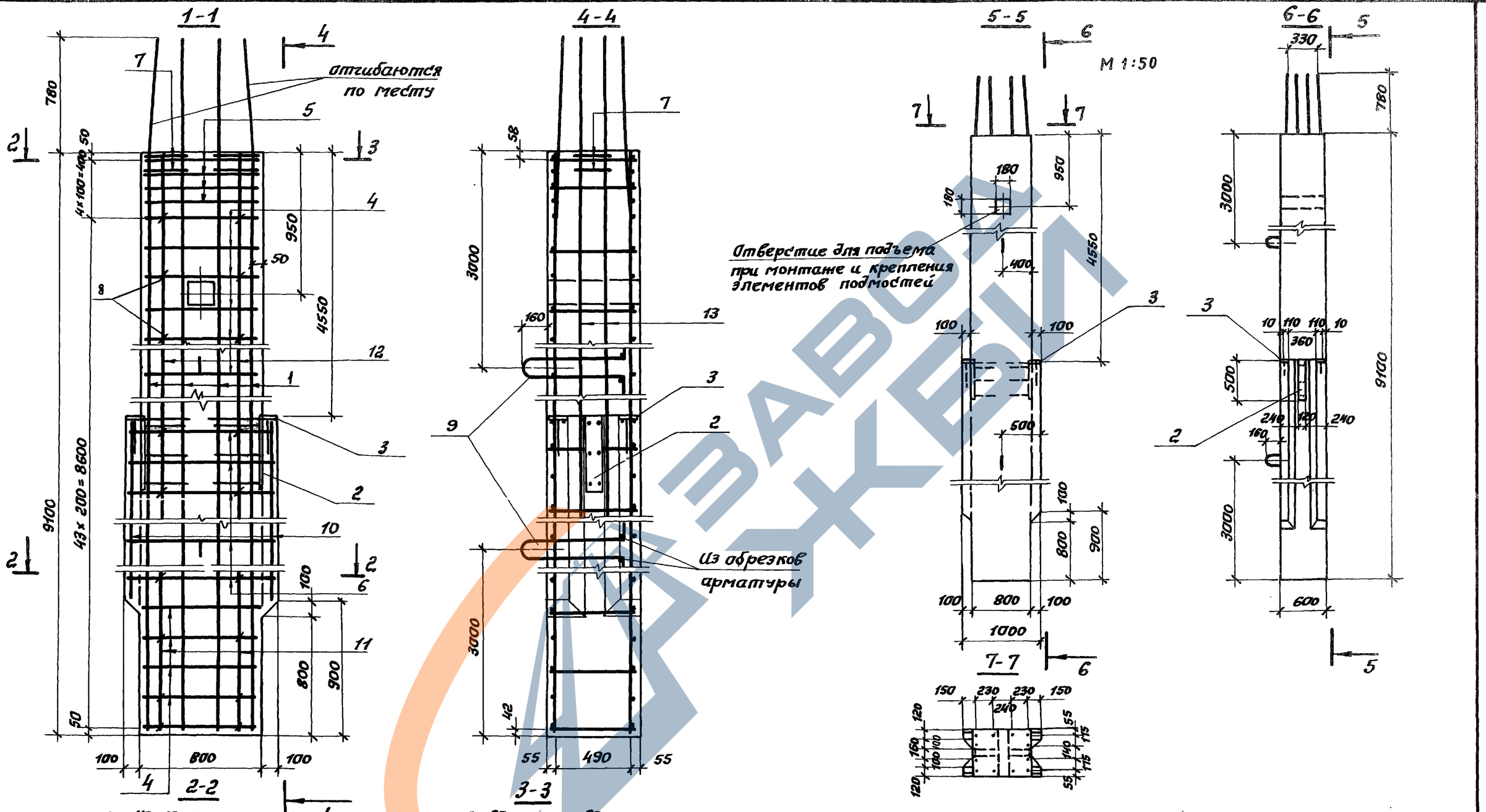

Разраб.	Таврина		3.503.1-53.1-17 СБ			
Пров.	Бойцова		Блок стенки 60 СПП-9	Стадия	Масса	Масштаб
Гл.инж.пр.	Дашкевич			Р	11.5	1:25
Гл.техн.	Гафт			Лист	Листов 1	
Нач.отд.	Каташев			ПРОМТРАНСНИИПРОЕКТ г. Москва		

Копировал

Формат 12 г

https://zavodjbi.com/

Формат	Зона	Поз.	Обозначение	Наименование	Кол. на испол. 3.503.1-53.1-18 —	Примечание
				Документация		
12г			3.503.1-53.1-18СБ	Сборочный чертеж	X	
12г			3.503.1-53.1-00ВС	Выборка стали	X	
11в			3.503.1-53.1-00ТО	Техническое описание	X	
				Сборочные единицы		
11в		1	3.503.1-53.2-5-06	Каркас плоский КР7	2	
11в		2	-07	Каркас плоский КР8	2	
				Детали		
11в		3	3.503.1-53.2-39-12	Хомут	5	
11в		4	3.503.1-53.2-44-03	Стяжка	32	
11в		5	3.503.1-53.2-46-05	Схватка	24	
11в		6	3.503.1-53.2-47-04	Петля строповочная	2	

Разраб.	Таврина	
Пров.	Бойцова	
Гл.инж.пр	Дашкевич	
Гл.техн.	Гафт	
Нач.отд.	Катащев	

3.503.1-53.1-18

Блок стенки 60 С3-4

Стадия	Лист	Листов
Р	1	2

ПРОМТРАНСНИИПРОЕКТ г. Москва

Копировал Формат 11г

Инв.№ подл.	Подпись и дата	Взам. инв.№

Формат	Зона	Поз.	Обозначение	Наименование	Кол. на испол. 3.503.1-53.1-18 —	Примечание
				Стержни отдельные		
Бч		7	3.503.1-53.1-18.1	ф 22 А-II ГОСТ 5781-75, ℓ=2250	8	53.7 кг
Бч		8	3.503.1-53.1-18.2	ф 22 А-II ГОСТ 5781-75, ℓ=3600	4	43.0 кг
				Материалы		
				Бетон гидротехнический		
				ГОСТ 4795-68, марки 300	2.2	м³

3.503.1-53.1-18 Лист 2

Копировал Формат 11г

https://zavodjbi.com/

Выпуск 1

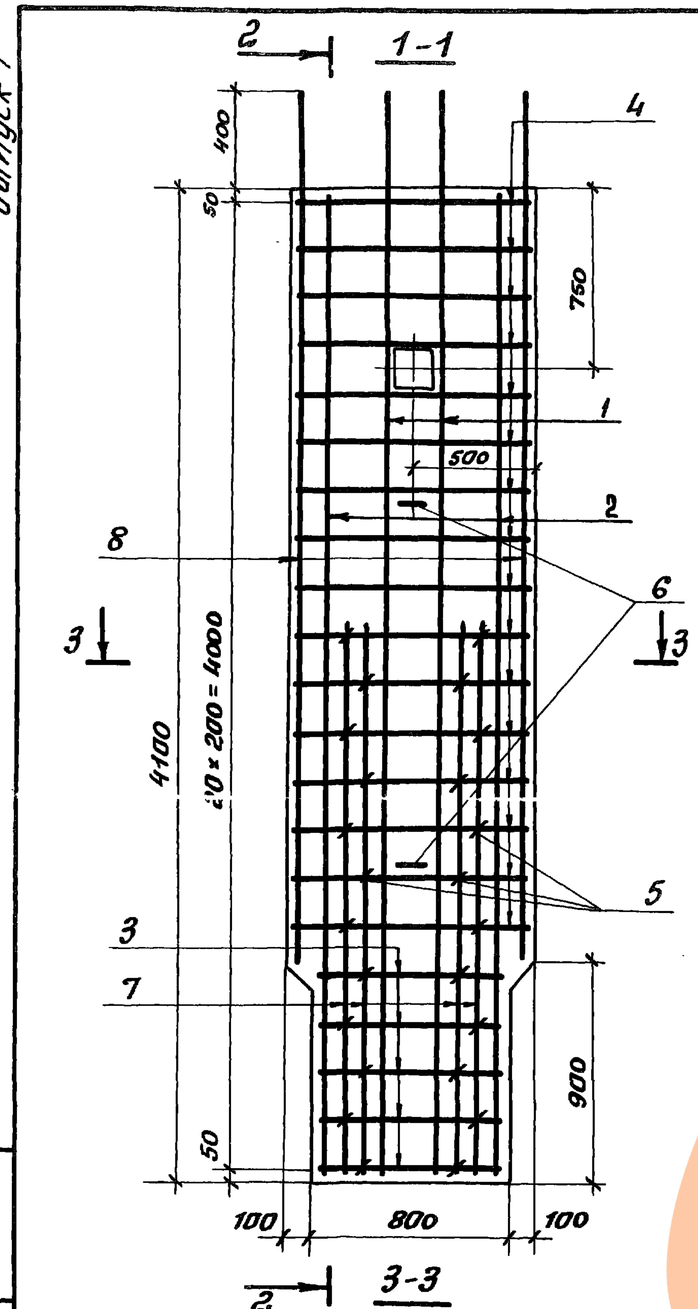

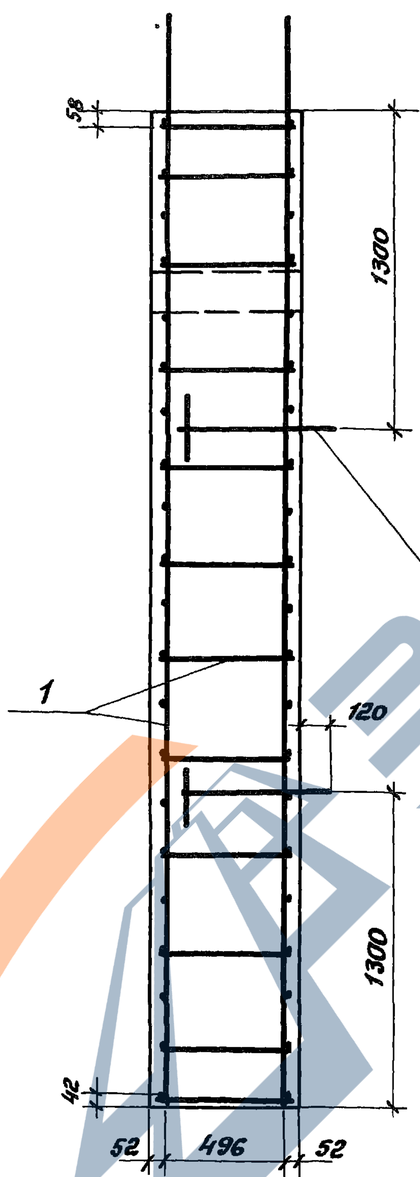

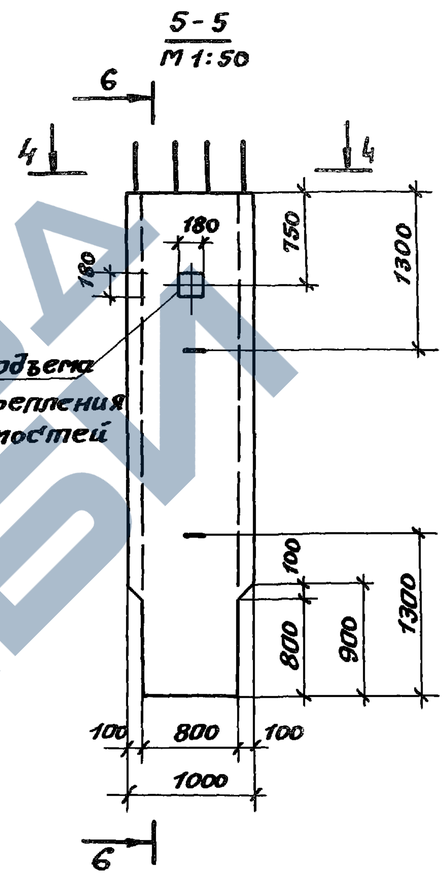

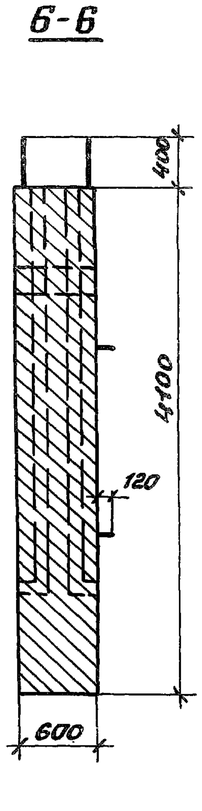

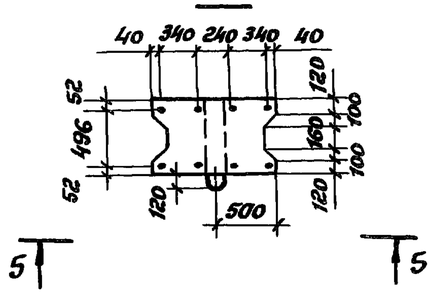

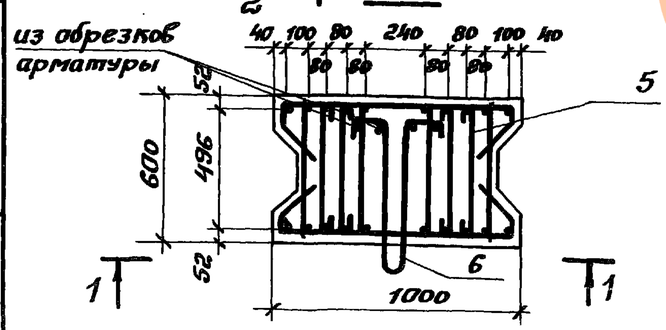

Инв.№ подл. | Подпись и дата | Взам.инв.№

				3.503.1-53.1-18 СБ	
				Блок стенки 6ОСЗ-4	Стадия: Р; Масса: 5.5т; Масштаб: 1:25; Лист; Листов 1
Разраб.	Таврина				ПРОМТРАНСНИИПРОЕКТ г. Москва
Пров.	Бойцова				
Гл.инж.пр.	Дашкевич				
Гл.техн.	Гафт				
Нач.отд.	Каташев				

Копировал — Формат А2

https://zavodpi.com/

https://zavodjbi.com/

Формат	Зона	Поз.	Обозначение	Наименование	Кол. на исполн. 3.503.1-53.1-19 —	Примечание
				Документация		
12г			3.503.1-53.1-19 СБ	Сборочный чертеж	X	
12г			3.503.1-53.1-00 ВС	Выборка стали	X	
11в			3.503.1-53.1-00 ТО	Техническое описание	X	
				Сборочные единицы		
11в		1	3.503.1-53.2-6-01	Каркас плоский КР14	3	
11в		2	3.503.1-53.2-54	Изделие закладное МН4	1	
11в		3	3.503.1-53.2-55	Изделие закладное МН5	2	
				Детали		
11в		4	3.503.1-53.2-40-03	Хомут	26	
11в		5	3.503.1-53.2-41-02	Хомут	18	
11в		6	3.503.1-53.2-40-04	Хомут	4	

Разраб.	Таврина	
Пров.	Бойцова	
Гл.инж.пр.	Дашкевич	
Гл.техн.	Гафт	
Нач.отд.	Катацев	

3.503.1-53.1-19

Блок стенки 60 СКП-9

Стадия	Лист	Листов
Р	1	2

ПРОМТРАНСНИИПРОЕКТ г. Москва

Копировал Формат 11г

Инв.№ подл.	Подпись и дата	Взам.инв.№

Формат	Зона	Поз.	Обозначение	Наименование	Кол. на исполн. 3.503.1-53.1-19 —	Примечание
11в		7	3.503.1-53.2-44-05	Стяжка	2	
11в		8	3.503.1-53.2-46-02	Скватка	2	
11в		9	-05	Скватка	72	
11в		10	3.503.1-53.2-47-11	Петля строповочная	2	
				Стержни отдельные		
Бч		11	3.503.1-53.1-19.1	ф 28 А-II ГОСТ 5781-75, ℓ=9860	9	428.6 кг
Бч		12	3.503.1-53.1-17.4	ф 28 А-II ГОСТ 5781-75, ℓ=6080	2	58.8 кг
Бч		13	3.503.1-53.1-19.2	ф 28 А-II ГОСТ 5781-75, ℓ=3630	2	35.1 кг
Бч		14	3.503.1-53.1-19.3	ф 28 А-II ГОСТ 5781-75, ℓ=9060	2	87.5 кг
				Материалы		
				Бетон гидротехнический		
				ГОСТ 4795-68, марки 300	5.8	м³

https://zavodjbi.com/

Выпуск 1

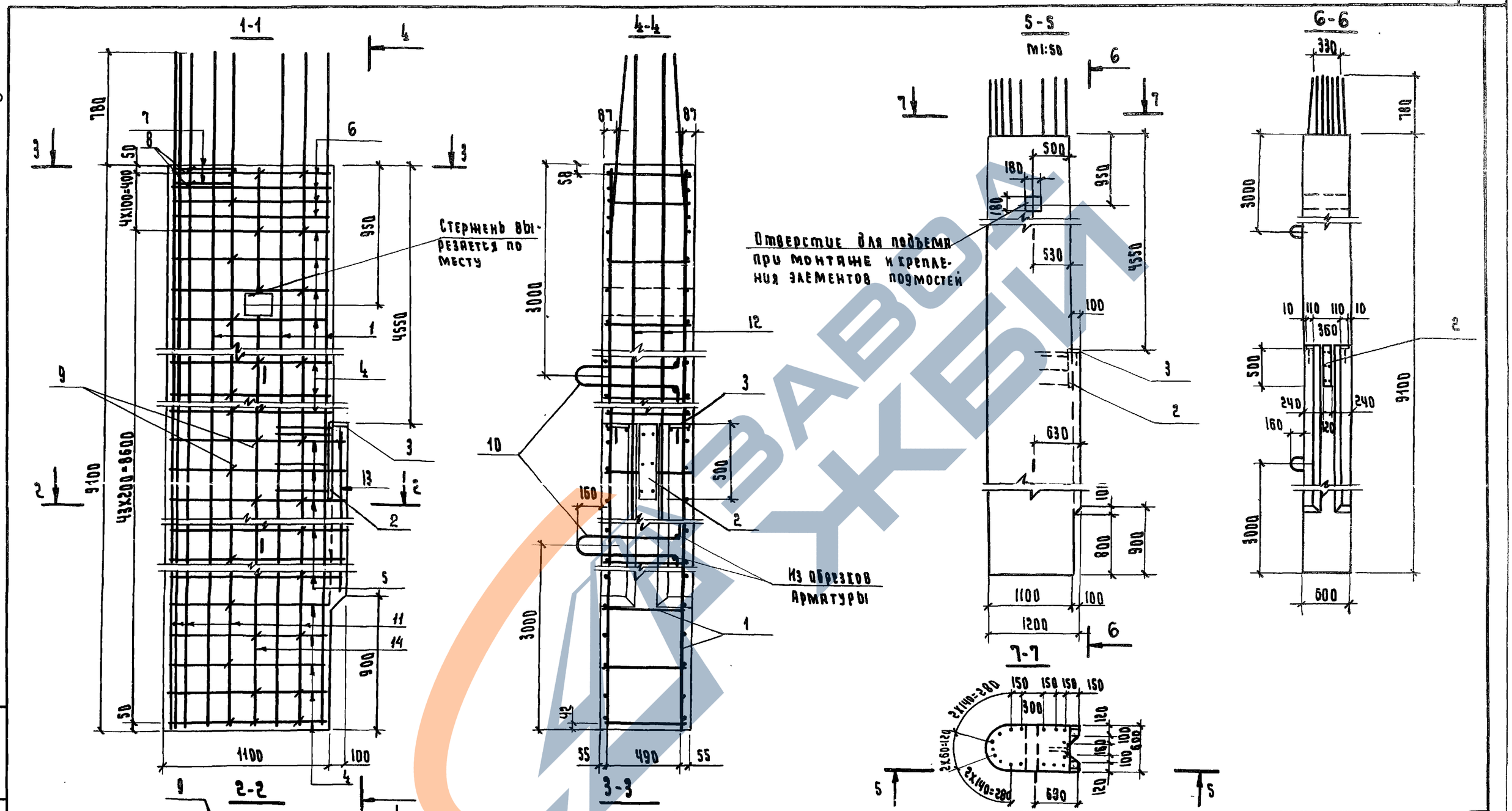

Разраб.	Таврина		
Пров.	Бойцова		
Гл. инж. пр.	Дашкевич		
Гл. техн.	Гафт		
Нач. отд.	Каташев		

3.503.1-53.1-19 СБ

Блок стенки 60 СКП-9

Стадия	Масса	Масштаб
Р	14.5т	1:25

Лист | Листов 1

ПРОМТРАНСНИИПРОЕКТ г. Москва

https://zavodjbi.com/

Инв. № подл. | Подпись и дата | Взам. инв. №

Выпуск 1

Формат	Зона	Поз.	Обозначение	Наименование	Кол. на исполн. 3.503.1-53.1-20 —	Примечание
				Документация		
12Г			3.503.1-53.1-20 СБ	Сборочный чертеж	X	
12Г			3.503.1-53.1-00 ВС	Выборка стали	X	
11В			3.503.1-53.1-00 ТО	Техническое описание	X	
				Сборочные единицы		
11В		1	3.503.1-53.2-5-08	Каркас плоский КР9	4	
11В		2	3.503.1-53.2-54	Изделие закладное МН4	2	
11В		3	3.503.1-53.2-55-01	Изделие закладное МН6	4	
				Детали		
11В		4	3.503.1-53.2-39-13	Хомут	26	
11В		5	-14	Хомут	4	

Разраб.	Таврина	
Пров.	Бойцова	
Гл.инж.пр	Дашкевич	
Гл.техн.	Рафт	
Нач.отд.	Катышев	

3.503.1-53.1-20

Блок стенки 70СПП-9

Стадия	Лист	Листов
Р	1	2

ПРОМТРАНСНИИПРОЕКТ г. Москва

Копировал Формат 11Г

Инв. № подл. | Подпись и дата | Взам. инв. №

Формат	Зона	Поз.	Обозначение	Наименование	Кол. на исполн. 3.503.1-53.1-20 —	Примечание
11В		6	3.503.1-53.2-44-04	Стяжка	34	
11В		7	3.503.1-53.2-49-01	Стержень	4	
11В		8	3.503.1-53.2-46-06	Схватка	42	
11Б		9	3.503.1-53.2-47-12	Петля строповочная	2	
				Стержни отдельные		
БЧ		10	3.503.1-53.1-20.1	ф 28 А-II ГОСТ 5781-75, ℓ=6380	4	123.4 кг
БЧ		11	3.503.1-53.1-17.3	ф 28 А-II ГОСТ 5781-75, ℓ=5300	4	102.5 кг
БЧ		12	3.503.1-53.1-20.2	ф 28 А-II ГОСТ 5781-75, ℓ=3330	4	64.3 кг
БЧ		13	3.503.1-53.1-17.2	ф 28 А-II ГОСТ 5781-75, ℓ=2250	4	43.5 кг
				Материалы		
				Бетон гидротехнический		
				ГОСТ 4795-68, марки 300	5.3	м³

3.503.1-53.1-20 Лист 2

Копировал Формат 11Г

24

https://zavodjbi.com/

Выпуск 1

1-1

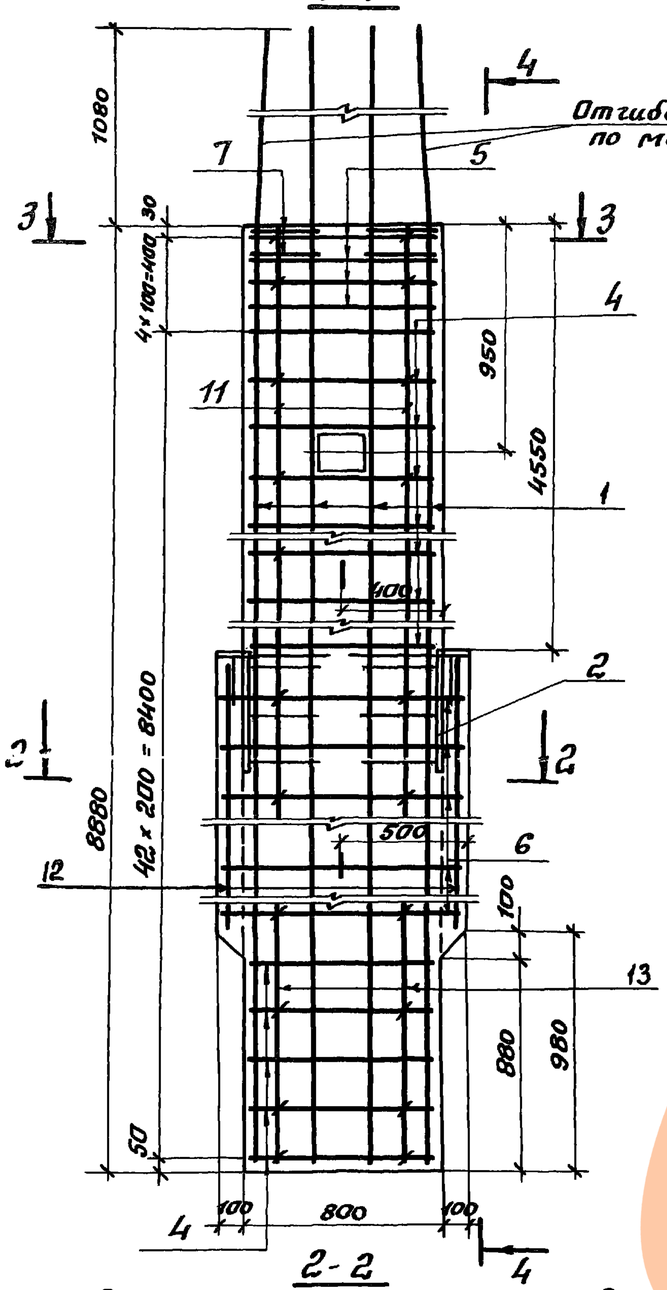

4-4

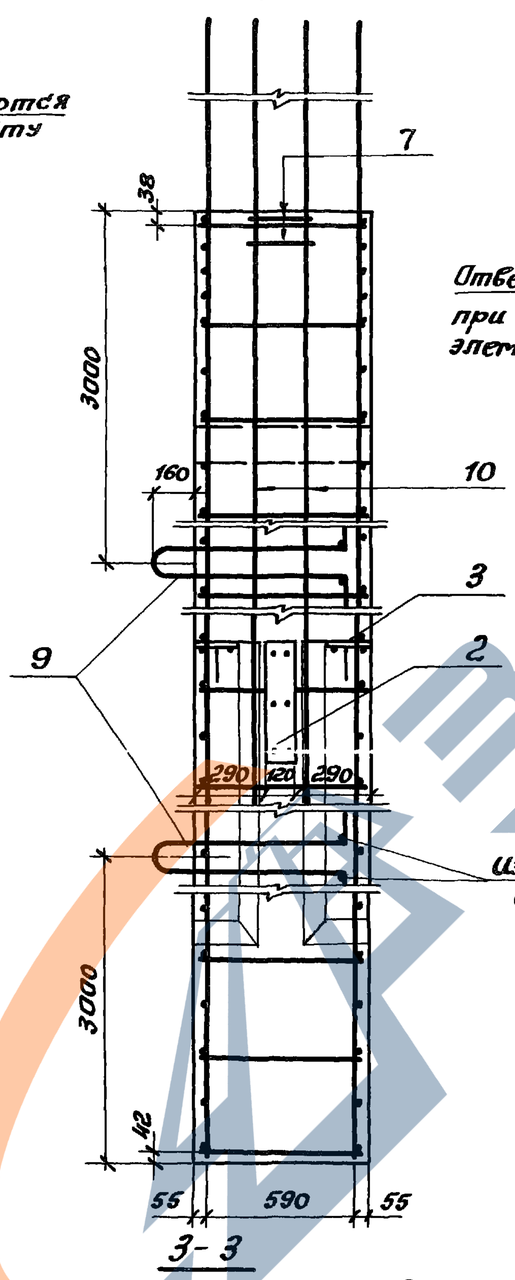

5-5

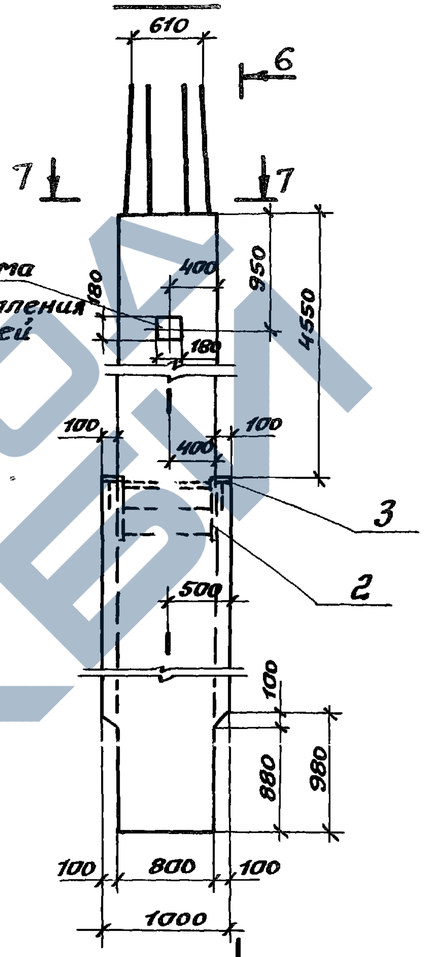

6-6

М 1:50

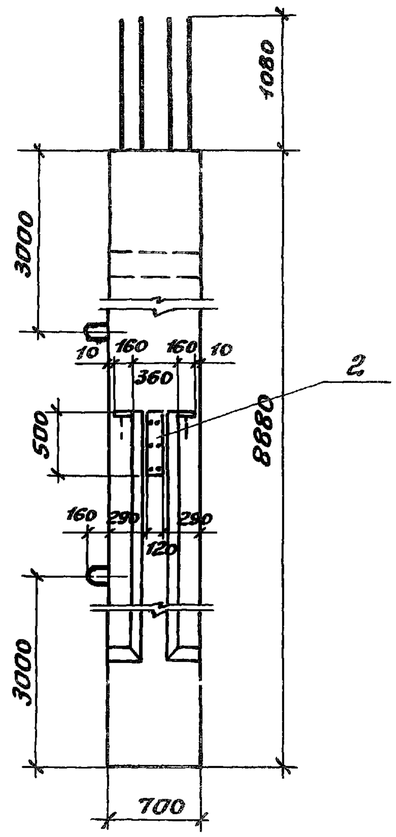

7-7

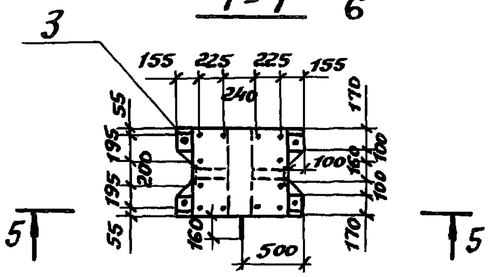

2-2

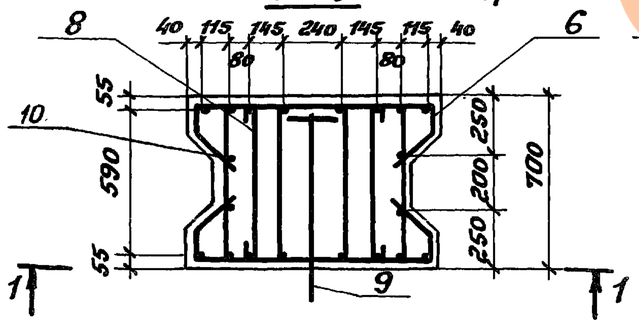

3-3

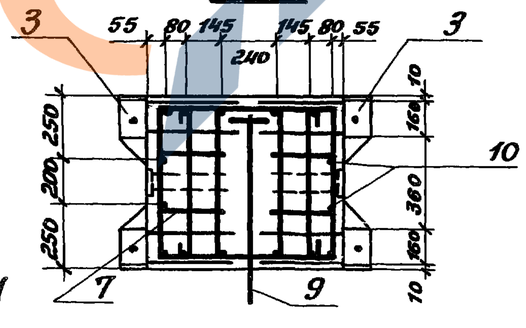

Разраб.	Таврина		
Пров.	Бойцова		
Гл. инж. пр.	Дашкевич		
Гл. техн.	Гафт		
Нач. отд.	Катышев		

3.503.1-53.1-20 СБ

Блок стенки ТО СПП-9

Стадия	Масса	Масштаб
Р	13.2 т	1:25
Лист	Листов 1	

ПРОМТРАНСНИИПРОЕКТ г. Москва

Копировал

Формат 12 Г

https://zavodjbi.com/

https://zavodjbi.com/

Формат	Зона	Поз.	Обозначение	Наименование	Кол. на испол. 3.503.1-53.1-21 —	Примечание
				Документация		
12Г			3.503.1-53.1-21 СБ	Сборочный чертеж	×	
12Г			3.503.1-53.1-00 ВС	Выборка стали	×	
11В			3.503.1-53.1-00 ТО	Техническое описание	×	
				Сборочные единицы		
11В		1	3.503.1-53.2-5-09	Каркас плоский КР10	4	
				Детали		
11В		2	3.503.1-53.2-39-15	Хомут	5	
11В		3	3.503.1-53.2-44-04	Стяжка	30	
11В		4	3.503.1-53.2-46-06	Скватка	14	
11В		5	3.503.1-53.2-48-04	Петля строповочная	2	

Разраб.	Таврина	
Пров.	Бейцова	
Гл.инж.пр.	Дашкевич	
Гл.техн.	Гафт	
Нач.отд.	Каташев	

3.503.1-53.1-21

Блок стенки 70С3-4

Стадия	Лист	Листов
Р	1	2

ПРОМТРАНСНИИПРОЕКТ г. Москва

Копировал Формат 11Г

Инв.№ подл.	Подпись и дата	Взам. инв.№

Формат	Зона	Поз.	Обозначение	Наименование	Кол. на испол. 3.503.1-53.1-21 —	Примечание
				Стержни отдельные		
БЧ		6	3.503.1-53.1-21.1	ф28А-II ГОСТ 5781-75, ℓ=2890	4	55.8 кг
БЧ		7	3.503.1-53.1-21.2	ф28А-II ГОСТ 5781-75, ℓ=2100	4	40.6 кг
				Материалы		
				Бетон гидротехнический		
				ГОСТ 4795-68, марки 300	2.4	м³

3.503.1-53.1-21 Лист 2

Копировал Формат 11Г

https://zavodjbi.com/

Выпуск 1

1-1

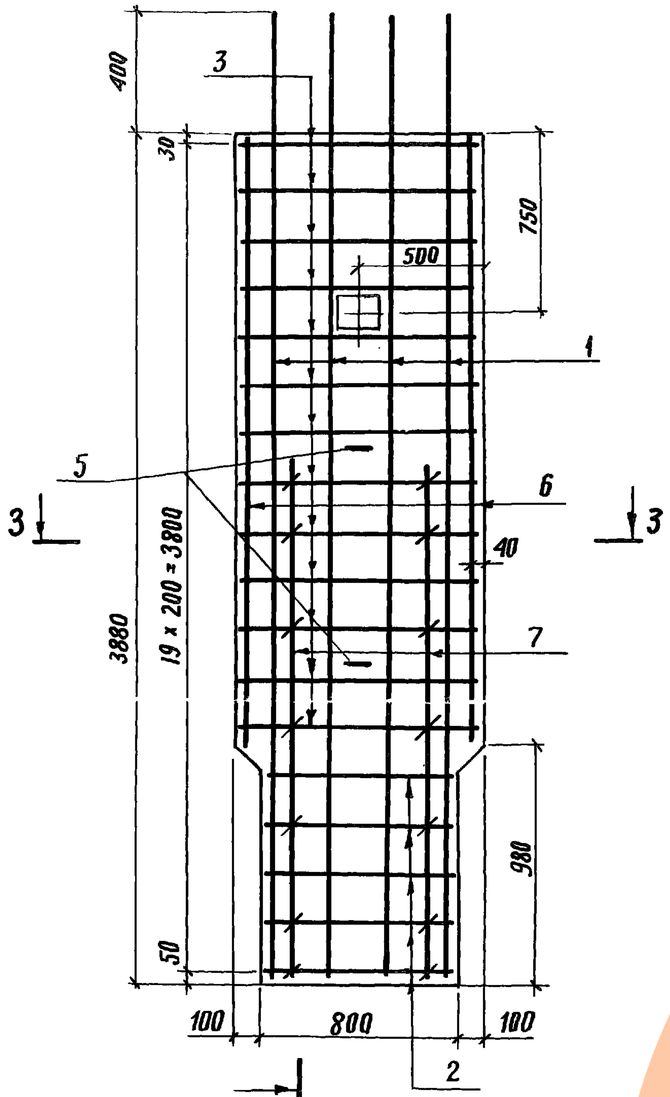

2-2

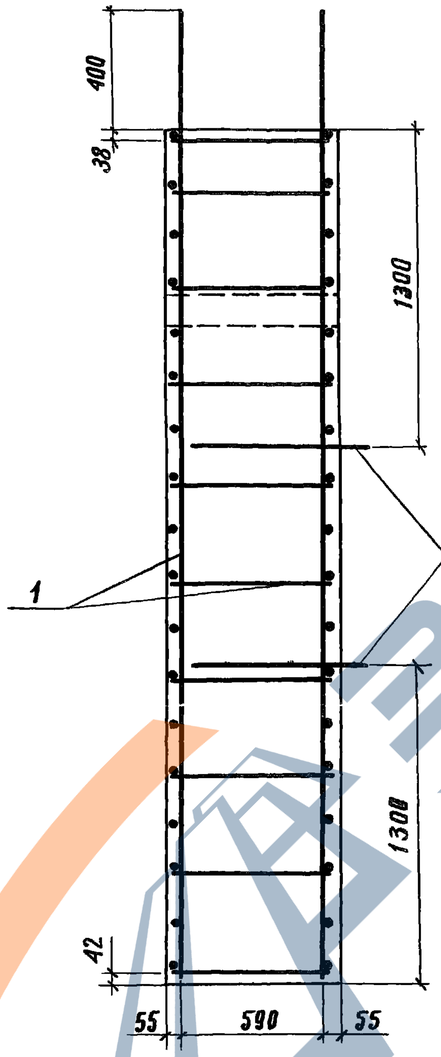

5-5

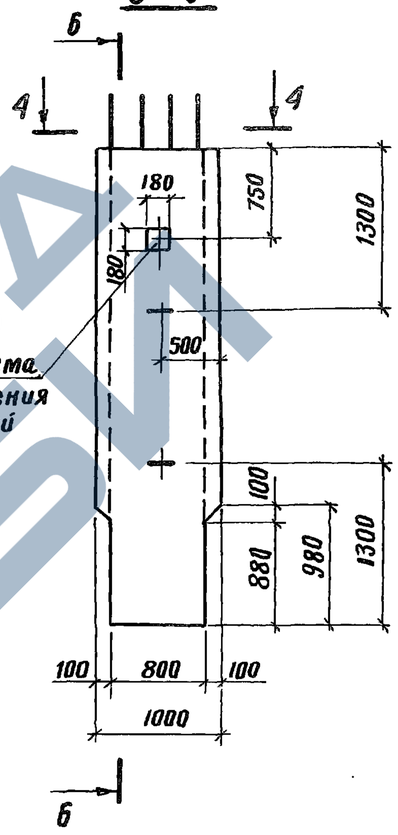

Отверстие для подъема при монтаже и крепления элементов подмостей

6-6

М1:50

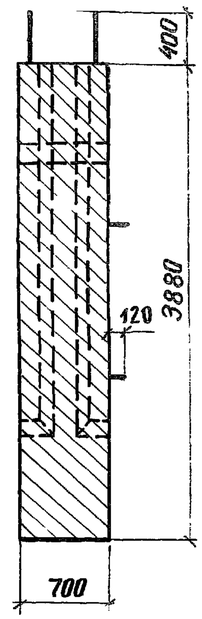

4-4

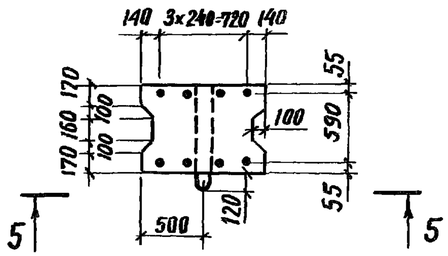

3-3

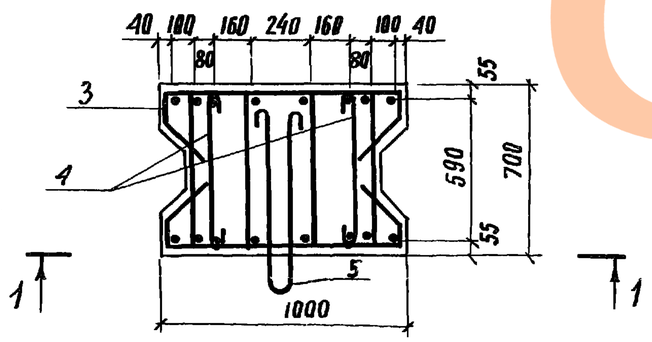

Разраб.	Таврина		
Пров.	Бойцова		
Гл. инж. пр.	Дашкевич		
Гл. техн.	Гафт		
Нач. отд.	Каташев		

3.503.1-53.1-21 СБ

Блок стенки 70 С3-4

Стадия	Масса	Масштаб
Р	6,0 т	1:25
Лист	Листов 1	

ПРОМТРАНСНИИПРОЕКТ г. Москва

Копировал

Формат А2

https://zavodjbi.com/

https://zavodjbi.com/

Формат	Зона	Поз.	Обозначение	Наименование	Кол. на испол. 3.503.1-53.1-22 —									Примечание
				Документация										
12Г			3.503.1-53.1-22 СБ	Сборочный чертеж	X									
12Г			3.503.1-53.1-00 ВС	Выборка стали	X									
11В			3.503.1-53.1-00 ТО	Техническое описание	X									
				Сборочные единицы										
11В		1	3.503.1-53.2-5-10	Каркас плоский КР11	3									
11В		2	3.503.1-53.2-54	Изделие закладное МН4	1									
11В		3	3.503.1-53.2-55-01	Изделие закладное МН6	2									
				Детали										
11В		4	3.503.1-53.2-40-02	Хомут	26									
11В		5	3.503.1-53.2-41-04	Хомут	17									
11В		6	3.503.1-53.2-40-05	Хомут	4									

Разраб.	Таврина		
Пров.	Бойцова		
Гл.инж.пр	Дашкевич		
Гл.техн.	Гафт		
Нач. отд.	Каташев		

3.503.1-53.1-22

Блок стенки ТОСКП-9

Стадия	Лист	Листов
Р	1	2

ПРОМТРАНСНИИПРОЕК г. Москва

Копировал Формат 11Г

Инв. № подл.	Подпись и дата	Взам. инв. №

Формат	Зона	Поз.	Обозначение	Наименование	Кол. на испол. 3.503.1-53.1-22 —									Примечание
11В		7	3.503.1-53.2-44-06	Стяжка	2									
11В		8	3.503.1-53.2-49-04	Стержень	6									
11В		9	3.503.1-53.2-46-03	Скватка	2									
11В		10	-06	Скватка	69									
11В		11	3.503.1-53.2-47-13	Петля строповочная	2									
				Стержни отдельные										
Бч		12	3.503.1-53.1-22.1	ф28А-II ГОСТ 5781-75, ℓ=9940	5									240.2 кг
Бч		13	3.503.1-53.2-5.1-10	ф28А-II ГОСТ 5781-75, ℓ=8840	6									256.4 кг
Бч		14	3.503.1-53.1-20.1	ф28А-II ГОСТ 5781-75, ℓ=6380	2									61.7 кг
Бч		15	3.503.1-53.1-20.2	ф28А-II ГОСТ 5781-75, ℓ=3330	2									32.4 кг
				Материалы										
				Бетон гидротехнический										
				ГОСТ 4795-68 марки 300	6,5									м³

3.503.1-53.1-22 Лист 2

Копировал Формат 11Г

https://zavodjbi.com/

Выпуск 1

1-1

2-2

3-3

4-4

5-5

6-6

7-7

Отверстие для подъема при монтаже и крепления элементов подмостей

Из обрезков арматуры

Разраб.	Таврина		
Пров.	Бойцова		
Гл. инж. пр.	Дашкевич		
Гл. техн.	Гафт		
Нач. отд.	Каташев		

3.503.1-53.1-22СБ

Блок стенки 70СКП-9

Стадия	Масса	Масштаб
Р	16.3т	1:25
Лист	Листов 1	

ПРОМТРАНСНИИПРОЕКТ г. Москва

Инв.№ подл. | Подпись и дата | Взам. инв. №

https://zavodjbi.com/

https://zavodjbi.com/

Формат	Зона	Поз.	Обозначение	Наименование	Кол. на исполн. 3.503.1-53.1-23 —	Примечание
				Документация		
12г			3.503.1-53.1-23 СБ	Сборочный чертеж	×	
12г			3.503.1-53.1-00 ВС	Выборка стали	×	
11В			3.503.1-53.1-00 ТО	Техническое описание	×	
				Сборочные единицы		
11В		1	3.503.1-53.2-7	Каркас плоский КР15	6	
11В		2	3.503.1-53.2-51	Изделие закладное МН1	2	
				Детали		
11В		3	3.503.1-53.2-43-03	Хомут	12	
11В		4	3.503.1-53.2-39-01	Хомут	10	
11В		5	-02	Хомут	10	
11В		6	3.503.1-53.2-48-01	Петля строповочная	4	

Разраб.	Митина	
Пров.	Бойцова	
Гл.инж.пр.	Дашкевич	
Гл.техн.	Гафт	
Нач.отд.	Каташев	

3.503.1-53.1-23

Блок насадки Н-1

Стадия	Лист	Листов
Р	1	2

ПРОМТРАНСНИИПРОЕКТ г. Москва

Копировал Формат 11г

Инв. № подл.	Подпись и дата	Взам. инв. №

Формат	Зона	Поз.	Обозначение	Наименование	Кол. на исполн. 3.503.1-53.1-23 —	Примечание
				Стержни отдельные		
БЧ		7	3.503.1-53.1-23,1	ф 16 А-III ГОСТ 5781-75, ℓ=2480	2	7,8 кг
БЧ		8	3.503.1-53.1-23.2	ф 16 А-III ГОСТ 5781-75, ℓ= 530	6	5,0 кг
				Материалы		
				Бетон гидротехнический		
				ГОСТ 4795-68, марки 300	0,92	м³

https://zavodjbi.com/

Выпуск 1

1-1

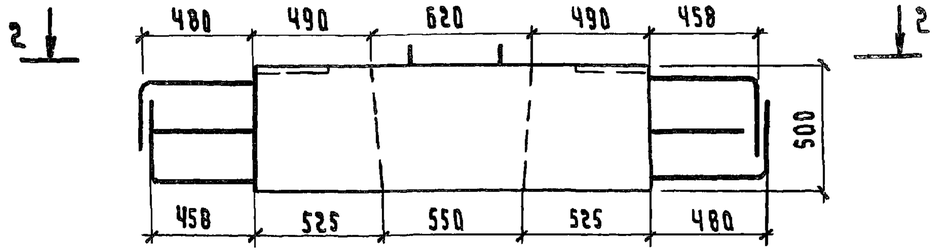

3-3

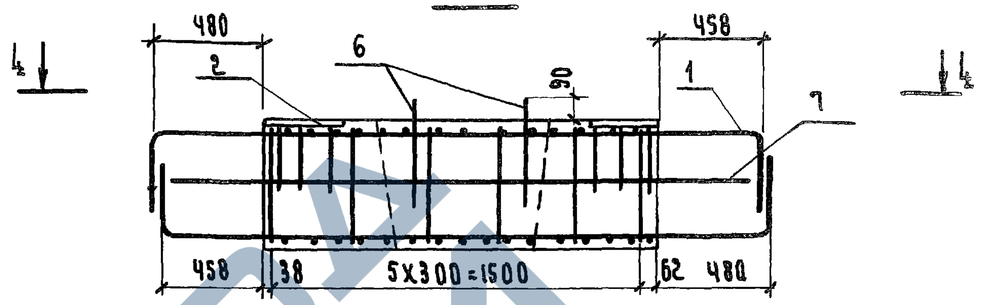

2-2

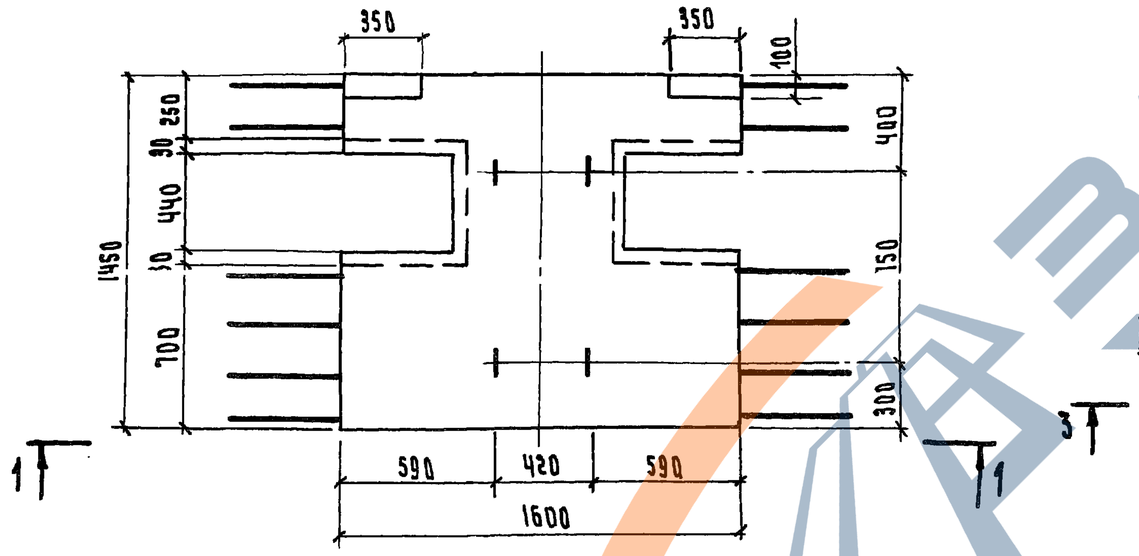

4-4

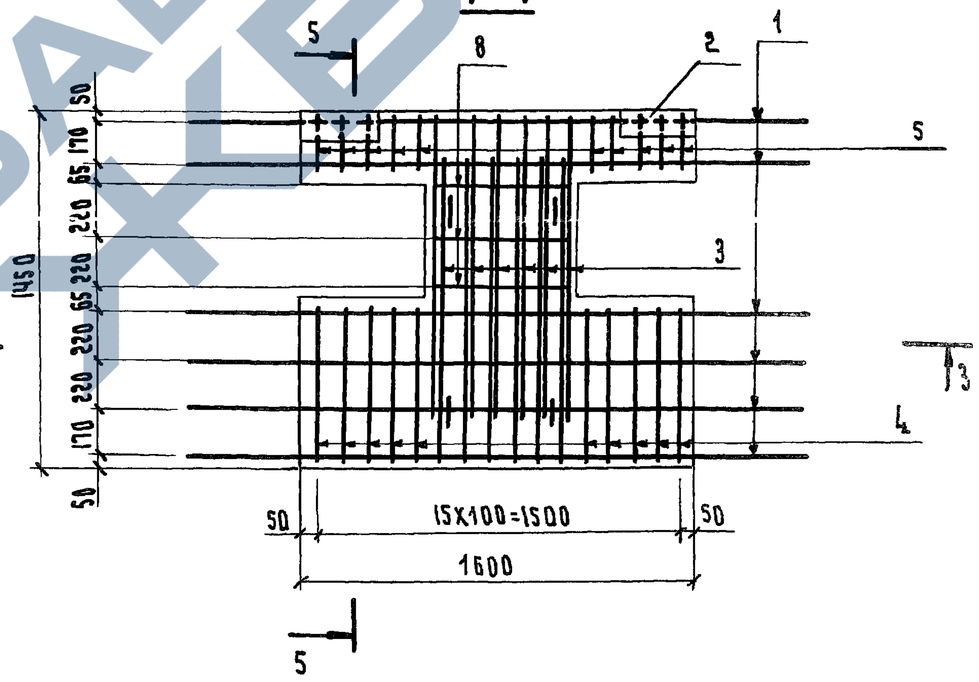

5-5

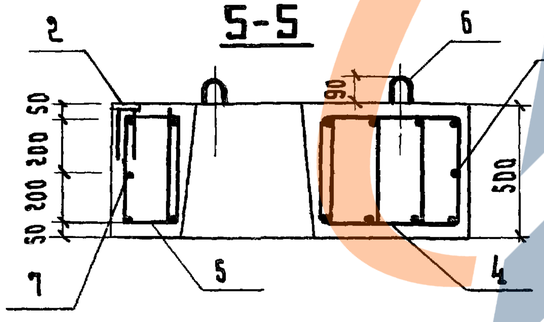

Разраб.	Затока		3.503.1-53.1-23 СБ
Пров.	Бойцова		Блок насадки Н-1
Гл.инж.пр.	Дашкевич		Стадия: Р; Масса: 2.3т; Масштаб: 1:25
Гл.техн.	Гафт		Лист; Листов 1
Нач.отд.	Каташев		ПРОМТРАНСНИИПРОЕКТ г. Москва

Инв. № подл. | Подпись и дата | Взам. инв. №

Выпуск 1

Формат	Зона	Поз.	Обозначение	Наименование	Кол. на исполн. 3.503.1-53.1-24									Примечание
					—	01	02	03	04	05				
				Документация										
12Г			3.503.1-53.1-24 СБ	Сборочный чертеж	X	X	X	X	X	X				
12Г			3.503.1-53.1-00 ВС	Выборка стали	X	X	X	X	X	X				
11В			3.503.1-53.1-00 ТО	Техническое описание	X	X	X	X	X	X				
				Сборочные единицы										
11В		1	3.503.1-53.2-8	Каркас плоский КР16	5	5								
11В		1	3.503.1-53.2-8-01	Каркас плоский КР17			5	5						
11В		1	3.503.1-53.2-8-02	Каркас плоский КР18					5	5				
11В		2	3.503.1-53.2-9	Каркас плоский КР19	2	2								
11В		2	-01	Каркас плоский КР20			2	2						
11В		2	-02	Каркас плоский КР21					2	2				
11В		3	3.503.1-53.2-52	Изделие закладное МН2	1	1	1	1	1	1				

Разраб.	Хромова		
Пров.	Бойцова		
Гл.инж.пр.	Дашкевич		
Гл. техн.	Гафт		
Нач. отд.	Каташев		

3.503.1-53.1-24

Блок насадки (Н-2, Н-3, Н-4, Н-5, Н-6 и Н-7)

Стадия	Лист	Листов
Р	1	2

ПРОМТРАНСНИИПРОЕКТ г. Москва

Копировал Солд- Формат 11Г

Инв. № подл.	Подпись и дата	Взам. инв. №

Формат	Зона	Поз.	Обозначение	Наименование	Кол. на исполн. 3.503.1-53.1-24									Примечание
					—	01	02	03	04	05				
				Детали										
11В		4	3.503.1-53.2-43	Хомут	54	54								
11В		4	-01	Хомут			54	54						
11В		4	-02	Хомут					54	54				
11В		5	3.503.1-53.2-39-03	Хомут	8	8								
11В		5	-04	Хомут			8	8						
11В		5	-05	Хомут					8	8				
11В		6	3.503.1-53.2-47-14	Петля строповочная	4	4	4	4	4	4				
11В		7	3.503.1-53.2-46-02	Схватка	20	20	20	20	20	20				
				Стержни отдельные										
11В		8	3.503.1-53.2-50	ф14А-III ГОСТ 5781-75, е=660	7	7	7	7	7	7				5.6 кг
6Ч		9	3.503.1-53.1-24.1	ф14А-III ГОСТ 5781-75, е=4360	2	2	2	2	2	2				10.5 кг
6Ч		10	3.503.1-53.1-24.2	ф14А-III ГОСТ 5781-75, е=950	4	4	4	4	4	4				4.6 кг
6Ч		11	3.503.1-53.1-24.3	ф14А-III ГОСТ 5781-75, е=890	4	4	4	4	4	4				4.3 кг
6Ч		12	3.503.1-53.1-24.4	ф14А-III ГОСТ 5781-75, е=1580	4	4	4	4	4	4				7.6 кг
				Материалы										
				Бетон гидротехнический										
				ГОСТ 4795-68, марки 300	2.0	2.0	2.0	2.0	2.0	2.0				м3

3.503.1-53.1-24 Лист 2

Копировал Солд- Формат 11Г

Выпуск 1

3.503.1-53.1-24 - изображено
3.503.1-53.1-24-01 - зеркальное отражение
3.503.1-53.1-24-02 - изображено
3.503.1-53.1-24-03 - зеркальное отражение
3.503.1-53.1-24-04 - изображено
3.503.1-53.1-24-05 - зеркальное отражение

1-1

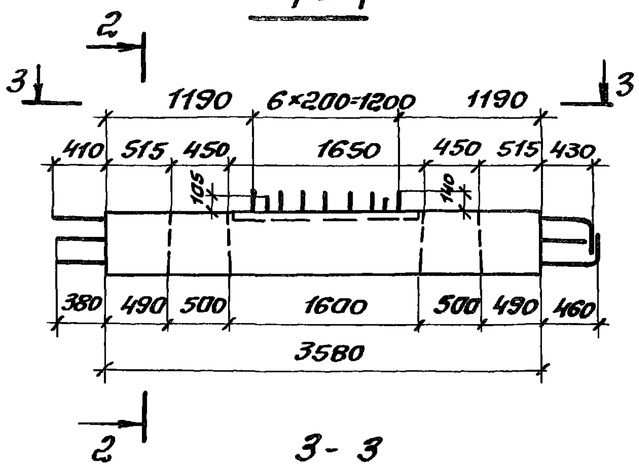

2-2

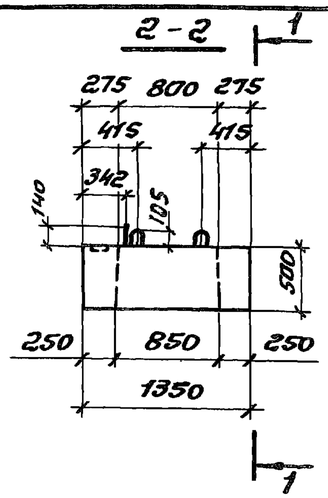

3-3

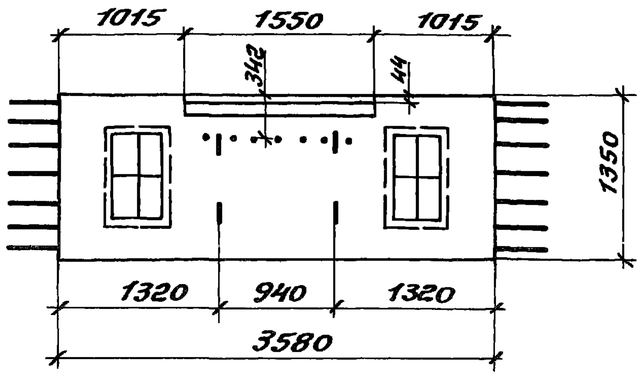

4-4

1:25

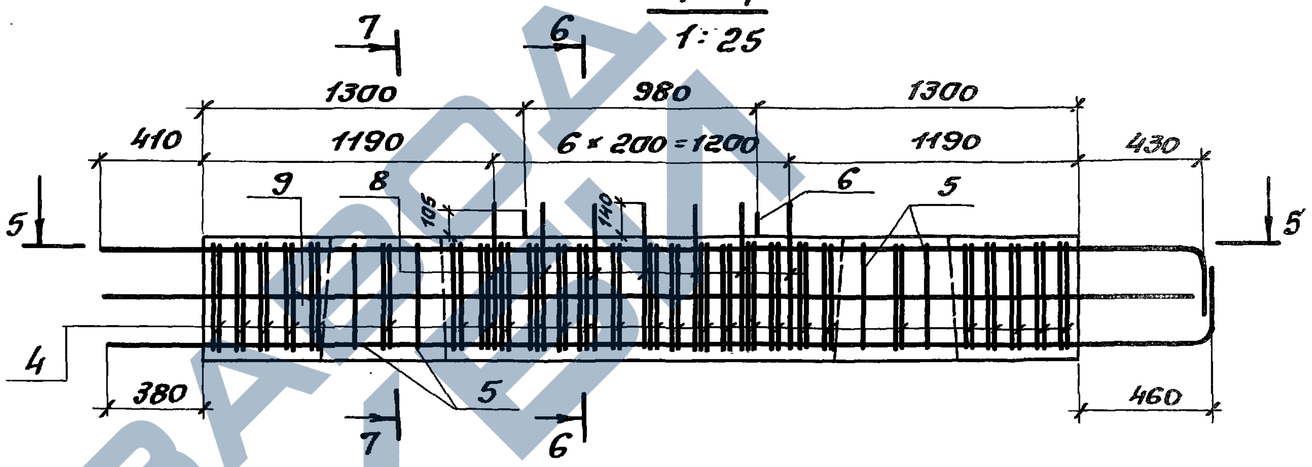

5-5

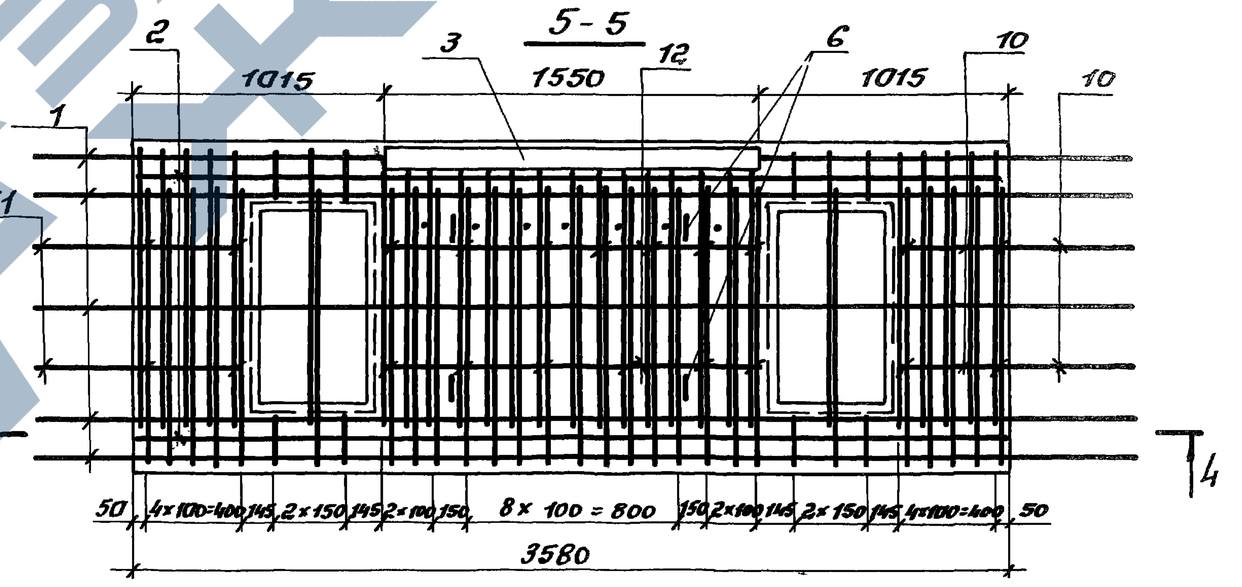

6-6

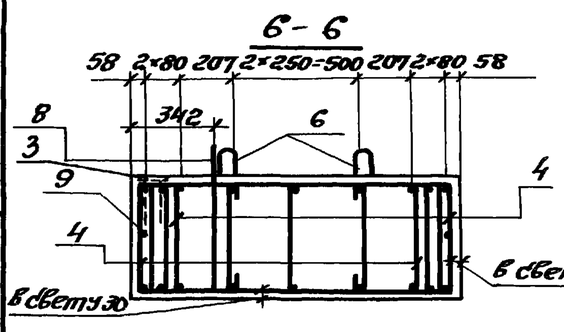

7-7

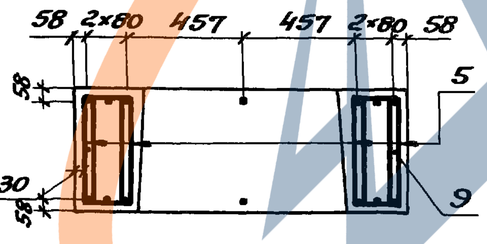

Обозначение	Опираемые пролеты, м	Марка	Масса, т
3.503.1-53.1-24	12; 15	Н-2	5.0
-01		Н-3	5.0
-02	18; 24	Н-4	5.0
-03		Н-5	5.0
-04	33	Н-6	5.0
-05		Н-7	5.0

Разраб.	Хромова		
Пров.	Бойцова		
Гл.инж.пр.	Пашкевич		
Гл.техн.	Гафт		
Нач.отд.	Капашев		

3.503.1-53.1-24СБ

Блок насадки (Н-2, Н-3, Н-4 Н-5, Н-6 и Н-7)

Стадия	Масса	Масштаб
Р	см. табл.	1:50
Лист	Листов 1	

ПРОМТРАНСНИИПРОЕКТ г. Москва

https://zavodjbi.com/

Формат	Зона	Поз.	Обозначение	Наименование	Кол. на испол. 3.503.1-53.1-25 —	01	02							Примечание
				Документация										
12Г			3.503.1-53.1-25 СБ	Сборочный чертеж	×	×	×							
12Г			3.503.1-53.1-00 ВС	Выборка стали	×	×	×							
11В			3.503.1-53.1-00 ТО	Техническое описание	×	×	×							
				Сборочные единицы										
11В		1	3.503.1-53.2-9-03	Каркас плоский КР22	2									
11В		1	-04	Каркас плоский КР23		2								
11В		1	-05	Каркас плоский КР24			2							
11В		2	3.503.1-53.2-10	Каркас плоский КР25	5									
11В		2	-01	Каркас плоский КР26		5								
11В		2	-02	Каркас плоский КР27			5							
11В		3	3.503.1-53.2-56	Изделие закладное МН7	2	2	2							

Разраб.	Хромова		
Пров.	Бойцова		
Гл. инж. пр.	Дашкевич		
Гл. техн	Гафт		
Нач. отд.	Капашев		

3.503.1-53.1-25

Блок насадки (Н-8, Н-9 и Н-10)

Стадия	Лист	Листов
Р	1	2

ПРОМТРАНСНИИПРОЕКТ г. Москва

Копировал Солот- Формат 11Г

Инв. № подл.	Подпись и дата	Взам. инв. №

Формат	Зона	Поз.	Обозначение	Наименование	Кол. на испол. 3.503.1-53.1-25 —	01	02							Примечание
				Детали										
11В		4	3.503.1-53.2-43	Хомут	30									
11В		4	-01	Хомут		30								
11В		4	-02	Хомут			30							
11В		5	3.503.1-53.2-39-03	Хомут	4									
11В		5	-04	Хомут		4								
11В		5	-05	Хомут			4							
11В		6	3.503.1-53.2-48-03	Петля строповочная	2	2	2							
11В		7	3.503.1-53.2-46-02	Схватка	12	12	12							
				Стержни отдельные										
11В		8	3.503.1-53.2-50	ф14А-III ГОСТ 5781-75, ℓ=660	4	4	4							3.2 кг
64		9	3.503.1-53.1-25.1	ф14А-III ГОСТ 5781-75, ℓ=2670	2	2	2							6.5 кг
64		10	3.503.1-53.1-25.2	ф14А-III ГОСТ 5781-75, ℓ=1110	8	8	8							10.7 кг
				Материалы										
				Бетон гидротехнический										
				ГОСТ 4795-68, марки 300	1.1	1.1	1.1							м3

3.503.1-53.1-25

Лист 2

Копировал Солот- Формат 11Г

https://zavodjbi.com/

Выпуск 1

1 - 1

М 1:50

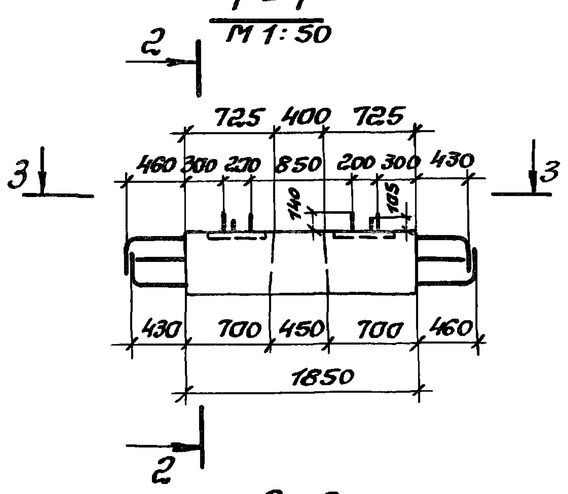

2 - 2

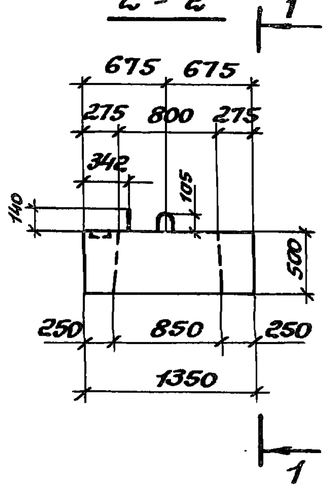

4 - 4

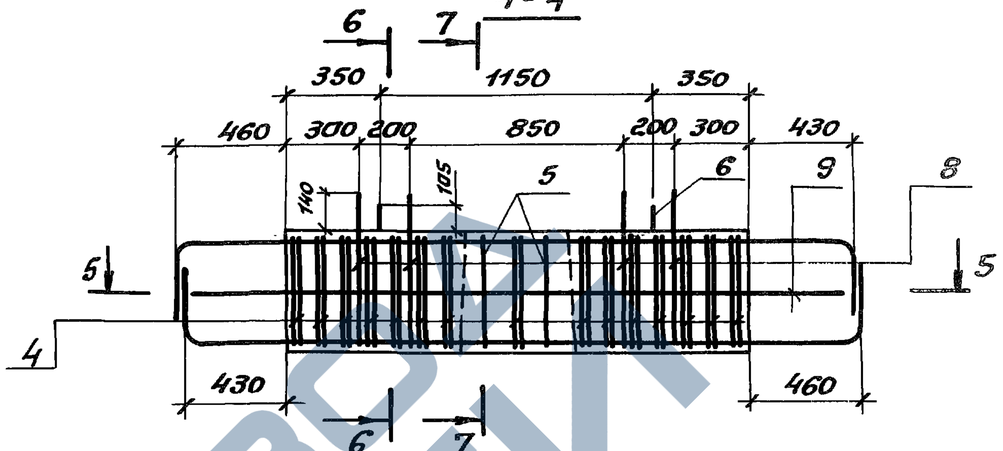

3 - 3

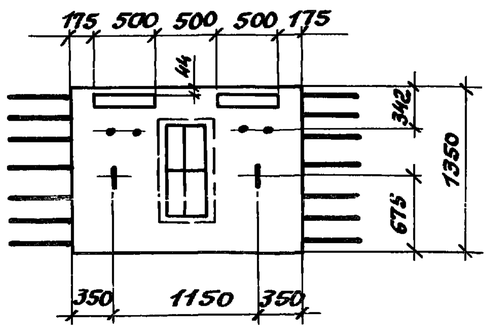

5 - 5

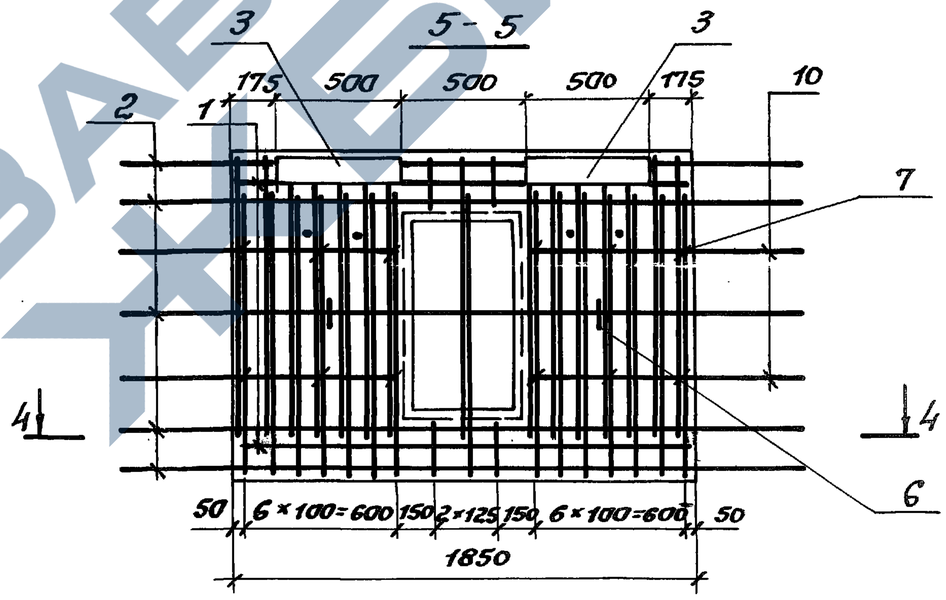

6 - 6

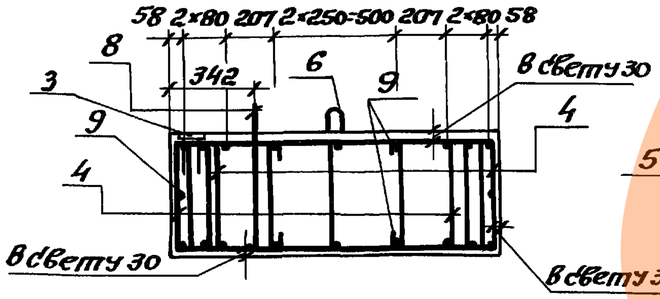

7 - 7

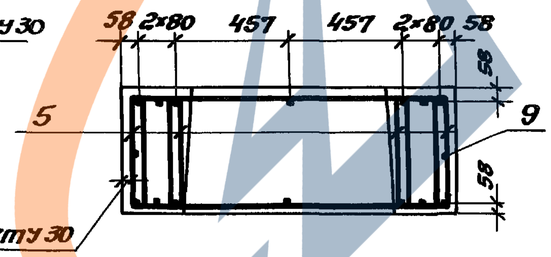

Обозначение	Опираемые пролеты, м	Марка	Масса, т
3.503.1-53.1-25	12; 15	Н-8	2,7
-01	18; 24	Н-9	2,7
-02	33	Н-10	2,7

Разраб.	Хромова		
Пров.	Бойцова		
Гл.инж.пр.	Дашкевич		
Гл.техн.	Гафт		
Нач.отд.	Каташев		

3.503.1-53.1-25СБ

Блок насадки (Н-8, Н-9, Н-10)

Стадия	Масса	Масштаб
Р	см. табл.	1:50
Лист	Листов 1	

ПРОМТРАНСНИИПРОЕКТ г. Москва

Выпуск 1

Формат	Зона	Поз.	Обозначение	Наименование	Кол. на исполн. 3.503.1-53.1-26 —	01								Примечание
				Документация										
12г			3.503.1-53.1-26 СБ	Сборочный чертеж	X	X								
12г			3.503.1-53.1-00ВС	Выборка стали	X	X								
11В			3.503.1-53.1-00ТО	Техническое описание	X	X								
				Сборочные единицы										
11В		1	3.503.1-53.2-11	Каркас плоский КР28	4									
11В		1	-01	Каркас плоский КР29		4								
11В		2	3.503.1-53.2-12	Каркас плоский КР30	4									
11В		2	-01	Каркас плоский КР31		4								
11В		3	3.503.1-53.2-13	Каркас плоский КР32	2									
11В		3	-01	Каркас плоский КР33		2								

Разраб.	Заболотская	Заб	
Пров.	Андрианова	Андр	
Гл.инж.пр.	Дашкевич		
Гл.техн.	Гафт		
Нач.отд.	Каташев		

3.503.1-53.1-26

Блок ригеля (15Р-5 и 24Р-5)

Стадия	Лист	Листов
Р	1	2

ПРОМТРАНСНИИПРОЕКТ г. Москва

Копировал Формат 11г

Инв. № подл.	Подпись и дата	Взам. инв. №

Формат	Зона	Поз.	Обозначение	Наименование	Кол. на исполн. 3.503.1-53.1-26 —	01								Примечание
				Детали										
11В		4	3.503.1-53.2-39-17	Хомут	18	18								
11В		5	-18	Хомут	16	16								
11В		6	-19	Хомут	38	38								
11В		7	3.503.1-53.2-45-07	Стяжка	4	4								
11В		8	3.503.1-53.2-47-06	Петля строповочная	4	4								
				Стержни отдельные										
БЧ		9	3.503.1-53.1-26.1	Ф12А-III ГОСТ 5781-75										
				ℓ=4350÷5000, $\ell_{ср}$=4700	4	4								16,7 кг
БЧ		10	3.503.1-53.1-26.2	Ф12А-III ГОСТ 5781-75, ℓ=1440	4	4								5,1 кг
				Материалы										
				Бетон гидротехнический										
				ГОСТ 4795-68, марки 300	3,4	3,4								$м^3$

3.503.1-53.1-26 Лист 2

Копировал Формат 11Г

Выпуск 1

1-1

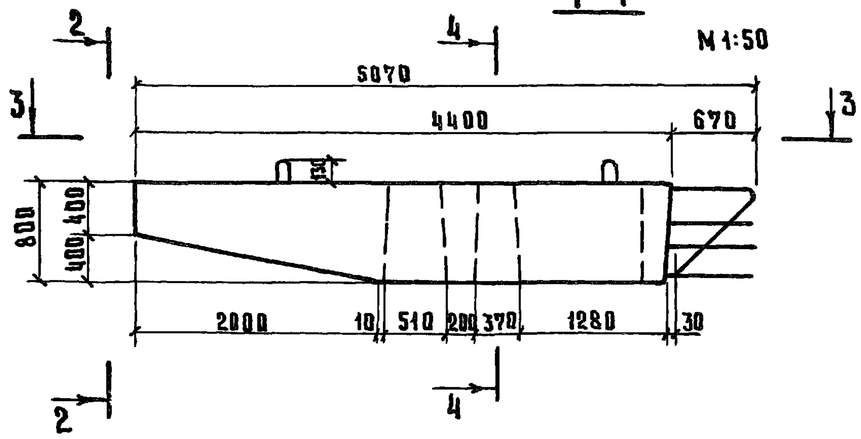

2-2

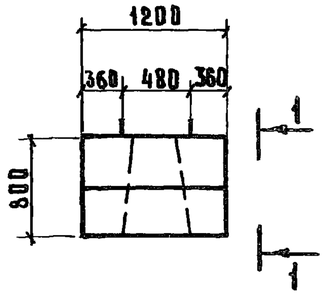

6-6

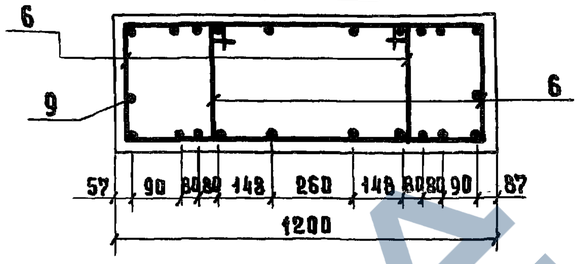

7-7

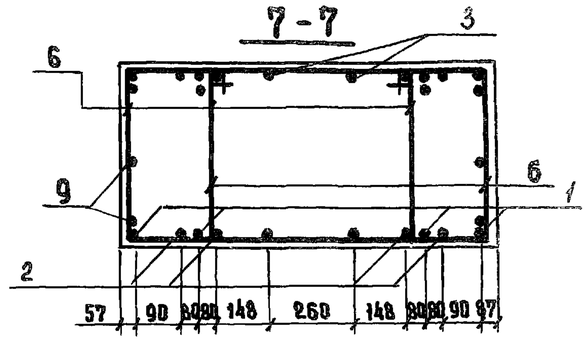

3-3

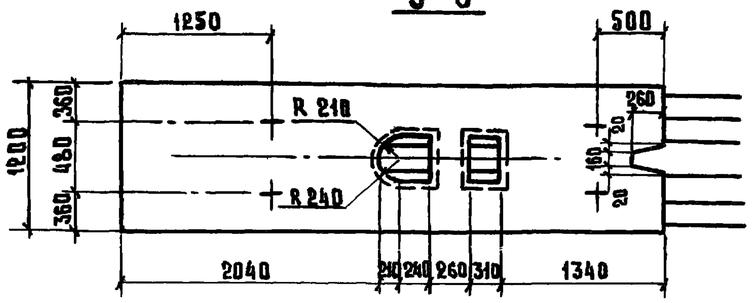

4-4

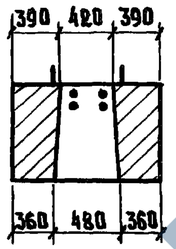

8-8

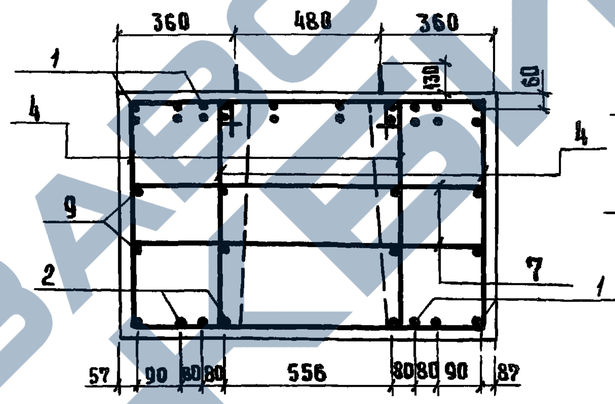

9-9

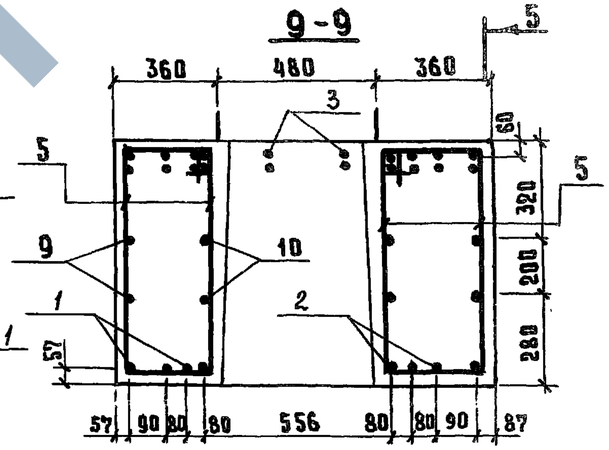

5-5

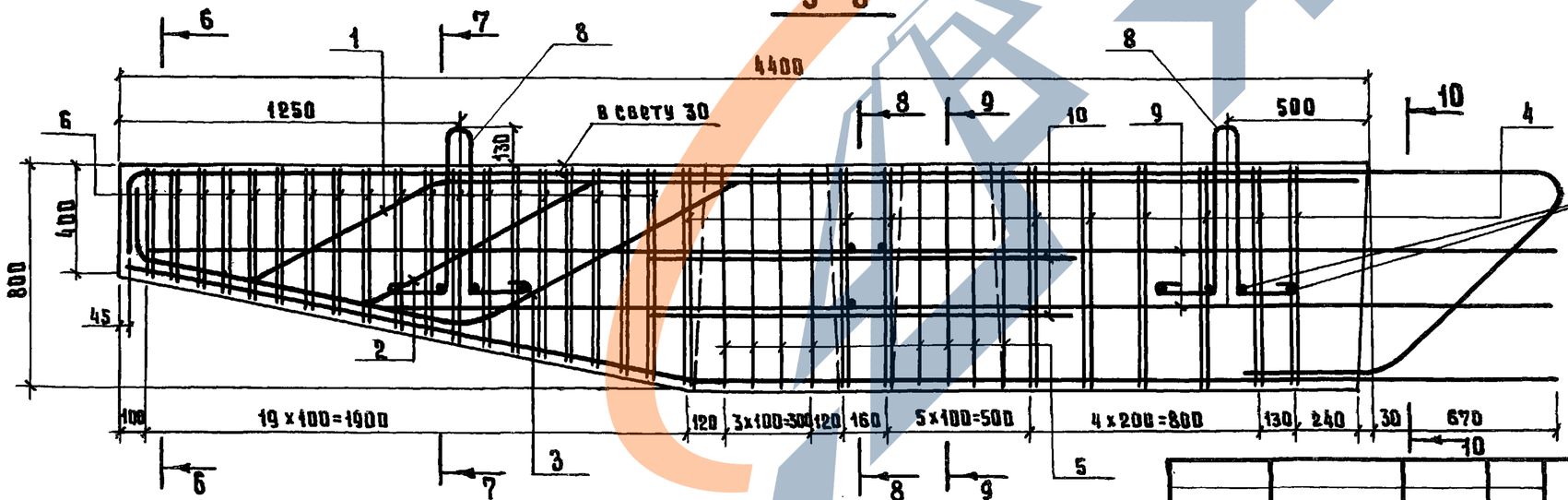

10-10

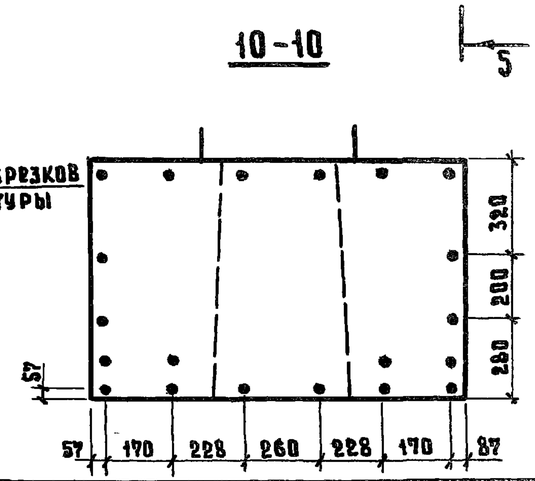

Обозначение	Опираемые пролеты, м	Марка	Масса, т
3.503.1-53.1-26	12 и 15	15Р-5	8.5
-01	18 и 24	24Р-5	8.5

Примечание. Для опор-стенок с проемами в данном блоке поз объединения со смежным блоком не делать

Разраб.	Затока	
Пров.	Андрианова	
Гл.инж.пр.	Дашкевич	
Гл.техн.	Гафт	
Нач.отд.	Каташов	

3.503.1-53.1-26 СБ

Блок ригеля (15Р-5 и 24Р-5)

Стадия	Масса	Масштаб
Р	см. табл.	1:20
Лист	Листов 1	

ПРОМТРАНСНИИПРОЕКТ г. Москва

https://zavodpi.com/

Формат	Зона	Поз.	Обозначение	Наименование	Кол. на испол. 3.503.1-53.1-27 —	Примечание
				Документация		
11В			3.503.1-53.1-27 СБ	Сборочный чертеж	×	
12Г			3.503.1-53.1-00 ВС	Выборка стали	×	
11В			3.503.1-53.1-00 ТО	Техническое описание	×	
				Сборочные единицы		
11В		1	3.503.1-53.2-14	Каркас плоский КР 34	6	
				Детали		
11В		2	3.503.1-53.2-39-16	Хомут	10	
11В		3	3.503.1-53.2-48-01	Петля строповочная	4	
				Стержни отдельные		
БЧ		4	3.503.1-53.1-27.1	ф12 А-III ГОСТ 5781-75, ℓ=2500	6	13,3 кг
				Материалы		
				Бетон гидротехнический		
				ГОСТ 4795-68, марки 300	1,2	м³

Разраб.	Заболотская	
Пров.	Андрианова	
Гл.инж.пр.	Дашкевич	
Гл.техн.	Гафт	
Нач.отд.	Каташев	

3.503.1-53.1-27

Блок ригеля Р-9

Стадия	Лист	Листов
Р		1

ПРОМТРАНСНИИПРОЕКТ г. Москва

Копировал Формат 11 г

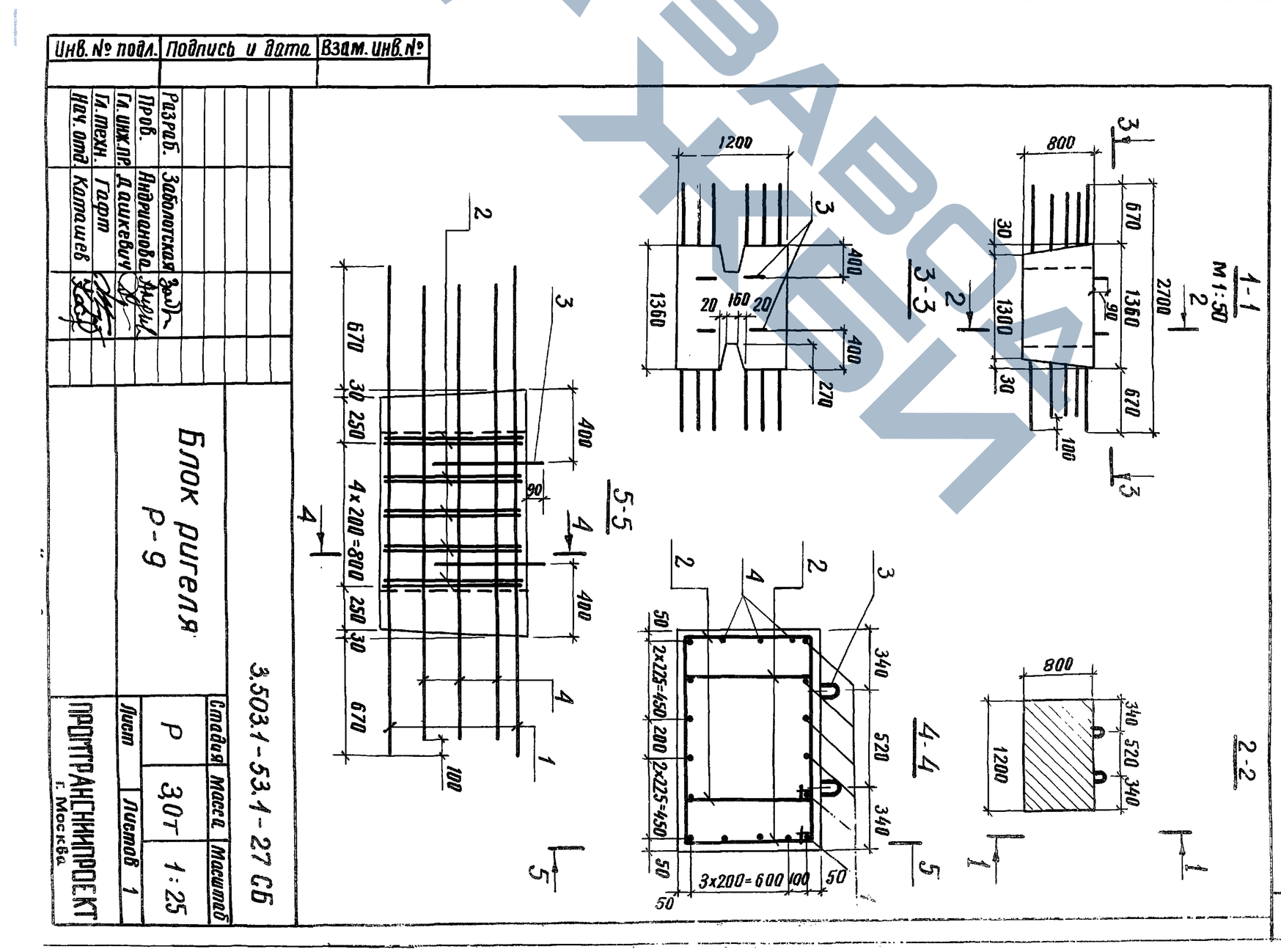

Инв. № подл.	Подпись и дата	Взам. инв. №

Разраб.	Заболотская		3.503.1-53.1-27 СБ		
Пров.	Андрианова		Блок ригеля Р-9	Стадия	Масса	Масштаб
Гл.инж.пр.	Дашкевич			Р	3,0т	1:25
Гл.техн.	Гафт			Лист	Листов 1	
Нач.отд.	Каташев			ПРОМТРАНСНИИПРОЕКТ г. Москва		

https://zavodjbi.com/

Инв. № подл.	Подпись и дата	Взам. инв. №

Формат	Зона	Поз.	Обозначение	Наименование	Кол. на исполн. 3.503.1-53.1-28	Примечание
					—	
				Документация		
12г			3.503.1-53.1-28СБ	Сборочный чертеж	×	
12г			3.503.1-53.1-00ВС	Выборка стали	×	
11В			3.503.1-53.1-00ТО	Техническое описание	×	
				Сборочные единицы		
11В		1	3.503.1-53.2-15	Каркас плоский КР36	2	
11В		2	3.503.1-53.2-16	Каркас плоский КР37	2	
11В		3	3.503.1-53.2-17	Каркас плоский КР38	1	
				Детали		
11В		4	3.503.1-53.2-39-21	Хомут	38	
11В		5	-22	Хомут	20	
11В		6	-23	Хомут	14	

Разраб.	Заболотская		3.503.1-53.1-28
Пров.	Андрианова		Блок ригеля ЗЗР-50
Гл. инж. пр.	Дашкевич		Стадия: Р; Лист: 1; Листов: 2
Гл. техн.	Гафт		ПРОМТРАНСНИИПРОЕКТ г. Москва
Нач. отд.	Каташев		

Копировал Формат 11г

Инв. № подл.	Подпись и дата	Взам. инв. №

Формат	Зона	Поз.	Обозначение	Наименование	Кол. на исполн. 3.503.1-53.1-28	Примечание
					—	
11В		7	3.503.1-53.2-42	Хомут	20	
11В		8	3.503.1-53.2-45-06	Стяжка	6	
11В		9	3.503.1-53.2-48-05	Петля строповочная	4	
				Стержни отдельные		
БЧ		10	3.503.1-53.1-28.1	ф12А-III ГОСТ 5781-75,		
				$\ell = 3990 \div 5050$; $\ell_{ср} = 4700$	6	25,0 кг
БЧ		11	3.503.1-53.1-28.2	ф28А-III ГОСТ 5781-75, ℓ=5050	4	97,6 кг
БЧ		12	3.503.1-53.1-28.3	ф22А-III ГОСТ 5781-75, ℓ=5050	2	30,1 кг
БЧ		13	3.503.1-53.1-28.4	ф12А-III ГОСТ 5781-75, ℓ=1440	6	7,7 кг
БЧ		14	3.503.1-53.1-28.5	ф22А-III ГОСТ 5781-75, ℓ=1980	2	11,8 кг
				Материалы		
				Бетон гидротехнический		
				ГОСТ 4795-68, марки 300	4,7	$м^3$

https://zavodjbi.com/

Выпуск 1

1-1

М 1:50

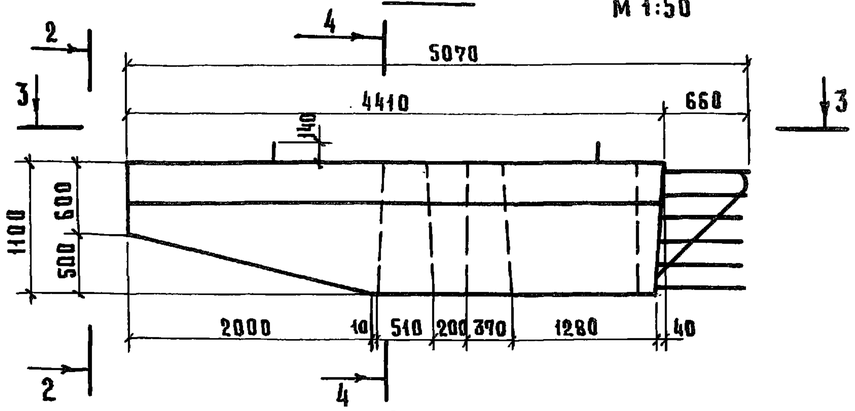

2-2

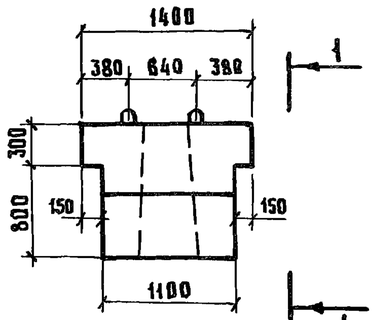

6-6

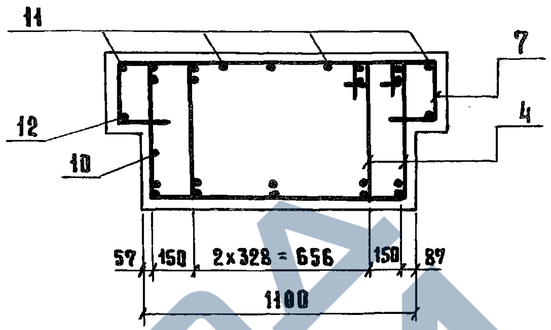

7-7

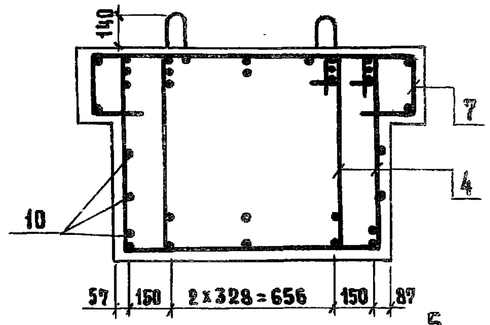

3-3

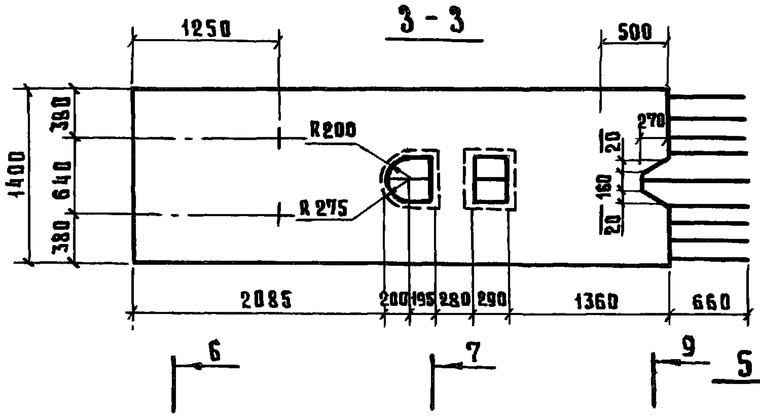

4-4

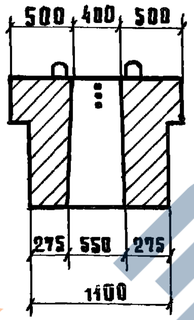

8-8

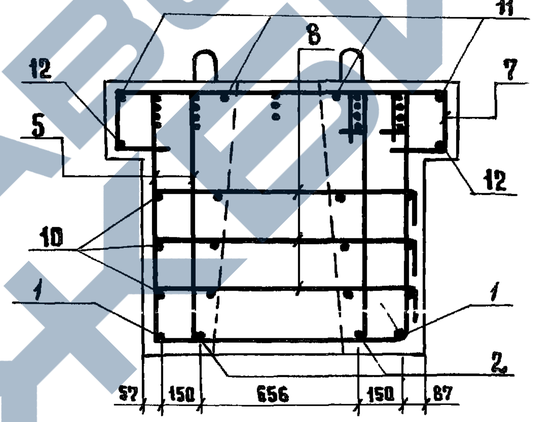

9-9

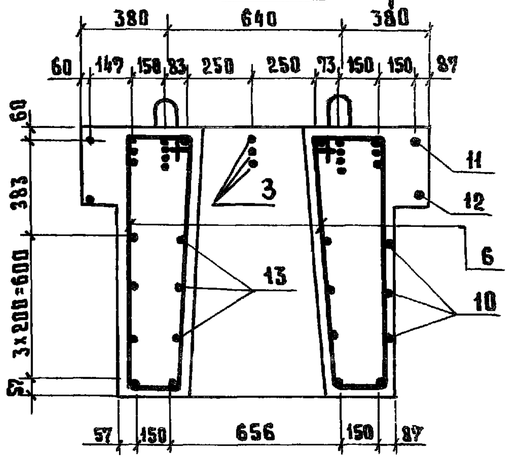

5-5

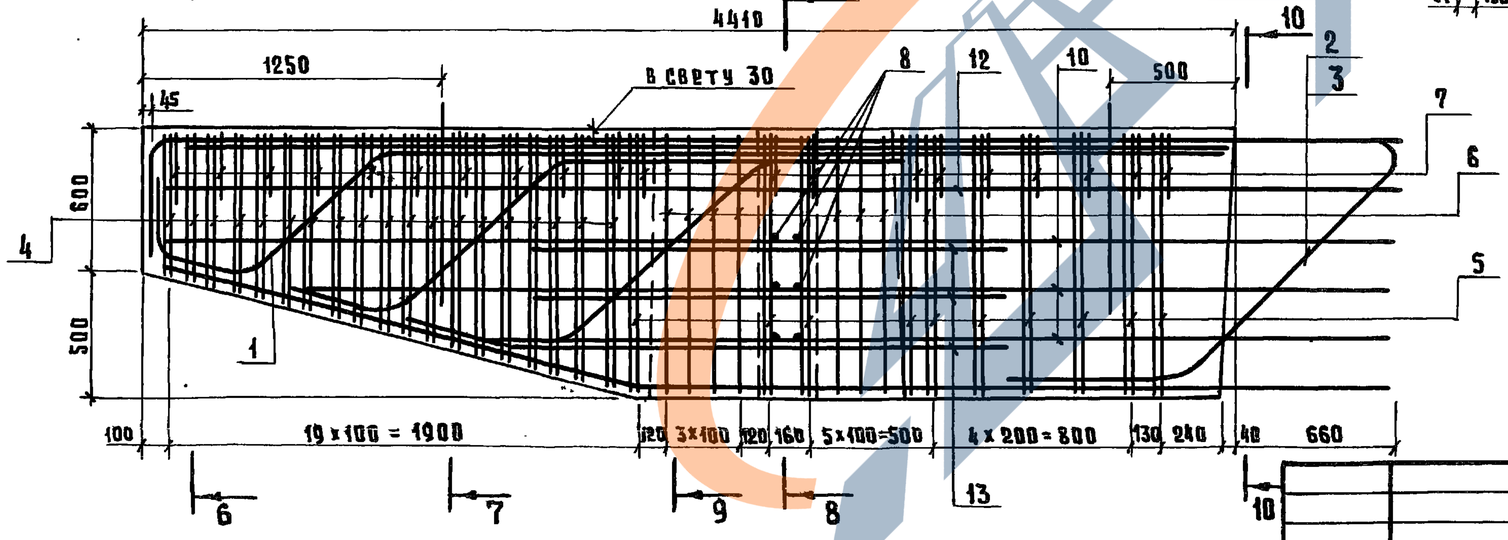

10-10

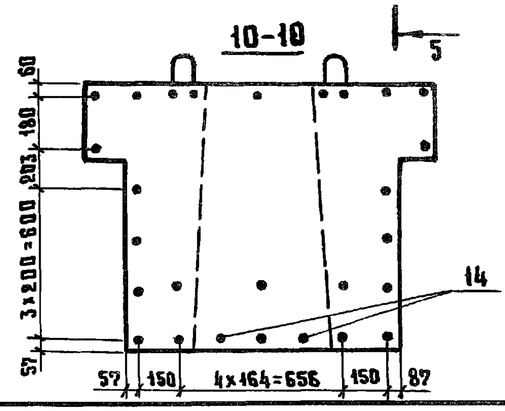

Примечание.

Для опор-стенок с проемами в данном блоке паз объединения со смежным блоком не делать

Разраб.	Затока		
Пров.	Андрианова		
Гл.инж.пр.	Дашкевич		
Гл.техн.	Гафт		
Нач.отд.	Катышев		

3.503.1-53.1-28 сб

Блок ригеля 3ЗР-50

Стадия	Масса	Масштаб
Р	11.8т	1:25
Лист	Листов 1	

ПРОМТРАНСНИИПРОЕКТ г. Москва

Формат	Зона	Поз.	Обозначение	Наименование	Кол. на испол. 3.503.1-53.1-29	Примечание
				Документация		
11В			3.503.1-53.1-29 СБ	Сборочный чертеж	×	
12Г			3.503.1-53.1-00 ВС	Выборка стали	×	
11В			3.503.1-53.1-00 ТО	Техническое описание	×	
				Сборочные единицы		
11В		1	3.503.1-53.2-14-01	Каркас плоский КР35	6	
				Детали		
11В		2	3.503.1-53.2-39-20	Хомут	10	
11В		3	3.503.1-53.2-42-01	Хомут	5	
11В		4	3.503.1-53.2-48-02	Петля строповочная	4	
				Стержни отдельные		
БЧ		5	3.503.1-53.2-29.1	ф14А-III ГОСТ 5781-75, ℓ=2700	2	6,5 кг
БЧ		6	3.503.1-53.2-29.2	ф12А-III ГОСТ 5781-75, ℓ=2500	8	17,8 кг
				Материалы		
				Бетон гидротехнический		
				ГОСТ 4795-68, марки 300	1,7	м³

Разраб.	Заболотская	
Пров.	Андрианова	
Гл.инж.пр.	Дашкевич	
Гл.техн.	Гафт	
Нач.отд.	Каташев	

3.503.1-53.1-29

Блок ригеля Р-90

Стадия	Лист	Листов
Р		1

ПРОМТРАНСНИИПРОЕКТ г. Москва

Копировал

Формат 11Г

Инв. № подл.	Подпись и дата	Взам. инв. №

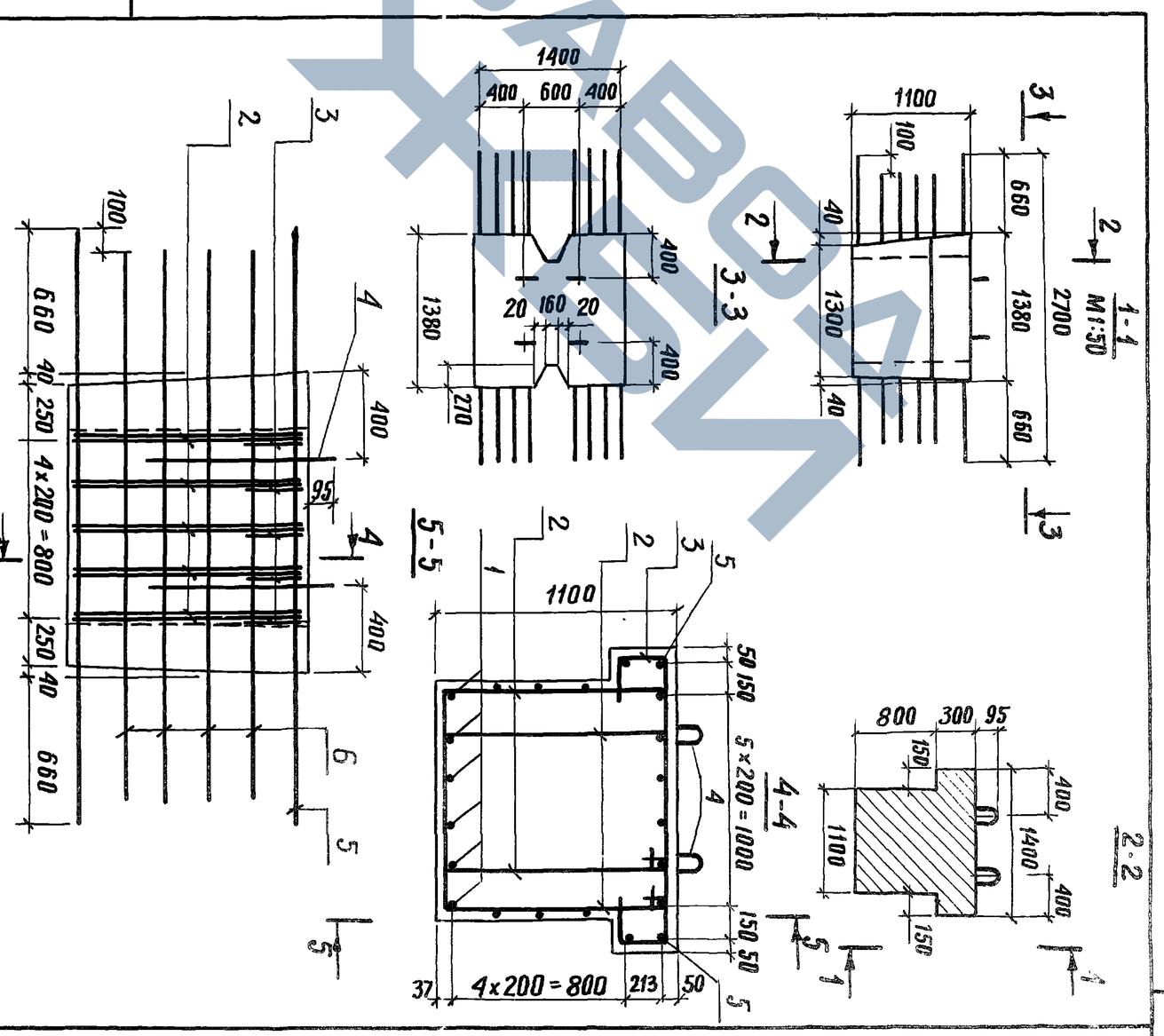

Разраб.	Заболотская	
Пров.	Андрианова	
Гл.инж.пр.	Дашкевич	
Гл.техн.	Гафт	
Нач.отд.	Каташев	

Блок ригеля Р-90

3.503.1-53.1-29 СБ

Стадия	Масса	Масштаб
Р	4,3 т	1:25
Лист	Листов 1	

ПРОМТРАНСНИИПРОЕКТ г. Москва

Завод ЖБИ

Выпуск 1

Обозначение	Наименование	Кол. на испол. 3.503.1-53.1-30 —	Кол. на испол. 3.503.1-53.1-30 01	Примечание
	Документация			
3.503.1-53.1-30 СБ	Сборочный чертеж	X	X	
3.503.1-53.1-00 ВС	Выборка стали	X	X	
3.503.1-53.1-00 ТО	Техническое описание	X	X	
	Сборочные единицы			
3.503.1-53.2-18	Каркас плоский КР 39	6		
-01	Каркас плоский КР40		6	
	Детали			
3.503.1-53.2-39-24	Хомут	12	12	
3.503.1-53.2-48-01	Петля строповочная	4	4	
	Стержни отдельные			
3.503.1-53.1-30.1	Ф12А-III ГОСТ 5781-75 ℓ= 2500	6	6	13.3 кг
	Материалы			
	Бетон гидротехнический			
	ГОСТ 4795-68, марки 300	1.3	1.3	$м^3$

3.503.1-53.1-30

Блок ригеля (15Р-3 и 24Р-3)

Стадия	Лист	Листов
Р		1

ПРОМТРАНСНИИПРОЕКТ г. Москва

Разраб. Заболотская
Пров. Андрианова
Гл. инж. пр. Дашкевич
Гл. техн. Гафт
Нач. отд. Каташев

Копировал Формат 11 Г

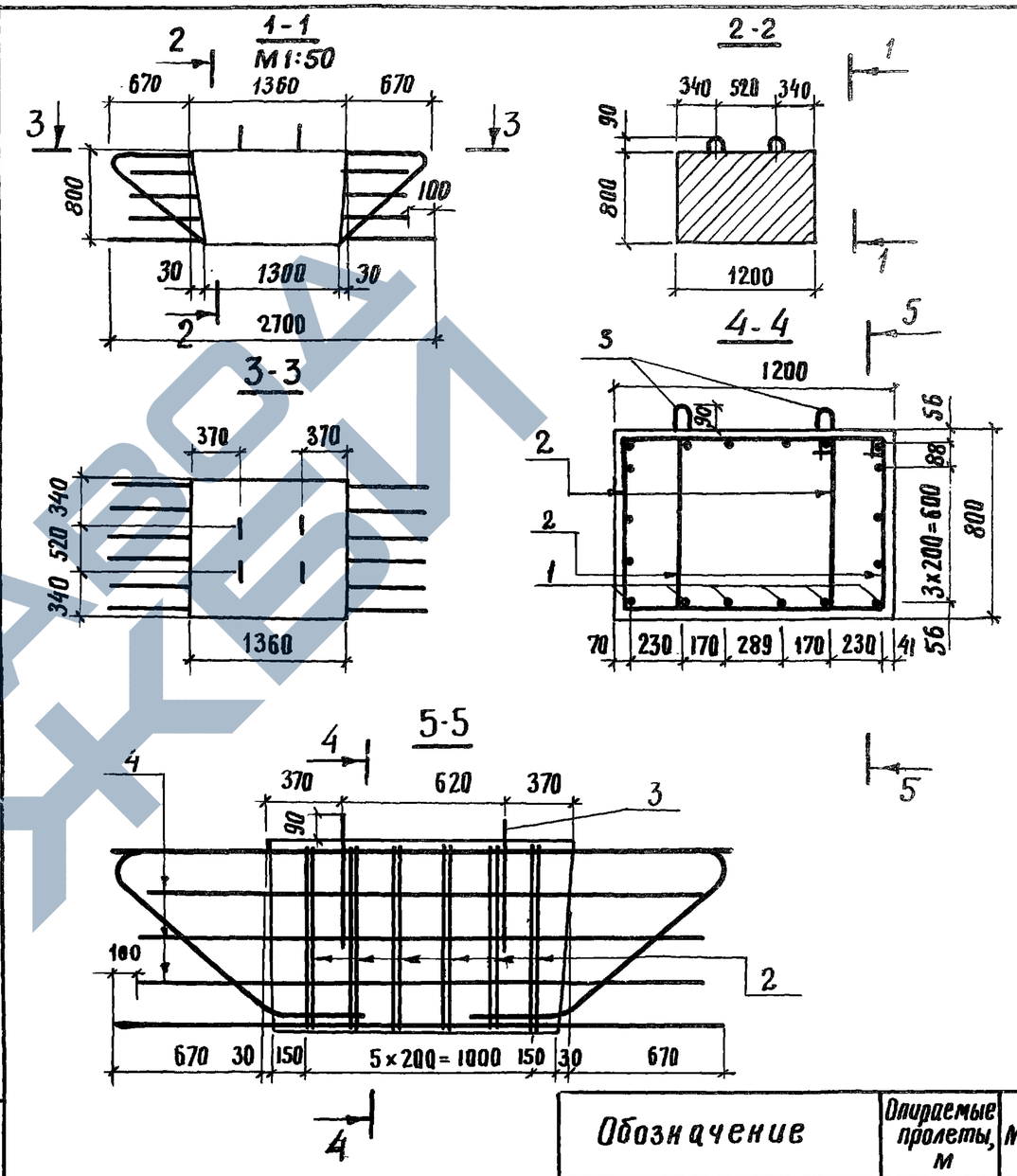

Обозначение	Опираемые пролеты, м	Марка
3.503.1-53.1-30	12, 15	15Р-3
-01	18, 24	24Р-3

Инв. № подл. | Подпись и дата | Взам. инв. №

3.503.1-53.1-30 СБ

Блок ригеля (15р-3 и 24р-3)

Стадия	Масса	Масштаб
Р	3,3т	1:25
Лист	Листов 1	

Разраб. Заболотская
Пров. Андрианова
Гл. инж. пр. Дашкевич
Гл. техн. Гафт
Нач. отд. Каташев

ПРОМТРАНСНИИПРОЕКТ г. Москва

https://zavodpi.com/

Выпуск 1

Обозначение	Наименование	Кол. на испол.	Примечание
	Документация		
3.503.1-53.1-31СБ	Сборочный чертеж	–	
3.503.1-53.1-00ВС	Выборка стали		X
3.503.1-53.1-00ТО	Техническое описание		X
	Сборочные единицы		X
3.503.1-53.2-19	Каркас плоский КР41	5	
	Детали		
3.503.1-53.2-39-25	Хомут	12	
3.503.1-53.2-42-02	Хомут	6	
3.503.1-53.2-48-02	Петля строповочная	4	
	Стержни отдельные		
3.503.1-53.1-31.1	Ф22А-III ГОСТ 5781-75, ℓ=2700	2	16,1 кг
3.503.1-53.1-31.2	Ф22А-III ГОСТ 5781-75, ℓ=11240	2	7,4 кг
3.503.1-53.1-30.1	Ф12А-III ГОСТ 5781-75, ℓ=2500	8	17,8 кг
	Материалы		
	Бетон гидротехнический ГОСТ 4795-68, марки 300	1,7	м³

Поз.	Зона	Формат
1		11В
2		11В
3		11В
4		11В
5		БЧ
6		БЧ
7		БЧ

3.503.1-53.1-31

Блок ригеля 33Р-30

Стадия	Лист	Листов
Р		1

ПРОМТРАНСНИИПРОЕКТ г. Москва

Формат 11Г

Копировал

Разраб.	Заболотская	
Пров.	Андрианова	
Гл.инж.пр.	Дашкевич	
Гл.техн.	Гафт	
Нач.отд.	Каташев	

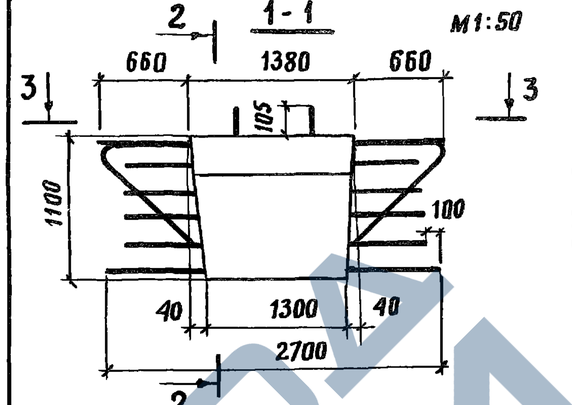

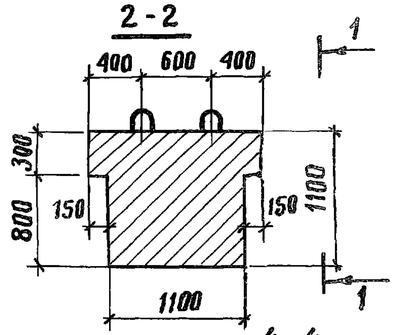

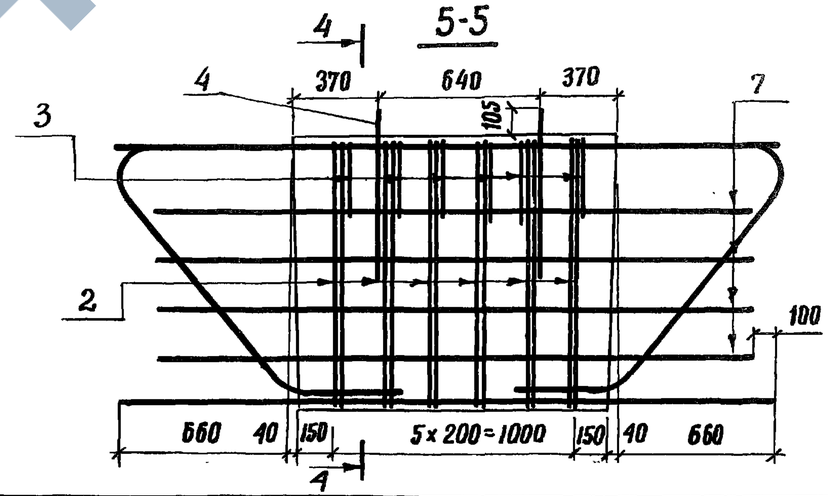

Инв.№ подл.	Подпись и дата	Взам.инв.№

Разраб.	Заболотская	
Пров.	Андрианова	
Гл.инж.пр.	Дашкевич	
Гл.техн.	Гафт	
Нач.отд.	Каташев	

3.503.1-53.1-31СБ

Блок ригеля 33Р-30

Стадия	Масса	Масштаб
Р	4,3т	1:25
Лист	Листов 1	

ПРОМТРАНСНИИПРОЕКТ г. Москва

ЗАВОД ЖЕЛЕЗОБЕТОННЫХ ИЗДЕЛИЙ

https://zavodjbi.com/

Формат	Зона	Поз.	Обозначение	Наименование	Кол. на исполн. 3.503.1-53.1-32 —	01								Примечание
				Документация										
12Г			3.503.1-53.1-32 СБ	Сборочный чертеж	X	X								
12Г			3.503.1-53.1-00 ВС	Выборка стали	X	X								
11В			3.503.1-53.1-00 ТО	Техническое описание	X	X								
				Сборочные единицы										
11В		1	3.503.1-53.2-2	Каркас пространственный КП 15	1									
11В		2	-01	Каркас пространственный КП 16		1								
11В		3	3.503.1-53.2-28	Сетка арматурная С 56	1									
11В		4	-01	Сетка арматурная С 57		1								
11В		5	3.503.1-53.2-29	Сетка арматурная С 59	1									
11В		6	3.503.1-53.2-30	Сетка арматурная С 63	1									
11В		7	3.503.1-53.2-31	Сетка арматурная С 65		1								

Разраб.	Затока	
Пров.	Бойцова	
Гл. инж. пр.	Дашкевич	
Гл. техн.	Гафт	
Нач. отд.	Каташев	

3.503.1-53.1-32

Блок шкафной стенки (90 Ш-2 и 120 Ш-2)

Стадия	Лист	Листов
Р	1	2

ПРОМТРАНСНИИПРОЕКТ г. Москва

Копировал Формат 11Г

Инв. № подл.	Подпись и дата	Взам. инв. №

Формат	Зона	Поз.	Обозначение	Наименование	Кол. на исполн. 3.503.1-53.1-32 —	01								Примечание
				Детали										
11В		8	3.503.1-53.2-48	Петля строповочная	2									
11В		9	-01	Петля строповочная		2								
11В		10	3.503.1-53.2-46	Схватка	15	10								
11В		11	-01	Схватка	5	17								
				Материалы										
				Бетон гидротехнический										
				ГОСТ 4795-68, марки 300	0,43	0,59								м³

3.503.1-53.1-32 Лист 2

Копировал Формат 11Г

26

https://zavodjbi.com/

Выпуск 1

1-1

М 1:50

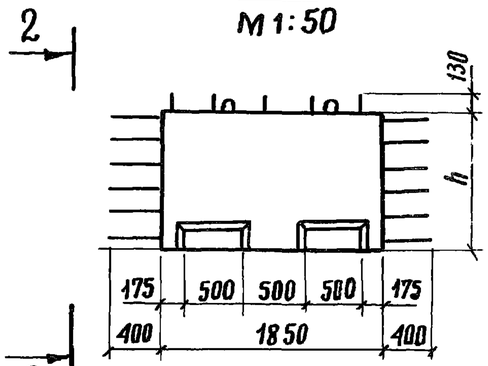

2-2

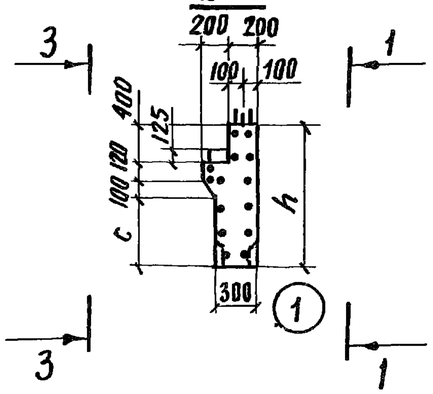

3-3

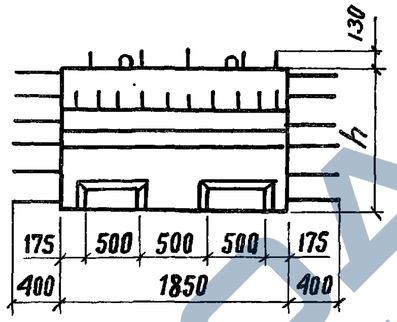

1

М 1:10

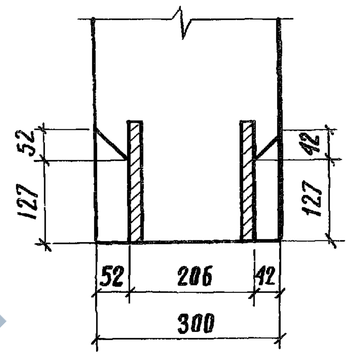

Рис.1

Рис.2

4-4

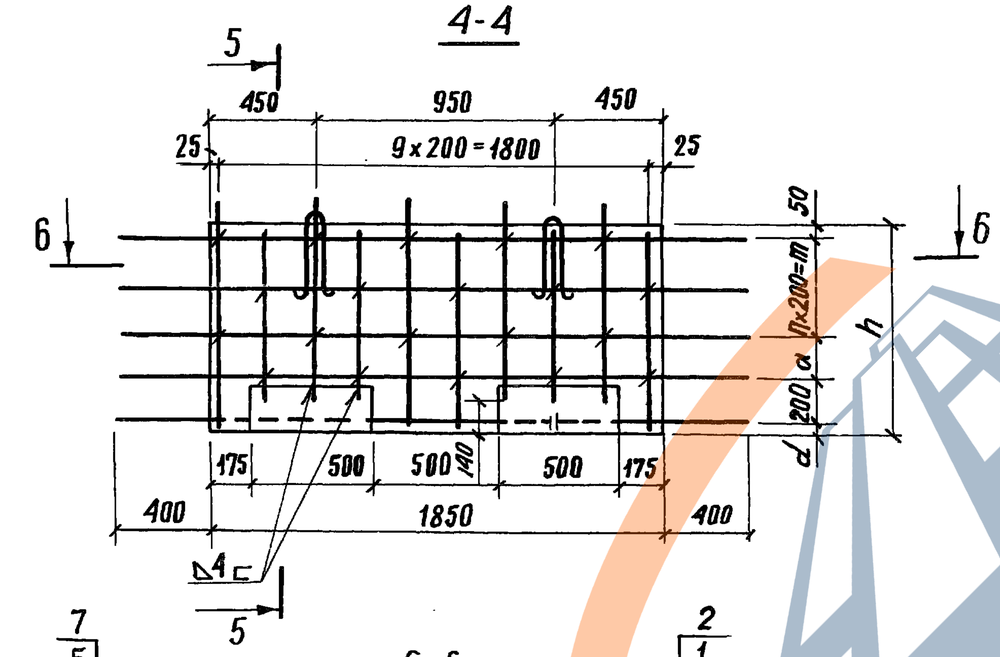

6-6

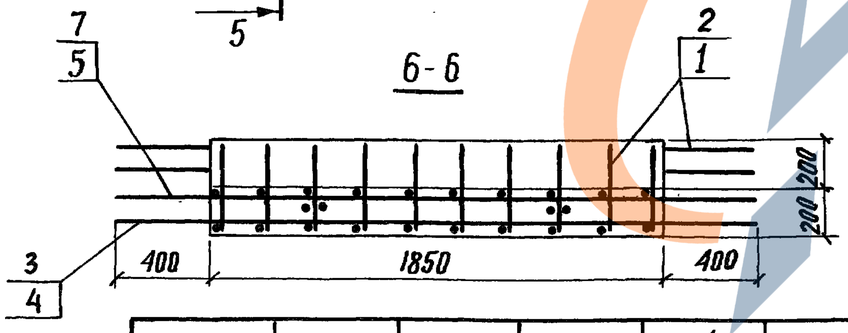

5-5

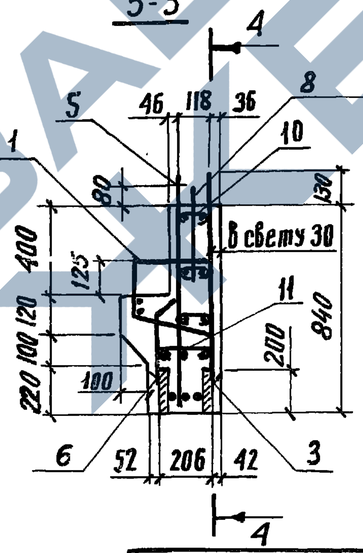

5-5

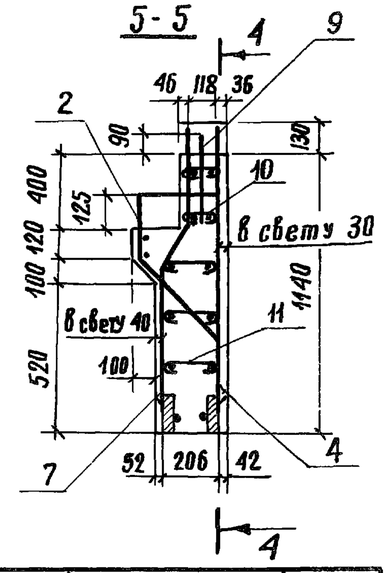

Обозначение	Марка	Опираемые пролеты, м	Рис.
3.503.1-53.1-32	90 Ш-2	12 ; 15	1
-01	120 Ш-2	18 ; 24	2

Марка	h, мм	a, мм	c, мм	d, мм	n, шт.	m, мм	Масса, т
90 Ш-2	840	150	220	40	2	400	1,1
120 Ш-2	1140	200	520	90	3	600	1.5

Разраб.	Затока	
Пров.	Бойцова	
Гл.инж.пр.	Дашкевич	
Гл.техн.	Гафт	
Нач.отд.	Каташев	

3.503.1-53.1-32 СБ

Блок шкафной стенки (90Ш-2 и 120Ш-2)

Стадия	Масса	Масштаб
Р	см. табл.	1:25
Лист	Листов 1	

ПРОМТРАНСНИИПРОЕКТ г. Москва

https://zavodjbi.com/

Инв. № подл.	Подпись и дата	Взам. инв. №

Выпуск 1

Формат	Зона	Поз.	Обозначение	Наименование	Кол. на исполн. 3.503.1-53.1-33 —	Примечание
				Документация		
2Г			3.503.1-53.1-33 СБ	Сборочный чертеж	×	
2Г			3.503.1-53.1-00 ВС	Выборка стали	×	
1В			3.503.1-53.1-00 ТО	Техническое описание	×	
				Сборочные единицы		
11В		1	3.503.1-53.2-4	Каркас пространственный КП19	1	
11В		2	3.503.1-53.2-28	Сетка арматурная С 58	1	
11В		3	3.503.1-53.2-29-01	Сетка арматурная С 60	1	
11В		4	3.503.1-53.2-30-01	Сетка арматурная С 64	1	
				Детали		
11В		5	3.503.1-53.2-48-01	Петля строповочная	2	
11В		6	3.503.1-53.2-46	Схватка	35	

Разраб.	Затока		3.503.1-53.1-33
Пров.	Бойцова		Блок шкафной стенки 170Ш-2
Гл.инж.пр.	Дашкевич		Стадия: Р; Лист: 1; Листов: 2
Гл. техн.	Гафт		ПРОМТРАНСНИИПРОЕКТ г. Москва
Нач. отд.	Каташев		

Копировал Формат 11г

Инв. № подл.	Подпись и дата	Взам. инв. №

Формат	Зона	Поз.	Обозначение	Наименование	Кол. на исполн. 3.503.1-53.1-33 —	Примечание
				Материалы		
				Бетон гидротехнический		
				ГОСТ 4795-68, марки 300	0,75	$м^3$

3.503.1-53.1-33	Лист 2

Копировал Формат 11 Г

64

https://zavodjbi.com/

1-1

М 1:50

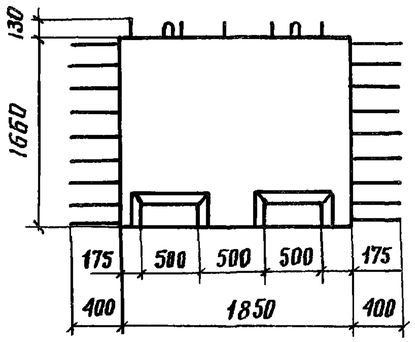

2-2

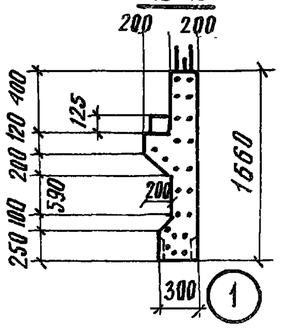

3-3

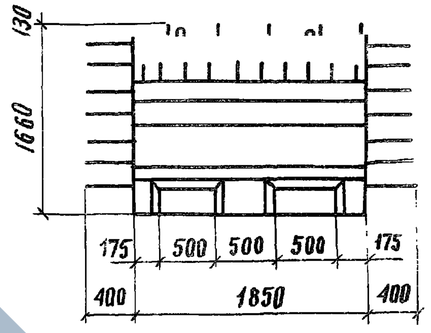

4-4

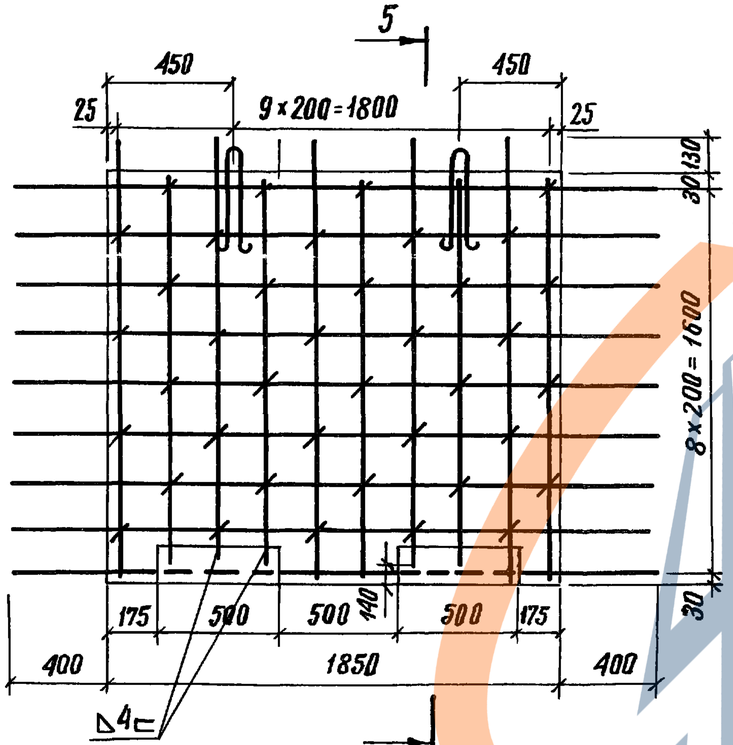

5-5

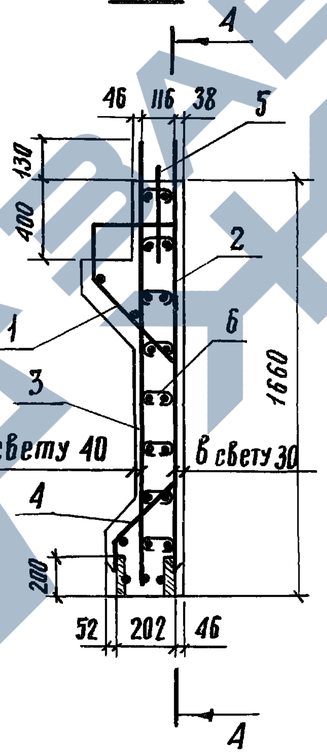

1

М 1:10

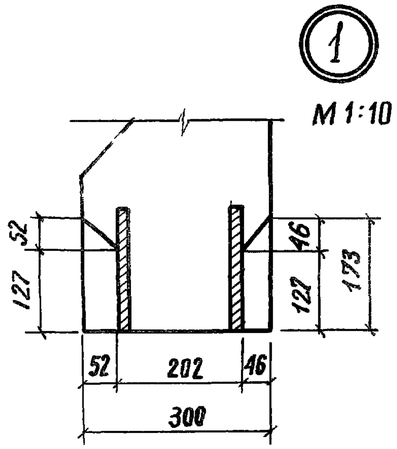

6-6

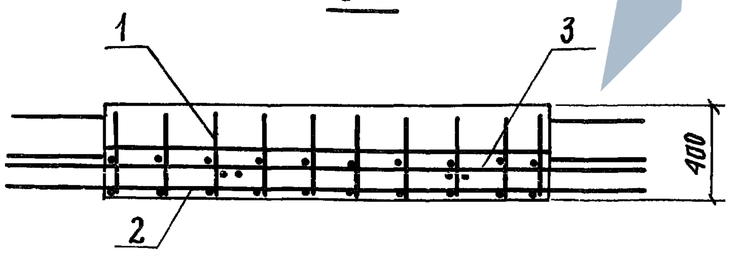

Разраб.	Затока		
Пров.	Бойцова		
Гл.инж.пр.	Дашкевич		
Гл.техн.	Гафт		
Нач.отд.	Каташев		

3.503.1-53.1-33 СБ

Блок шкафной стенки 170 Ш-2

Стадия	Масса	Масштаб
Р	1,9т	1:20
Лист	Листов 1	

ПРОМТРАНСНИИПРОЕКТ г. Москва

Копировал

Формат 12Г

https://zavodjbi.com/

Формат	Зона	Поз.	Обозначение	Наименование	Кол. на испол. 3.503.1-53.1-34 —	01								Примечание
				Документация										
12Г			3.503.1-53.1-34 СБ	Сборочный чертеж	X	X								
12Г			3.503.1-53.1-00 ВС	Выборка стали	X	X								
11В			3.503.1-53.1-00 ТО	Техническое описание	X	X								
				Сборочные единицы										
11В		1	3.503.1-53.2-3	Каркас пространственный КП17	1									
11В		2	-01	Каркас пространственный КП18		1								
11В		3	3.503.1-53.2-32	Сетка арматурная С 66	1									
11В		4	-01	Сетка арматурная С 67		1								
11В		5	3.503.1-53.2-29-02	Сетка арматурная С 61	1									
11В		6	3.503.1-53.2-33	Сетка арматурная С 69	1									
11В		7	3.503.1-53.2-34	Сетка арматурная С 71		1								

Разраб.	Затока	
Пров.	Бойцова	
Гл.инж.пр.	Дашкевич	
Гл.техн.	Гафт	
Нач.отд.	Каташев	

3.503.1-53.1-34

Блок шкафной стенки (90Ш-3 и 120Ш-3)

Стадия	Лист	Листов
Р	1	2

ПРОМТРАНСНИИПРОЕКТ
г. Москва

Копировал

Формат 11Г

Инв.№ подл.	Подпись и дата	Взам. инв.№

Формат	Зона	Поз.	Обозначение	Наименование	Кол. на испол. 3.503.1-53.1-34 —	01								Примечание
				Детали										
11В		8	3.503.1-53.2-48-01	Петля строповочная	2									
11В		9	-02	Петля строповочная		2								
11В		10	3.503.1-53.2-46	Схватка	27	18								
11В		11	-01	Схватка	9	31								
				Материалы										
				Бетон гидротехнический гост 4795-68, марки 300	0,83	1,1								м³

3.503.1-53.1-34 Лист 2

Копировал

Формат 11Г

69

Выпуск 1

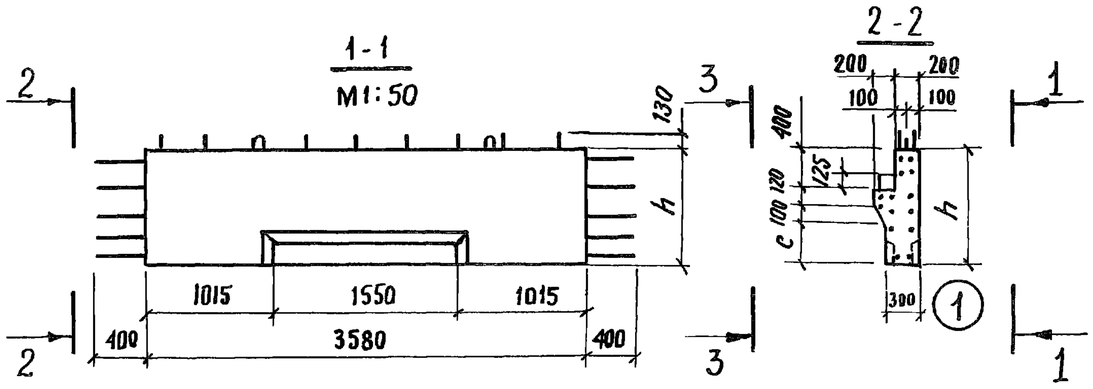

Рис. 1

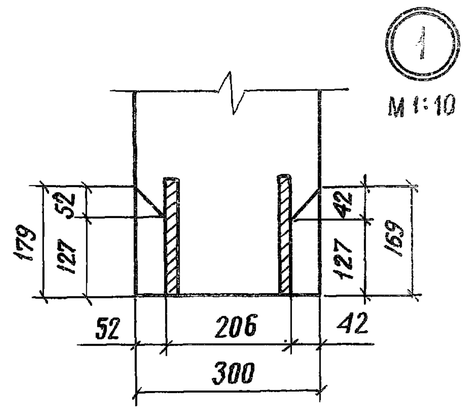

Рис. 2

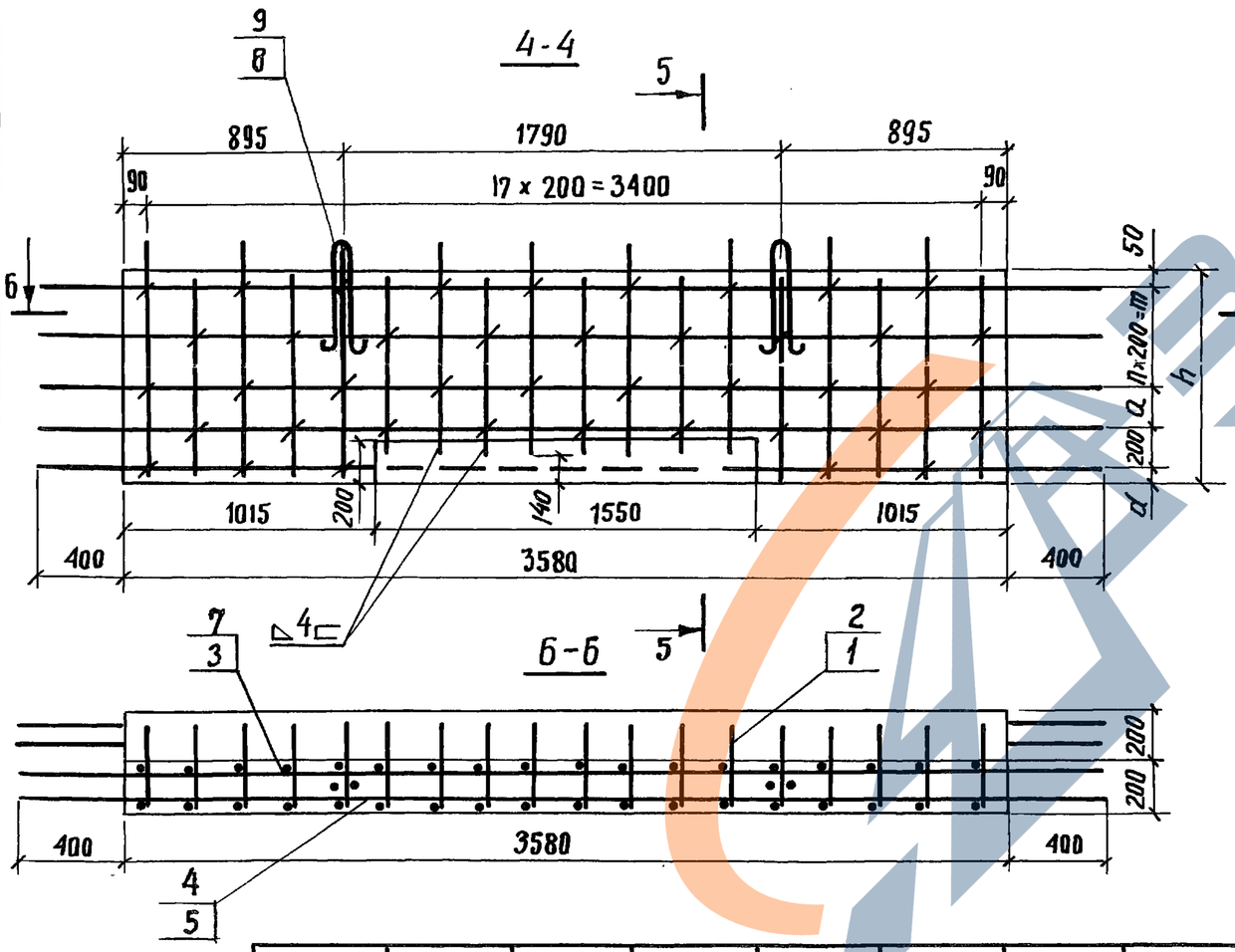

Обозначение	Марка	Опираемые пролеты м	Рис.
3.503.1-53.1-34	90Ш-3	12, ; 15	1
-01	120Ш-3	18 ; 24	2

Марка	h, мм	a, мм	c, мм	d, мм	n, шт.	m, мм	Масса, т
90Ш-3	840	150	220	40	2	400	2,1
120Ш-3	1140	200	520	90	3	600	2,8

Разраб.	Затока		
Пров.	Бойцова		
Гл.инж.пр.	Дашкевич		
Гл.техн.	Гафт		
Нач.отд.	Каташев		

3.503.1-53.1-34СБ

Блок шкафной стенки (90Ш-3 и 120Ш-3)

Стадия	Масса	Масштаб
Р	см. табл.	1:25
Лист	Листов 1	

ПРОМТРАНСНИИПРОЕКТ г. Москва

Копировал

Формат 12Г

https://zavodjbi.com/

Формат	Зона	Поз.	Обозначение	Наименование	Кол. на исполн. 3.503.1-53.1-35	Примечание
					–	
				Документация		
12Г			3.503.1-53.1-35 СБ	Сборочный чертеж	X	
12Г			3.503.1-53.1-00 ВС	Выборка стали	X	
11В			3.503.1-53.1-00 ТО	Техническое описание	X	
				Сборочные единицы		
11В		1	3.503.1-53.2-4-01	Каркас пространственный КП 20	1	
11В		2	3.503.1-53.2-29-03	Сетка арматурная С 62	1	
11В		3	3.503.1-53.2-32-02	Сетка арматурная С 68	1	
11В		4	3.503.1-53.2-33-01	Сетка арматурная С 70	1	
				Детали		
11В		5	3.503.1-53.2-48-03	Петля строповочная	2	
11В		6	3.503.1-53.2-46	Схватка	60	

Разраб.	Затока	
Пров.	Бойцова	
Гл. инж. пр.	Дашкевич	
Гл. техн.	Гафт	
Нач. отд.	Каташев	

3.503.1-53.1-35

Блок шкафной стенки 170 Ш-3

Стадия	Лист	Листов
Р	1	2

ПРОМТРАНСНИИПРОЕКТ г. Москва

Копировал Формат 11Г

Инв. № подл.	Подпись и дата	Взам. инв. №

Формат	Зона	Поз.	Обозначение	Наименование	Кол. на исполн. 3.503.1-53.1-35	Примечание
				Материалы		
				Бетон гидротехнический		
				ГОСТ 4795-68, марки 300	1,5	м³

Копировал Формат 11Г

https://zavodjbi.com/

Выпуск 1

1-1
М 1:50

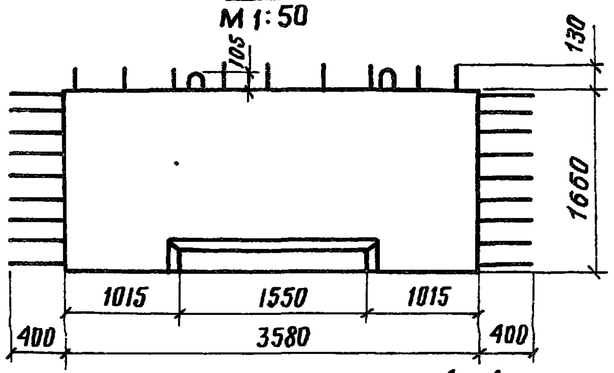

2-2

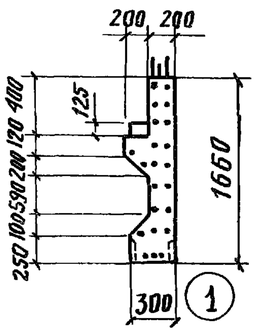

3-3

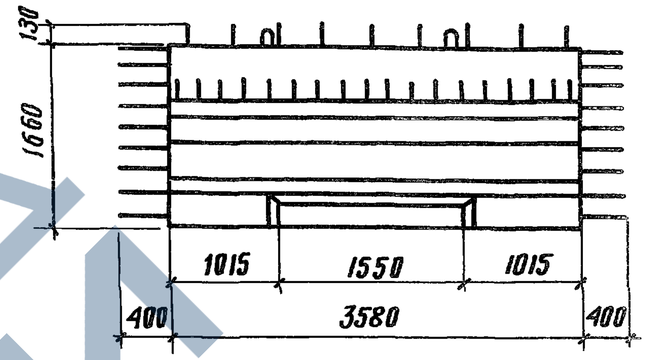

4-4

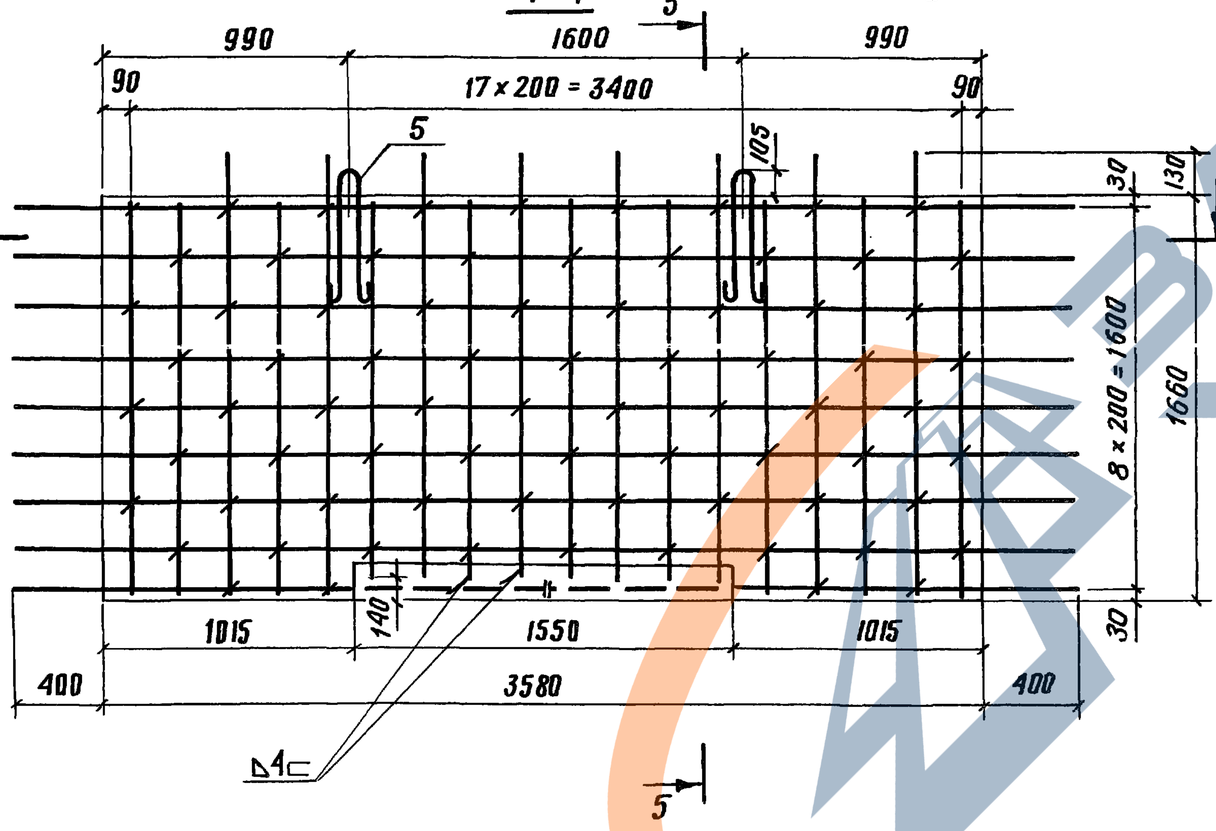

5-5

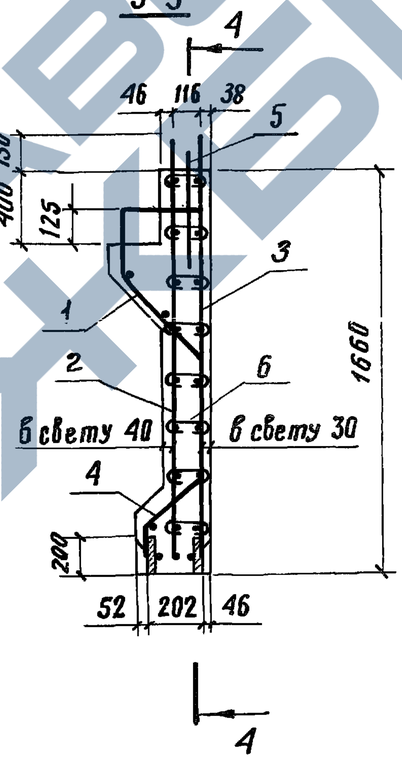

1
М 1:10

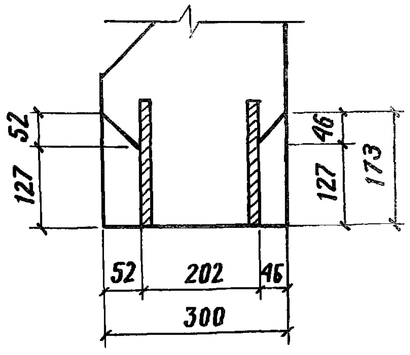

6-6

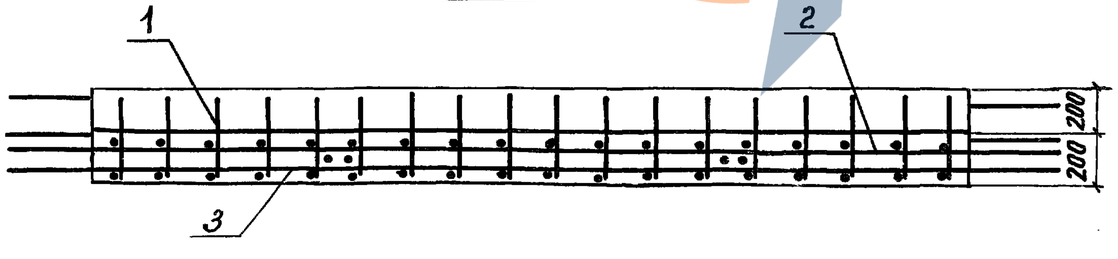

Разраб.	Затока		3.503.1-53.1-35 СБ
Пров.	Байцова		Блок шкафной стенки 170Ш - 3
Гл. инж. пр.	Дашкевич		Стадия: Р; Масса: 3,8 т; Масштаб: 1:25
Гл. техн.	Гефт		Лист; Листов 1
Нач. отд.	Катышев		ПРОМТРАНСНИИПРОЕКТ г. Москва

ЗАВОД ЖБИ

Выпуск 1

Обозначение	Наименование	Кол.	Примечание
	Документация		
3.503.1-53.1-36 СБ	Сборочный чертеж	–	
3.503.1-53.1-00 ВС	Выборка стали	–	
3.503.1-53.1-00 ТО	Техническое описание	–	
	Сборочные единицы		
3.503.1-53.2-35	Сетка арматурная С72	1	
-01	Сетка арматурная С73	1	
	Детали		
3.503.1-53.2-46	Схватка	10	
3.503.1-53.2-48	Петля строповочная	2	
	Материалы		
	Бетон гидротехнический	3,0	$м^3$
	ГОСТ 4795-68, марки 300	0,4	

3.503.1-53.1-36			
Блок открылка 90 К	Стадия	Лист	Листов
	Р		1
ПРОМТРАНСНИИПРОЕКТ г. Москва			

Разраб.	Затока	
Пров.	Бойцова	
Гл.инж.пр.	Дашкевич	
Гл.техн.	Гафт	
Нач.отд.	Каташев	

Копировал

Формат 11Г

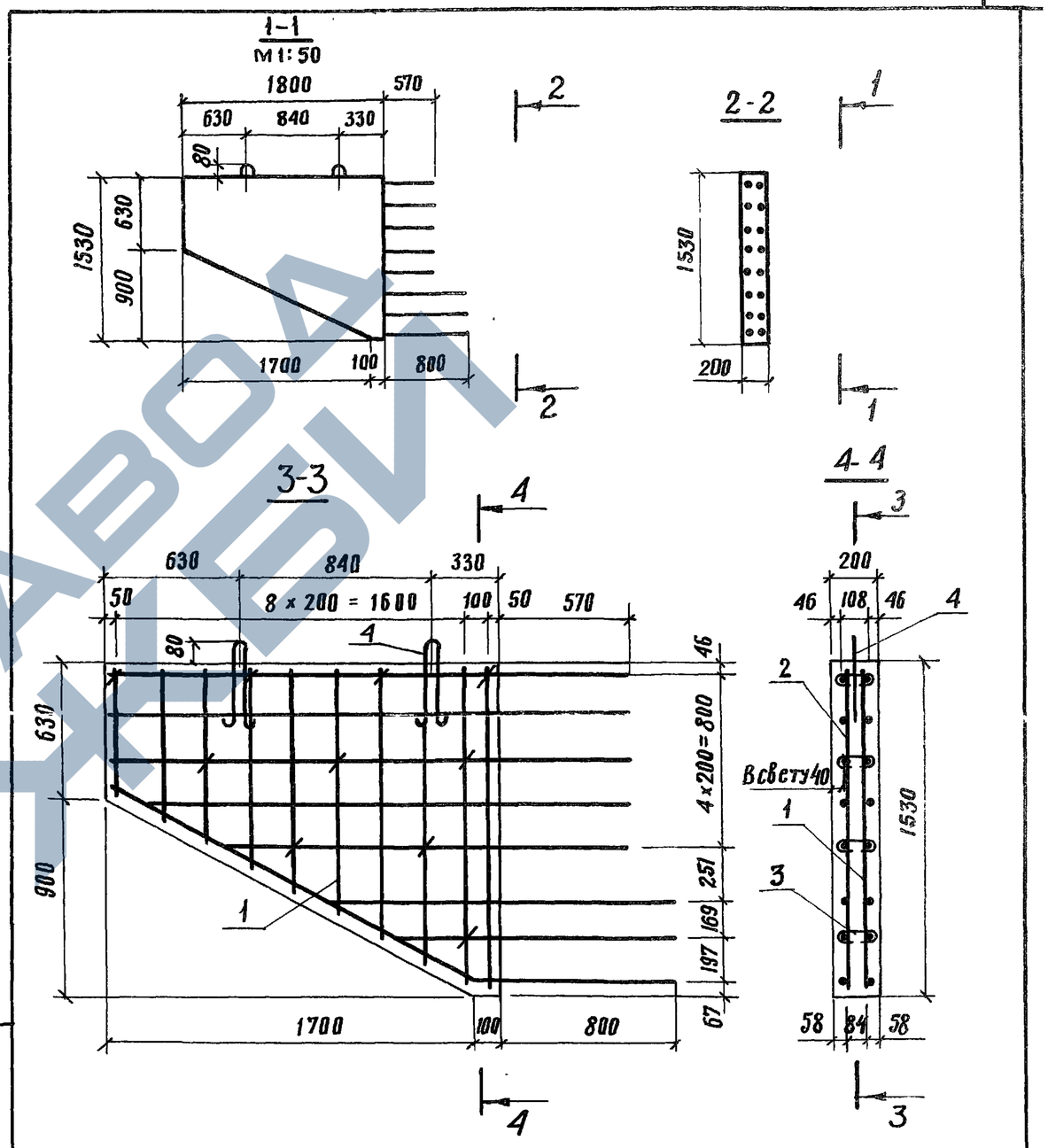

Инв.№ подл.	Подпись и дата	Взам.инв.№

Разраб.	Затока	
Пров.	Бойцова	
Гл.инж.пр.	Дашкевич	
Гл.техн.	Гафт	
Нач.отд.	Каташев	

3.503.1-53.1-36 СБ

Блок открылка 90 К

Стадия	Масса	Масштаб
Р	1,0т	1:25
Лист	Листов 1	

ПРОМТРАНСНИИПРОЕКТ г. Москва

Копировал

Формат 11В

https://zavodjbi.com/

Выпуск 1

Формат	Зона	Поз.	Обозначение	Наименование	Кол. на испол. 3.503.1-53.1-37	Примечание
				Документация		
11В			3.503.1-53.1-37 СБ	Сборочный чертеж	×	
12Г			3.503.1-53.1-00 ВС	Выборка стали	×	
11В			3.503.1-53.1-00 ТО	Техническое описание	×	
				Сборочные единицы		
11В		1	3.503.1-53.2-36	Сетка арматурная С74	1	
11В		2	-01	Сетка арматурная С75	1	
				Детали		
11В		3	3.503.1-53.2-46	Схватка	16	
11В		4	3.503.1-53.2-48-01	Петля строповочная	2	
				Материалы		
				Бетон гидротехнический		
				ГОСТ 4795-68, марки 300	0,62	$м^3$

Разраб.	Затока	
Пров.	Бойцова	
Гл.инж.пр.	Дашкевич	
Гл.техн.	Гафт	
Нач.отд.	Каташев	

3.503.1-53.1-37

Блок открылка 120 К

Стадия	Лист	Листов
Р		1

ПРОМТРАНСНИИПРОЕКТ г. Москва

Копировал

Формат 11 Г

Инв. № подл.	Подпись и дата	Взам. инв. №

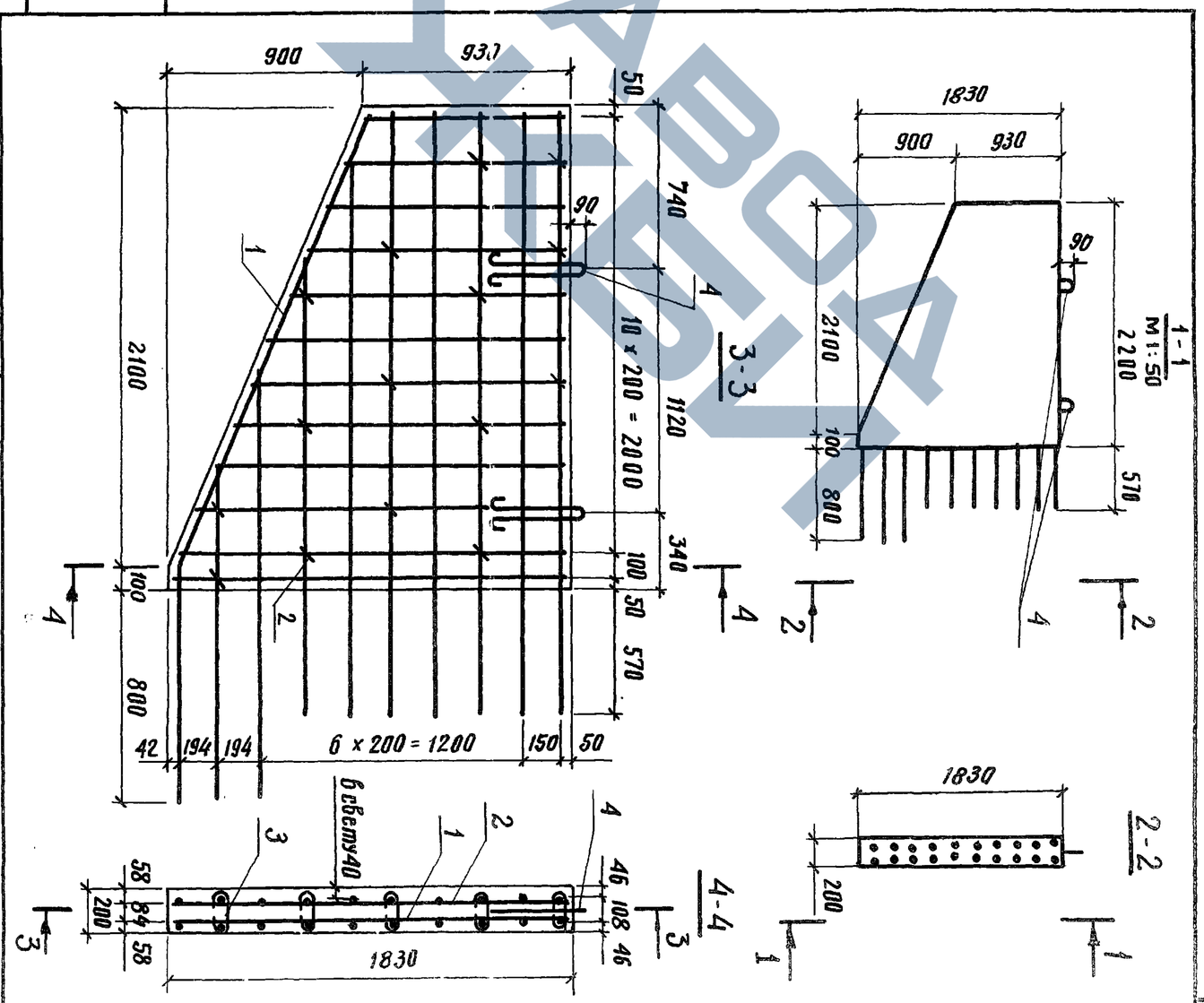

Инв. № подл.	Подпись и дата	Взам. инв. №

Разраб.	Затока	
Пров.	Бойцова	
Гл.инж.пр.	Дашкевич	
Гл.техн.	Гафт	
Нач.отд.	Каташев	

3.503.1-53.1-37 СБ

Блок открылка 120 К

Стадия	Масса	Масштаб
Р	1,6 т	1:25
Листа	Листов 1	

ПРОМТРАНСНИИПРОЕКТ г. Москва

ГАЗОВЫЙ ЗАВОД

Выпуск 1

Формат	Зона	Поз.	Обозначение	Наименование	Кол. на исполн. 3.503.1-53.1-38	Примечание
				Документация		
11в			3.503.1-53.1-38 СБ	Сборочный чертеж	X	
12г			3.503.1-53.1-00 ВС	Выборка стали	X	
11в			3.503.1-53.1-00 ТО	Техническое описание	X	
				Сборочные единицы		
11в		1	3.503.1-53.2-37	Сетка арматурная С 76	1	
11в		2	-01	Сетка арматурная С 77	1	
				Детали		
11в		3	3.503.1-53.2-46	Схватка	25	
11в		4	3.503.1-53.2-48-02	Петля строповочная	2	
				Материалы		
				Бетон гидротехнический		
				ГОСТ 4795-68, марки 300	1.0	$м^3$

Разраб.	Затока	
Пров.	Бойцова	
Гл.инж.пр.	Дашкевич	
Гл.техн.	Гафт	
Нач.отд.	Каташев	

3.503.1-53.1-38

Блок открылка 170 К

Стадия	Лист	Листов
Р		1

ПРОМТРАНСНИИПРОЕКТ г. Москва

Копировал Формат 11 Г

Инв.№ подл.	Подпись и дата	Взам.инв.№

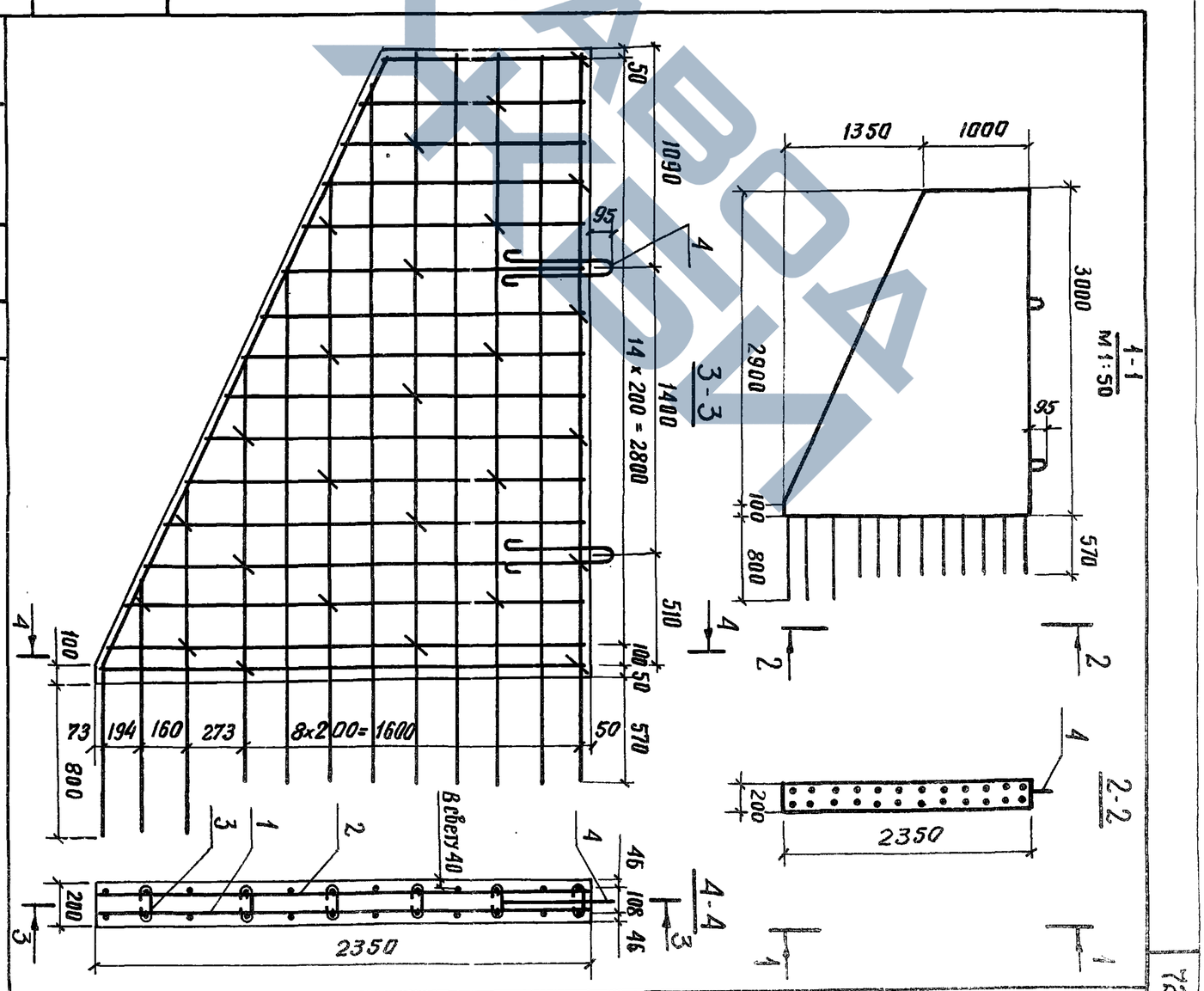

3.503.1-53.1-38 СБ

Блок открылка 170 К

Стадия	Масса	Масштаб
Р	2,5т	1:25

Лист Листов 1

ПРОМТРАНСНИИПРОЕКТ г. Москва

72

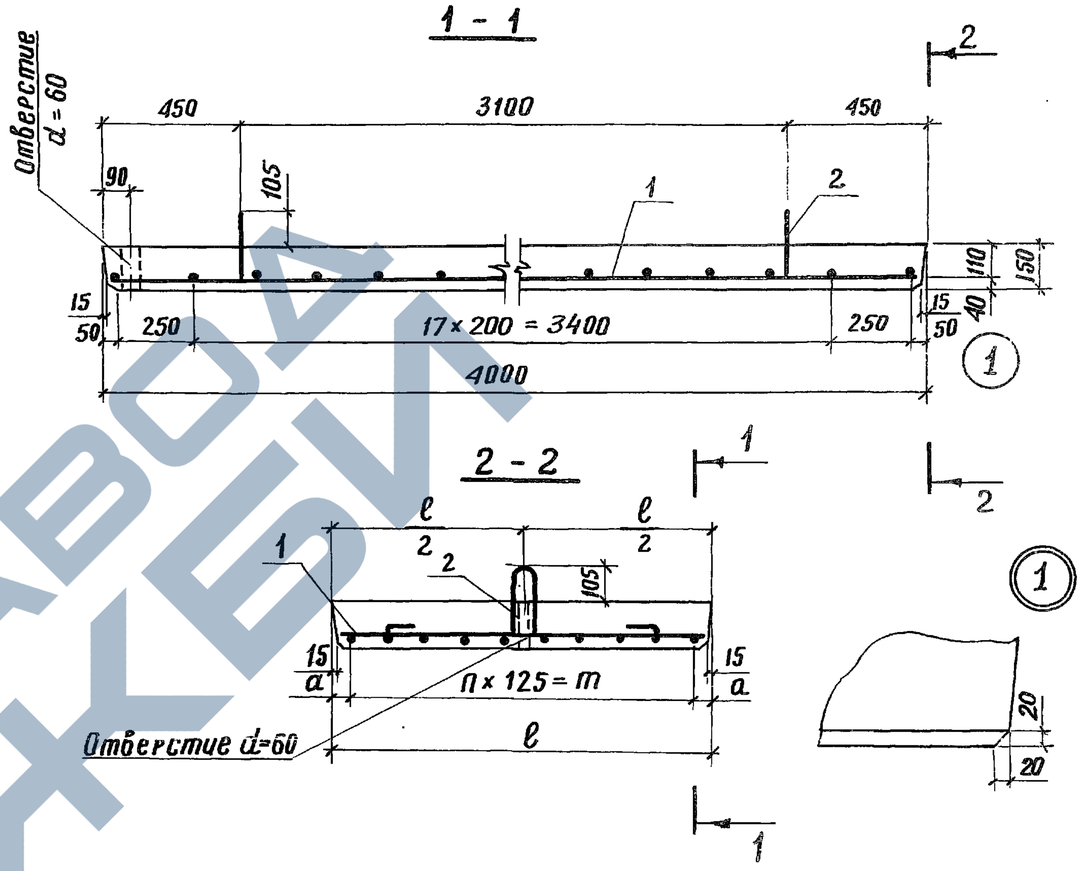

Обозначение	Марка	ℓ, мм	a, мм	n, шт.	m, мм	Масса, т
3.503.1-53.1-39	П-1	980	52.5	7	875	1,4
-01	П-2	1240	57,5	9	1125	1,8

3.503.1-53.1-39 СБ

Блок переходной плиты (П-1 и П-2)

Стадия	Масса	Масштаб
Р	см. табл.	1:20

Лист | Листов 1

ПРОМТРАНСНИИПРОЕКТ г. Москва

Разраб.	Митина	
Пров.	Бойцова	
Гл.инж.пр.	Дашкевич	
Гл.техн.	Гафт	
Нач.отд.	Каташев	

Инв. № подл. | Подпись и дата | Взам. инв. №

Копировал Хирия | Формат 11 В

Выпуск 1

Формат	Зона	Поз.	Обозначение	Наименование	Кол. на исполн. 3.503.1-53.1-39		Примечание
				Документация			
11В			3.503.1-53.1-39 СБ	Сборочный чертеж	X	X	
12Г			3.503.1-53.1 – 00 ВС	Выборка стали	X	X	
11В			3.503.1-53.1 – 00 ТО	Техническое описание	X	X	
				Сборочные единицы			
11В		1	3.503.1-53.2-38	Сетка арматурная С78	1		
11В		1	-01	Сетка арматурная С79		1	
				Детали			
11В		2	3.503.1-53.2-47-02	Петля строповочная	2	2	
				Материалы			
				Бетон гидротехнический			
				ГОСТ 4795-68, марки 300	0,57	0,73	м³

3.503.1-53.1-39

Блок переходной плиты (П-1 и П-2)

Стадия	Лист	Листов
Р		1

ПРОМТРАНСНИИПРОЕКТ г. Москва

Копировал Хирия | Формат 11 Г

Разраб.	Митина	
Пров.	Бойцова	
Гл.инж.пр.	Дашкевич	
Гл.техн.	Гафт	
Нач.отд.	Каташев	

ЗАВОД ЖБИ

Выпуск 1

Формат	Зона	Поз.	Обозначение	Наименование	Кол. на испол. 3.503.1-53.1-40 —	Примечание
				Документация		
11В			3.503.1-53.1-40 СБ	Сборочный чертеж	X	
12Г			3.503.1-53.1-00 ВС	Выборка стали	X	
11В			3.503.1-53.1-00 ТО	Техническое описание	X	
				Сборочные единицы		
11В		1	3.503.1-53.2-38-02	Сетка арматурная С 80	1	
				Детали		
11В		2	3.503.1-53.2-47-03	Петля строповочная	2	
				Материалы		
				Бетон гидротехнический ГОСТ 4795-68, марки 300	1.2	$м^3$

Разраб.	Митина	
Пров.	Бойцова	
Гл.инж.пр.	Дашкевич	
Гл.техн.	Гафт	
Нач.отд.	Каташев	

3.503.1-53.1-40

Блок переходной плиты П-3

Стадия	Лист	Листов
Р		1

ПРОМТРАНСНИИПРОЕКТ г. Москва

Копировал

Формат 11 г

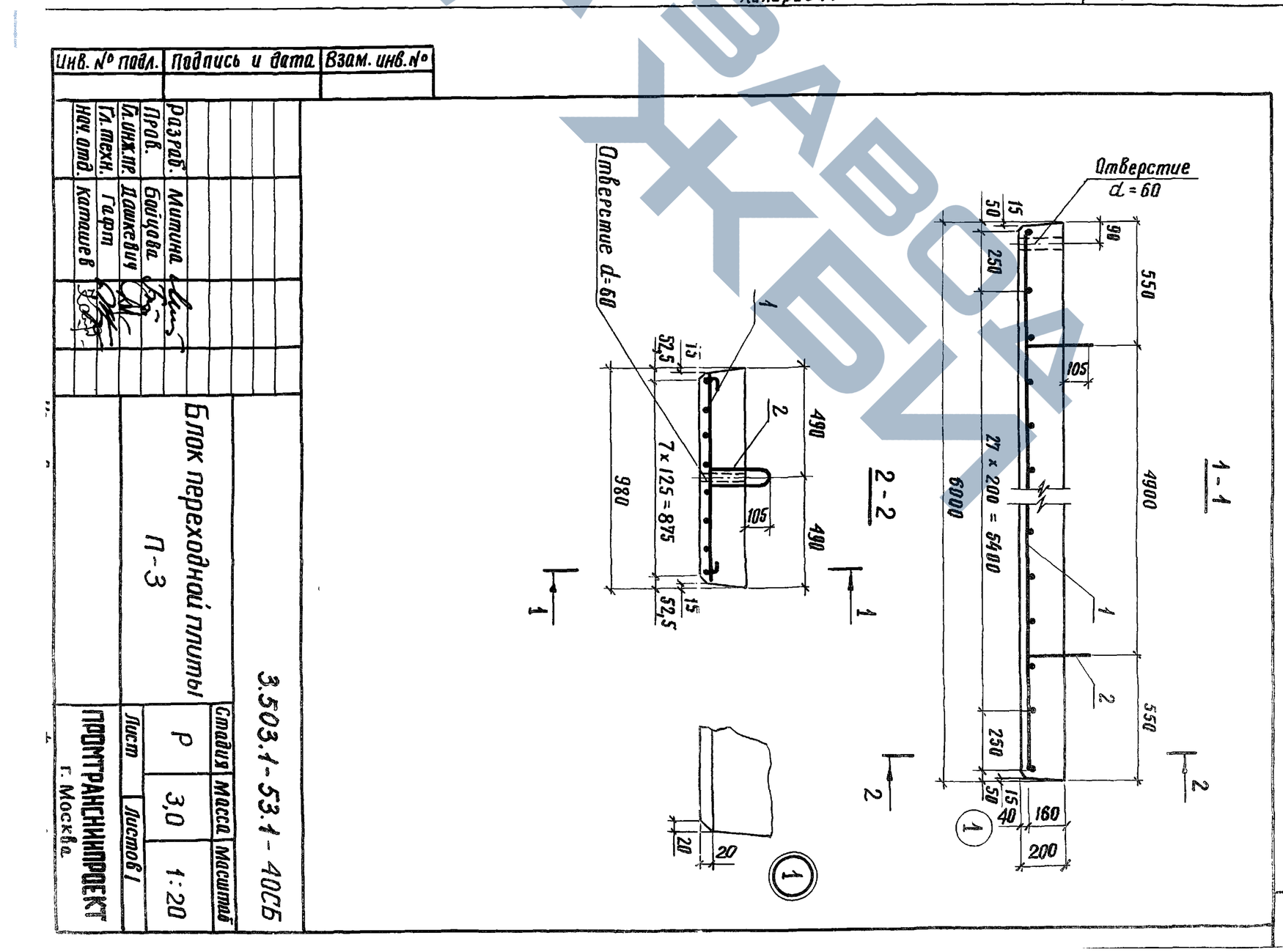

Инв. № подл.	Подпись и дата	Взам. инв. №

3.503.1-53.1-40СБ

Блок переходной плиты П-3

Стадия	Масса	Масштаб
Р	3,0	1:20

Лист	Листов
	1

ПРОМТРАНСНИИПРОЕКТ г. Москва

ЗАВОД ЖБК

Выпуск 1

Обозначение	Наименование	Кол. на испол. 3.503.1-53.1-41 —	Кол. на испол. 3.503.1-53.1-41 01	Примечание
	Документация			
3.503.1-53.1-41 СБ	Сборочный чертеж		X	
3.503.1-53.1-00 ВС	Выборка стали		X	
3.503.1-53.1-00 ТО	Техническое описание		X	
	Детали			
3.503.1-53.2-39-06	Хомут	50	44	
3.503.1-53.2-47-14	Петля строповочная	2	2	
	Стержни отдельные			
3.503.1-53.1-41.1	ф16А-III ГОСТ 5781-75, ℓ=5010		6	47,5 кг
3.503.1-53.1-41-2	ф25А-III ГОСТ 5781-75, ℓ=4990		6	115,4 кг
3.503.1-53.1-41.3	ф16А-III ГОСТ 5781-75, ℓ=5610	6		53,1 кг
3.503.1-53.1-41.4	ф25А-III ГОСТ 5781-75, ℓ=5590	6		129,3 кг
	Материалы			
	Бетон гидротехнический			
	ГОСТ 4795-68, марки 300	1,5	1,3	$м^3$

3.503.1-53.1-41		
Блок лежня (Л-1 и Л-2)	Стадия: Р	Лист	Листов: 1
Разраб. Храмова	ПРОМТРАНСНИИПРОЕКТ г. Москва		
Пров. Бойцова			
Гл.инж.пр. Дашкевич			
Гл.техн. Гафт			
Нач.отд. Каташев			

Копировал Формат 11г

1 - 1

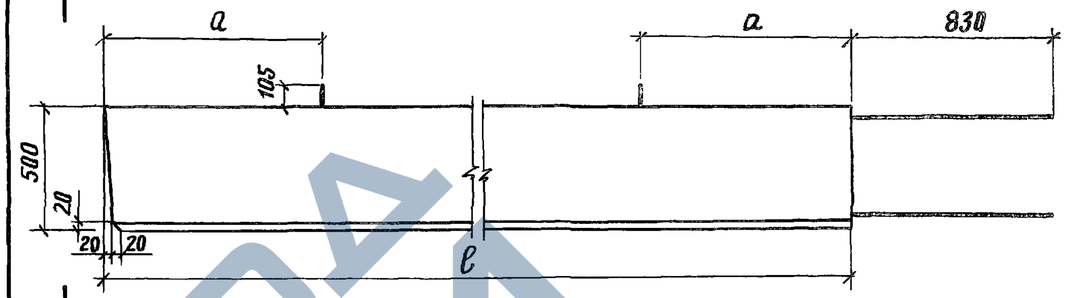

2 - 2

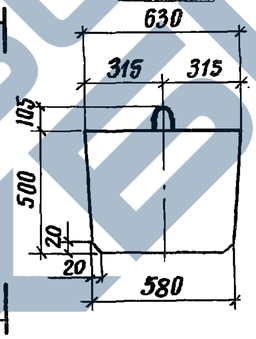

3 - 3

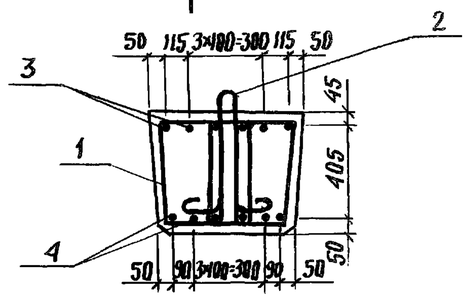

4 - 4

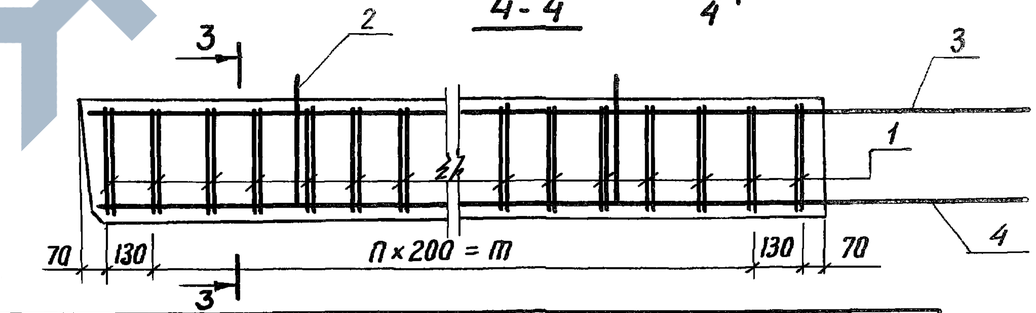

Обозначение	Марка	a, мм	n, шт.	m, мм	ℓ, мм	Масса, т
3.503.1-53.1-41	Л-1	1000	22	4400	4800	3,8
-01	Л-2	880	19	3800	4200	3,3

Взам.инв.№ | Подпись и дата | Инв.№ подл.

Разраб. Храмова	3.503.1-53.1-41 СБ	
Пров. Бойцова	Блок лежня (Л-1 и Л-2)	Стадия: Р; Масса: см. табл.; Масштаб: 1:25
Гл.инж.пр. Дашкевич		Лист; Листов 1
Гл.техн. Гафт	ПРОМТРАНСНИИПРОЕКТ г. Москва	
Нач.отд. Каташев		

ЗАВОД ЖБИ

Выпуск 1

Марка изделия	Арматурные изделия, кг																				Итого	Закладные изделия, кг		Итого	Общий расход, кг
	Арматурная сталь ГОСТ 5781-75																					Арматурная сталь класса А-III, ф мм	Полосовая сталь ГОСТ 103-76		
	класса А-I ф, мм								класса А-II ф, мм					класса А-III ф, мм											
	6	8	10	12	14	16	25	28	10	12	14	28	32	10	12	14	16	20	22	25	28		12	δ=12		
24Ф-365-5		22.6					33.2		81.2	93.2	18.0											248.2				248.2
24Ф-450-5		14.0					33.2		159.4	31.5	18.0											256.1				256.1
33Ф-450-5		14.0					33.2			144.3				81.2		18.0						290.7				290.7
24Ф-450-7		14.0					33.2		189.1		18.0											254.3				254.3
24Ф-500-7		15.6						46.0	177.4	35.1	18.0											292.1				292.1
33Ф-500-7		15.6						46.0		162.5				89.0		18.0						331.1				331.1
ПК-305-5					6,0									80.4		28.5						114.9				114.9
ПК-355-7						8,8								89.0		28.5						126.3				126.3
8-28СВ-520		18.2		1.9								218.5										238.6				238.6
8-28СН-535		18.7		1.9								224.3										244.9				244.9
12-32СВ-720		25.5			3.0								579.5									608.0				608.0
12-32СН-740		26.0			3.0								594.7									623.7				623.7
Н-1		6.6		3,8										70.2		12.8	93.6					187.0	3,0	6,6	9,6	196.6
Н-2		15,8				8,8								166.2	32.6			187.3				410.7	2,8	14,6	17,4	428.1
Н-3		15,8				8,8								166.2	32.6			187.3				410.7	2,8	14,6	17,4	428.1
Н-4		15,8				8,8								166.2	32.6				241.8			465.2	2,8	14,6	17.4	482.6
Н-5		15,8				8,8								166,2	32.6				241.8			465.2	2,8	14,6	17,4	482.6
Н-6		15,8				8,8								167.0	32.6					303.4		527.6	2.8	14.6	17,4	545,0

			3.503.1-53.1-ОВС
Разраб.	Митина		Выборка стали на блоки устоя Нк=3.5 и 7 м
Пров.	Бойцова		Стадия Р; Лист 1; Листов 2
Гл.инж.пр.	Дашкевич		ПРОМТРАНСНИИПРОЕКТ г. Москва
Гл. техн	Гафт		
Нач. отд.	Каташев		

Выпуск 1

Марка изделия	Арматурные изделия, кг																				Итого	Закладные изделия, кг		Итого	Общий расход, кг
	Арматурная сталь ГОСТ 5781-75																								
	Класса А-I								Класса А-II					Класса А-III											
	ф, мм								ф, мм					ф, мм											
	6	8	10	12	14	16	18	25	10	12	14	28	32	10	12	14	16	20	22	25	28		Арматурная сталь класса А-III ф мм 12	Полосовая сталь ГОСТ 103-76 б=12		
Н-7		15.8				8.8									167,0	32,6					303,4	527,6	2,8	14,6	17,4	545,0
Н-8		9,1				4,4									91,8	20,4			124,7			250,4	2,2	9,4	11,6	262,0
Н-9		9,1				4,4									91,8	20,4				160,7		286,4	2,2	9,4	11,6	298,0
Н-10		9,1				4,4									92,2	20,4					201,5	327,6	2,2	9,4	11,6	339,2
90Ш-2	5,8	2,4	1,1											23,8								33,1	0,4	37,6	38,0	71,1
120Ш-2	7,0	3,7		1,9										23,3								35,9	0,4	37,6	38,0	73,9
170Ш-2	10,6	3,6		1,9										19,4		32,6						68,1	0,4	37,6	38,0	106,1
90Ш-3	4,9	4,5		1,9										42,2								53,3	0,4	58,4	58,8	112,1
120Ш-3	11,6	6,6			3,0									41,7								62,9	0,4	58,4	58,8	121,7
170Ш-3	17,6	6,6				4,4								30,1		57,2						115,9	0,4	58,4	58,8	174,7
90К		1,1	1,1											34,0								36,2				36,2
120К		1,8		1,9										51,0								54,7				54,7
170К		2,8			3,0										111,0							116,8				116,8
П-1	4,1					4,4													94,5			103,0				103,0
П-2	5,2					4,4													117,9			127,5				127,5
П-3	6,1					4,4														183,6		194,1				194,1
А-1		33,0				4,4											53,1			129,3		219,8				219,8
А-2		29,0				4,4											47,5			115,4		196,3				196,3

Выпуск 1

Марка изделия	Арматурные изделия, кг																										Итого	Закладные изделия, кг			Общий расход, кг
	Арматурная сталь ГОСТ 5781-75																											Арматурная сталь класса А-II, ф мм	Полосовая сталь ГОСТ 103-76	Итого	
	класса А-I										класса А-II									класса А-III											
	ф, мм										ф, мм									ф, мм											
	8	12	14	16	18	20	22	25	28	32	12	14	16	18	20	22	25	28	32	12	14	16	18	22	25	28		14	δ=16		
210ФК-1	16.8							33.2			23.7	89.0		64.6			329.8								56.8		613.9				613.9
210ФК-2	16.8							33.2			23.7	89.0		64.6			349.8								60.0		637.1				637.1
210ФП-2	19.3							33.2			58.1	100.2					338.6								42.6		592.0				592.0
210ФП-4	19.3							33.2			58.1	100.2					358.6								45.0		614.4				614.4
250ФК-1	19.1							33.2			56.6	56.8				114.0	329.8								56.8		666.3				666.3
250ФП-2	22.1							33.2			97.2	68.0					338.6								42.6		601.7				601.7
300ФК-1	21.4							33.2			34.6	103.1			108.8		329.8								56.8		687.7				687.7
300ФП-2	24.9							33.2			81.5	114.3					338.6								42.6		635.1				635.1
350ФК-1	24.9								46.0	34.2	40.4	56.8	70.8			157.9	329.8								56.8		817.6				817.6
350ФП-2	29.0								46.0	34.2	96.7	68.0	70.8				338.6								42.6		725.9				725.9
400ФК-1	27.2									136.8	45.9	56.8		220.1			370.0								56.8		913.6				913.6
400ФП-2	13.1							16.6		17.1	53.6	34.0		63.9			189.4								32.4		420.1				420.1
450ФК-1	13.6							24.9			31.7	28.4		123.3			185.0								43.2		450.1				450.1
450ФК-2	13.6							24.9			31.7	28.4		123.3			185.0								43.2		450.1				450.1
450ФП-2	15.9							24.9			63.0	34.0		70.4			189.4								32.4		430.0				430.0
500ФК-1	13.6							24.9			35.3	28.4			79.8		345.8								45.6		573.4				573.4
500ФК-2	13.6							24.9			35.3	28.4			79.8		345.8								45.6		573.4				573.4
500ФП-2	15.9							24.9			69.7	34.0					350.2								34.2		528.9				528.9
50СК-5	45.3						11.4					16.2	186.5														259.4				259.4
50СП-5	42.2						11.4						116.8														170.4				170.4
50СП-58	42.2						11.4						144.9														198.5				198.5
50СК-7	63.1								23.0			16.2		319.8													422.1				422.1

Разраб.	Таврина		
Пров.	Бойцова		
Гл. инж. пр.	Дашкевич		
Гл. техн.	Рафт		
Нач. отд.	Каташев		

3.503.1-53.1-00 ВС

Выборка стали на блоки опор промежуточных Нк=5,7 и 9 м

Стадия	Лист	Листов
Р	1	2

ПРОМТРАНСНИИПРОЕКТ г. Москва

Выпуск 1

Марка изделия	Арматурные изделия, кг																									Закладные изделия, кг			Общий расход, кг
	Арматурная сталь гост 5781-75																								Итого	Арматурная сталь класса А-II, ф мм	Полосовая сталь гост 103-76	Итого	
	Класса А-I										Класса А-II									Класса А-III										
	ф, мм										ф, мм									ф, мм										
	8	12	14	16	18	20	22	25	28	32	12	14	16	18	20	22	25	28	32	12	14	16	18	22	25	28		14	δ=16		
50СП-7	57.7							16.6						203.5													277.8				277.8
50СП-7В	57.7							16.6						239.2													313.5				313.5
60СК-9	88.0									34.2		17.0		364.8													504.0				504.0
60СП-9	83.0									34.2				259.5													376.7				376.7
60СП-9В	83.0									34.2				295.2													412.4				412.4
70СК-7	74.6									34.2		18.2	210.9				70.5										408.4				408.4
70СП-7	70.6								23.0				155.7														249.3				249.3
70СП-7В	70.6								23.0				155.7				58.0										307.3				307.3
70СК-9	96.4											18.2	270.9				70.5	34.2									490.2				490.2
70СП-9	89.7									34.2			199.8														323.7				323.7
70СП-9В	89.7									34.2			199.8				58.0										381.7				381.7
60СКП-9	88.0									34.2		17.0						895.6									1034.8	4.7	10.3	15.0	1049.8
60СПП-9	81.0									34.2		16.9						714.3									846.4	9.4	20.6	30.0	876.4
60С3-4	41.3					8.6										198.5											248.4				248.4
70СКП-9	95.2											18.2						952.5	34.2								1100.1	4.7	11.5	16.2	1116.3
70СПП-9	86.2									34.2		17.9						717.7									856.0	9.4	23.0	32.4	888.4
70С3-4	40.4					8.6												261.2									310.2				310.2
15Р-5	13.8						22.8													21.8	261.0	72.4		296.0			687.8				687.8
24Р-5	13.8						22.8													21.8	261.0			136.6		478.8	934.8				934.8
Р-9	5.4	34.0																		13.3	39.0						91.7				91.7
33Р-50	10.7							33.2												32.7	367.0			114.7		516.5	1074.8				1074.8
Р-90	7.2	34.0	6.0																	27.3	45.5						120.0				120.0
15Р-3	5.4	4.0																		49.3			102.6				161.3				161.3
24Р-3	5.4	4.0																		49.3				153.6			212.3				212.3
33Р-30	6.0	39.6	6.0																	29.2				157.5			238.3				238.3