# ТРУБЫ ВОДОПРОПУСКНЫЕ КРУГЛЫЕ ЖЕЛЕЗОБЕТОННЫЕ СБОРНЫЕ ДЛЯ ЖЕЛЕЗНЫХ И АВТОМОБИЛЬНЫХ ДОРОГ

## Шифр 1484
## Выпуск 1
## Блоки труб
## Технические условия
## Рабочие чертежи

Разработаны
ОАО "Трансмост"

Главный инженер — В.С.Кисляков

Начальник отдела типового проектирования — С.С.Ткаченко

Главный инженер проекта — Б.Г.Коен

Утверждены Департаментом пути и сооружений МПС России письмо от 23.04.2002

Введены в действие с 30.05.2002 ОАО "Трансмост", приказ N°14/Т от 14.05.2002

https://zavodjbi.com/

| Обозначение документа | Наименование | Стр. |
|---|---|---|
| 1484.1-ТО | Техническое описание | 5 |
| -ТУ | Технические условия | 7 |
| -01 | Звено. Опалубочный чертеж | 15 |
| -02 | Звено ЗК1.100; ЗК1.300; ЗК2.100; ЗК2.300. Сборочный чертеж | 16 |
| -03 | Звено ЗК3.100; ЗК3.150; ЗК3.200; ЗК4.100;. ЗК4.150; ЗК4.200. Сборочный чертеж | 17 |
| -04 | Звено ЗК5.100 - ЗК7.100; ЗК5.150 - ЗК7.150; ЗК5.200 - ЗК7.200. Сборочный чертеж | 18 |
| -05 | Звено ЗК8.100 - ЗК10.100; ЗК8.150 - ЗК10.150; ЗК8.200 - ЗК10.200. Сборочный чертеж | 19 |
| -06 | Звено ЗК11.100 - ЗК13.100; ЗК11.150 - ЗК13.150; ЗК11.200 - ЗК13.200. Сборочный чертеж | 20 |
| -07 | Звено ЗК14.132 - ЗК17.132. Сборочный чертеж | 21 |
| -08 | Каркас КП1 - КП4 | 22 |
| -09 | Каркас КП5 - КП16 | 23 |
| -10 | Каркас КП17 - КП34 | 24 |

| Обозначение документа | Наименование | Стр. |
|---|---|---|
| 1484.1-11 | Каркас КП35 - КП52 | 26 |
| -12 | Каркас КП53 - КП70 | 28 |
| -13 | Каркас КП71 - КП78 | 30 |
| -14 | Лекальный блок. Опалубочный чертеж | 31 |
| -15 | Лекальный блок БЛ1.201 - БЛ8.201. Сборочный чертеж | 32 |
| -16 | Лекальный блок БЛ1.302 - БЛ8.302. Сборочный чертеж | 33 |
| -17 | Лекальный блок БЛ9 - БЛ12. Сборочный чертеж | 34 |
| -18 | Каркас КР1 - КР3 | 35 |
| -19 | Сетка С1 - С16 | 36 |
| -20 | Сетка С17 - С32 | 37 |
| -21 | Сетка С33 - С40 | 38 |
| -22 | Стенка портальная СТК1 - СТК9. Опалубочный чертеж | 39 |


Инв.№подл. | Подпись и дата | Взам.инв.№

| Изм. | Кол.уч. | Лист | №док. | Подпись | Дата |
|---|---|---|---|---|---|
| Нач.пр.гр. | | Чупарнова | | | |
| Гл.инж.пр. | | Коен Б. | | | |
| Нач.отд. | | Ткаченко | | | |
| Н. контр. | | Коен Б. | | | |

1484.1

Содержание

| Стадия | Лист | Листов |
|---|---|---|
| Р | 1 | 3 |

ТРАНСМОСТ

https://zavodjbi.com/

| Обозначение документа | Наименование | Стр. |
|---|---|---|
| 1484.1-23 | Стенка портальная СТК1 и СТК2. Сборочный чертеж | 40 |
| -24 | Стенка портальная СТК3л(п). Сборочный чертеж | 41 |
| -25 | Стенка портальная СТК4. Сборочный чертеж | 42 |
| -26 | Стенка портальная СТК5 - СТК9. Сборочный чертеж | 43 |
| -27 | Каркас КП79 - КП82 | 45 |
| -28 | Каркас КП83 - КП87 | 46 |
| -29 | Каркас КП88 - КП92 | 47 |
| -30 | Каркас КП93л(п) - КП97л(п) | 48 |
| -31 | Каркас КП98 - КП102 | 49 |
| -32 | Каркас КР4 - КР8 | 50 |
| -33 | Сетка С41 | 51 |
| -34 | Сетка С42 | 52 |

| Обозначение документа | Наименование | Стр. |
|---|---|---|
| 1484.1-35 | Сетка С43 | 53 |
| -36 | Сетка С44 | 54 |
| -37 | Сетка С45л(п) | 55 |
| -38 | Сетка С46л(п) | 56 |
| -39 | Сетка С47 | 57 |
| -40 | Сетка С48 | 58 |
| -41 | Сетка С49 - С53 | 59 |
| -42 | Стенка откосная СТК10л(п) - СТК15л(п). Опалубочный чертеж | 60 |
| -43 | Стенка откосная СТК10л(п) - СТК13л(п). Сборочный чертеж | 61 |
| -44 | Стенка откосная СТК14л(п). Сборочный чертеж | 62 |
| -45 | Стенка откосная СТК15л(п). Сборочный чертеж | 63 |
| -46 | Каркас КР9 - КР18 | 64 |


ЗАВОД ЖЕЛЕЗОБЕТОННЫХ ИЗДЕЛИЙ

Взам.инв.№ | Подпись и дата | Инв.№подл.

| Обозначение документа | Наименование | Стр. |
|---|---|---|
| 1484.1-47 | Сетка С54л(п) | 65 |
| -48 | Сетка С55л(п) | 66 |
| -49 | Сетка С56л(п) | 67 |
| -50 | Сетка С57л(п) | 68 |
| -51 | Сетка С58л(п) | 69 |
| -52 | Сетка С59л(п) | 70 |
| -53 | Сетка С60л(п) | 71 |
| -54 | Сетка С61л(п) | 72 |
| -55 | Сетка С62л(п) | 73 |

| Обозначение документа | Наименование | Стр. |
|---|---|---|
| 1484.1-56 | Сетка С63л(п) | 74 |
| -57 | Сетка С64л(п) | 75 |
| -58 | Сетка С65л(п) | 76 |
| -59 | Фундаментный блок. Опалубочный чертеж | 77 |
| -60 | Плита фундамента. Опалубочный чертеж | 78 |
| -61 | Плита фундамента П1.95; П1.190; П1.240. Сборочный чертеж | 79 |
| -62 | Плита фундамента П2.142; П2.176; П2.210. Сборочный чертеж | 80 |
| -63 | Сетка С66 - С71 | 81 |
| -64 | Ведомость расхода материалов | 82 |


ЗАВОД ЖБИ

Инв.№подл. | Подпись и дата | Взам.инв.№

ТРАНСМОСТ

| Изм. | Кол.уч. | Лист | N°док. | Подпись | Дата | 1484.1 | Лист 3 |
|---|---|---|---|---|---|---|---|

Типовая документакция "Трубы водопропускные круглые железобетонные сборные для железных и автомобильных дорог" разработана в соответствии с планом типового проектирования по главному управлению капитального строительства МПС России на 1997г. на основании задания, утвержденного 25.06.97г.

## 1. СОСТАВ ДОКУМЕНТАЦИИ

Выпуск 0-1. Трубы для железных дорог. Материалы для проектирования.
Выпуск 0-2. Трубы для автомобильных дорог. Материалы для проектирования.
Выпуск 1. Блоки труб. Технические условия. Рабочие чертежи.
В настоящем разделе представлен выпуск 1.

## 2. ОСНОВНЫЕ ПОЛОЖЕНИЯ ПРОЕКТИРОВАНИЯ

2.1. В документации разработаны конструкции одно, двух и трехочковых водопропускных труб отверстием одного очка 1.0, 1.25, 1.5 и 2.0 м под железную дорогу и 0.5, 0.75, 1.0, 1.25, 1.5 и 2.0 м под автомобильную дорогу.

2.2. Предельная высота насыпи определена расчетом, в зависимости от отверстия трубы и величины временной нагрузки.

2.3. Временная подвижная нагрузка принята равной:
- С14 - для труб под железную дорогу;
- НК-80 - для труб под автомобильную дорогу.

2.4. Проектная документация разработана в соответствии со следующими нормативными документами:

СНиП 32-01-95 "Железные дороги колеи 1520 мм".
СНиП 2.05.03-84* "Мосты и трубы".
СНиП 2.05.02-85 "Автомобильные дороги".
СНиП 3.06.04-91 "Мосты и трубы" (Организация, производство и приемка работ).
СНиП 2.02.01-83 "Основания зданий и сооружений".
СНиП III-4-80* "Техника безопасности в строительстве".
ВСН 32-81 "Инструкция по устройству гидроизоляции конструкций мостов и труб на железных, автомобильных и городских дорогах".
ВСН 8-89 "Инструкция по охране природной среды при строительстве, ремонте и содержании автомобильных дорог".

## 3. ОБЛАСТЬ ПРИМЕНЕНИЯ

3.1. Блоки труб предназначены для применения под насыпями железных и автомобильных дорог в умеренных и суровых климатических условиях в районах с расчетной сейсмичностью до 9 баллов.

3.2. Конструкция блоков принята одинаковой как для труб под железную так и под автомобильную дороги, а область их применения в зависимости от типа временной подвижной нагрузки приведена в материалах для проектирования (выпуски 0-1 и 0-2).

## 4. КОНСТРУКЦИЯ БЛОКОВ

4.1. Материал блоков труб - конструкционный тяжелый бетон по ГОСТ 26633-91 класса В30 по прочности на сжатие для звеньев труб и В20 - для блоков фундаментов, откосных и портальных стен.

Марка бетона по водонепроницаемости назначается не ниже W6, по морозостойкости F200 или F300 - в зависимости от среднемесячной температуры наружного воздуха наиболее холодного месяца: минус 10°С и выше и ниже минус 20°С в соответствии со СНИП 2.05.03-84.

4.2. В качестве расчетной для звеньев труб принята арматура периодического профиля из низколегированной горячекатаной стали класса А-III марки 25Г2С по ГОСТ 5781-82.

| Изм. | Кол.уч. | Лист | N°док. | Подпись | Дата | 1484.1-ТО | | |
|---|---|---|---|---|---|---|---|---|
| Нач.пр.гр. | | Чупарнова | | | | Техническое описание | Стадия | Лист | Листов |
| Гл.инж.пр. | | Коен Б. | | | | | Р | 1 | 2 |
| Нач.отд. | | Ткаченко | | | | | ТРАНСМОСТ | | |
| Н.контр. | | Коен Б. | | | | | | | |

Инв.N°подл. | Подпись и дата | Взам.инв.N°

https://zavodjbi.com/

В качестве конструктивной принята арматура из углеродистой горячекатаной стали класса А-I марки Ст3сп по ГОСТ 5781-82.

4.3. Для армирования блоков фундаментов, откосных и портальных стен должна применяться арматура из углеродистой горячекатаной стали класса А-I марки Ст3сп по ГОСТ 5781-82.

4.4. Для монтажных (подъемных) петель применяется арматурная сталь класса А-I марки Ст3сп. Если монтаж, в том числе погрузка и разгрузка, предусматривается при среднесуточной температуре наружного воздуха не ниже минус 40°С, то допускается применение арматурной стали класса А-I марки Ст3пс.

4.5. Все блоки труб должны иметь марку. Марка блока состоит из одной или двух буквенно-цифровых групп, разделенных дефисом.

Первая группа содержит наименование блока, его типоразмер и основную геометрическую характеристику в см; вторая группа – обозначение применения: климатические ус- ловия – суровые (F), повышенная агрессивность среды (О).

Примеры условного обозначения марки блока:
звено трубы отверстием 1.5 м первой градации по высоте насыпи, длиной вдоль трубы 1.0 м для умеренных климатических условий:

ЗК.8.100;

- то же для суровых климатических условий:

ЗК.8.100-F;

- то же при повышенной агрессивности среды:

ЗК.8.100-FO.

## 5. УСЛОВИЯ ИЗГОТОВЛЕНИЯ И ПРИМЕНЕНИЯ БЛОКОВ ТРУБ

5.1. Изготовление и транспортировка блоков труб производится с соблюдением требований, изложенных в СНиП 3.06.04-91 и Технических условиях на изготовление блоков труб.

5.2. Минимальная прочность бетона блоков труб ко времени выдачи конструкций на склад должна составлять в процентах от класса бетона по прочности на сжатие не менее 70% при положительной и отрицательной температурах наружного воздуха.

Отпускная прочность бетона блоков труб в процентах от класса бетона по прочности на сжатие должна составлять 100% в любых условиях эксплуатации.

5.3. Условия и порядок применения блоков труб, разработанных в настоящей документации, приведены в выпусках 0-1 и 0-2 "Материалы для проектирования".

## 6. ОХРАНА ТРУДА

6.1. При изготовлении блоков труб необходимо руководствоваться требованиями:

- СНиП 3.06.04-91 "Мосты и трубы". (Организация, производство и приемка работ);
- Правил техники безопасности и производственной санитарии при производстве железобетонных и бетонных конструкций и изделий (2-е издание), утвержденных МПС, Минтрансстроем СССР, ЦК профсоюза работников железнодорожного транспорта в 1974 году и другими нормативными документами, регламентирующими охрану труда при выполнении работ по изготовлению железобетонных конструкций.

6.2. На основании вышеизложенных документов на каждом предприятии должна составляться инструкция по технике безопасности, учитывающая номенклатуру блоков и конкретные условия их изготовления.

6.3. Инструкция по технике безопасности должна содержать разделы по безопасной работе при производстве сварочных работ, арматурных работ, при работе подъемно-транспортного оборудования, бетонных работ, а также правила складирования готовой продукции в соответствии с требованиями СНиП III-4-80 "Техника безопасности в строительстве".



ЗАВОД ЖБИ
ТРАНСМОСТ
https://zavodjbi.com/

Настоящие технические условия распространяются на блоки круглых сборных водопропускных труб изготавливаемых по типовой документации шифр 1484 "Трубы водопропускные круглые железобетонные сборные для железных и автомобильных дорог. Выпуск 1. Блоки труб. Технические условия. Рабочие чертежи".

Блоки труб, изготовленные по указанной выше проектной документации, должны применяться в строгом соответствии с расчетными высотами насыпей, приведенными в типовой документации шифр 1484 выпуски 0-1 и 0-2 "Материалы для проектирования".

Блоки труб по типовой документации шифр 1484 для железных и автомобильных дорог применяются в умеренных и суровых климатических условиях на постоянных и периодически действующих водотоках с неагрессивными водами. На постоянных водотоках трубы могут применяться при отсутствии наледных явлений, границы распространения которых следуют, примерно, январской изотерме минус 13°С. Применение блоков труб в агрессивной среде допускается при соблюдении требований, изложенных в СНиП 2.03.11-85.

Обозначение блоков при заказе должно соответствовать маркам блоков, принятым в типовой документации шифр 1484 выпуск 1, и содержать ссылку на настоящие технические условия.

Например:

ЗК.8.100 ТУ.

## 1. ТЕХНИЧЕСКИЕ ТРЕБОВАНИЯ.

1.1. Блоки круглых труб должны соответствовать требованиям настоящих технических условий и типовой документации, указанной во вводной части.

1.2. Основные показатели блоков труб приведены в табл. 1.

1.3. Блоки труб следует изготавливать в соответствии с требованиями СНиП 3.06.04-91 и СНиП 2.05.03-84*.

1.4. Блоки труб следует изготавливать с соблюдением требований по качеству и точности изготовления в соответствии с требованиями настоящих технических условий.

Таблица 1

| Марка блока | Наименование блока | Габаритные размеры блока, см | Материалоемкость | | | | Масса блока, т |
|---|---|---|---|---|---|---|---|
| | | | Объем блока, $м^3$ | Расход арматуры, кг | | | |
| | | | | A-I | A-III | Всего | |
| ЗК1.100 | Звено | 66×66×100 | 0.15 | 1.7 | 4.7 | 6.4 | 0.4 |
| ЗК1.300 | Звено | 66×66×300 | 0.45 | 5.3 | 13.3 | 18.6 | 1.1 |
| ЗК2.100 | Звено | 91×91×100 | 0.21 | 2.5 | 9.8 | 12.3 | 0.5 |
| ЗК2.300 | Звено | 91×91×300 | 0.63 | 8.0 | 28.3 | 36.3 | 1.6 |
| ЗК3.100 | Звено | 120×120×100 | 0.35 | 8.6 | 23.3 | 31.9 | 0.9 |
| ЗК3.150 | Звено | 120×120×150 | 0.52 | 13.1 | 34.2 | 47.3 | 1.3 |
| ЗК3.200 | Звено | 120×120×200 | 0.70 | 17.9 | 45.1 | 63.0 | 1.8 |
| ЗК4.100 | Звено | 124×124×100 | 0.42 | 9.6 | 26.5 | 36.1 | 1.1 |
| ЗК4.150 | Звено | 124×124×150 | 0.63 | 14.7 | 40.4 | 55.1 | 1.6 |
| ЗК4.200 | Звено | 124×124×200 | 0.84 | 19.9 | 51.5 | 71.4 | 2.1 |
| ЗК5.100 | Звено | 149×149×100 | 0.52 | 9.6 | 32.3 | 41.9 | 1.3 |
| ЗК5.150 | Звено | 149×149×150 | 0.78 | 14.7 | 49.4 | 64.1 | 2.0 |
| ЗК5.200 | Звено | 149×149×200 | 1.04 | 19.9 | 63.0 | 82.9 | 2.6 |
| ЗК6.100 | Звено | 153×153×100 | 0.61 | 10.2 | 39.7 | 49.9 | 1.5 |
| ЗК6.150 | Звено | 153×153×150 | 0.91 | 15.7 | 60.4 | 76.1 | 2.3 |
| ЗК6.200 | Звено | 153×153×200 | 1.22 | 21.1 | 77.7 | 98.8 | 3.0 |
| ЗК7.100 | Звено | 161×161×100 | 0.81 | 11.1 | 63.8 | 74.9 | 2.0 |
| ЗК7.150 | Звено | 161×161×150 | 1.21 | 17.0 | 97.1 | 114.1 | 3.0 |
| ЗК7.200 | Звено | 161×161×200 | 1.62 | 22.9 | 124.9 | 147.8 | 4.1 |
| ЗК8.100 | Звено | 178×178×100 | 0.72 | 12.0 | 38.7 | 50.7 | 1.8 |
| ЗК8.150 | Звено | 178×178×150 | 1.08 | 18.4 | 59.1 | 77.5 | 2.7 |
| ЗК8.200 | Звено | 178×178×200 | 1.44 | 24.8 | 75.4 | 100.2 | 3.6 |

Инв.№подл. | Подпись и дата | Взам.инв.№

| Изм. | Кол.уч. | Лист | №док. | Подпись | Дата | 1484.1-ТУ | | |
|---|---|---|---|---|---|---|---|---|
| Нач.пр.гр. | | Чупарнова | | | | Технические условия | Стадия | Лист | Листов |
| Гл.инж.пр. | | Коен Б. | | | | | Р | 1 | 8 |
| Нач.отд. | | Ткаченко | | | | | ТРАНСМОСТ | | |
| Н.контр. | | Коен Б. | | | | | | | |

https://zavodjbi.com/

Продолжение табл.1

| Марка блока | Наименование блока | Габаритные размеры блока,см | Материалоемкость | | | | Масса блока, т |
|---|---|---|---|---|---|---|---|
| | | | Объем блока, $м^3$ | Расход арматуры, кг | | | |
| | | | | А-I | А-III | Всего | |
| ЗК9.100 | Звено | 182×182×100 | 0.83 | 14.9 | 55.7 | 70.6 | 2.1 |
| ЗК9.150 | Звено | 182×182×150 | 1.25 | 22.8 | 84.5 | 107.3 | 3.1 |
| ЗК9.200 | Звено | 182×182×200 | 1.66 | 30.6 | 109.3 | 139.9 | 4.2 |
| ЗК10.100 | Звено | 194×194×100 | 1.19 | 16.2 | 90.1 | 106.3 | 3.0 |
| ЗК10.150 | Звено | 194×194×150 | 1.79 | 24.8 | 136.8 | 161.6 | 4.5 |
| ЗК10.200 | Звено | 194×194×200 | 2.38 | 33.2 | 176.9 | 210.1 | 6.0 |
| ЗК11.100 | Звено | 232×232×100 | 1.09 | 15.5 | 79.6 | 95.1 | 2.7 |
| ЗК11.150 | Звено | 232×232×150 | 1.64 | 23.8 | 121.5 | 145.3 | 4.1 |
| ЗК11.200 | Звено | 232×232×200 | 2.18 | 31.9 | 155.0 | 186.9 | 5.5 |
| ЗК12.100 | Звено | 240×240×100 | 1.38 | 18.0 | 98.2 | 116.2 | 3.5 |
| ЗК12.150 | Звено | 240×240×150 | 2.07 | 27.6 | 149.4 | 177.0 | 5.2 |
| ЗК12.200 | Звено | 240×240×200 | 2.76 | 37.0 | 192.0 | 229.0 | 6.9 |
| ЗК13.100 | Звено | 248×248×100 | 1.69 | 18.0 | 196.0 | 214.0 | 4.2 |
| ЗК13.150 | Звено | 248×248×150 | 2.54 | 27.6 | 298.3 | 325.9 | 6.4 |
| ЗК13.200 | Звено | 248×248×200 | 3.38 | 37.0 | 383.4 | 420.4 | 8.5 |
| ЗК14.132 | Звено | 140×140×132 | 0.50 | 11.6 | 34.3 | 45.9 | 1.3 |
| ЗК15.132 | Звено | 174×174×132 | 0.74 | 12.8 | 46.4 | 59.2 | 1.9 |
| ЗК16.132 | Звено | 208×208×132 | 1.03 | 16.0 | 55.6 | 71.6 | 2.6 |
| ЗК17.132 | Звено | 272×272×132 | 1.55 | 20.6 | 114.5 | 135.1 | 3.9 |
| БЛ1.201 | Лекальный блок | 119×43×201 | 0.76 | 20.6 | - | 20.6 | 1.9 |
| БЛ1.302 | Лекальный блок | 119×43×302 | 1.14 | 29.8 | - | 29.8 | 2.9 |
| БЛ2.201 | Лекальный блок | 139×48×201 | 0.96 | 22.3 | - | 22.3 | 2.4 |
| БЛ2.302 | Лекальный блок | 139×48×302 | 1.44 | 34.5 | - | 34.5 | 3.6 |
| БЛ3.201 | Лекальный блок | 145×49×201 | 1.00 | 25.2 | - | 25.2 | 2.5 |
| БЛ3.302 | Лекальный блок | 145×49×302 | 1.50 | 38.9 | - | 38.9 | 3.8 |
| БЛ4.201 | Лекальный блок | 160×52×201 | 1.15 | 24.2 | - | 24.2 | 2.9 |
| БЛ4.302 | Лекальный блок | 160×52×302 | 1.73 | 37.4 | - | 37.4 | 4.3 |

Продолжение табл.1

| Марка блока | Наименование блока | Габаритные размеры блока,см | Материалоемкость | | | | Масса блока, т |
|---|---|---|---|---|---|---|---|
| | | | Объем блока, $м^3$ | Расход арматуры, кг | | | |
| | | | | А-I | А-III | Всего | |
| БЛ5.201 | Лекальный блок | 168×54×201 | 1.24 | 27.2 | - | 27.2 | 3.1 |
| БЛ5.302 | Лекальный блок | 168×54×302 | 1.86 | 44.4 | - | 44.4 | 4.7 |
| БЛ6.201 | Лекальный блок | 195×59×201 | 1.48 | 29.5 | - | 29.5 | 3.7 |
| БЛ6.302 | Лекальный блок | 195×59×302 | 2.22 | 47.9 | - | 47.9 | 5.6 |
| БЛ7.201 | Лекальный блок | 201×61×201 | 1.58 | 32.0 | - | 32.0 | 3.9 |
| БЛ7.302 | Лекальный блок | 201×61×302 | 2.37 | 48.8 | - | 48.8 | 5.9 |
| БЛ8.201 | Лекальный блок | 207×62×201 | 1.62 | 32.6 | - | 32.6 | 4.0 |
| БЛ8.302 | Лекальный блок | 207×62×302 | 2.43 | 49.6 | - | 49.6 | 6.1 |
| БЛ9 | Лекальный блок | 130×46×132 | 0.58 | 15.0 | - | 15.0 | 1.5 |
| БЛ10 | Лекальный блок | 154×51×132 | 0.80 | 16.3 | - | 16.3 | 2.0 |
| БЛ11 | Лекальный блок | 178×56×132 | 0.87 | 17.6 | - | 17.6 | 2.2 |
| БЛ12 | Лекальный блок | 224×66×132 | 1.20 | 21.5 | - | 21.5 | 3.0 |
| СТК1 | Стенка портальная | 150×185×30 | 0.63 | 19.9 | - | 19.9 | 1.6 |
| СТК2 | Стенка портальная | 226×235×30 | 1.23 | 31.0 | - | 31.0 | 3.1 |
| СТК3л(п) | Стенка портальная | 168×235×30 | 0.91 | 28.0 | - | 28.0 | 2.3 |
| СТК4 | Стенка портальная | 110×235×30 | 0.62 | 18.5 | - | 18.5 | 1.5 |
| СТК5 | Стенка портальная | 122×272×68 | 1.01 | 40.3 | 15.9 | 56.2 | 2.5 |
| СТК6 | Стенка портальная | 142×293×68 | 1.20 | 43.6 | 17.4 | 61.0 | 3.0 |
| СТК7 | Стенка портальная | 176×325×68 | 1.57 | 55.5 | 19.8 | 75.3 | 4.0 |
| СТК8 | Стенка портальная | 210×357×68 | 1.97 | 67.7 | 32.0 | 99.7 | 4.9 |
| СТК9 | Стенка портальная | 274×420×68 | 2.73 | 86.0 | 38.8 | 124.8 | 6.8 |
| СТК10л(п) | Стенка откосная | 185×227×30 | 0.98 | 44.0 | - | 44.0 | 2.5 |
| СТК11л(п) | Стенка откосная | 220×247×30 | 1.24 | 51.6 | - | 51.6 | 3.1 |
| СТК12л(п) | Стенка откосная | 270×279×30 | 1.67 | 67.1 | - | 67.1 | 4.2 |

ЗАВОД ЖБИ

ТРАНСМОСТ

*Продолжение табл.1*

| Марка блока | Наименование блока | Габаритные размеры блока,см | Материалоемкость | | | | Масса блока, т |
|---|---|---|---|---|---|---|---|
| | | | Объем блока, $м^3$ | Расход арматуры, кг | | | |
| | | | | А-I | А-III | Всего | |
| СТК13л(п) | Стенка откосная | 322×311×30 | 2.16 | 85.6 | - | 85.6 | 5.4 |
| СТК14л(п) | Стенка откосная | 290×374×30 | 2.48 | 90.9 | - | 90.9 | 6.2 |
| СТК15л(п) | Стенка откосная | 143×230×30 | 0.78 | 30.8 | - | 30.8 | 2.0 |
| БФ1.99 | Фундаментный блок | 129×50×99 | 0.64 | 2.0 | - | 2.0 | 1.5 |
| БФ1.132 | Фундаментный блок | 129×50×132 | 0.85 | 2.0 | - | 2.0 | 2.0 |
| БФ1.150 | Фундаментный блок | 129×50×150 | 0.97 | 3.4 | - | 3.4 | 2.3 |
| БФ1.201 | Фундаментный блок | 129×50×201 | 1.30 | 3.4 | - | 3.4 | 3.1 |
| БФ2.99 | Фундаментный блок | 155×50×99 | 0.77 | 2.0 | - | 2.0 | 1.8 |
| БФ2.132 | Фундаментный блок | 155×50×132 | 1.02 | 3.4 | - | 3.4 | 2.5 |
| БФ2.150 | Фундаментный блок | 155×50×150 | 1.16 | 3.4 | - | 3.4 | 2.8 |
| БФ2.201 | Фундаментный блок | 155×50×201 | 1.56 | 5.4 | - | 5.4 | 3.7 |
| БФ3.99 | Фундаментный блок | 178×50×99 | 0.88 | 2.0 | - | 2.0 | 2.1 |
| БФ3.132 | Фундаментный блок | 178×50×132 | 1.17 | 3.4 | - | 3.4 | 2.8 |
| БФ3.150 | Фундаментный блок | 178×50×150 | 1.34 | 3.4 | - | 3.4 | 3.2 |
| БФ3.201 | Фундаментный блок | 178×50×201 | 1.79 | 5.4 | - | 5.4 | 4.3 |
| БФ4.99 | Фундаментный блок | 217×50×99 | 1.07 | 3.4 | - | 3.4 | 2.6 |
| БФ4.132 | Фундаментный блок | 217×50×132 | 1.43 | 5.4 | - | 5.4 | 3.4 |
| БФ4.150 | Фундаментный блок | 217×50×150 | 1.63 | 5.4 | - | 5.4 | 3.9 |
| БФ4.201 | Фундаментный блок | 217×50×201 | 2.18 | 7.8 | - | 7.8 | 5.2 |
| БФ5.99 | Фундаментный блок | 140×50×99 | 0.69 | 2.0 | - | 2.0 | 1.7 |
| БФ5.132 | Фундаментный блок | 140×50×132 | 0.92 | 3.4 | - | 3.4 | 2.2 |
| БФ6.99 | Фундаментный блок | 164×50×99 | 0.81 | 2.0 | - | 2.0 | 1.9 |
| БФ6.132 | Фундаментный блок | 164×50×132 | 1.08 | 3.4 | - | 3.4 | 2.6 |
| БФ7.99 | Фундаментный блок | 188×50×99 | 0.93 | 3.4 | - | 3.4 | 2.2 |
| БФ7.132 | Фундаментный блок | 188×50×132 | 1.24 | 3.4 | - | 3.4 | 3.0 |
| БФ8.99 | Фундаментный блок | 234×50×99 | 1.16 | 3.4 | - | 3.4 | 2.8 |
| БФ8.132 | Фундаментный блок | 234×50×132 | 1.54 | 5.4 | - | 5.4 | 3.7 |

*Продолжение табл.1*

| Марка блока | Наименование блока | Габаритные размеры блока,см | Материалоемкость | | | | Масса блока, т |
|---|---|---|---|---|---|---|---|
| | | | Объем блока, $м^3$ | Расход арматуры, кг | | | |
| | | | | А-I | А-III | Всего | |
| П1.95 | Плита фундамента | 50×20×95 | 0.10 | 5.4 | - | 5.4 | 0.3 |
| П1.190 | Плита фундамента | 50×20×190 | 0.19 | 9.8 | - | 9.8 | 0.5 |
| П1.240 | Плита фундамента | 50×20×240 | 0.24 | 12.7 | - | 12.7 | 0.6 |
| П2.142 | Плита фундамента | 68×20×142 | 0.19 | 11.2 | - | 11.2 | 0.5 |
| П2.176 | Плита фундамента | 68×20×176 | 0.24 | 13.4 | - | 13.4 | 0.6 |
| П2.210 | Плита фундамента | 68×20×210 | 0.29 | 15.0 | - | 15.0 | 0.7 |

1.5.Предельные отклонения от проектных размеров в блоках труб не должны превышать величин, указанных в табл.2.

*Таблица 2*

| Наименование отклонений | Допускаемые отклонения, мм |
|---|---|
| Звенья труб: | |
| по длине звеньев | +5 -10 |
| по толщине стенок | +10 -5 |
| по внутреннему диаметру | ±10 |
| непрямолинейность поверхности | 5 на 1 м длины звена |
| Портальные и откосные стенки: | |
| по толщине | +10 -5 |
| по длине и ширине | ±10 |
| непрямолинейность поверхности | 0.001 наибольшего размера |
| Лекальные и фундаментные блоки: | |
| по высоте | ±5 |
| по остальным измерениям | ±10 |
| непрямолинейность поверхности | 0.005 наибольшего размера |

Инв.N°подл. | Подпись и дата | Взам.инв.N°

ТРАНСМОСТ

| Изм. | Кол.уч. | Лист | N°док. | Подпись | Дата | 1484.1-ТУ | Лист 3 |
|---|---|---|---|---|---|---|---|

https://zavodjbi.com/

Толщина защитного слоя бетона в блоках должна контролироваться до и после бетонирования, отклонения от номинальной величины защитного слоя не должны превышать +10; -5 мм.

В торцах блоков отклонения от толщины защитного слоя не должны превышать +20, -10 мм.

Отклонения установки монтажных петель от проектного положения должны быть не более:

в плане - 20 мм,

по высоте выпуска - 10 мм.

1.6.Качество бетонной поверхности блоков труб устанавливается по ГОСТ 13015.0-83 и должно соответствовать категории, приведенной в табл.3.

Таблица 3

| Тип поверхности | Категория качества поверхности |
|---|---|
| Внутренние неотделываемые поверхности звеньев и торцы блоков | А6 |
| Внешние невидимые в условиях эксплуатации поверхности, предназначенные для обмазки битумом | А7 |

1.7. Соединение стержней в арматурных каркасах производится контактной точечной электросваркой или вязальной проволокой. Применение дуговой электрической сварки для соединения пересекающихся стержней, кроме указанных в типовой документации, не допускается. Соединение стержней контактной точечной электрической сваркой должно производится с соблюдением требований ГОСТ 14098-91 и ГОСТ 10922-90.

1.8. Отклонения от номинальных размеров в арматурных изделиях не должны превышать величин, указанных в табл.4.

1.9. Материалы для изготовления блоков труб должны соответствовать требованиям СНиП 2.05.03-84* и настоящих технических условий.

Таблица 4

| Наименование размеров | Допускаемые отклонения, мм |
|---|---|
| Собранные каркасы: | |
| Расстояние между отдельными стержнями рабочей арматуры в ряду | +5 -10 |
| Расстояние между рядами рабочей арматуры | ±5 |
| Расстояние между хомутами в сварных каркасах | ±10 |
| То же, в вязаных каркасах | ±15 |
| Высота каркаса | ±5 |
| Остальные размеры | ±10 |
| Отдельные стержни: | |
| По длине стержня на 1 п.м. | ±2 |
| То же на всю длину стержня | ±10 |

1.10.Бетон

1.10.1. Блоки труб должны изготавливаться из тяжелого конструкционного бетона со средней плотностью от 2200 до 2500 кг/м$^3$, отвечающего по качеству требованиям ГОСТ 26633-91.

1.10.2. Класс бетона по прочности на сжатие принимается не ниже В30 для звеньев труб и не ниже В20 для блоков фундаментов, откосных и портальных стен, марка бетона по морозостойкости назначается в соответствии со СНиП 2.05.03-84* в зависимости от среднемесячной температуры наиболее холодного месяца в районе строительства и принимается по табл.5.

Марка бетона по водонепроницаемости принимается не ниже W6.

За класс бетона по прочности на сжатие принимается гарантированная прочность бетона на сжатие, определяемая испытанием образцов кубов размером 15×15×15 см в 28-дневном возрасте в соответствии с ГОСТ 10180-90.

Фактическая прочность бетона блоков должна соответствовать требуемой, назначаемой по ГОСТ 18105-86 в зависимости от класса бетона по прочности на сжатие и от показателя фактической однородности прочности бетона.

Таблица 5

| Климатические условия; средняя температура наиболее холодного месяца, С° | Звенья труб, портальные и откосные стенки | Лекальные и фундаментные блоки |
|---|---|---|
| Умеренные; минус 10° и выше | F 200 | F 100 |
| Суровые; ниже минус 10° до минус 20° включительно | F 300 | F 200 |

За расчетную температуру принята средняя температура наружного воздуха наиболее холодного месяца в районе эксплуатации.

1.10.3. Средняя прочность контрольных образцов с размером ребра 15 см в двадцативосьмидневном возрасте при принятом коэффициенте вариации равном 0,09 должна быть не менее 35.2 МПа (358 кгс/см$^2$) - для бетона класса В30 и не менее 23.5 МПа (239 кгс/см$^2$) - для бетона класса В20.

Для получения бетона с морозостойкостью F200 и выше следует, как правило, применять комплексные воздухововлекающие, газообразующие и пластифицирующие добавки.

Состав и количество добавок должны соотвествовать требованиям СНиП 3.06.04-91.

1.10.4. Минимальная прочность бетона блоков труб ко времени выдачи конструкций на склад (замораживание) в процентах от класса бетона по прочности на сжатие должна составлять не менее 70% в период положительных и отрицательных температур наружного воздуха, отпускная прочность бетона блоков труб - не менее 100%.

1.10.5. Для приготовления бетона должны применяться цементы, перечень которых, в соответствии со СНиП 3.06.04-91 приведен в табл.6.

Таблица 6

| Наименование конструкций | Цементы |
|---|---|
| 1.Железобетонные конструкции звеньев, откосных и портальных стенок, лекальных блоков и плит фундамента. | Портландцемент по ГОСТ 10178-85 марок 550-ДО; 550-Д5; 600-ДО; 600-Д5, изготавливаемый также на основе клинкера нормируемого состава с содержанием трехкальциевого аллюмината ($C_3A$) в количестве не более 8% по массе.<br>Портландцемент по ГОСТ 10178-85 с добавкой нефелинового шлама при содержании трехкальциевого аллюмината ($C_3A$) в клинкере не более 15% по массе.<br>Портландцемент по ГОСТ 10178-85 с добавкой нефелинового шлама и трепела при общем содержании минеральной добавки не более 15%, в том числе трепела не более 3% по массе.<br>Сульфатостойкий портландцемент по ГОСТ 22266-76. |
| 2.Бетонные фундаменты. | Цементы по п.1.<br>Шлакопортландцемент* по ГОСТ 10178-85.<br>Пуццолановый портландцемент по ГОСТ 22266-76. |

* - Не допускается приготовление бетонной смеси, укладываемой и твердеющей при температуре ниже минус 10°С без искусственного обогрева.

Расход цемента должен быть не менее 290 кг/м$^3$ и не более 450 кг/м$^3$.

1.10.6. Заполнители для бетона должны удовлетворять требованиям ГОСТ 26633-91. Модуль крупности песка должен быть 2.0-3.25. Применение мелкого песка с модулем крупности 1.5-2.0 допускается при отсутствии среднего или крупного песка и при соответствующем технико-экономическом обосновании, согласованном заказчиком. Наличие в песке зерен крупнее 10 мм не допускается. Зерен крупностью от 5 до 10 мм должно быть не более 5%. Количество пылевидных, глинистых и илистых частиц в сумме не должно превышать 3%. Крупность зерен щебня должна находиться в пределах 10-20 мм. Содержание игловатых и лещидных зерен щебня не более 25% общей массы. Количество пылевидных, илистых и глинистых частиц в щебне, определяемое отмучиванием, не должно превышать 1% общей массы щебня.

1.10.7. Качество воды для приготовления бетона должно соответствовать требованиям ГОСТ 237321-79.

1.10.8. Блоки труб, предназначенные для эксплуатации в условиях воздействия агрессивной среды, изготавливаются с учетом дополнительных требований, в сответствии со СНиП 2.03.11-85, которые указываются в заказе.

1.11. Арматура.

1.11.1. Для армирования звеньев труб в качестве рабочей должна применяться арматура периодического профиля из низколегированной горячекатаной стали класса А-$\overline{III}$ марки 25Г2С по ГОСТ 5781-82.

В качестве конструктивной должна применяться арматура из углеродистой горячекатаной стали класса А-$\overline{I}$ марки Ст3сп по ГОСТ 5781-82.

1.11.2. Для армирования блоков фундаментов, откосных и портальных стен должна применяться арматура из углеродистой горячекатаной стали класса А-$\overline{I}$ марки Ст3сп по ГОСТ 5781-82.

1.11.3. Для монтажных (подъемных) петель следует применять арматурную сталь класса А-$\overline{I}$ марки Ст3сп по ГОСТ 5781-82. Если монтаж конструкции (в том числе и погрузо-разгрузочные работы) предусматривается при среднесуточных температурах наружного воздуха не ниже минус 40°С, то для монтажных петель допускается применение арматурной стали класса А-$\overline{I}$ марки Ст3пс.

1.12. Все блоки, выпускаемые заводом, должны иметь маркировку в соответствии с ГОСТ 13015.2-81.

Маркировка блоков производится до приемки изделий.

В процессе освидетельствования и приемки должна фиксироваться правильность маркировки блоков.

На выбракованных блоках несмываемой краской наносится надпись "брак".

Все блоки маркируются черной несмываемой краской.

Пример маркировки блока:

$\frac{\text{МЖБК-5}}{\text{ЗК.8.100}}$,

где МЖБК - сокращенное наименование (шифр) завода (полигона)-изготовителя,

5 - порядковый номер партии,

ЗК.8.100 - марка блока, соответствующая принятой в типовой документации.

1.13. Маркировка блоков труб производится на внутренней поверхности блоков.

1.14. Транспортная маркировка блоков производится в соответствии с требованиями ГОСТ 14192-77.

## 2. ПРАВИЛА ПРИЕМКИ

2.1. Приемку готовых изделий по качеству осуществляют на основании входного и операционного контроля, а также периодических и приемо-сдаточных испытаний, устанавливая соответствие их качества требованиям стандартов и настоящих технических условий. Приемку блоков труб производят в соответствии с ГОСТ 13015.1-81.



ТРАНСМОСТ
ЗАВОД ЖБИ

Все изготовленные блоки труб до отправки их из цеха завода на склад готовой продукции должны быть освидетельствованы и приняты органами технического контроля завода-изготовителя и заводской инспекцией.

2.2. Приемку изделий осуществляют партиями. Состав партии определяется по ГОСТ 13015.1-81.

2.3. В состав приемо-сдаточных испытаний включают проверки:

- по прочности бетона на сжатие (отпускная прочность);
- соответствия геометрических параметров изделий рабочим чертежам;
- качества бетонных поверхностей;
- соответствия арматурных изделий рабочим чертежам;
- величины защитного слоя бетона, измеренной с наружной и внутренней поверхности.

2.4. В случаях, если при проверке будет установлено, что фактическая отпускная прочность бетона на сжатие ниже требуемой отпускной прочности, то поставку блоков потребителю следует производить после достижения бетоном прочности, соответствующей классу бетона по прочности на сжатие.

2.4.1. Приемку блоков по показателям точности геометрических параметров и толщине защитного слоя до арматуры, контролируемых путем измерений, а также качества бетонных поверхностей, следует осуществлять по результатам двухступенчатого выборочного контроля.

2.5. Периодические испытания.

2.5.1. Периодические испытания блоков водопропускных труб, изготавливаемых по настоящим техническим условиям, должны производиться не реже одного раза в шесть месяцев, а также перед началом массового изготовления этих блоков, при изменении технологии изготовления и при изменении вида и качества применяемых материалов.

2.5.2. Периодические испытания следует проводить по следующим показателям бетона:

- водонепроницаемости;
- морозостойкости.

2.5.3. Испытания производятся на образцах, произвольно выбранных из партии изделий, величина которой и количество образцов назначаются в соответствии с ГОСТ 13015.1-81.

2.6. Каждая принятая техническим контролем предприятия-изготовителя партия (или часть партии) изделий или один блок, сопровождается документом, удостоверяющим качество поставляемой продукции. Форма, состав и содержание этого документа должны соответствовать требованиям ГОСТ 13015.3-81.

2.7. Исполнительные записи и замечания при приемке блоков труб, а также и отдельным операциям, заносятся в исполнительные технологические листы.

## 3. МЕТОДЫ КОНТРОЛЯ

3.1. Контроль качества бетона блоков труб осуществляется в соответствии со СНиП 3.06.04-91 и требованиями настоящих технических условий.

3.2. Контроль качества изготовления блоков должен осуществляться производственно-техническим персоналом завода (полигона), заводской лабораторией, заводской инспекцией. Результаты контроля заносятся в специальные журналы.

3.3. Контроль качества бетона следует производить:

- по прочности на сжатие по ГОСТ 10180-90 и ГОСТ 18105-86;
- на водонепроницаемость по ГОСТ 12730.5-84;
- на морозостойкость по ГОСТ 10060-95.

3.4. Проверку геометрических размеров блоков труб следует проводить по ГОСТ 26433.1-89.

3.5. При испытании блоков неразрушающими методами прочность бетона на сжатие следует определять ультразвуковым методом по ГОСТ 17624-87 или приборами механического действия по ГОСТ 22690-88. Морозостойкость бетона определяют ультразвуковым методом по ГОСТ 26134-84.

Контроль толщины защитного слоя производят по ГОСТ 17625-83.
Контроль сварных арматурных изделий производят по ГОСТ 10922-90.

## 4. ТРАНСПОРТИРОВАНИЕ И ХРАНЕНИЕ

4.1. Транспортирование и хранение блоков труб производится в соответствии с требованиями ГОСТ 13015.4-84.

4.2. Блоки должны храниться на складах готовой продукции у изготовителя и потребителя рассортированными по типам и маркам.

4.3. Блоки укладываются таким образом, чтобы маркировка на изделии могла быть прочитана.

4.4. Погрузка на железнодорожный подвижной состав должна осуществляться с полным использованием габарита погрузки или грузоподъемности вагона. Погрузка, крепление и транспортирование блоков на открытом подвижном составе должны осуществляться в соответствии с "Правилами перевозки грузов" в пределах габарита погрузки и с учетом наиболее рационального использования вместимости и грузоподъемности вагона, и "Техническими условиями погрузки и крепления грузов", утвержденными МПС.

4.5. Погрузка блоков на транспортные средства и разгрузка их должны производиться с соблюдением требований охраны труда в соответствии со СНиП III-4-80.

4.6. Разгрузка и складирование блоков потребителем должны производиться с соблюдением требований, изложенных в ГОСТ 13015.4-84 и требований настоящих технических условий.

## 5. ГАРАНТИИ ПОСТАВЩИКА

Поставщик (изготовитель) гарантирует соответствие блоков труб требованиям типовой документации и требованиям настоящих технических условий при соблюдении потребителем условий хранения, транспортирования и эксплуатации.

Приложение I

## ПЕРЕЧЕНЬ ОСНОВНЫХ НОРМАТИВНЫХ ДОКУМЕНТОВ И ГОСТ

СНиП 2.05.03-84* - Мосты и трубы.
СНиП 3.06.04-91 - Мосты и трубы (Организация, производство и приемка работ).
СНиП III-4-80* - Техника безопасности в строительстве.
СНиП 2.03.11-85 - Защита строительных конструкций от коррозии.

| Номер стандарта | Группа стандарта | Наименование стандарта |
|---|---|---|
| ГОСТ 24547-81 | Ж33 | Звенья железобетонные водопропускных труб под насыпи автомобильных и железных дорог Общие технические условия. |
| ГОСТ 26633-91 | Ж13 | Бетоны тяжелые и мелкозернистые. Технические условия. |
| ГОСТ 10180-90 | Ж19 | Бетоны. Методы определения прочности по контрольным образцам. |
| ГОСТ 12730.5-84 | Ж19 | Бетоны. Методы определения водонепроницаемости. |
| ГОСТ 10060-95 | Ж19 | Бетоны. Методы определения морозостойкости. |
| ГОСТ 13015.0-83 | Ж33 | Конструкции и изделия бетонные и железобетонные. Общие технические требования. |
| ГОСТ 13015.1-81 | Ж39 | Правила приемки. |
| ГОСТ 13015.2-81 | Ж39 | Правила маркировки. |
| ГОСТ 13015.3-81 | Ж33 | Документ о качестве. |
| ГОСТ 13015.4-84 | Ж33 | Правила транспортировки и хранения. |
| ГОСТ 5781-82 | В22 | Сталь горячекатаная для армирования железобетонных конструкций. Технические условия. |
| ГОСТ 10922-90 | Ж33 | Арматурные и закладные изделия сварные, соединения сварные арматуры и закладных изделий железобетонных конструкций. Общие технические условия. |



ТРАНСМОСТ
ЗАВОД ЖБИ

ЗК1.100 – ЗК13.100
ЗК3.150 – ЗК13.150
ЗК3.200 – ЗК13.200
ЗК1.300 и ЗК2.300

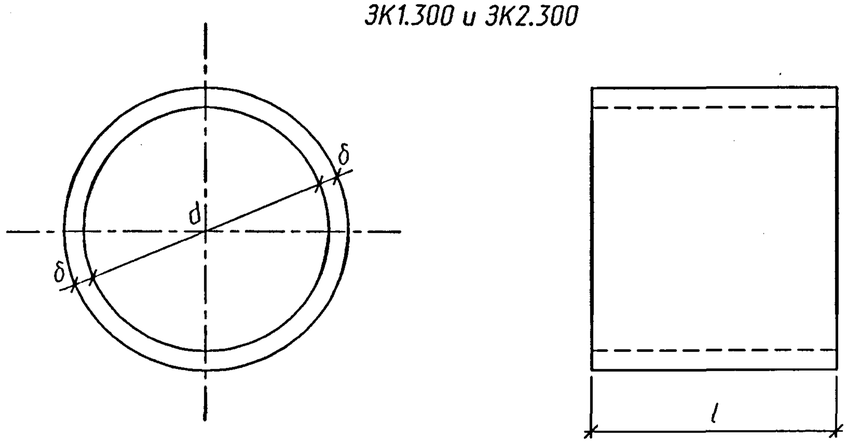


ЗК14.132 – ЗК17.132

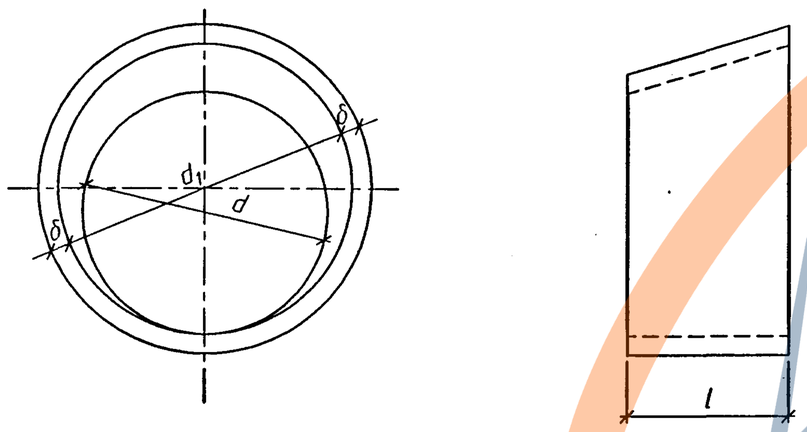


Таблица 1

| Марка блока | Отв. трубы d, м | Размеры, мм δ | Размеры, мм l |
|---|---|---|---|
| ЗК1.100 | 0.5 | 80 | 1000 |
| ЗК1.300 | | | 3000 |
| ЗК2.100 | 0.75 | 80 | 1000 |
| ЗК2.300 | | | 3000 |
| ЗК3.100 | 1.0 | 100 | 1000 |
| ЗК3.150 | | | 1500 |
| ЗК3.200 | | | 2000 |
| ЗК4.100 | | 120 | 1000 |
| ЗК4.150 | | | 1500 |
| ЗК4.200 | | | 2000 |
| ЗК5.100 | | 120 | 1000 |
| ЗК5.150 | | | 1500 |
| ЗК5.200 | | | 2000 |
| ЗК6.100 | 1.25 | 140 | 1000 |
| ЗК6.150 | | | 1500 |
| ЗК6.200 | | | 2000 |
| ЗК7.100 | | 180 | 1000 |
| ЗК7.150 | | | 1500 |
| ЗК7.200 | | | 2000 |

Продолжение табл.1

| Марка блока | Отв. трубы d, м | Размеры, мм δ | Размеры, мм l |
|---|---|---|---|
| ЗК8.100 | 1.5 | 140 | 1000 |
| ЗК8.150 | | | 1500 |
| ЗК8.200 | | | 2000 |
| ЗК9.100 | | 160 | 1000 |
| ЗК9.150 | | | 1500 |
| ЗК9.200 | | | 2000 |
| ЗК10.100 | | 220 | 1000 |
| ЗК10.150 | | | 1500 |
| ЗК10.200 | | | 2000 |
| ЗК11.100 | 2.0 | 160 | 1000 |
| ЗК11.150 | | | 1500 |
| ЗК11.200 | | | 2000 |
| ЗК12.100 | | 200 | 1000 |
| ЗК12.150 | | | 1500 |
| ЗК12.200 | | | 2000 |
| ЗК13.100 | | 240 | 1000 |
| ЗК13.150 | | | 1500 |
| ЗК13.200 | | | 2000 |

Таблица 2

| Марка блока | Отв. трубы d, м | Размеры, мм $d_1$ | Размеры, мм δ | Размеры, мм l |
|---|---|---|---|---|
| ЗК14.132 | 1.0 | 1200 | 100 | 1320 |
| ЗК15.132 | 1.25 | 1500 | 120 | |
| ЗК16.132 | 1.5 | 1800 | 140 | |
| ЗК17.132 | 2.0 | 2400 | 160 | |

Материал блоков бетон марки В30, водонепроницаемостью не ниже W6, морозостойкостью F200–300 в зависимости от климатических условий района строительства.

| Изм. | Кол.уч. | Лист | N°док. | Подпись | Дата |
|---|---|---|---|---|---|
| Разработал | | Чупарнова | | | |
| Проверил | | Кучанова | | | |
| Нач.пр.гр. | | Чупарнова | | | |
| Гл.инж.пр. | | Коен Б. | | | |
| Н. контр. | | Коен Б. | | | |

1484.1-01

Звено.

Опалубочный чертеж

| Стадия | Лист | Листов |
|---|---|---|
| Р | | 1 |

ТРАНСМОСТ

Инв.N°подл. | Подпись и дата | Взам.инв.N°

ЗАВОД СКЕЛЕТ
https://zavodskel.com/

1-1

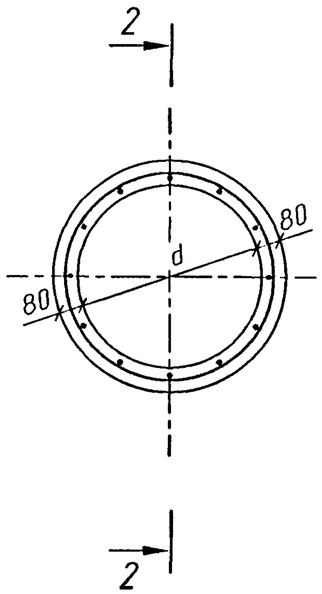


2-2

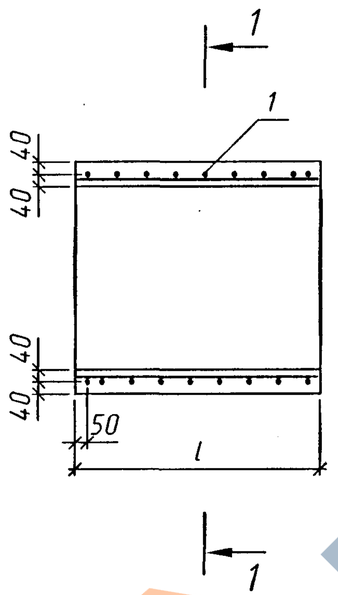


Спецификация элементов на блок

| Поз. | Наименование | Кол. на блок 3К | | | | Обозначение документа |
|---|---|---|---|---|---|---|
| | | 1.100 | 1.300 | 2.100 | 2.300 | |
| 1 | Каркас КП1 | 1 | - | - | - | 1484.1-08 |
| | КП2 | - | 1 | - | - | |
| | КП3 | - | - | 1 | - | |
| | КП4 | - | - | - | 1 | |
| | Бетон В30, $м^3$ | 0.15 | 0.45 | 0.21 | 0.63 | |
| | Масса блока, т | 0.4 | 1.1 | 0.5 | 1.6 | |

Арматура по ГОСТ 5781-82 из стали класса А-I марки Ст3сп, из стали класса А-III марки 25Г2С или 35ГС.

Таблица 1

| Марка блока | Размеры, мм | |
|---|---|---|
| | d | l |
| 3К1.100 | 500 | 1000 |
| 3К1.300 | | 3000 |
| 3К2.100 | 750 | 1000 |
| 3К2.300 | | 3000 |

| Изм. | Кол.уч. | Лист | N°док. | Подпись | Дата |
|---|---|---|---|---|---|
| Разработал | | Чупарнова | | | |
| Проверил | | Кучанова | | | |
| Нач.пр.гр. | | Чупарнова | | | |
| Гл.инж.пр. | | Коен Б. | | | |
| Н. контр. | | Коен Б. | | | |

1484.1-02

Звено 3К1.100; 3К1.300; 3К2.100; 3К2.300. Сборочный чертеж

| Стадия | Лист | Листов |
|---|---|---|
| Р | | 1 |

ТРАНСМОСТ

Инв.N°подл. | Подпись и дата | Взам.инв.N°

https://zavodjbi.com/

1-1

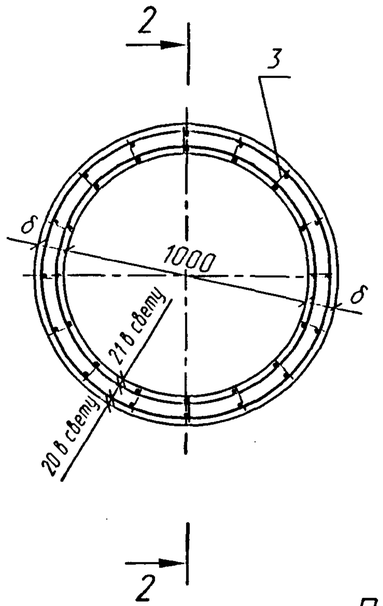


2-2

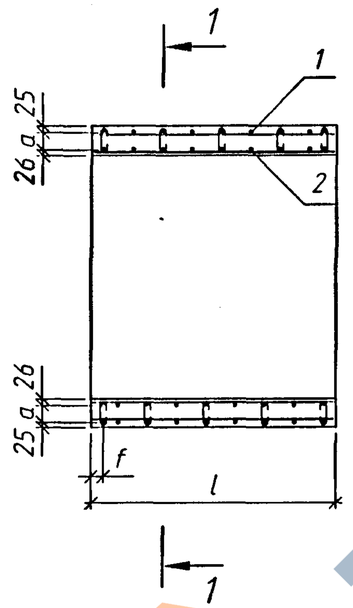


Поз.3

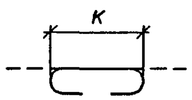


Таблица 1

| Марка блока | Размеры, мм | | | | |
|---|---|---|---|---|---|
| | a | f | к | δ | l |
| 3К3.100 | 49 | 50 | 71 | 100 | 1000 |
| 3К3.150 | | | | | 1500 |
| 3К3.200 | | | | | 2000 |
| 3К4.100 | 69 | 50 | 91 | 120 | 1000 |
| 3К4.150 | | 40 | | | 1500 |
| 3К4.200 | | 50 | | | 2000 |

Спецификация элементов на блок

| Поз. | Наименование | Кол. на блок 3К | | | | | | Обозначение документа |
|---|---|---|---|---|---|---|---|---|
| | | 3.100 | 3.150 | 3.200 | 4.100 | 4.150 | 4.200 | |
| 1 | Каркас КП5 | 1 | – | – | – | – | – | 1484.1-09 |
| | КП7 | – | 1 | – | – | – | – | |
| | КП9 | – | – | 1 | – | – | – | |
| | КП11 | – | – | – | 1 | – | – | |
| | КП13 | – | – | – | – | 1 | – | |
| | КП15 | – | – | – | – | – | 1 | |
| 2 | Каркас КП6 | 1 | – | – | – | – | – | |
| | КП8 | – | 1 | – | – | – | – | |
| | КП10 | – | | 1 | – | – | – | |
| | КП12 | – | – | – | 1 | – | – | |
| | КП14 | – | – | – | – | 1 | – | |
| | КП16 | – | – | – | – | – | 1 | |
| 3 | ⌀6А-I, l=150, 0.03кг | 64 | 96 | 128 | – | – | – | |
| | ⌀6А-I, l=170, 0.04кг | – | – | – | 72 | 112 | 144 | |
| | Бетон В30, $м^3$ | 0.35 | 0.52 | 0.70 | 0.42 | 0.63 | 0.84 | |
| | Масса блока, т | 0.9 | 1.3 | 1.8 | 1.1 | 1.6 | 2.1 | |

Арматура по ГОСТ 5781-82 из стали класса А-I марки Ст3сп, из стали класса А-III марки 25Г2С или 35ГС.

Инв.№подл. | Подпись и дата | Взам.инв.№

| Изм. | Кол.уч. | Лист | N°док. | Подпись | Дата |
|---|---|---|---|---|---|
| Разработал | | Чупарнова | | | |
| Проверил | | Кучанова | | | |
| Нач.пр.гр. | | Чупарнова | | | |
| Гл.инж.пр. | | Коен Б. | | | |
| Н. контр. | | Коен Б. | | | |

1484.1-03

Звено 3К3.100; 3К3.150; 3К3.200
3К4.100; 3К4.150; 3К4.200.
Сборочный чертеж

| Стадия | Лист | Листов |
|---|---|---|
| Р | | 1 |

ТРАНСМОСТ

https://zavodjbi.com/

1-1

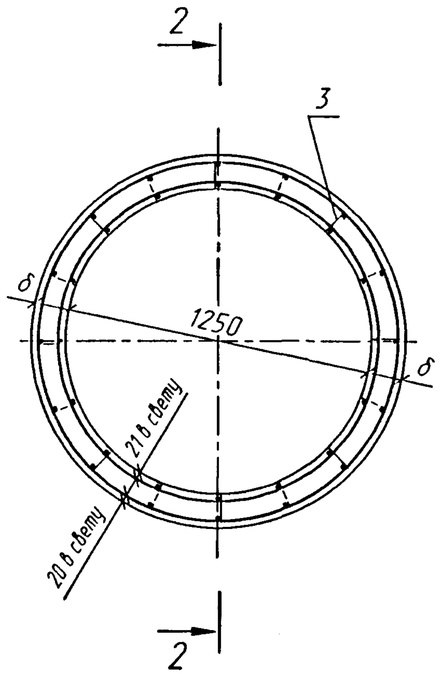


2-2

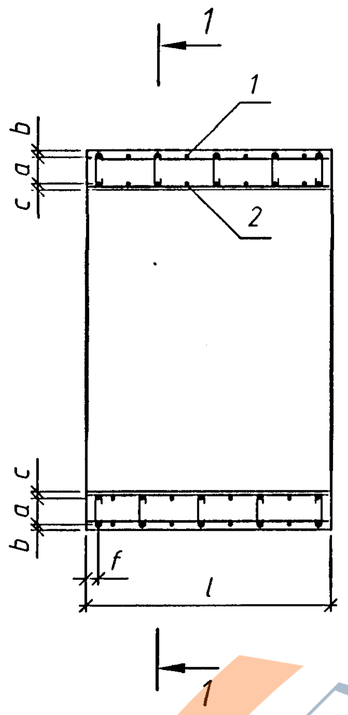


Поз.3

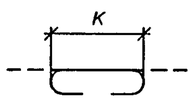


Таблица1

| Марка блока | Размеры, мм | | | | | | |
|---|---|---|---|---|---|---|---|
| | a | b | c | f | к | δ | l |
| 3К5.100 | 69 | 25 | 26 | 50 | 91 | 120 | 1000 |
| 3К5.150 | | | | 40 | | | 1500 |
| 3К5.200 | | | | 50 | | | 2000 |
| 3К6.100 | 89 | 25 | 26 | 50 | 111 | 140 | 1000 |
| 3К6.150 | | | | | | | 1500 |
| 3К6.200 | | | | | | | 2000 |
| 3К7.100 | 127 | 26 | 27 | 50 | 151 | 180 | 1000 |
| 3К7.150 | | | | | | | 1500 |
| 3К7.200 | | | | | | | 2000 |

Спецификация элементов на блок

| Поз. | Наименование | Кол. на блок 3К | | | | | | | | | Обозначение документа |
|---|---|---|---|---|---|---|---|---|---|---|---|
| | | 5.100 | 5.150 | 5.200 | 6.100 | 6.150 | 6.200 | 7.100 | 7.150 | 7.200 | |
| 1 | Каркас КП17 | 1 | - | - | - | - | - | - | - | - | 1484.1-10 |
| | КП19 | - | 1 | - | - | - | - | - | - | - | |
| | КП21 | - | - | 1 | - | - | - | - | - | - | |
| | КП23 | - | - | - | 1 | - | - | - | - | - | |
| | КП25 | - | - | - | - | 1 | - | - | - | - | |
| | КП27 | - | - | - | - | - | 1 | - | - | - | |
| | КП29 | - | - | - | - | - | - | 1 | - | - | |
| | КП31 | - | - | - | - | - | - | - | 1 | - | |
| | КП33 | - | - | - | - | - | - | - | - | 1 | |
| 2 | Каркас КП18 | 1 | - | - | - | - | - | - | - | - | |
| | КП20 | - | 1 | - | - | - | - | - | - | - | |
| | КП22 | - | - | 1 | - | - | - | - | - | - | |
| | КП24 | - | - | - | 1 | - | - | - | - | - | |
| | КП26 | - | - | - | - | 1 | - | - | - | - | |
| | КП28 | - | - | - | - | - | 1 | - | - | - | |
| | КП30 | - | - | - | - | - | - | 1 | - | - | |
| | КП32 | - | - | - | - | - | - | - | 1 | - | |
| | КП34 | - | - | - | - | - | - | - | - | 1 | |
| 3 | ⌀6А-I, l=170, 0.04кг | 72 | 112 | 144 | - | - | - | - | - | - | |
| | ⌀6А-I, l=190, 0.04кг | - | - | - | 88 | 136 | 176 | - | - | - | |
| | ⌀6А-I, l=230, 0.05кг | - | - | - | - | - | - | 88 | 136 | 176 | |
| | Бетон В30, $м^3$ | 0.52 | 0.78 | 1.04 | 0.61 | 0.91 | 1.22 | 0.81 | 1.21 | 1.62 | |
| | Масса блока, т | 1.3 | 2.0 | 2.6 | 1.5 | 2.3 | 3.0 | 2.0 | 3.0 | 4.1 | |

Арматура по ГОСТ 5781-82 из стали класса А-I марки Ст3сп,
из стали класса А-III марки 25Г2С или 35ГС.

| Изм. | Кол.уч. | Лист | N°док. | Подпись | Дата |
|---|---|---|---|---|---|
| Разработал | | Чупарнова | | | |
| Проверил | | Кучанова | | | |
| Нач.пр.гр. | | Чупарнова | | | |
| Гл.инж.пр. | | Коен Б. | | | |
| Н. контр. | | Коен Б. | | | |

1484.1-04

Звено 3К5.100-3К7.100;
3К5.150-3К7.150; 3К5.200-3К7.200.
Сборочный чертеж

| Стадия | Лист | Листов |
|---|---|---|
| Р | | 1 |

ТРАНСМОСТ

Инв.N°подл. | Подпись и дата | Взам.инв.N°

https://zavodjbi.com/

1-1

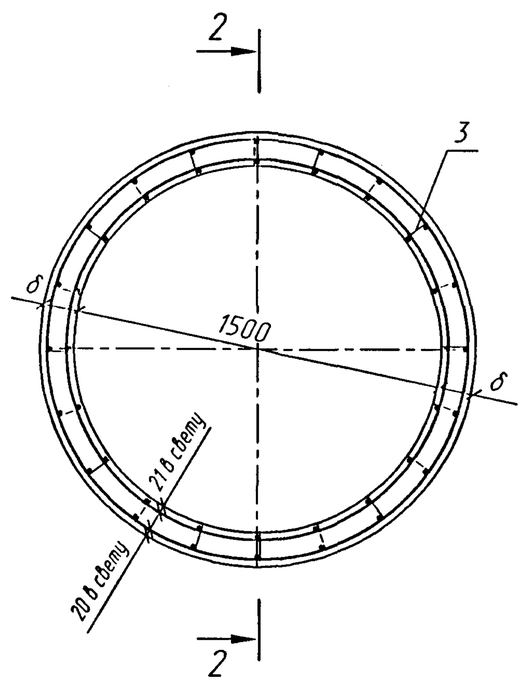


2-2

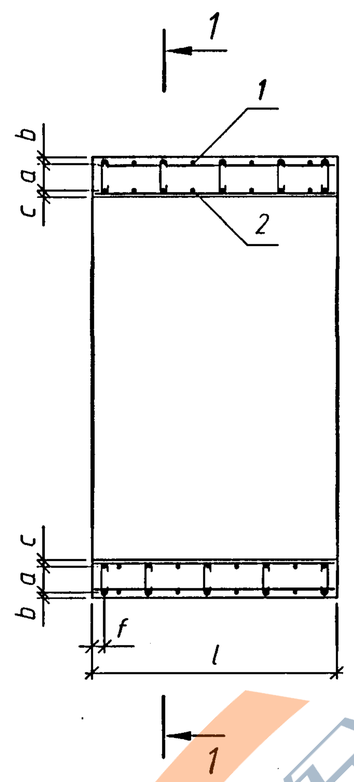


Поз.3

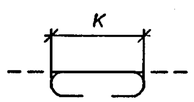


Таблица 1

| Марка блока | Размеры, мм | | | | | | |
|---|---|---|---|---|---|---|---|
| | a | b | c | f | к | δ | l |
| 3К8.100 | 89 | 25 | 26 | 50 | 111 | 140 | 1000 |
| 3К8.150 | | | | 40 | | | 1500 |
| 3К8.200 | | | | 50 | | | 2000 |
| 3К9.100 | 109 | 25 | 26 | 40 | 131 | 160 | 1000 |
| 3К9.150 | | | | 50 | | | 1500 |
| 3К9.200 | | | | | | | 2000 |
| 3К10.100 | 167 | 26 | 27 | 40 | 191 | 220 | 1000 |
| 3К10.150 | | | | 50 | | | 1500 |
| 3К10.200 | | | | | | | 2000 |

Спецификация элементов на блок

| Поз. | Наименование | Кол. на блок 3К | | | | | | | | | Обозначение документа |
|---|---|---|---|---|---|---|---|---|---|---|---|
| | | 8.100 | 8.150 | 8.200 | 9.100 | 9.150 | 9.200 | 10.100 | 10.150 | 10.200 | |
| 1 | Каркас КП35 | 1 | – | – | – | – | – | – | – | – | 1484.1-11 |
| | КП37 | – | 1 | – | – | – | – | – | – | – | |
| | КП39 | – | – | 1 | – | – | – | – | – | – | |
| | КП41 | – | – | – | 1 | – | – | – | – | – | |
| | КП43 | – | – | – | – | 1 | – | – | – | – | |
| | КП45 | – | – | – | – | – | 1 | – | – | – | |
| | КП47 | – | – | – | – | – | – | 1 | – | – | |
| | КП49 | – | – | – | – | – | – | – | 1 | – | |
| | КП51 | – | – | – | – | – | – | – | – | 1 | |
| 2 | Каркас КП36 | 1 | – | – | – | – | – | – | – | – | |
| | КП38 | – | 1 | – | – | – | – | – | – | – | |
| | КП40 | – | – | 1 | – | – | – | – | – | – | |
| | КП42 | – | – | – | 1 | – | – | – | – | – | |
| | КП44 | – | – | – | – | 1 | – | – | – | – | |
| | КП46 | – | – | – | – | – | 1 | – | – | – | |
| | КП48 | – | – | – | – | – | – | 1 | – | – | |
| | КП50 | – | – | – | – | – | – | – | 1 | – | |
| | КП52 | – | – | – | – | – | – | – | – | 1 | |
| 3 | ⌀6А-I, l=190, 0.04кг | 90 | 140 | 180 | – | – | – | – | – | – | |
| | ⌀6А-I, l=210, 0.05кг | – | – | – | 130 | 200 | 260 | – | – | – | |
| | ⌀6А-I, l=270, 0.06кг | – | – | – | – | – | – | 130 | 200 | 260 | |
| | Бетон В30, $м^3$ | 0.72 | 1.08 | 1.44 | 0.83 | 1.25 | 1.66 | 1.19 | 1.79 | 2.38 | |
| | Масса блока, т | 1.8 | 2.7 | 3.6 | 2.1 | 3.1 | 4.2 | 3.0 | 4.5 | 6.0 | |

Арматура по ГОСТ 5781-82 из стали класса А-I марки Ст3сп,
из стали класса А-III марки 25Г2С или 35ГС.

| Изм. | Кол.уч. | Лист | N°док. | Подпись | Дата |
|---|---|---|---|---|---|
| Разработал | | Чупарнова | | | |
| Проверил | | Кучанова | | | |
| Нач.пр.гр. | | Чупарнова | | | |
| Гл.инж.пр. | | Коен Б. | | | |
| Н. контр. | | Коен Б. | | | |

1484.1-05

Звено 3К8.100-3К10.100
3К8.150-3К10.150; 3К8.200-3К10.200.
Сборочный чертеж

| Стадия | Лист | Листов |
|---|---|---|
| Р | | 1 |

ТРАНСМОСТ

Инв.N°подл. | Подпись и дата | Взам.инв.N°

https://zavodjbi.com/

1-1

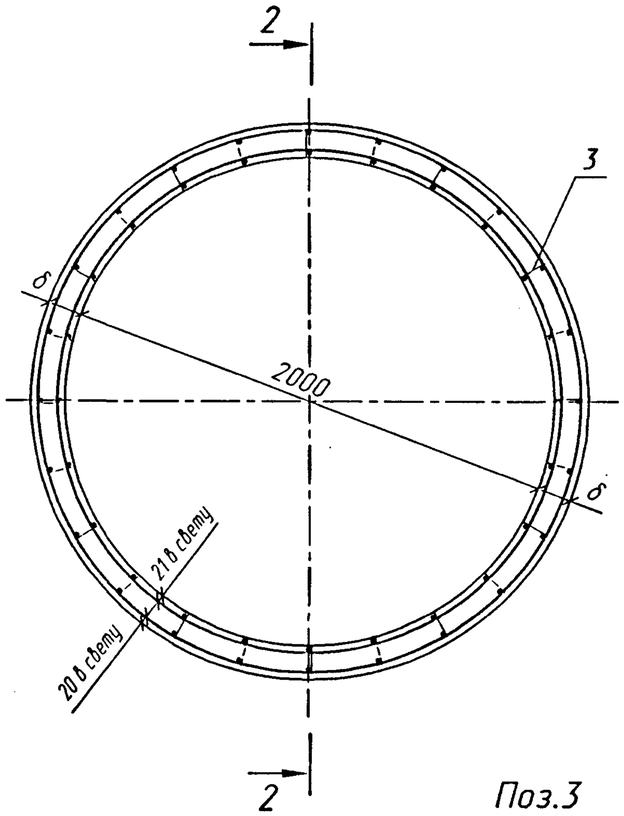


2-2

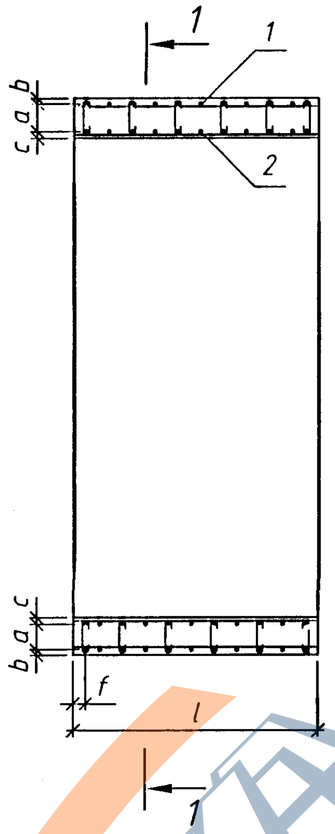


Поз.3

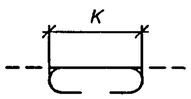


Таблица 1

| Марка блока | Размеры, мм | | | | | | |
|---|---|---|---|---|---|---|---|
| | a | b | c | f | к | δ | l |
| 3К11.100 | 107 | 26 | 27 | 50 | 131 | 160 | 1000 |
| 3К11.150 | | | | | | | 1500 |
| 3К11.200 | | | | | | | 2000 |
| 3К12.100 | 147 | 26 | 27 | 50 | 171 | 200 | 1000 |
| 3К12.150 | | | | | | | 1500 |
| 3К12.200 | | | | | | | 2000 |
| 3К13.100 | 183 | 28 | 29 | 50 | 211 | 240 | 1000 |
| 3К13.150 | | | | | | | 1500 |
| 3К13.200 | | | | | | | 2000 |

Спецификация элементов на блок

| Поз. | Наименование | Кол. на блок 3К | | | | | | | | | Обозначение документа |
|---|---|---|---|---|---|---|---|---|---|---|---|
| | | 11.100 | 11.150 | 11.200 | 12.100 | 12.150 | 12.200 | 13.100 | 13.150 | 13.200 | |
| 1 | Каркас КП53 | 1 | - | - | - | - | - | - | - | - | 1484.1-12 |
| | КП55 | - | 1 | - | - | - | - | - | - | - | |
| | КП57 | - | - | 1 | - | - | - | - | - | - | |
| | КП59 | - | - | - | 1 | - | - | - | - | - | |
| | КП61 | - | - | - | - | 1 | - | - | - | - | |
| | КП63 | - | - | - | - | - | 1 | - | - | - | |
| | КП65 | - | - | - | - | - | - | 1 | - | - | |
| | КП67 | - | - | - | - | - | - | - | 1 | - | |
| | КП69 | - | - | - | - | - | - | - | - | 1 | |
| 2 | Каркас КП54 | 1 | - | - | - | - | - | - | - | - | |
| | КП56 | - | 1 | - | - | - | - | - | - | - | |
| | КП58 | - | - | 1 | - | - | - | - | - | - | |
| | КП60 | - | - | - | 1 | - | - | - | - | - | |
| | КП62 | - | - | - | - | 1 | - | - | - | - | |
| | КП64 | - | - | - | - | - | 1 | - | - | - | |
| | КП66 | - | - | - | - | - | - | 1 | - | - | |
| | КП68 | - | - | - | - | - | - | - | 1 | - | |
| | КП70 | - | - | - | - | - | - | - | - | 1 | |
| 3 | ⌀6А-I, l=210, 0.05кг | 108 | 168 | 216 | - | - | - | - | - | - | |
| | ⌀6А-I, l=250, 0.06кг | - | - | - | 132 | 204 | 264 | - | - | - | |
| | ⌀6А-I, l=290, 0.06кг | - | - | - | - | - | - | 132 | 204 | 264 | |
| | Бетон В30, $м^3$ | 1.09 | 1.64 | 2.18 | 1.38 | 2.07 | 2.76 | 1.69 | 2.54 | 3.38 | |
| | Масса блока, т | 2.7 | 4.1 | 5.4 | 3.5 | 5.3 | 7.0 | 4.2 | 6.3 | 8.4 | |

Арматура по ГОСТ 5781-82 из стали класса А-I марки Ст3сп,
из стали класса А-III марки 25Г2С или 35ГС.

| Изм. | Кол.уч. | Лист | N°док. | Подпись | Дата |
|---|---|---|---|---|---|
| Разработал | | Чупарнова | | | |
| Проверил | | Кучанова | | | |
| Нач.пр.гр. | | Чупарнова | | | |
| Гл.инж.пр. | | Коен Б. | | | |
| Н. контр. | | Коен Б. | | | |

1484.1-06

Звено 3К11.100-3К13.100;
3К11.150-3К13.150; 3К11.200-3К13.200.
Сборочный чертеж

| Стадия | Лист | Листов |
|---|---|---|
| Р | | 1 |

ТРАНСМОСТ

Инв.N°подл. | Подпись и дата | Взам.инв.N°

ЗАВОД КЕЙ

1-1

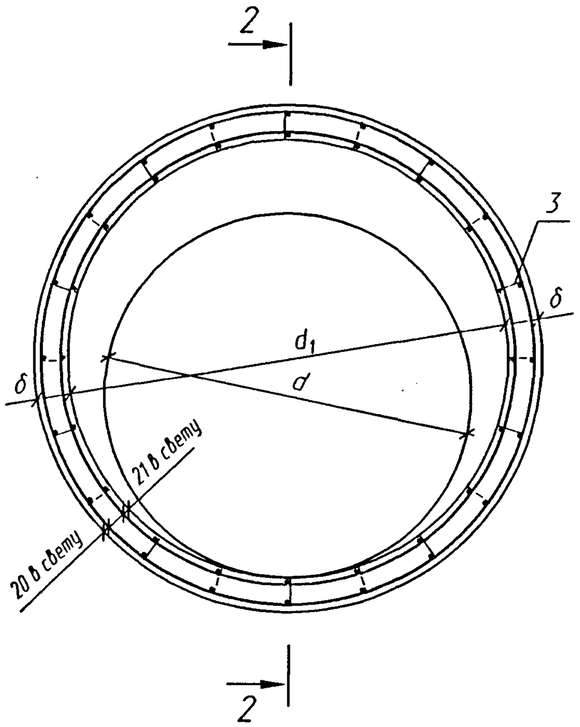


2-2

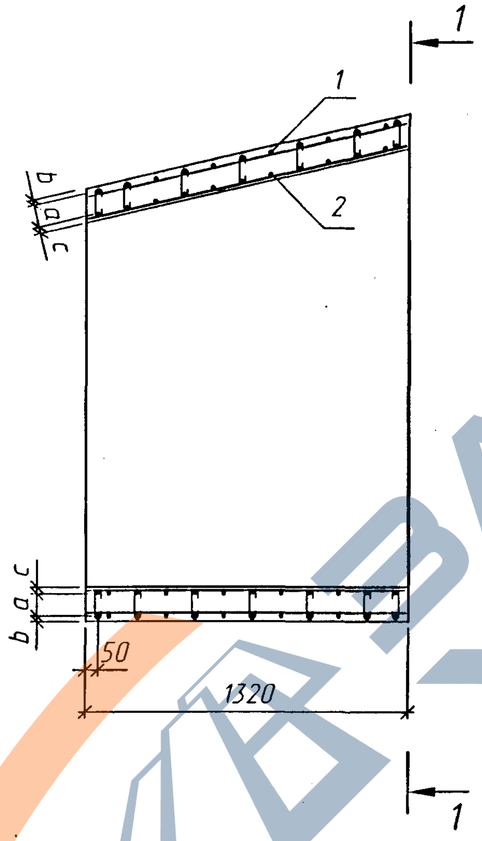


Поз.3

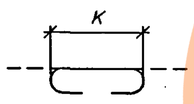


Таблица1

| Марка блока | Размеры, мм | | | | | | |
|---|---|---|---|---|---|---|---|
| | d | $d_1$ | a | b | c | k | δ |
| ЗК14.132 | 1000 | 1200 | 49 | 25 | 26 | 71 | 100 |
| ЗК15.132 | 1250 | 1500 | 69 | 25 | 26 | 91 | 120 |
| ЗК16.132 | 1500 | 1800 | 89 | 25 | 26 | 111 | 140 |
| ЗК17.132 | 2000 | 2400 | 107 | 26 | 27 | 131 | 160 |

Спецификация элементов на блок

| Поз. | Наименование | Кол. на блок ЗК | | | | Обозначение документа |
|---|---|---|---|---|---|---|
| | | 14.132 | 15.132 | 16.132 | 17.132 | |
| 1 | Каркас КП71 | 1 | - | - | - | 1484.1-13 |
| | КП73 | - | 1 | - | - | |
| | КП75 | - | - | 1 | - | |
| | КП477 | - | - | - | 1 | |
| 2 | Каркас КП72 | 1 | - | - | - | |
| | КП74 | - | 1 | - | - | |
| | КП76 | - | - | 1 | - | |
| | КП78 | - | - | - | 1 | |
| 3 | ⌀6А-I, l=150, 0.03кг | 88 | - | - | - | |
| | ⌀6А-I, l=170, 0.04кг | - | 96 | - | - | |
| | ⌀6А-I, l=190, 0.04кг | - | - | 120 | - | |
| | ⌀6А-I, l=210, 0.05кг | - | - | - | 144 | |
| | Бетон В30, $м^3$ | 0.5 | 0.74 | 1.03 | 1.55 | |
| | Масса блока, т | 1.3 | 1.9 | 2.6 | 3.9 | |

Арматура по ГОСТ 5781-82 из стали класса А-I марки Ст3сп, из стали класса А-III марки 25Г2С или 35ГС.

| Изм. | Кол.уч. | Лист | N°док. | Подпись | Дата |
|---|---|---|---|---|---|
| Разработал | | Чупарнова | | | |
| Проверил | | Кучанова | | | |
| Нач.пр.гр. | | Чупарнова | | | |
| Гл.инж.пр. | | Коен Б. | | | |
| Н. контр. | | Коен Б. | | | |

1484.1-07

Звено ЗК14.132-ЗК17.132. Сборочный чертеж

| Стадия | Лист | Листов |
|---|---|---|
| Р | | 1 |

ТРАНСМОСТ

Инв.N°подл. | Подпись и дата | Взам.инв.N°

ЗАВОД ЖЕЛЕЗА

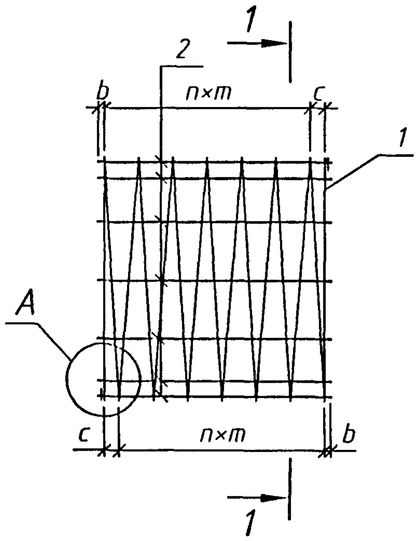


1-1

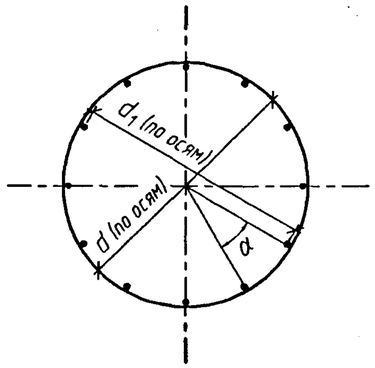


A

Деталь закрепления спирали

в сварных каркасах

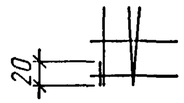


в вязаных каркасах

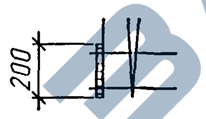


Таблица 1

| Марка каркаса | Размеры, мм | | | | | | α град |
|---|---|---|---|---|---|---|---|
| | d | $d_1$ | b | c | m | n | |
| КП1 | 580 | 564 | 30 | 100 | 200 | 4 | 45 |
| КП2 | | | 30 | 100 | 175 | 16 | |
| КП3 | 830 | 814 | 30 | 60 | 120 | 7 | 30 |
| КП4 | | | 30 | 50 | 114 | 25 | |

Спецификация элементов на каркас

| Марка каркаса | Поз. | Наименование | Кол. | Масса ед., кг | Масса каркаса, кг |
|---|---|---|---|---|---|
| КП1 | 1 | ⌀8 А-III, l=11880 | 1 | 4.69 | 6.4 |
| | 2 | ⌀6 А-I, l=960 | 8 | 0.21 | |
| КП2 | 1 | ⌀8 А-III, l=33750 | 1 | 13.33 | 18.6 |
| | 2 | ⌀6 А-I, l=2960 | 8 | 0.66 | |
| КП3 | 1 | ⌀8 А-III, l=24810 | 1 | 9.80 | 12.3 |
| | 2 | ⌀6 А-I, l=960 | 12 | 0.21 | |
| КП4 | 1 | ⌀8 А-III, l=71750 | 1 | 28.34 | 36.3 |
| | 2 | ⌀6 А-I, l=2960 | 12 | 0.66 | |

Арматура по ГОСТ 5781-82 из стали класса А-I марки Ст3сп, из стали класса А-III марки 25Г2С или 35ГС.

1. Соединение стержней в каркасе производится с помощью контактной точечной электросварки по ГОСТ 14098-91.
2. Применение ручной дуговой сварки не допускается.
3. Допускается производить соединение стержней в каркасе вязальной проволокой. При этом длина стержней поз.1 увеличивается на 360 мм.

Взам.инв.№ | Подпись и дата | Инв.№подл.

| Изм. | Кол.уч. | Лист | N°док. | Подпись | Дата | 1484.1-08 | | |
|---|---|---|---|---|---|---|---|---|
| Разработал | | Чупарнова | | | | Каркас КП1 - КП4 | Стадия | Лист | Листов |
| Проверил | | Кучанова | | | | | Р | | 1 |
| Нач.пр.гр. | | Чупарнова | | | | | ТРАНСМОСТ | | |
| Гл.инж.пр. | | Коен Б. | | | | | | | |
| Н. контр. | | Коен Б. | | | | | | | |

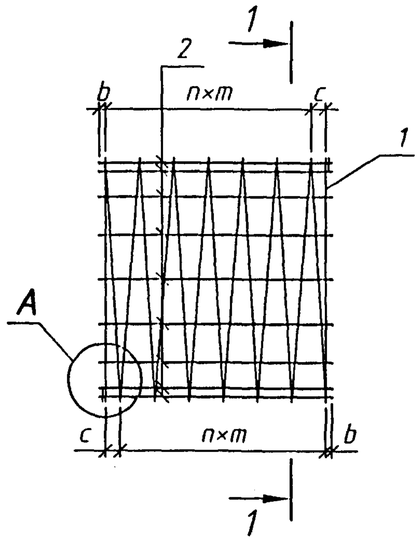


1-1

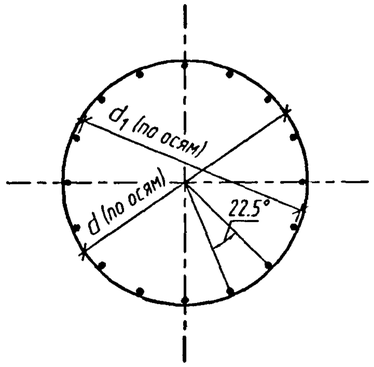


A

Деталь закрепления спирали

в сварных каркасах

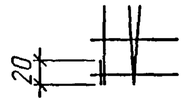


в вязаных каркасах

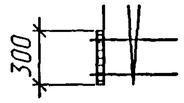


Спецификация элементов на каркас

| Марка каркаса | Поз. | Наименование | Кол. | Масса ед., кг | Масса каркаса, кг |
|---|---|---|---|---|---|
| КП5 | 1 | ⌀8 А-III, l=30750 | 1 | 12.15 | 15.5 |
| | 2 | ⌀6 А-I, l=960 | 16 | 0.21 | |
| КП6 | 1 | ⌀8 А-III, l=28140 | 1 | 11.11 | 14.5 |
| | 2 | ⌀6 А-I, l=960 | 16 | 0.21 | |
| КП7 | 1 | ⌀8 А-III, l=45200 | 1 | 17.85 | 23.0 |
| | 2 | ⌀6 А-I, l=1460 | 16 | 0.32 | |
| КП8 | 1 | ⌀8 А-III, l=41350 | 1 | 16.30 | 21.5 |
| | 2 | ⌀6 А-I, l=1460 | 16 | 0.32 | |
| КП9 | 1 | ⌀8 А-III, l=59650 | 1 | 23.56 | 30.6 |
| | 2 | ⌀6 А-I, l=1960 | 16 | 0.44 | |

Продолжение спецификации

| Марка каркаса | Поз. | Наименование | Кол. | Масса ед., кг | Масса каркаса, кг |
|---|---|---|---|---|---|
| КП10 | 1 | ⌀8 А-III, l=54570 | 1 | 21.56 | 28.6 |
| | 2 | ⌀6 А-I, l=1960 | 16 | 0.44 | |
| КП11 | 1 | ⌀8 А-III, l=35560 | 1 | 14.05 | 17.4 |
| | 2 | ⌀6 А-I, l=960 | 16 | 0.21 | |
| КП12 | 1 | ⌀8 А-III, l=31440 | 1 | 12.42 | 15.8 |
| | 2 | ⌀6 А-I, l=960 | 16 | 0.21 | |
| КП13 | 1 | ⌀8 А-III, l=54250 | 1 | 21.43 | 26.6 |
| | 2 | ⌀6 А-I, l=1460 | 16 | 0.32 | |
| КП14 | 1 | ⌀8 А-III, l=47960 | 1 | 18.94 | 24.1 |
| | 2 | ⌀6 А-I, l=1460 | 16 | 0.32 | |
| КП15 | 1 | ⌀8 А-III, l=69200 | 1 | 27.33 | 34.4 |
| | 2 | ⌀6 А-I, l=1960 | 16 | 0.44 | |
| КП16 | 1 | ⌀8 А-III, l=61180 | 1 | 24.17 | 31.2 |
| | 2 | ⌀6 А-I, l=1960 | 16 | 0.44 | |

Арматура по ГОСТ 5781-82 из стали класса А-I марки Ст3сп, из стали класса А-III марки 25Г2С или 35ГС.

1. Соединение стержней в каркасе производится с помощью контактной точечной электросварки по ГОСТ 14098-91.
2. Применение ручной дуговой сварки не допускается.
3. Допускается производить соединение стержней в каркасе вязальной проволокой. При этом длина стержней поз.1 увеличивается на 560 мм.

Таблица 1

| Марка каркаса | Размеры, мм | | | | | |
|---|---|---|---|---|---|---|
| | d | $d_1$ | b | c | m | n |
| КП5 | 1150 | 1134 | 30 | 60 | 140 | 6 |
| КП6 | 1052 | 1036 | | | | |
| КП7 | 1150 | 1134 | 30 | 50 | 135 | 10 |
| КП8 | 1052 | 1036 | | | | |
| КП9 | 1150 | 1134 | 30 | 80 | 130 | 14 |
| КП10 | 1052 | 1036 | | | | |

Продолжение табл.1

| Марка каркаса | Размеры, мм | | | | | |
|---|---|---|---|---|---|---|
| | d | $d_1$ | b | c | m | n |
| КП11 | 1190 | 1174 | 30 | 60 | 120 | 7 |
| КП12 | 1052 | 1036 | | | | |
| КП13 | 1190 | 1174 | 20 | 40 | 115 | 12 |
| КП14 | 1052 | 1036 | | | | |
| КП15 | 1190 | 1174 | 30 | 60 | 115 | 16 |
| КП16 | 1052 | 1036 | | | | |

| Изм. | Кол.уч. | Лист | N°док. | Подпись | Дата | 1484.1-09 | | |
|---|---|---|---|---|---|---|---|---|
| Разработал | | Чупарнова | | | | Каркас КП5 - КП16 | Стадия | Лист | Листов |
| Проверил | | Кучанова | | | | | Р | | 1 |
| Нач.пр.гр. | | Чупарнова | | | | | ТРАНСМОСТ | | |
| Гл.инж.пр. | | Коен Б. | | | | | | | |
| Н. контр. | | Коен Б. | | | | | | | |

Инв.N°подл. | Подпись и дата | Взам.инв.N°

https://zavodjbi.com/
ЗАВОД ЖБИ

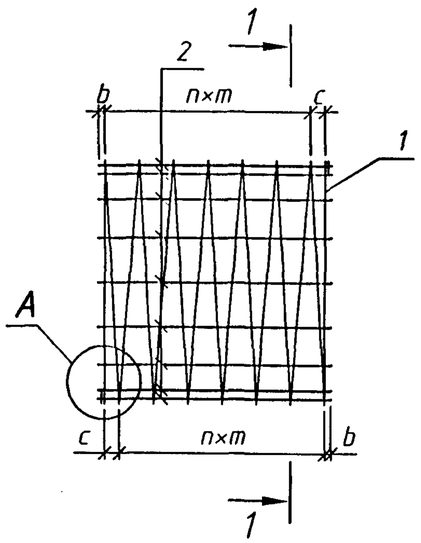


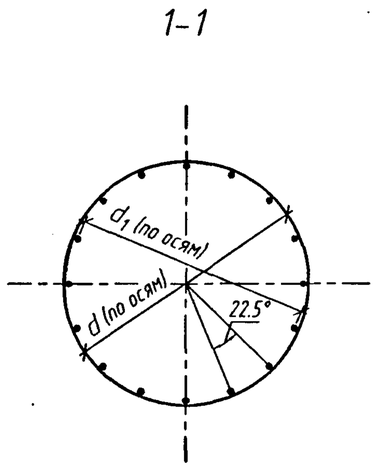

Спецификация элементов на каркас

| Марка каркаса | Поз. | Наименование | Кол. | Масса ед., кг | Масса каркаса, кг |
|---|---|---|---|---|---|
| КП17 | 1 | ø8 А-III, l=43020 | 1 | 16.99 | 20.3 |
| | 2 | ø6 А-I, l=960 | 16 | 0.21 | |
| КП18 | 1 | ø8 А-III, l=38900 | 1 | 15.36 | 18.7 |
| | 2 | ø6 А-I, l=960 | 16 | 0.21 | |
| КП19 | 1 | ø8 А-III, l=65640 | 1 | 25.93 | 31.1 |
| | 2 | ø6 А-I, l=1460 | 16 | 0.32 | |
| КП20 | 1 | ø8 А-III, l=59350 | 1 | 23.44 | 28.6 |
| | 2 | ø6 А-I, l=1460 | 16 | 0.32 | |
| КП21 | 1 | ø8 А-III, l=83730 | 1 | 33.07 | 40.1 |
| | 2 | ø6 А-I, l=1960 | 16 | 0.44 | |
| КП22 | 1 | ø8 А-III, l=75710 | 1 | 29.91 | 36.9 |
| | 2 | ø6 А-I, l=1960 | 16 | 0.44 | |

Арматура по ГОСТ 5781-82 из стали класса А-I марки Ст3сп, из стали класса А-III марки 25Г2С или 35ГС.

Таблица 1

| Марка каркаса | Размеры, мм | | | | | |
|---|---|---|---|---|---|---|
| | d | $d_1$ | b | c | m | n |
| КП17 | 1440 | 1424 | 30 | 60 | 120 | 7 |
| КП18 | 1302 | 1286 | | | | |
| КП19 | 1440 | 1424 | 20 | 40 | 115 | 12 |
| КП20 | 1302 | 1286 | | | | |
| КП21 | 1440 | 1424 | 30 | 60 | 115 | 16 |
| КП22 | 1302 | 1286 | | | | |
| КП23 | 1480 | 1464 | 30 | 45 | 95 | 9 |
| КП24 | 1302 | 1286 | | | | |
| КП25 | 1480 | 1464 | 30 | 50 | 90 | 15 |

Продолжение табл.1

| Марка каркаса | Размеры, мм | | | | | |
|---|---|---|---|---|---|---|
| | d | $d_1$ | b | c | m | n |
| КП26 | 1302 | 1286 | 30 | 50 | 90 | 15 |
| КП27 | 1480 | 1464 | 30 | 60 | 92 | 20 |
| КП28 | 1302 | 1286 | | | | |
| КП29 | 1558 | 1540 | 30 | 45 | 95 | 9 |
| КП30 | 1304 | 1286 | | | | |
| КП31 | 1558 | 1540 | 30 | 50 | 90 | 15 |
| КП32 | 1304 | 1286 | | | | |
| КП33 | 1558 | 1540 | 30 | 60 | 92 | 20 |
| КП34 | 1304 | 1286 | | | | |

1. Соединение стержней в каркасе производится с помощью контактной точечной электросварки по ГОСТ 14098-91.
2. Применение ручной дуговой сварки не допускается.
3. Допускается производить соединение стержней в каркасе вязальной проволокой. При этом длина стержней поз.1 увеличивается на 560 мм.

Инв.№подл. | Подпись и дата | Взам.инв.№

| Изм. | Кол.уч. | Лист | №док. | Подпись | Дата |
|---|---|---|---|---|---|
| Разработал | | Чупарнова | | | |
| Проверил | | Кучанова | | | |
| Нач.пр.гр. | | Чупарнова | | | |
| Гл.инж.пр. | | Коен Б. | | | |
| Н. контр. | | Коен Б. | | | |

1484.1-10

Каркас
КП17 - КП34

| Стадия | Лист | Листов |
|---|---|---|
| Р | 1 | 2 |

ТРАНСМОСТ

https://zavodjbi.com/

Продолжение спецификации

| Марка каркаса | Поз. | Наименование | Кол. | Масса ед., кг | Масса каркаса, кг |
|---|---|---|---|---|---|
| КП23 | 1 | ⌀8 А-III, l=53510 | 1 | 21.14 | 24.5 |
| | 2 | ⌀6 А-I, l=960 | 16 | 0.21 | |
| КП24 | 1 | ⌀8 А-III, l=47080 | 1 | 18.60 | 22.0 |
| | 2 | ⌀6 А-I, l=960 | 16 | 0.21 | |
| КП25 | 1 | ⌀8 А-III, l=81410 | 1 | 32.16 | 37.3 |
| | 2 | ⌀6 А-I, l=1460 | 16 | 0.32 | |
| КП26 | 1 | ⌀8 А-III, l=71620 | 1 | 28.29 | 33.4 |
| | 2 | ⌀6 А-I, l=1460 | 16 | 0.32 | |
| КП27 | 1 | ⌀8 А-III, l=104660 | 1 | 41.34 | 48.4 |
| | 2 | ⌀6 А-I, l=1960 | 16 | 0.44 | |
| КП28 | 1 | ⌀8 А-III, l=92080 | 1 | 36.37 | 43.4 |
| | 2 | ⌀6 А-I, l=1960 | 16 | 0.44 | |

Продолжение спецификации

| Марка каркаса | Поз. | Наименование | Кол. | Масса ед., кг | Масса каркаса, кг |
|---|---|---|---|---|---|
| КП29 | 1 | ⌀10 А-III, l=56330 | 1 | 34.76 | 38.1 |
| | 2 | ⌀6 А-I, l=960 | 16 | 0.21 | |
| КП30 | 1 | ⌀10 А-III, l=47150 | 1 | 29.09 | 32.4 |
| | 2 | ⌀6 А-I, l=960 | 16 | 0.21 | |
| КП31 | 1 | ⌀10 А-III, l=85700 | 1 | 52.88 | 58.0 |
| | 2 | ⌀6 А-I, l=1460 | 16 | 0.32 | |
| КП32 | 1 | ⌀10 А-III, l=71730 | 1 | 44.26 | 49.4 |
| | 2 | ⌀6 А-I, l=1460 | 16 | 0.32 | |
| КП33 | 1 | ⌀10 А-III, l=110170 | 1 | 67.97 | 75.0 |
| | 2 | ⌀6 А-I, l=1960 | 16 | 0.44 | |
| КП34 | 1 | ⌀10 А-III, l=92220 | 1 | 56.90 | 63.9 |
| | 2 | ⌀6 А-I, l=1960 | 16 | 0.44 | |

Арматура по ГОСТ 5781-82 из стали класса А-I марки Ст3сп,
из стали класса А-III марки 25Г2С или 35ГС.

ЗАВОД ЖЕЛЕЗА

ТРАНСМОСТ

| Изм. | Кол.уч. | Лист | N°док. | Подпись | Дата | 1484.1-10 | Лист 2 |
|---|---|---|---|---|---|---|---|

Инв.N°подл. | Подпись и дата | Взам.инв.N°

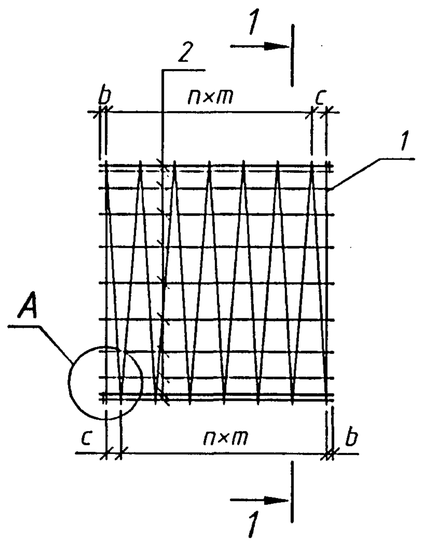


1-1

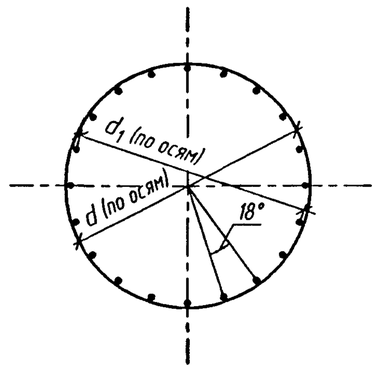


Деталь закрепления спирали

в сварных каркасах

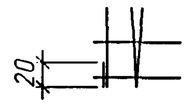


в вязаных каркасах

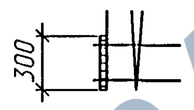


Таблица 1

| Марка каркаса | Размеры, мм | | | | | |
|---|---|---|---|---|---|---|
| | d | $d_1$ | b | c | m | n |
| КП35 | 1730 | 1714 | 30 | 60 | 120 | 7 |
| КП36 | 1552 | 1536 | | | | |
| КП37 | 1730 | 1714 | 20 | 40 | 115 | 12 |
| КП38 | 1552 | 1536 | | | | |
| КП39 | 1730 | 1714 | 30 | 60 | 115 | 16 |
| КП40 | 1552 | 1536 | | | | |
| КП41 | 1770 | 1754 | 20 | 40 | 80 | 11 |
| КП42 | 1552 | 1536 | | | | |
| КП43 | 1770 | 1754 | 30 | 50 | 75 | 18 |

Продолжение табл.1

| Марка каркаса | Размеры, мм | | | | | |
|---|---|---|---|---|---|---|
| | d | $d_1$ | b | c | m | n |
| КП44 | 1552 | 1536 | 30 | 50 | 75 | 18 |
| КП45 | 1770 | 1754 | 30 | 52 | 77 | 24 |
| КП46 | 1552 | 1536 | | | | |
| КП47 | 1888 | 1870 | 20 | 40 | 80 | 11 |
| КП48 | 1554 | 1536 | | | | |
| КП49 | 1888 | 1870 | 30 | 50 | 75 | 18 |
| КП50 | 1554 | 1536 | | | | |
| КП51 | 1888 | 1870 | 30 | 52 | 77 | 24 |
| КП52 | 1554 | 1536 | | | | |

Спецификация элементов на каркас

| Марка каркаса | Поз. | Наименование | Кол. | Масса ед., кг | Масса каркаса, кг |
|---|---|---|---|---|---|
| КП35 | 1 | ⌀8 А-III, l=51670 | 1 | 20.41 | 24.6 |
| | 2 | ⌀6 А-I, l=960 | 20 | 0.21 | |
| КП36 | 1 | ⌀8 А-III, l=46360 | 1 | 18.31 | 22.5 |
| | 2 | ⌀6 А-I, l=960 | 20 | 0.21 | |
| КП37 | 1 | ⌀8 А-III, l=78850 | 1 | 31.15 | 37.6 |
| | 2 | ⌀6 А-I, l=1460 | 20 | 0.32 | |
| КП38 | 1 | ⌀8 А-III, l=70740 | 1 | 27.94 | 34.3 |
| | 2 | ⌀6 А-I, l=1460 | 20 | 0.32 | |
| КП39 | 1 | ⌀8 А-III, l=100590 | 1 | 39.73 | 48.5 |
| | 2 | ⌀6 А-I, l=1960 | 20 | 0.44 | |
| КП40 | 1 | ⌀8 А-III, l=90200 | 1 | 35.63 | 44.4 |
| | 2 | ⌀6 А-I, l=1960 | 20 | 0.44 | |

Арматура по ГОСТ 5781-82 из стали класса А-I марки Ст3сп, из стали класса А-III марки 25Г2С или 35ГС.

1. Соединение стержней в каркасе производится с помощью контактной точечной электросварки по ГОСТ 14098-91.
2. Применение ручной дуговой сварки не допускается.
3. Допускается производить соединение стержней в каркасе вязальной проволокой. При этом длина стержней поз.1 увеличивается на 560 мм.

Инв.№подл. | Подпись и дата | Взам.инв.№

| Изм. | Кол.уч. | Лист | №док. | Подпись | Дата |
|---|---|---|---|---|---|
| Разработал | | Чупарнова | | | |
| Проверил | | Кучанова | | | |
| Нач.пр.гр. | | Чупарнова | | | |
| Гл.инж.пр. | | Коен Б. | | | |
| Н. контр. | | Коен Б. | | | |

1484.1-11

Каркас КП35 - КП52

| Стадия | Лист | Листов |
|---|---|---|
| Р | 1 | 2 |

ТРАНСМОСТ

https://zavodjbi.com/

Продолжение спецификации

| Марка каркаса | Поз. | Наименование | Кол. | Масса ед., кг | Масса каркаса, кг |
|---|---|---|---|---|---|
| КП41 | 1 | ⌀8 А-III, l=75110 | 1 | 29.67 | 33.9 |
| | 2 | ⌀6 А-I, l=960 | 20 | 0.21 | |
| КП42 | 1 | ⌀8 А-III, l=65860 | 1 | 26.01 | 30.2 |
| | 2 | ⌀6 А-I, l=960 | 20 | 0.21 | |
| КП43 | 1 | ⌀8 А-III, l=114030 | 1 | 45.04 | 51.4 |
| | 2 | ⌀6 А-I, l=1460 | 20 | 0.32 | |
| КП44 | 1 | ⌀8 А-III, l=99990 | 1 | 39.50 | 45.8 |
| | 2 | ⌀6 А-I, l=1460 | 20 | 0.32 | |
| КП45 | 1 | ⌀8 А-III, l=147400 | 1 | 58.22 | 67.0 |
| | 2 | ⌀6 А-I, l=1960 | 20 | 0.44 | |
| КП46 | 1 | ⌀8 А-III, l=129250 | 1 | 51.05 | 59.8 |
| | 2 | ⌀6 А-I, l=1960 | 20 | 0.44 | |

Продолжение спецификации

| Марка каркаса | Поз. | Наименование | Кол. | Масса ед., кг | Масса каркаса, кг |
|---|---|---|---|---|---|
| КП47 | 1 | ⌀10 А-III, l=80110 | 1 | 49.43 | 53.6 |
| | 2 | ⌀6 А-I, l=960 | 20 | 0.21 | |
| КП48 | 1 | ⌀10 А-III, l=65950 | 1 | 40.69 | 44.9 |
| | 2 | ⌀6 А-I, l=960 | 20 | 0.21 | |
| КП49 | 1 | ⌀10 А-III, l=121630 | 1 | 75.05 | 81.5 |
| | 2 | ⌀6 А-I, l=1460 | 20 | 0.32 | |
| КП50 | 1 | ⌀10 А-III, l=100120 | 1 | 61.77 | 68.2 |
| | 2 | ⌀6 А-I, l=1460 | 20 | 0.32 | |
| КП51 | 1 | ⌀10 А-III, l=157220 | 1 | 97.00 | 105.8 |
| | 2 | ⌀6 А-I, l=1960 | 20 | 0.44 | |
| КП52 | 1 | ⌀10 А-III, l=129410 | 1 | 79.85 | 88.7 |
| | 2 | ⌀6 А-I, l=1960 | 20 | 0.44 | |

Арматура по ГОСТ 5781-82 из стали класса А-I марки Ст3сп, из стали класса А-III марки 25Г2С или 35ГС.

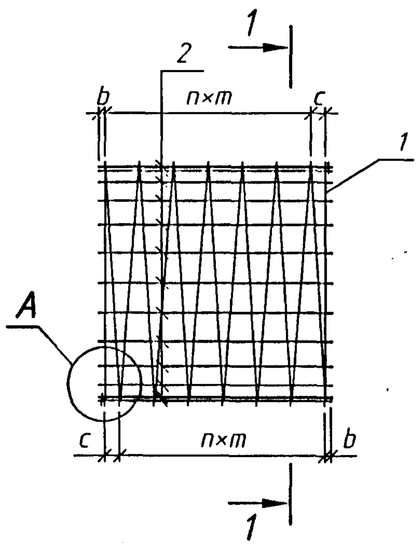


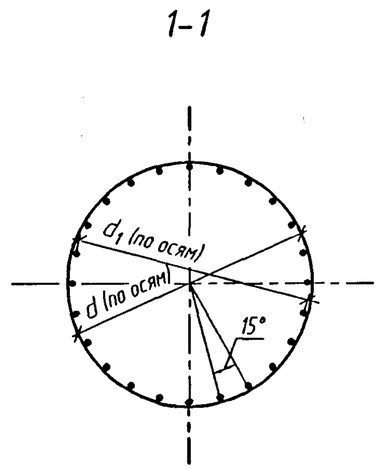


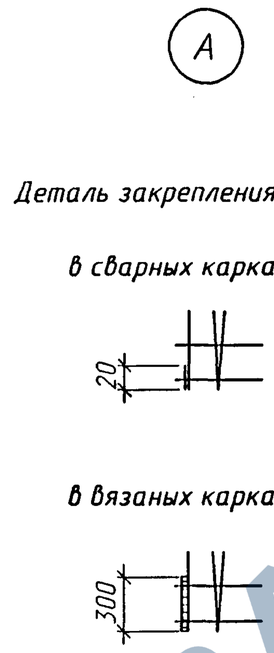


Спецификация элементов на каркас

| Марка каркаса | Поз. | Наименование | Кол. | Масса ед., кг | Масса каркаса, кг |
|---|---|---|---|---|---|
| КП53 | 1 | ⌀10 А-III, l=67730 | 1 | 41.79 | 46.8 |
| | 2 | ⌀6 А-I, l=960 | 24 | 0.21 | |
| КП54 | 1 | ⌀10 А-III, l=61340 | 1 | 37.85 | 42.9 |
| | 2 | ⌀6 А-I, l=960 | 24 | 0.21 | |
| КП55 | 1 | ⌀10А-III, l=103350 | 1 | 63.77 | 71.5 |
| | 2 | ⌀6 А-I, l=1460 | 24 | 0.32 | |
| КП56 | 1 | ⌀10А-III, l=93610 | 1 | 57.75 | 65.4 |
| | 2 | ⌀6 А-I, l=1460 | 24 | 0.32 | |
| КП57 | 1 | ⌀10А-III, l=131850 | 1 | 81.35 | 91.9 |
| | 2 | ⌀6 А-I, l=1960 | 24 | 0.44 | |
| КП58 | 1 | ⌀10А-III, l=119420 | 1 | 73.68 | 84.2 |
| | 2 | ⌀6 А-I, l=1960 | 24 | 0.44 | |

Арматура по ГОСТ 5781-82 из стали класса А-I марки Ст3сп, из стали класса А-III марки 25Г2С или 35ГС.

Таблица 1

| Марка каркаса | Размеры, мм | | | | | |
|---|---|---|---|---|---|---|
| | d | $d_1$ | b | c | m | n |
| КП53 | 2268 | 2250 | 30 | 60 | 120 | 7 |
| КП54 | 2054 | 2036 | | | | |
| КП55 | 2268 | 2250 | 30 | 80 | 110 | 12 |
| КП56 | 2054 | 2036 | | | | |
| КП57 | 2268 | 2250 | 30 | 60 | 115 | 16 |
| КП58 | 2054 | 2036 | | | | |
| КП59 | 2348 | 2330 | 30 | 45 | 95 | 9 |
| КП60 | 2054 | 2036 | | | | |
| КП61 | 2348 | 2330 | 30 | 50 | 90 | 15 |

Продолжение табл.1

| Марка каркаса | Размеры, мм | | | | | |
|---|---|---|---|---|---|---|
| | d | $d_1$ | b | c | m | n |
| КП62 | 2054 | 2036 | 30 | 50 | 90 | 15 |
| КП63 | 2348 | 2330 | 30 | 60 | 92 | 20 |
| КП64 | 2054 | 2036 | | | | |
| КП65 | 2424 | 2402 | 30 | 45 | 95 | 9 |
| КП66 | 2058 | 2036 | | | | |
| КП67 | 2424 | 2402 | 30 | 50 | 90 | 15 |
| КП68 | 2058 | 2036 | | | | |
| КП69 | 2424 | 2402 | 30 | 60 | 92 | 20 |
| КП70 | 2058 | 2036 | | | | |

1. Соединение стержней в каркасе производится с помощью контактной точечной электросварки по ГОСТ 14098-91.
2. Применение ручной дуговой сварки не допускается.
3. Допускается производить соединение стержней в каркасе вязальной проволокой. При этом длина стержней поз.1 увеличивается на 560 мм.

| Изм. | Кол.уч. | Лист | N°док. | Подпись | Дата |
|---|---|---|---|---|---|
| Разработал | | Чупарнова | | | |
| Проверил | | Кучанова | | | |
| Нач.пр.гр. | | Чупарнова | | | |
| Гл.инж.пр. | | Коен Б. | | | |
| Н. контр. | | Коен Б. | | | |

1484.1-12

Каркас КП53 - КП70

| Стадия | Лист | Листов |
|---|---|---|
| Р | 1 | 2 |

ТРАНСМОСТ

Инв.N°подл. | Подпись и дата | Взам.инв.N°

https://zavodjbi.com/

Продолжение спецификации

| Марка каркаса | Поз. | Наименование | Кол. | Масса ед., кг | Масса каркаса, кг |
|---|---|---|---|---|---|
| КП59 | 1 | ⌀10 А-III, l=84870 | 1 | 52.36 | 57.4 |
| | 2 | ⌀6 А-I, l=960 | 24 | 0.21 | |
| КП60 | 1 | ⌀10 А-III, l=74250 | 1 | 45.81 | 50.9 |
| | 2 | ⌀6 А-I, l=960 | 24 | 0.21 | |
| КП61 | 1 | ⌀10 А-III, l=129130 | 1 | 79.67 | 87.4 |
| | 2 | ⌀6 А-I, l=1460 | 24 | 0.32 | |
| КП62 | 1 | ⌀10 А-III, l=112970 | 1 | 69.70 | 77.4 |
| | 2 | ⌀6 А-I, l=1460 | 24 | 0.32 | |
| КП63 | 1 | ⌀10 А-III, l=166010 | 1 | 102.43 | 113.0 |
| | 2 | ⌀6 А-I, l=1960 | 24 | 0.44 | |
| КП64 | 1 | ⌀10 А-III, l=145230 | 1 | 89.60 | 100.2 |
| | 2 | ⌀6 А-I, l=1960 | 24 | 0.44 | |

Продолжение спецификации

| Марка каркаса | Поз. | Наименование | Кол. | Масса ед., кг | Масса каркаса, кг |
|---|---|---|---|---|---|
| КП65 | 1 | ⌀14 А-III, l=87620 | 1 | 106.02 | 111.1 |
| | 2 | ⌀6 А-I, l=960 | 24 | 0.21 | |
| КП66 | 1 | ⌀14 А-III, l=74390 | 1 | 89.93 | 95.1 |
| | 2 | ⌀6 А-I, l=960 | 24 | 0.21 | |
| КП67 | 1 | ⌀14 А-III, l=133310 | 1 | 161.31 | 169.0 |
| | 2 | ⌀6 А-I, l=1460 | 24 | 0.32 | |
| КП68 | 1 | ⌀14 А-III, l=113180 | 1 | 136.81 | 144.6 |
| | 2 | ⌀6 А-I, l=1460 | 24 | 0.32 | |
| КП69 | 1 | ⌀14 А-III, l=171380 | 1 | 207.36 | 217.9 |
| | 2 | ⌀6 А-I, l=1960 | 24 | 0.44 | |
| КП70 | 1 | ⌀14 А-III, l=145510 | 1 | 175.90 | 186.6 |
| | 2 | ⌀6 А-I, l=1960 | 24 | 0.44 | |

Арматура по ГОСТ 5781-82 из стали класса А-I марки Ст3сп, из стали класса А-III марки 25Г2С или 35ГС.

ЗАВОД ЖБИ

Инв.№ подл. | Подпись и дата | Взам.инв.№

| Изм. | Кол.уч. | Лист | №док. | Подпись | Дата |
|---|---|---|---|---|---|



ТРАНСМОСТ

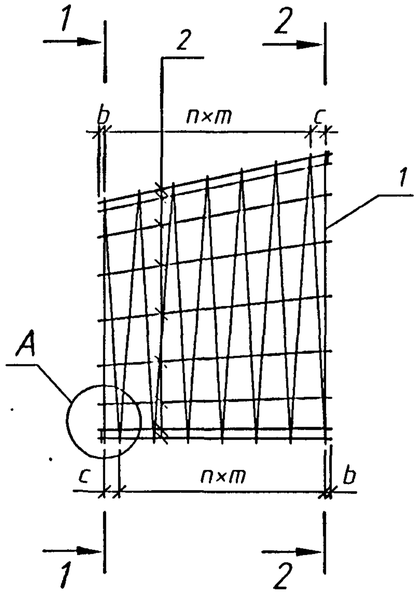


1-1

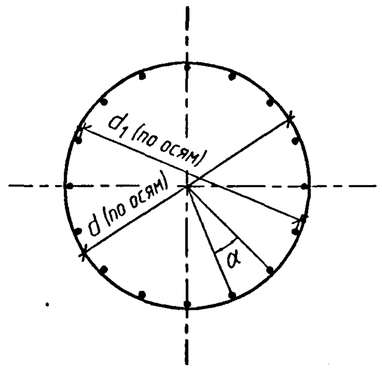


2-2

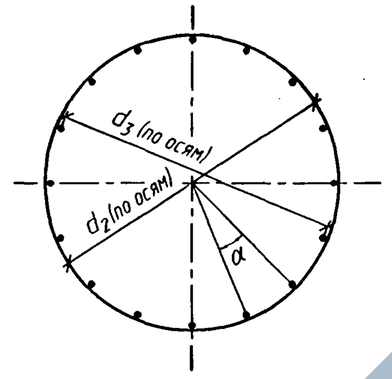


Таблица 1

| Марка каркаса | Размеры, мм | | | | | | | | α град |
|---|---|---|---|---|---|---|---|---|---|
| | d | $d_1$ | $d_2$ | $d_3$ | b | c | m | n | |
| КП71 | 1150 | 1134 | 1350 | 1334 | 30 | 50 | 130 | 9 | 22.5 |
| КП72 | 1052 | 1036 | 1252 | 1236 | | | | | |
| КП73 | 1440 | 1424 | 1690 | 1674 | 30 | 70 | 115 | 10 | 22.5 |
| КП74 | 1302 | 1286 | 1552 | 1536 | | | | | |
| КП75 | 1730 | 1714 | 2030 | 2014 | 30 | 70 | 115 | 10 | 18 |
| КП76 | 1552 | 1536 | 1852 | 1836 | | | | | |
| КП77 | 2268 | 2250 | 2668 | 2650 | 30 | 70 | 115 | 10 | 15 |
| КП78 | 2054 | 2036 | 2454 | 2436 | | | | | |

Деталь закрепления спирали

в сварных каркасах

в вязаных каркасах

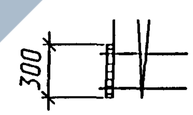


Спецификация элементов на каркас

| Марка каркаса | Поз. | Наименование | Кол. | Масса ед., кг | Масса каркаса, кг |
|---|---|---|---|---|---|
| КП71 | 1 | ⌀8 А-III, l=45200 | 1 | 17.85 | 22.3 |
| | 2 | ⌀6 А-I, l=1280 | 16 | 0.28 | |
| КП72 | 1 | ⌀8 А-III, l=41660 | 1 | 16.46 | 20.9 |
| | 2 | ⌀6 А-I, l=1280 | 16 | 0.28 | |
| КП73 | 1 | ⌀8 А-III, l=61500 | 1 | 24.29 | 28.8 |
| | 2 | ⌀6 А-I, l=1280 | 16 | 0.28 | |
| КП74 | 1 | ⌀8 А-III, l=56080 | 1 | 22.15 | 26.6 |
| | 2 | ⌀6 А-I, l=1280 | 16 | 0.28 | |
| КП75 | 1 | ⌀8 А-III, l=73870 | 1 | 29.18 | 34.8 |
| | 2 | ⌀6 А-I, l=1280 | 20 | 0.28 | |
| КП76 | 1 | ⌀8 А-III, l=66880 | 1 | 26.42 | 32.0 |
| | 2 | ⌀6 А-I, l=1280 | 20 | 0.28 | |
| КП77 | 1 | ⌀10 А-III, l=96960 | 1 | 59.82 | 66.5 |
| | 2 | ⌀6 А-I, l=1280 | 24 | 0.28 | |
| КП78 | 1 | ⌀10 А-III, l=88550 | 1 | 54.64 | 61.4 |
| | 2 | ⌀6 А-I, l=1280 | 24 | 0.28 | |

Арматура по ГОСТ 5781-82 из стали класса А-I марки Ст3сп, из стали класса А-III марки 25Г2С или 35ГС.

1. Соединение стержней в каркасе производится с помощью контактной точечной электросварки по ГОСТ 14098-91.
2. Применение ручной дуговой сварки не допускается.
3. Допускается производить соединение стержней в каркасе вязальной проволокой. При этом длина стержней поз.1 увеличивается на 560 мм.

| Изм. | Кол.уч. | Лист | N°док. | Подпись | Дата |
|---|---|---|---|---|---|
| Разработал | | Чупарнова | | | |
| Проверил | | Кучанова | | | |
| Нач.пр.гр. | | Чупарнова | | | |
| Гл.инж.пр. | | Коен Б. | | | |
| Н. контр. | | Коен Б. | | | |

1484.1-13

Каркас КП71 - КП78

| Стадия | Лист | Листов |
|---|---|---|
| Р | | 1 |

ТРАНСМОСТ

Взам.инв.N° | Подпись и дата | Инв.N°подл.

https://zavodjbi.com/

БЛ1.201 - БЛ8.201

БЛ1.302 - БЛ8.302

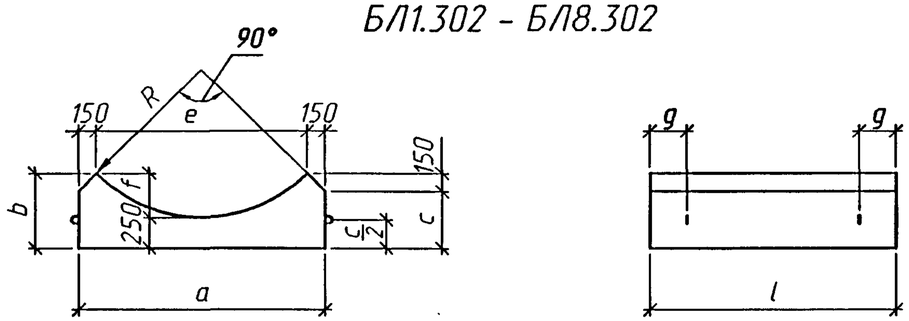


БЛ9 - БЛ12

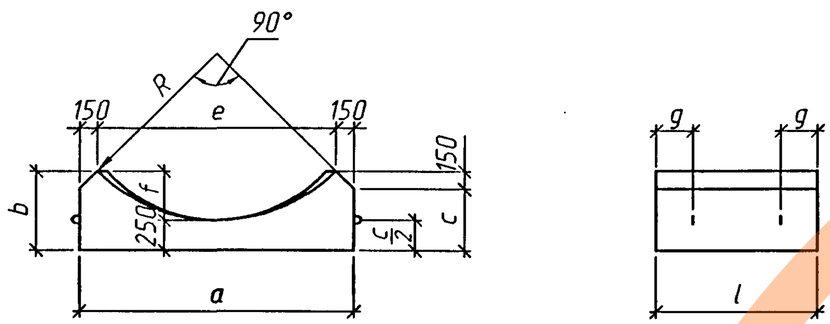


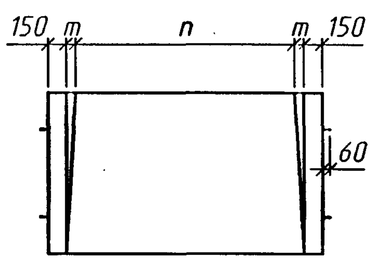


| Марка блока | Отв. трубы | Размеры, мм | | | | | | | | | |
|---|---|---|---|---|---|---|---|---|---|---|---|
| | | a | b | c | e | f | g | l | m | n | R |
| БЛ1.201 | 1.0 | 1190 | 430 | 280 | 890 | 180 | 300 | 2010 | - | - | 630 |
| БЛ1.302 | | | | | | | 500 | 3020 | - | - | |
| БЛ2.201 | 1.25 | 1390 | 480 | 330 | 1090 | 230 | 300 | 2010 | - | - | 775 |
| БЛ2.302 | | | | | | | 500 | 3020 | - | - | |
| БЛ3.201 | | 1450 | 490 | 340 | 1150 | 240 | 300 | 2010 | - | - | 815 |
| БЛ3.302 | | | | | | | 500 | 3020 | - | - | |
| БЛ4.201 | 1.5 | 1600 | 520 | 370 | 1300 | 270 | 300 | 2010 | - | - | 920 |
| БЛ4.302 | | | | | | | 500 | 3020 | - | - | |
| БЛ5.201 | | 1680 | 540 | 390 | 1380 | 290 | 300 | 2010 | - | - | 980 |
| БЛ5.302 | | | | | | | 500 | 3020 | - | - | |
| БЛ6.201 | 2.0 | 1950 | 590 | 440 | 1650 | 340 | 300 | 2010 | - | - | 1170 |
| БЛ6.302 | | | | | | | 500 | 3020 | - | - | |
| БЛ7.201 | | 2010 | 610 | 460 | 1710 | 360 | 300 | 2010 | - | - | 1210 |
| БЛ7.302 | | | | | | | 500 | 3020 | - | - | |
| БЛ8.201 | | 2070 | 620 | 470 | 1770 | 370 | 300 | 2010 | - | - | 1250 |
| БЛ8.302 | | | | | | | 500 | 3020 | - | - | |
| БЛ9 | 1.0 | 1300 | 460 | 310 | 1000 | 210 | 300 | 1320 | 40 | 920 | 710 |
| БЛ10 | 1.25 | 1540 | 510 | 360 | 1240 | 260 | | | 50 | 1140 | 880 |
| БЛ11 | 1.5 | 1780 | 560 | 410 | 1480 | 310 | | | 60 | 1360 | 1050 |
| БЛ12 | 2.0 | 2240 | 660 | 510 | 1940 | 410 | | | 80 | 1780 | 1370 |

Материал блоков бетон марки В30, водонепроницаемостью не ниже W6, морозостойкостью F200-300 в зависимости от климатических условий района строительства.

| Изм. | Кол.уч. | Лист | N°док. | Подпись | Дата |
|---|---|---|---|---|---|
| Разработал | | Чупарнова | | | |
| Проверил | | Кучанова | | | |
| Нач.пр.гр. | | Чупарнова | | | |
| Гл.инж.пр. | | Коен Б. | | | |
| Н. контр. | | Коен Б. | | | |

1484.1-14

Лекальный блок.

Опалубочный чертеж

| Стадия | Лист | Листов |
|---|---|---|
| Р | | 1 |

ТРАНСМОСТ

Инв.N°подл. | Подпись и дата | Взам.инв.N°

https://zavodjbi.com/

## 1-1

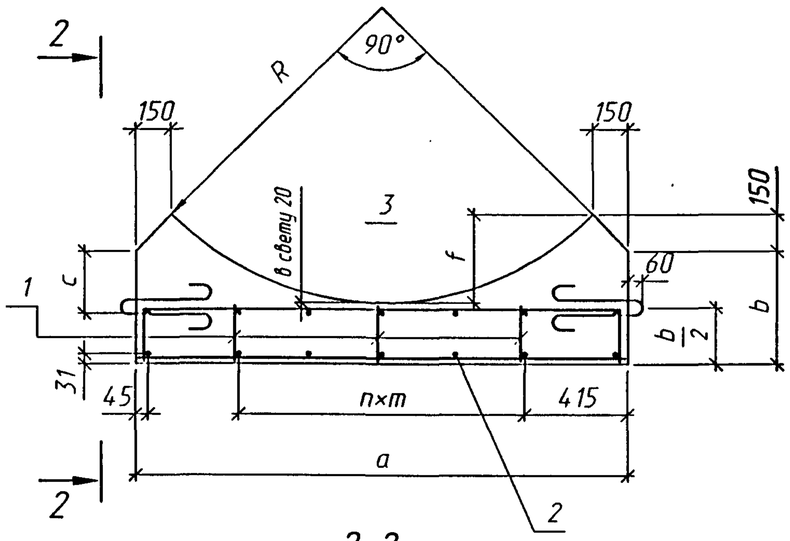


## 2-2

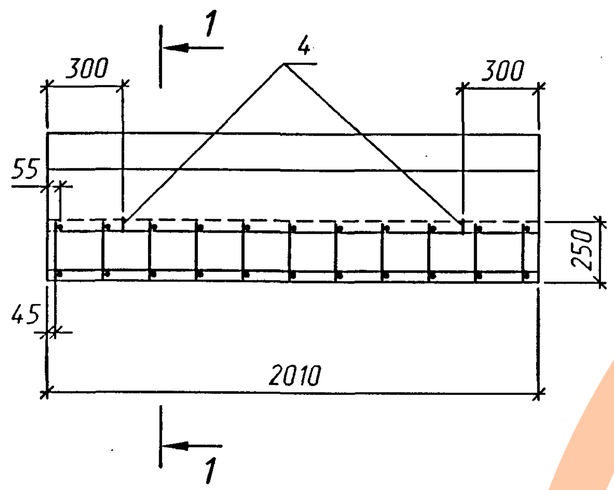


Поз.4

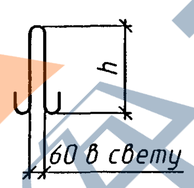


Таблица1

| Марка блока | Отв. трубы | Размеры, мм | | | | | | | |
|---|---|---|---|---|---|---|---|---|---|
| | | a | b | c | f | h | m | n | R |
| БЛ1.201 | 1.0 | 1190 | 280 | 61 | 180 | 360 | 360 | 1 | 630 |
| БЛ2.201 | 1.25 | 1390 | 330 | 111 | 230 | | 560 | 1 | 775 |
| БЛ3.201 | | 1450 | 340 | 121 | 240 | | 310 | 2 | 815 |
| БЛ4.201 | 1.5 | 1600 | 370 | 151 | 270 | | 770 | 1 | 920 |
| БЛ5.201 | | 1680 | 390 | 171 | 290 | | 425 | 2 | 980 |
| БЛ6.201 | 2.0 | 1950 | 440 | 221 | 340 | | 560 | 2 | 1170 |
| БЛ7.201 | | 2010 | 460 | 241 | 360 | 410 | 590 | 2 | 1210 |
| БЛ8.201 | | 2070 | 470 | 251 | 370 | | 620 | 2 | 1250 |

Спецификация элементов на блок

| Поз. | Наименование | Количество на блок l=2.01м | | | | | | | | Обозначение документа |
|---|---|---|---|---|---|---|---|---|---|---|
| | | БЛ1 | БЛ2 | БЛ3 | БЛ4 | БЛ5 | БЛ6 | БЛ7 | БЛ8 | |
| 1 | Каркас КР 1 | 2 | 2 | 3 | 2 | 3 | 3 | 3 | 3 | 1484.1-18 |
| 2 | Сетка С1 | 1 | - | - | - | - | - | - | - | 1484.1-19 |
| | С3 | - | 1 | - | - | - | - | - | - | |
| | С5 | - | - | 1 | - | - | - | - | - | |
| | С7 | - | - | - | 1 | - | - | - | - | |
| | С9 | - | - | - | - | 1 | - | - | - | |
| | С11 | - | - | - | - | - | 1 | - | - | |
| | С13 | - | - | - | - | - | - | 1 | - | |
| | С15 | - | - | - | - | - | - | - | 1 | |
| 3 | Сетка С17 | 1 | - | - | - | - | - | - | - | 1484.1-20 |
| | С19 | - | 1 | - | - | - | - | - | - | |
| | С21 | - | - | 1 | - | - | - | - | - | |
| | С23 | - | - | - | 1 | - | - | - | - | |
| | С25 | - | - | - | - | 1 | - | - | - | |
| | С27 | - | - | - | - | - | 1 | - | - | |
| | С29 | - | - | - | - | - | - | 1 | - | |
| | С31 | - | - | - | - | - | - | - | 1 | |
| 4 | ⌀12 А-I l=950, 0.85кг | 4 | 4 | 4 | 4 | 4 | 4 | - | - | |
| | ⌀14 А-I l=1110, 1.34кг | - | - | - | - | - | - | 4 | 4 | |
| | Бетон В30, $м^3$ | 0.76 | 0.96 | 1.00 | 1.15 | 1.24 | 1.48 | 1.58 | 1.62 | |
| | Масса блока, т | 1.9 | 2.4 | 2.5 | 2.9 | 3.1 | 3.7 | 3.9 | 4.0 | |

Арматура по ГОСТ5781-82 класса А-I марки Ст3сп.

1. Соединение арматурных изделий в каркас производится с помощью контактной точечной электросварки по ГОСТ14098-91 или вязальной проволокой.
2. Применение ручной дуговой сварки не допускается.

| Изм. | Кол.уч. | Лист | N°док. | Подпись | Дата |
|---|---|---|---|---|---|
| Разработал | | Чупарнова | | | |
| Проверил | | Кучанова | | | |
| Нач.пр.гр. | | Чупарнова | | | |
| Гл.инж.пр. | | Коен Б. | | | |
| Н. контр. | | Коен Б. | | | |

1484.1-15

Лекальный блок
БЛ1.201-БЛ8.201.
Сборочный чертеж

| Стадия | Лист | Листов |
|---|---|---|
| Р | | 1 |

ТРАНСМОСТ

Взам.инв.N° | Подпись и дата | Инв.N°подл.

https://zavodjbi.com/

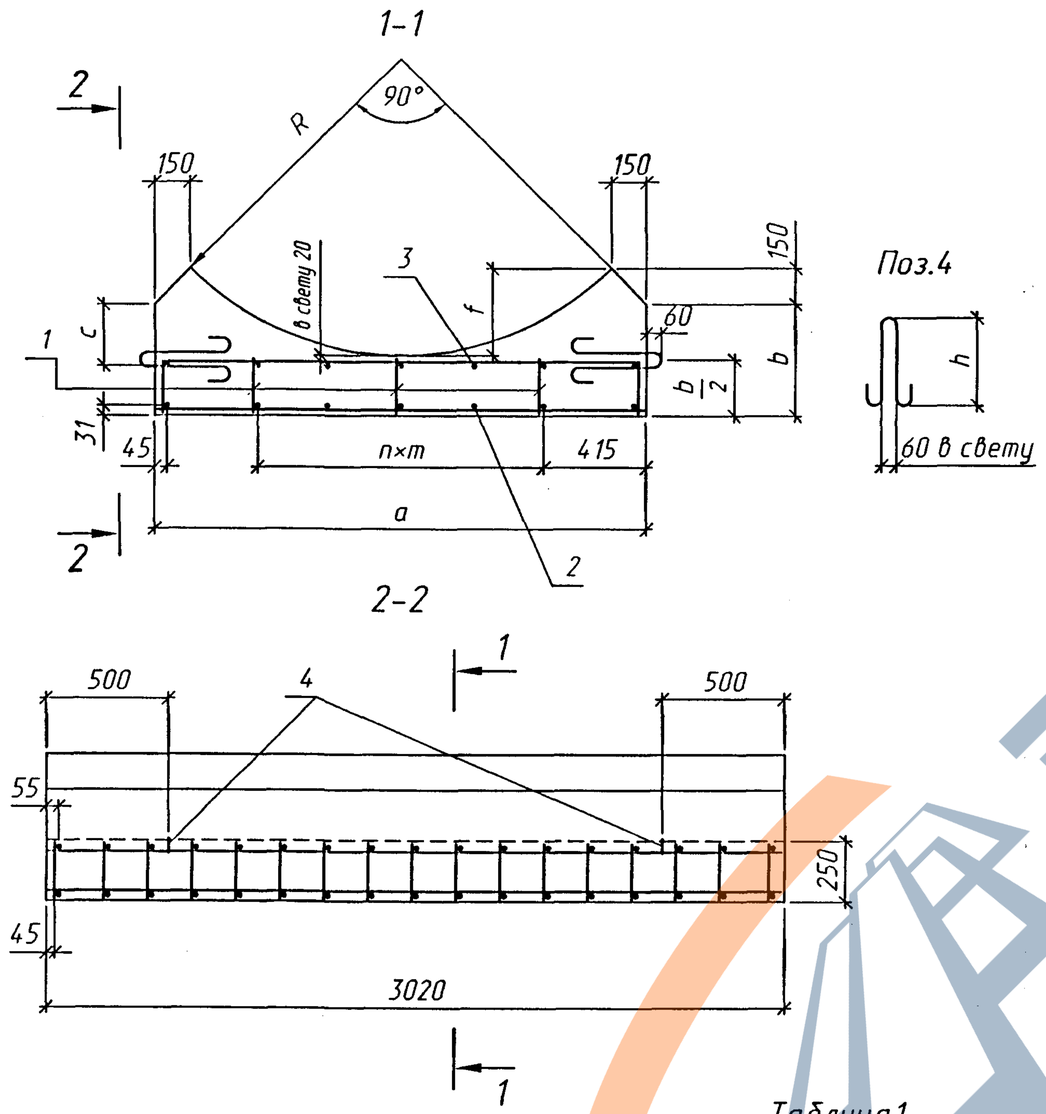


Таблица 1

| Марка блока | Отв. трубы | Размеры, мм | | | | | | | |
|---|---|---|---|---|---|---|---|---|---|
| | | a | b | c | f | h | m | n | R |
| БЛ1.302 | 1.0 | 1190 | 280 | 61 | 180 | 360 | 360 | 1 | 630 |
| БЛ2.302 | 1.25 | 1390 | 330 | 111 | 230 | 410 | 560 | 1 | 775 |
| БЛ3.302 | | 1450 | 340 | 121 | 240 | | 310 | 2 | 815 |
| БЛ4.302 | 1.5 | 1600 | 370 | 151 | 270 | | 770 | 1 | 920 |
| БЛ5.302 | | 1680 | 390 | 171 | 290 | 460 | 425 | 2 | 980 |
| БЛ6.302 | 2.0 | 1950 | 440 | 221 | 340 | | 560 | 2 | 1170 |
| БЛ7.302 | | 2010 | 460 | 241 | 360 | | 590 | 2 | 1210 |
| БЛ8.302 | | 2070 | 470 | 251 | 370 | | 620 | 2 | 1250 |

Спецификация элементов на блок

| Поз. | Наименование | Количество на блок l=3.02м | | | | | | | | Обозначение документа |
|---|---|---|---|---|---|---|---|---|---|---|
| | | БЛ1 | БЛ2 | БЛ3 | БЛ4 | БЛ5 | БЛ6 | БЛ7 | БЛ8 | |
| 1 | Каркас КР 2 | 2 | 2 | 3 | 2 | 3 | 3 | 3 | 3 | 1484.1-18 |
| 2 | Сетка С2 | 1 | - | - | - | - | - | - | - | 1484.1-19 |
| | С4 | - | 1 | - | - | - | - | - | - | |
| | С6 | - | - | 1 | - | - | - | - | - | |
| | С8 | - | - | - | 1 | - | - | - | - | |
| | С10 | - | - | - | - | 1 | - | - | - | |
| | С12 | - | - | - | - | - | 1 | - | - | |
| | С14 | - | - | - | - | - | - | 1 | - | |
| | С16 | - | - | - | - | - | - | - | 1 | |
| 3 | Сетка С18 | 1 | - | - | - | - | - | - | - | 1484.1-20 |
| | С20 | - | 1 | - | - | - | - | - | - | |
| | С22 | - | - | 1 | - | - | - | - | - | |
| | С24 | - | - | - | 1 | - | - | - | - | |
| | С26 | - | - | - | - | 1 | - | - | - | |
| | С28 | - | - | - | - | - | 1 | - | - | |
| | С30 | - | - | - | - | - | - | 1 | - | |
| | С32 | - | - | - | - | - | - | - | 1 | |
| 4 | ⌀12 А-I l=950, 0.85кг | 4 | - | - | - | - | - | - | - | |
| | ⌀14 А-I l=1110, 1.34кг | - | 4 | 4 | 4 | - | - | - | - | |
| | ⌀16 А-I l=1230, 1.94кг | - | - | - | - | 4 | 4 | 4 | 4 | |
| | Бетон В30, $м^3$ | 1.14 | 1.44 | 1.50 | 1.73 | 1.86 | 2.22 | 2.37 | 2.43 | |
| | Масса блока, т | 2.9 | 3.6 | 3.8 | 4.3 | 4.7 | 5.6 | 5.9 | 6.1 | |

Арматура по ГОСТ5781-82 класса А-I марки Ст3сп.

1. Соединение арматурных изделий в каркас производится с помощью контактной точечной электросварки по ГОСТ14098-91 или вязальной проволокой.
2. Применение ручной дуговой сварки не допускается.

| Изм. | Кол.уч. | Лист | N°док. | Подпись | Дата |
|---|---|---|---|---|---|
| Разработал | | Чупарнова | | | |
| Проверил | | Кучанова | | | |
| Нач.пр.гр. | | Чупарнова | | | |
| Гл.инж.пр. | | Коен Б. | | | |
| Н. контр. | | Коен Б. | | | |

1484.1-16

Лекальный блок БЛ1.302-БЛ8.302. Сборочный чертеж

| Стадия | Лист | Листов |
|---|---|---|
| Р | | 1 |

ТРАНСМОСТ

Инв.N°подл. | Подпись и дата | Взам.инв.N°

ЗАВОД КЕБИТ

1-1

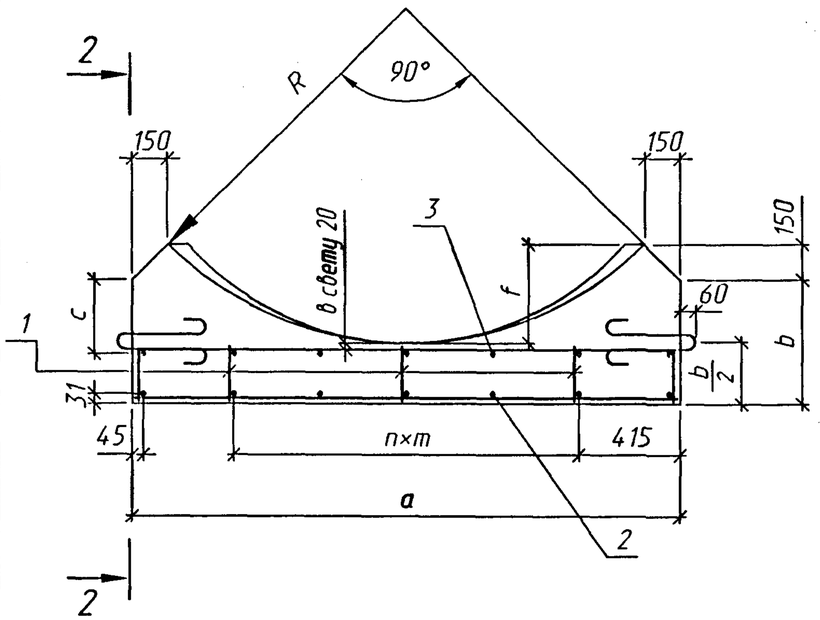


2-2

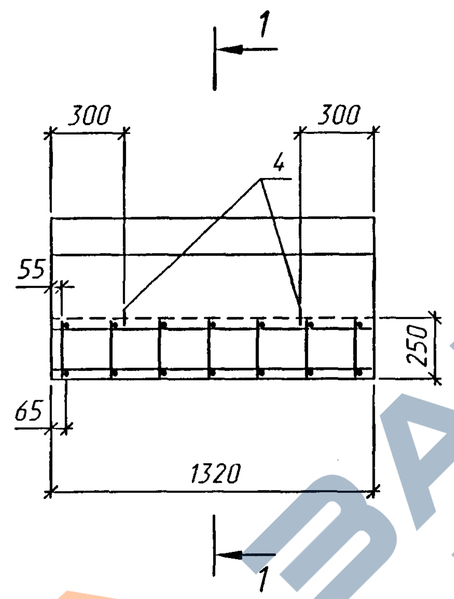


Поз.4

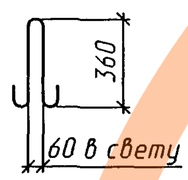


Спецификация элементов на блок

| Поз. | Наименование | Кол. на блок | | | | Обозначение документа |
|---|---|---|---|---|---|---|
| | | БЛ9 | БЛ10 | БЛ11 | БЛ12 | |
| 1 | Каркас КР3 | 2 | 2 | 2 | 3 | 1484.1-18 |
| 2 | Сетка С33 | 1 | - | - | - | 1484.1-21 |
| | С34 | - | 1 | - | - | |
| | С35 | - | - | 1 | - | |
| | С36 | - | - | - | 1 | |
| 3 | Сетка С37 | 1 | - | - | - | |
| | С38 | - | 1 | - | - | |
| | С39 | - | - | 1 | - | |
| | С40 | - | - | - | 1 | |
| 4 | ø12 А-I l=950, 0.85кг | 4 | 4 | 4 | 4 | |
| | Бетон В30, $м^3$ | 0.58 | 0.80 | 0.87 | 1.20 | |
| | Масса блока, т | 1.3 | 2.0 | 2.2 | 3.0 | |

Арматура по ГОСТ5781-82 класса А-I марки Ст3сп.

1. Соединение арматурных изделий в каркас производится с помощью контактной точечной электросварки по ГОСТ14098-91 или вязальной проволокой.
2. Применение ручной дуговой сварки не допускается.

Таблица1

| Марка блока | Отв. трубы | Размеры, мм | | | | | | |
|---|---|---|---|---|---|---|---|---|
| | | a | b | c | f | m | n | R |
| БЛ9 | 1.0 | 1300 | 310 | 91 | 210 | 470 | 1 | 710 |
| БЛ10 | 1.25 | 1540 | 360 | 141 | 260 | 710 | 1 | 880 |
| БЛ11 | 1.5 | 1780 | 410 | 191 | 310 | 950 | 1 | 1050 |
| БЛ12 | 2.0 | 2240 | 510 | 291 | 410 | 705 | 2 | 1370 |

Инв.№подл. | Подпись и дата | Взам.инв.№

| Изм. | Кол.уч. | Лист | №док. | Подпись | Дата |
|---|---|---|---|---|---|
| Разработал | | Еременко | | | |
| Проверил | | Кучанова | | | |
| Нач.пр.гр. | | Чупарнова | | | |
| Гл.инж.пр. | | Коен Б. | | | |
| Н. контр. | | Коен Б. | | | |

1484.1-17

Лекальный блок БЛ9 - БЛ12. Сборочный чертеж

| Стадия | Лист | Листов |
|---|---|---|
| Р | | 1 |

ТРАНСМОСТ

ЗАВОД ЖБИ

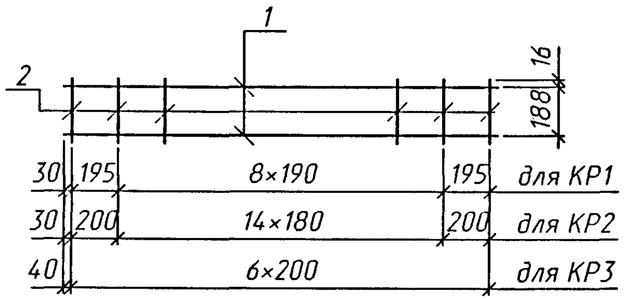


| Марка каркаса | Поз. | Наименование | Кол. | Масса ед., кг | Масса каркаса, кг |
|---|---|---|---|---|---|
| КР1 | 1 | ⌀6 А-I, l=1970 | 2 | 0.44 | 1.4 |
| | 2 | ⌀6 А-I, l=220 | 11 | 0.05 | |
| КР2 | 1 | ⌀6 А-I, l=2980 | 2 | 0.66 | 2.2 |
| | 2 | ⌀6 А-I, l=220 | 17 | 0.05 | |
| КР3 | 1 | ⌀6 А-I, l=1280 | 2 | 0.28 | 0.9 |
| | 2 | ⌀6 А-I, l=220 | 7 | 0.05 | |

Арматура по ГОСТ 5781-82 из стали класса А-I марки Ст3сп

1. Соединение стержней в каркасе производится с помощью контактной точечной электросварки по ГОСТ 14098-91.
2. Применение ручной дуговой сварки не допускается.
3. Допускается призводить соединение стержней в каркасе вязальной проволокой.

| Изм. | Кол.уч. | Лист | N°док. | Подпись | Дата |
|---|---|---|---|---|---|
| Разработал | | Чупарнова | | | |
| Проверил | | Кучанова | | | |
| Нач.пр.гр. | | Чупарнова | | | |
| Гл.инж.пр. | | Коен Б. | | | |
| Н. контр. | | Коен Б. | | | |

1484.1-18

Каркас
КР1 - КР3

| Стадия | Лист | Листов |
|---|---|---|
| Р | | 1 |

ТРАНСМОСТ

Инв.N°подл. | Подпись и дата | Взам.инв.N°

ЗАВОД ЖБИ

C1 -C4; C7; C8

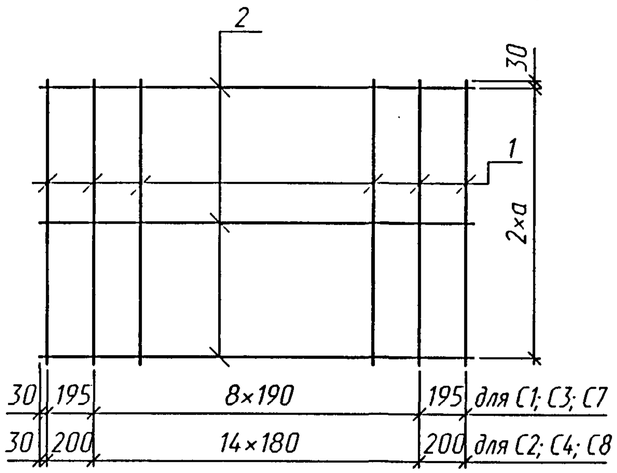


C5; C6; C9 - C16

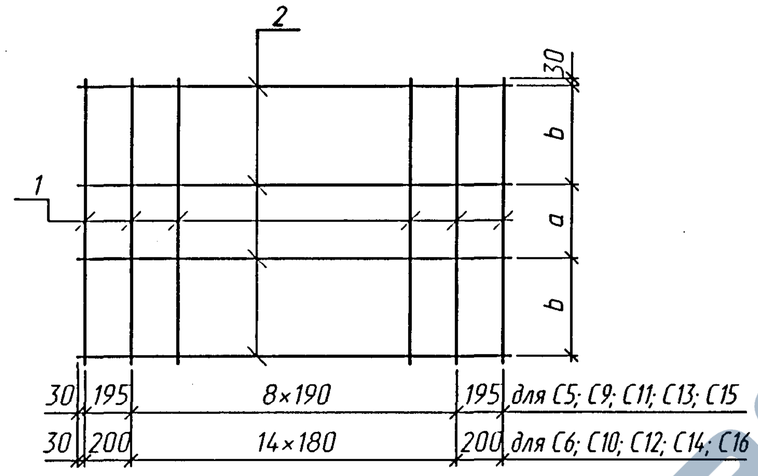


Таблица1

| Марка сетки | Размеры, мм | |
|---|---|---|
| | a | b |
| C1; C2 | 550 | - |
| C3; C4 | 650 | - |
| C5; C6 | 310 | 525 |
| C7; C8 | 755 | - |
| C9; C10 | 430 | 580 |
| C11; C12 | 560 | 650 |
| C13; C14 | 590 | 665 |
| C15; C16 | 620 | 680 |

Спецификация арматуры на сетку

| Марка сетки | Поз. | Наименование | Кол. | Масса ед., кг | Масса сетки, кг |
|---|---|---|---|---|---|
| C1 | 1 | ⌀8 A-I, l=1160 | 11 | 0.46 | 6.4 |
| | 2 | ⌀6 A-I, l=1970 | 3 | 0.44 | |
| C2 | 1 | ⌀8 A-I, l=1160 | 17 | 0.46 | 9.8 |
| | 2 | ⌀6 A-I, l=2980 | 3 | 0.66 | |
| C3 | 1 | ⌀8 A-I, l=1360 | 11 | 0.54 | 7.3 |
| | 2 | ⌀6 A-I, l=1970 | 3 | 0.44 | |
| C4 | 1 | ⌀8 A-I, l=1360 | 17 | 0.54 | 11.2 |
| | 2 | ⌀6 A-I, l=2980 | 3 | 0.66 | |
| C5 | 1 | ⌀8 A-I, l=1420 | 11 | 0.56 | 7.9 |
| | 2 | ⌀6 A-I, l=1970 | 4 | 0.44 | |
| C6 | 1 | ⌀8 A-I, l=1420 | 17 | 0.56 | 12.2 |
| | 2 | ⌀6 A-I, l=2980 | 4 | 0.66 | |
| C7 | 1 | ⌀8 A-I, l=1570 | 11 | 0.62 | 8.1 |
| | 2 | ⌀6 A-I, l=1970 | 3 | 0.44 | |

Продолжение спецификации

| Марка сетки | Поз. | Наименование | Кол. | Масса ед., кг | Масса сетки, кг |
|---|---|---|---|---|---|
| C8 | 1 | ⌀8 A-I, l=1570 | 17 | 0.62 | 12.5 |
| | 2 | ⌀6 A-I, l=2980 | 3 | 0.66 | |
| C9 | 1 | ⌀8 A-I, l=1650 | 11 | 0.65 | 8.9 |
| | 2 | ⌀6 A-I, l=1970 | 4 | 0.44 | |
| C10 | 1 | ⌀8 A-I, l=1650 | 17 | 0.65 | 13.7 |
| | 2 | ⌀6 A-I, l=2980 | 4 | 0.66 | |
| C11 | 1 | ⌀8 A-I, l=1920 | 11 | 0.76 | 10.1 |
| | 2 | ⌀6 A-I, l=1970 | 4 | 0.44 | |
| C12 | 1 | ⌀8 A-I, l=1920 | 17 | 0.76 | 15.6 |
| | 2 | ⌀6 A-I, l=2980 | 4 | 0.66 | |
| C13 | 1 | ⌀8 A-I, l=1980 | 11 | 0.78 | 10.3 |
| | 2 | ⌀6 A-I, l=1970 | 4 | 0.44 | |
| C14 | 1 | ⌀8 A-I, l=1980 | 17 | 0.78 | 15.9 |
| | 2 | ⌀6 A-I, l=2980 | 4 | 0.66 | |
| C15 | 1 | ⌀8 A-I, l=2040 | 11 | 0.81 | 10.7 |
| | 2 | ⌀6 A-I, l=1970 | 4 | 0.44 | |
| C16 | 1 | ⌀8 A-I, l=2040 | 17 | 0.81 | 16.4 |
| | 2 | ⌀6 A-I, l=2980 | 4 | 0.66 | |

Арматура по ГОСТ 5781-82 из стали класса A-I марки Ст3сп

1. Соединение стержней в каркасе производится с помощью контактной точечной электросварки по ГОСТ 14098-91.
2. Применение ручной дуговой сварки не допускается.
3. Допускается призводить соединение стержней в каркасе вязальной проволокой.

Инв.N°подл. | Подпись и дата | Взам.инв.N°

| Изм. | Кол.уч. | Лист | N°док. | Подпись | Дата |
|---|---|---|---|---|---|
| Разработал | | Чупарнова | | | |
| Проверил | | Кучанова | | | |
| Нач.пр.гр. | | Чупарнова | | | |
| Гл.инж.пр. | | Коен Б. | | | |
| Н. контр. | | Коен Б. | | | |

1484.1-19

Сетка C1 - C16

| Стадия | Лист | Листов |
|---|---|---|
| Р | | 1 |

ТРАНСМОСТ

https://zavodjbi.com/

C17-C20; C23; C24

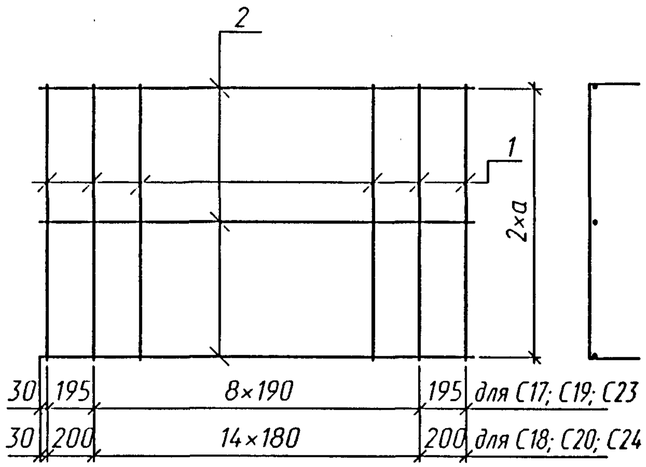


C21; C22; C25-C32

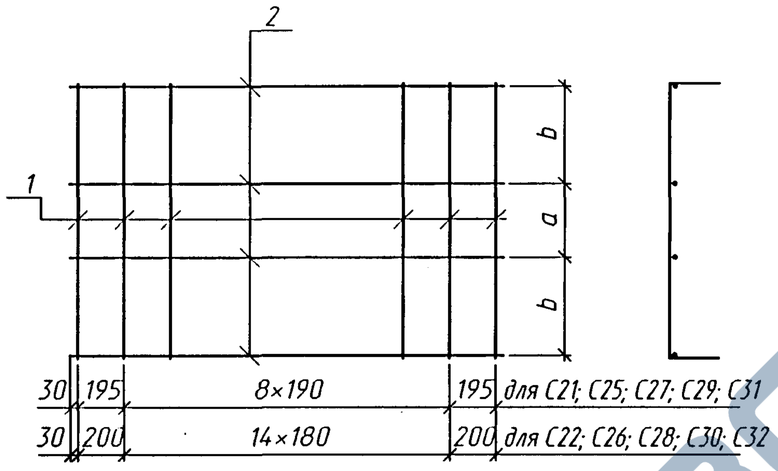


Поз.1

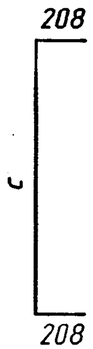


Таблица1

| Марка сетки | Размеры, мм | | |
|---|---|---|---|
| | a | b | c |
| C17; C18 | 550 | - | 1114 |
| C19; C20 | 650 | - | 1314 |
| C21; C22 | 310 | 525 | 1374 |
| C23; C24 | 755 | - | 1524 |
| C25; C26 | 430 | 580 | 1604 |
| C27; C28 | 560 | 650 | 1874 |
| C29; C30 | 590 | 665 | 1934 |
| C31; C32 | 620 | 680 | 1994 |

Спецификация арматуры на сетку

| Марка сетки | Поз. | Наименование | Кол. | Масса ед., кг | Масса сетки, кг |
|---|---|---|---|---|---|
| C17 | 1 | ⌀8 A-I, l=1530 | 11 | 0.60 | 7.9 |
| | 2 | ⌀6 A-I, l=1970 | 3 | 0.44 | |
| C18 | 1 | ⌀8 A-I, l=1530 | 17 | 0.60 | 12.2 |
| | 2 | ⌀6 A-I, l=2980 | 3 | 0.66 | |
| C19 | 1 | ⌀8 A-I, l=1730 | 11 | 0.68 | 8.8 |
| | 2 | ⌀6 A-I, l=1970 | 3 | 0.44 | |
| C20 | 1 | ⌀8 A-I, l=1730 | 17 | 0.68 | 13.5 |
| | 2 | ⌀6 A-I, l=2980 | 3 | 0.66 | |
| C21 | 1 | ⌀8 A-I, l=1790 | 11 | 0.71 | 9.6 |
| | 2 | ⌀6 A-I, l=1970 | 4 | 0.44 | |
| C22 | 1 | ⌀8 A-I, l=1790 | 17 | 0.71 | 14.7 |
| | 2 | ⌀6 A-I, l=2980 | 4 | 0.66 | |
| C23 | 1 | ⌀8 A-I, l=1940 | 11 | 0.77 | 9.8 |
| | 2 | ⌀6 A-I, l=1970 | 3 | 0.44 | |

Продолжение спецификации

| Марка сетки | Поз. | Наименование | Кол. | Масса ед., кг | Масса сетки, кг |
|---|---|---|---|---|---|
| C24 | 1 | ⌀8 A-I, l=1940 | 17 | 0.77 | 15.1 |
| | 2 | ⌀6 A-I, l=2980 | 3 | 0.66 | |
| C25 | 1 | ⌀8 A-I, l=2020 | 11 | 0.80 | 10.6 |
| | 2 | ⌀6 A-I, l=1970 | 4 | 0.44 | |
| C26 | 1 | ⌀8 A-I, l=2020 | 17 | 0.80 | 16.2 |
| | 2 | ⌀6 A-I, l=2980 | 4 | 0.66 | |
| C27 | 1 | ⌀8 A-I, l=2290 | 11 | 0.90 | 11.7 |
| | 2 | ⌀6 A-I, l=1970 | 4 | 0.44 | |
| C28 | 1 | ⌀8 A-I, l=2290 | 17 | 0.90 | 17.9 |
| | 2 | ⌀6 A-I, l=2980 | 4 | 0.66 | |
| C29 | 1 | ⌀8 A-I, l=2350 | 11 | 0.93 | 12.0 |
| | 2 | ⌀6 A-I, l=1970 | 4 | 0.44 | |
| C30 | 1 | ⌀8 A-I, l=2350 | 17 | 0.93 | 18.5 |
| | 2 | ⌀6 A-I, l=2980 | 4 | 0.66 | |
| C31 | 1 | ⌀8 A-I, l=2410 | 11 | 0.95 | 12.2 |
| | 2 | ⌀6 A-I, l=1970 | 4 | 0.44 | |
| C32 | 1 | ⌀8 A-I, l=2410 | 17 | 0.95 | 18.8 |
| | 2 | ⌀6 A-I, l=2980 | 4 | 0.66 | |

Арматура по ГОСТ 5781-82 из стали класса A-I марки Ст3сп

1. Соединение стержней в каркасе производится с помощью контактной точечной электросварки по ГОСТ 14098-91.
2. Применение ручной дуговой сварки не допускается.
3. Допускается призводить соединение стержней в каркасе вязальной проволокой.

| Изм. | Кол.уч. | Лист | N°док. | Подпись | Дата |
|---|---|---|---|---|---|
| Разработал | | Чупарнова | | | |
| Проверил | | Кучанова | | | |
| Нач.пр.гр. | | Чупарнова | | | |
| Гл.инж.пр. | | Коен Б. | | | |
| Н. контр. | | Коен Б. | | | |

1484.1-20

Сетка C17 - C32

| Стадия | Лист | Листов |
|---|---|---|
| Р | | 1 |

ТРАНСМОСТ

Инв.N°подл. | Подпись и дата | Взам.инв.N°

https://zavodjbi.com/

С33 - С35

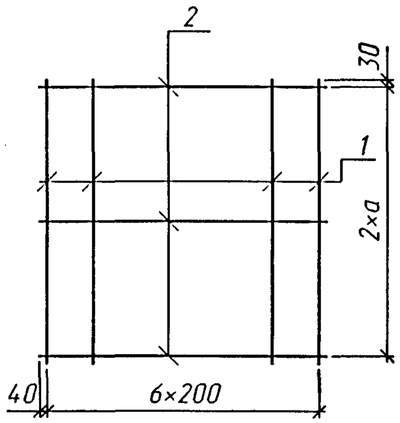


С36

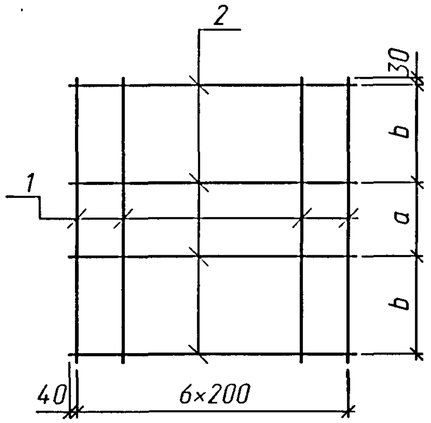


С37 - С39

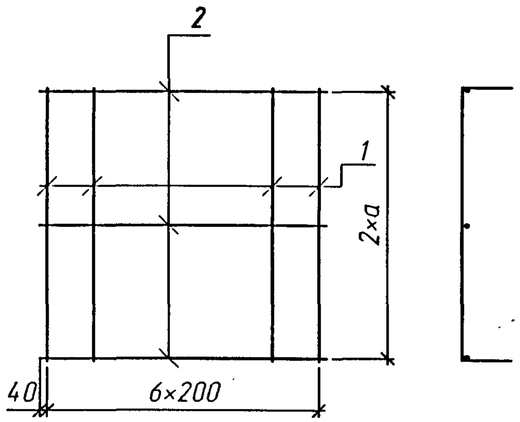


С40

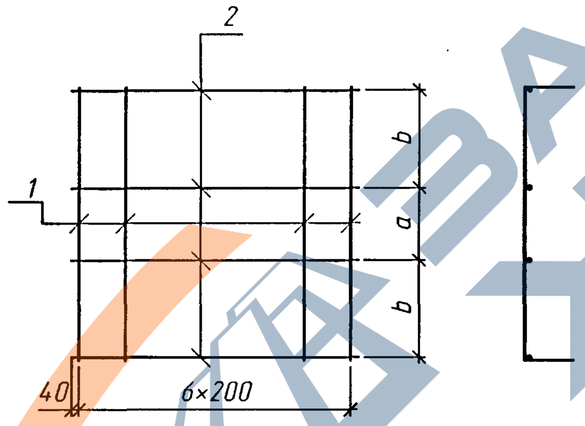


Таблица1

| Марка сетки | Размеры, мм | | |
|---|---|---|---|
| | a | b | c |
| С33 | 605 | - | - |
| С34 | 725 | - | - |
| С35 | 845 | - | - |
| С36 | 725 | 700 | - |
| С37 | 605 | - | 1224 |
| С38 | 725 | - | 1464 |
| С39 | 845 | - | 1704 |
| С40 | 725 | 700 | 2164 |

Поз.1

Спецификация арматуры на сетку

| Марка сетки | Поз. | Наименование | Кол. | Масса ед., кг | Масса сетки, кг |
|---|---|---|---|---|---|
| С33 | 1 | ⌀8 А-I, l=1270 | 7 | 0.50 | 4.3 |
| | 2 | ⌀6 А-I, l=1280 | 3 | 0.28 | |
| С34 | 1 | ⌀8 А-I, l=1510 | 7 | 0.60 | 5.0 |
| | 2 | ⌀6 А-I, l=1280 | 3 | 0.28 | |
| С35 | 1 | ⌀8 А-I, l=1750 | 7 | 0.69 | 5.7 |
| | 2 | ⌀6 А-I, l=1280 | 3 | 0.28 | |
| С36 | 1 | ⌀8 А-I, l=2210 | 7 | 0.87 | 7.2 |
| | 2 | ⌀6 А-I, l=1280 | 4 | 0.28 | |
| С37 | 1 | ⌀8 А-I, l=1640 | 7 | 0.65 | 5.4 |
| | 2 | ⌀6 А-I, l=1280 | 3 | 0.28 | |
| С38 | 1 | ⌀8 А-I, l=1880 | 7 | 0.74 | 6.0 |
| | 2 | ⌀6 А-I, l=1280 | 3 | 0.28 | |
| С39 | 1 | ⌀8 А-I, l=2120 | 7 | 0.84 | 6.7 |
| | 2 | ⌀6 А-I, l=1280 | 3 | 0.28 | |
| С40 | 1 | ⌀8 А-I, l=2580 | 7 | 1.02 | 8.3 |
| | 2 | ⌀6 А-I, l=1280 | 4 | 0.28 | |

Арматура по ГОСТ 5781-82 из стали класса А-I марки Ст3сп

1. Соединение стержней в каркасе производится с помощью контактной точечной электросварки по ГОСТ 14098-91.
2. Применение ручной дуговой сварки не допускается.
3. Допускается призводить соединение стержней в каркасе вязальной проволокой.

| Изм. | Кол.уч. | Лист | N°док. | Подпись | Дата |
|---|---|---|---|---|---|
| Разработал | | Чупарнова | | | |
| Проверил | | Кучанова | | | |
| Нач.пр.гр. | | Чупарнова | | | |
| Гл.инж.пр. | | Коен Б. | | | |
| Н. контр. | | Коен Б. | | | |

1484.1-21

Сетка С33 - С40

| Стадия | Лист | Листов |
|---|---|---|
| Р | | 1 |

ТРАНСМОСТ

Инв.N°подл. | Подпись и дата | Взам.инв.N°

https://zavodjbi.com/

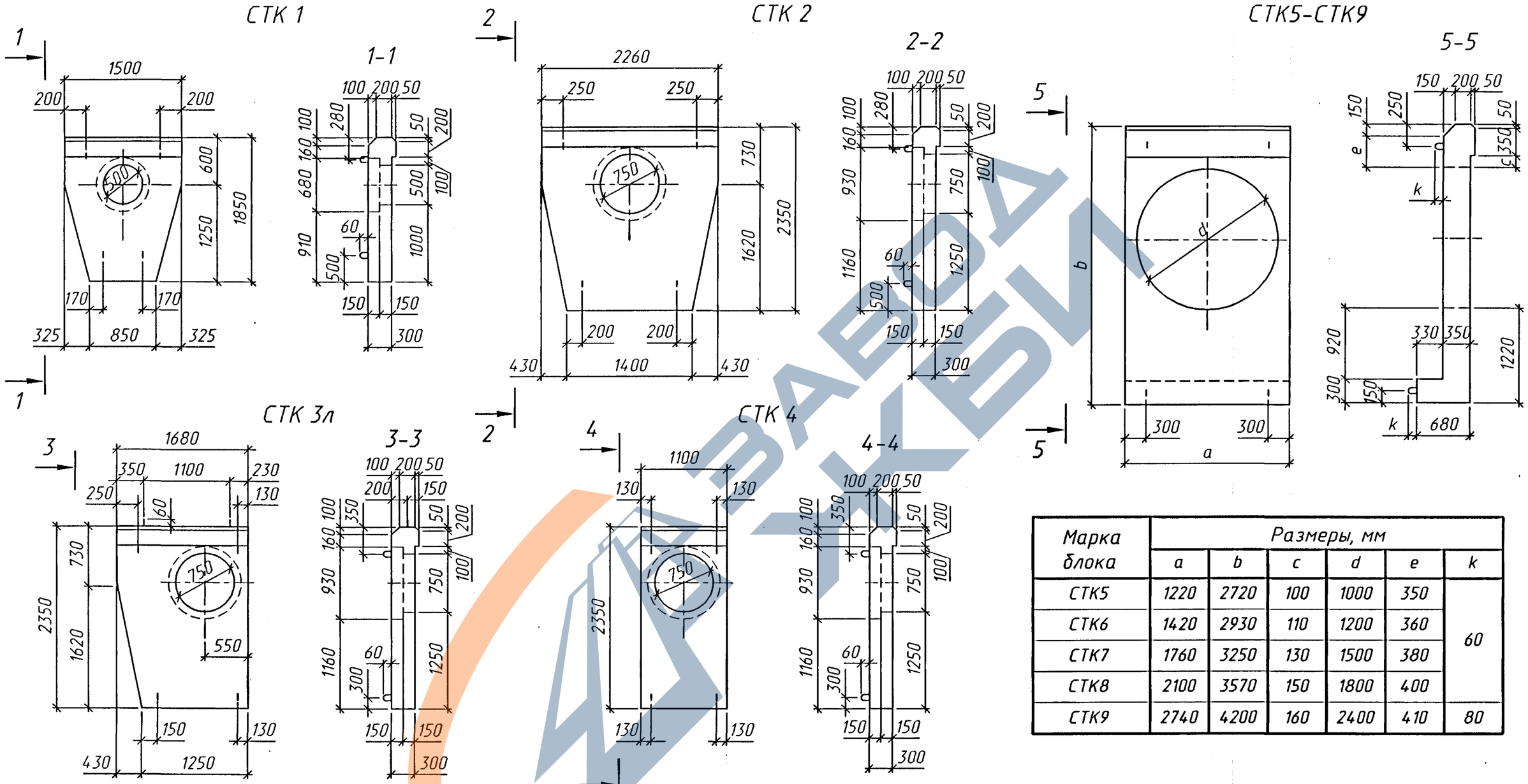


| Марка блока | Размеры, мм | | | | | |
|---|---|---|---|---|---|---|
| | a | b | c | d | e | k |
| СТК5 | 1220 | 2720 | 100 | 1000 | 350 | 60 |
| СТК6 | 1420 | 2930 | 110 | 1200 | 360 | |
| СТК7 | 1760 | 3250 | 130 | 1500 | 380 | |
| СТК8 | 2100 | 3570 | 150 | 1800 | 400 | |
| СТК9 | 2740 | 4200 | 160 | 2400 | 410 | 80 |

Материал блоков бетон марки В30, водонепроницаемостью W6, морозостойкостью F200-300 в зависимости от климатических условий района строительства.

| Изм. | Кол.уч. | Лист | N°док. | Подпись | Дата |
|---|---|---|---|---|---|
| Разработал | | Еременко | | | |
| Проверил | | Коен В. | | | |
| Нач.пр.гр. | | Чупарнова | | | |
| Гл.инж.пр. | | Коен Б. | | | |
| Н. контр. | | Коен Б. | | | |

1484.1-22

Стенка портальная СТК1 - СТК9. Опалубочный чертеж

| Стадия | Лист | Листов |
|---|---|---|
| Р | | 1 |

ТРАНСМОСТ

Инв.N°подл. | Подпись и дата | Взам.инв.N°

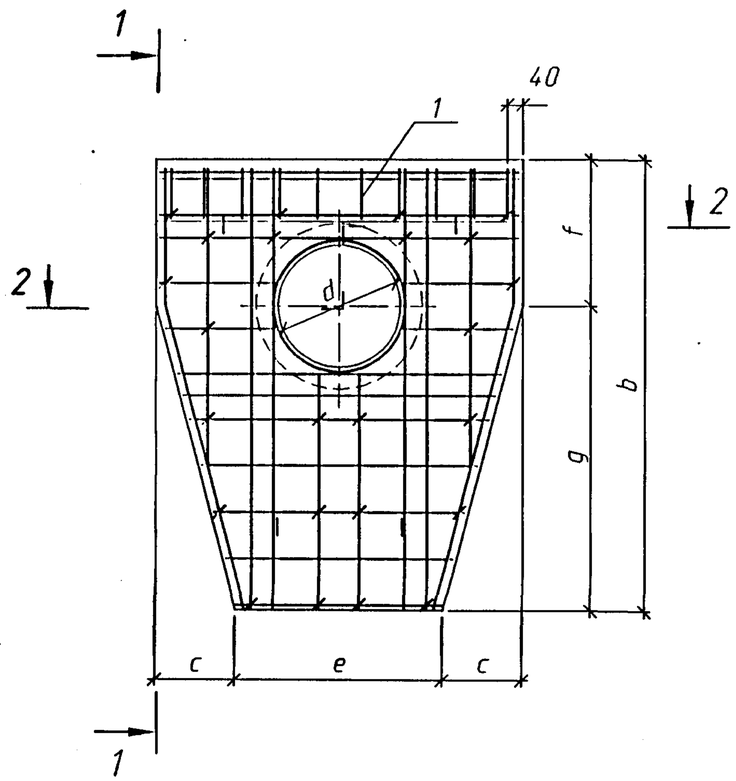


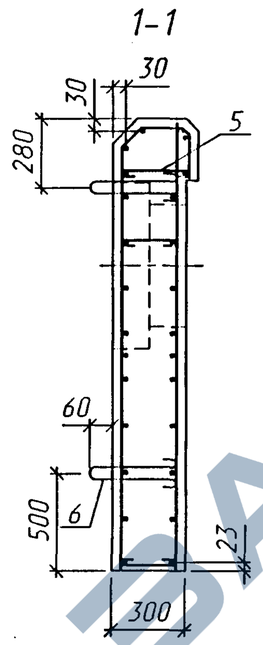


Таблица 1

| Марка блока | Рамеры, мм | | | | | | | | |
|---|---|---|---|---|---|---|---|---|---|
| | a | b | c | d | e | f | g | h | i |
| СТК1 | 1500 | 1850 | 325 | 500 | 850 | 600 | 1250 | 260 | 31 |
| СТК2 | 2260 | 2350 | 430 | 750 | 1400 | 730 | 1620 | 300 | 26 |

Спецификация элементов на блок

| Поз. | Наименование | Кол. на блок | | Обозначение документа |
|---|---|---|---|---|
| | | СТК1 | СТК2 | |
| 1 | Каркас КП 79 | 1 | - | 1484.1-27 |
| | КП 80 | - | 1 | |
| 2 | Сетка С 41 | 1 | - | 1484.1-33 |
| | С 43 | - | 1 | 1484.1-35 |
| 3 | С 42 | 1 | - | 1484.1-34 |
| | С 44 | - | 1 | 1484.1-36 |
| 4 | ⌀6 А-I, l=350; 0.08 кг | 20 | 22 | |
| 5 | ⌀6 А-I, l=390; 0.09 кг | 4 | 6 | |
| 6 | ⌀10 А-I, l=730; 0.45кг | 4 | - | |
| | ⌀12 А-I, l=830; 0.74 кг | - | 4 | |
| | Бетон В 30, $м^3$ | 0.63 | 1.23 | |
| | Масса блока, т | 1.6 | 3.1 | |

Арматура по ГОСТ 5781-82 из стали класса А-I марки Ст3сп.

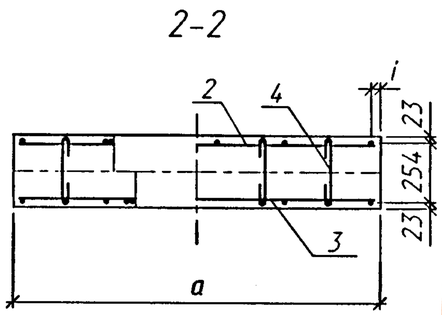

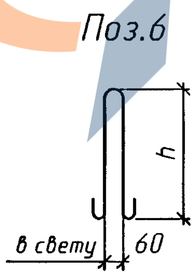


1. Соединение арматурных изделий в каркас производится с помощью контактной точечной электросварки по ГОСТ14098-91 или вязальной проволокой.
2. Применение ручной дуговой сварки не допускается.

| Изм. | Кол.уч. | Лист | N°док. | Подпись | Дата | 1484.1-23 | | |
|---|---|---|---|---|---|---|---|---|
| Разработал | | Еременко | | | | Стенка портальная СТК1 и СТК2. Сборочный чертеж | Стадия | Лист | Листов |
| Проверил | | Коен В. | | | | | Р | | 1 |
| Нач.пр.гр. | | Чупарнова | | | | | ТРАНСМОСТ | | |
| Гл.инж.пр. | | Коен Б. | | | | | | | |
| Н. контр. | | Коен Б. | | | | | | | |

Инв.N°подл. | Подпись и дата | Взам.инв.N°

https://zavodjbi.com/

СТК3л

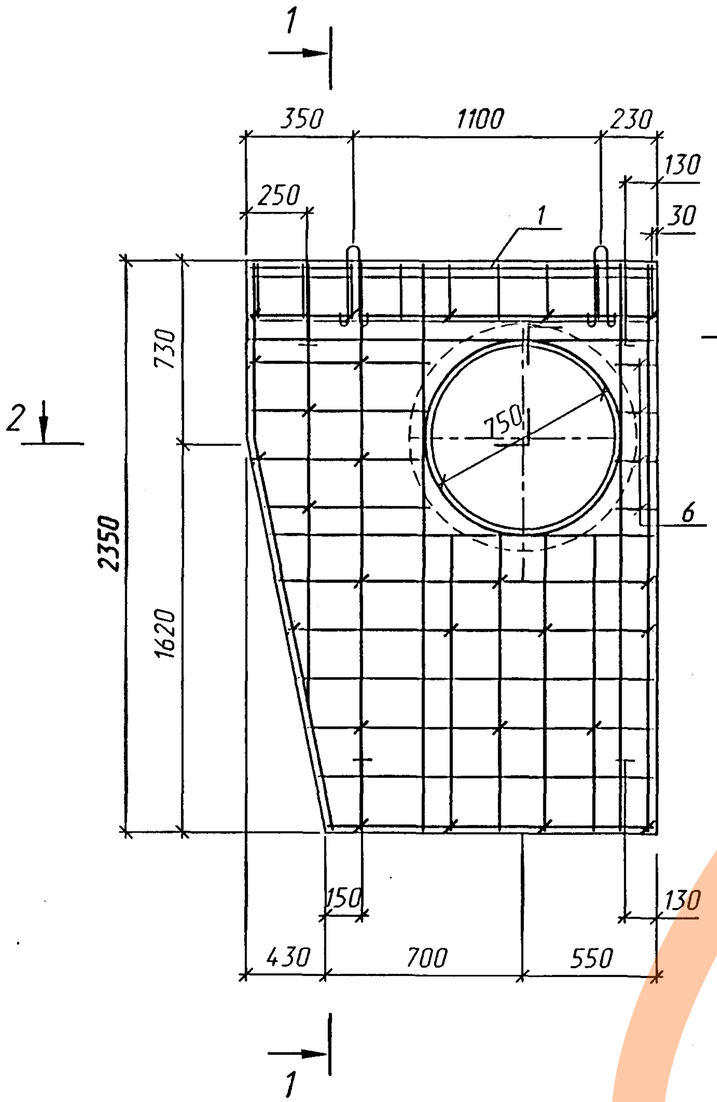


1-1

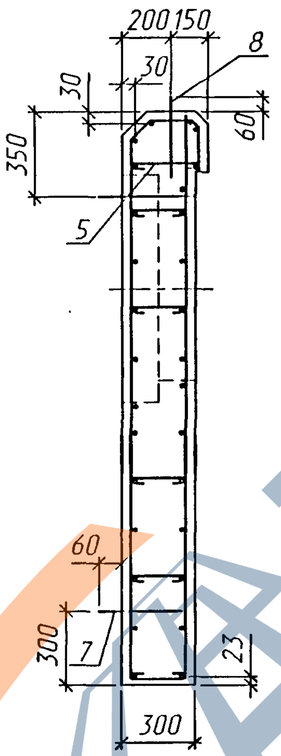


СТК3п
(зеркальное отражение)

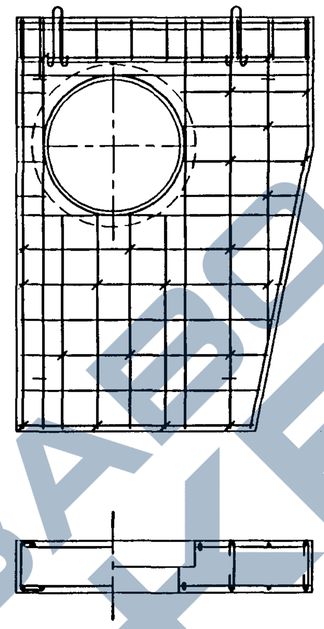

| Поз. | Наименование | Кол. | Обозначение документа |
|---|---|---|---|
| 1 | Каркас КП 81 | 1 | 1484.1-27 |
| 2 | Сетка С 45л(п) | 1 | 1484.1-37 |
| 3 | Сетка С 46л(п) | 1 | 1484.1-38 |
| 4 | ⌀6 А-I, l=350; 0.08 кг | 20 | |
| 5 | ⌀6 А-I, l=390; 0.09 кг | 5 | |
| 6 | ⌀6 А-I, l=530; 0.12 кг | 4 | |
| 7 | ⌀12 А-I, l=830; 0.74 кг | 4 | |
| 8 | ⌀14 А-I, l=970; 1.17 кг | 2 | |
| | Бетон В 30, м³ | 0.91 | |
| | Масса блока, т | 2.3 | |

Арматура по ГОСТ 5781-82 из стали класса А-I марки Ст3сп, из стали класса А-III марки 25Г2С или 35ГС.

Поз.4

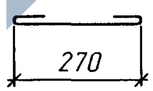


Поз.5

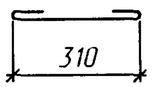


Поз.6

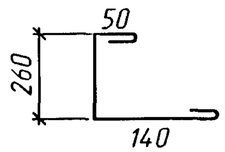


Поз.7

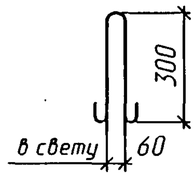


Поз.8

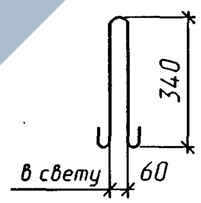


1. Соединение арматурных изделий в каркас производится с помощью контактной точечной электросварки по ГОСТ14098-91 или вязальной проволокой.
2. Применение ручной дуговой сварки не допускается.

2-2

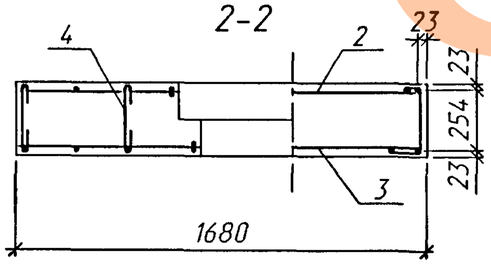


| Изм. | Кол.уч. | Лист | N°док. | Подпись | Дата |
|---|---|---|---|---|---|
| Разработал | | Еременко | | | |
| Проверил | | Коен В. | | | |
| Нач.пр.гр. | | Чупарнова | | | |
| Гл.инж.пр. | | Коен Б. | | | |
| Н. контр. | | Коен Б. | | | |

1484.1-24

Стенка портальная
СТК3л(п)
Сборочный чертеж

| Стадия | Лист | Листов |
|---|---|---|
| Р | | 1 |

ТРАНСМОСТ

Инв.N°подл. | Подпись и дата | Взам.инв.N°

https://zavodjbi.com/

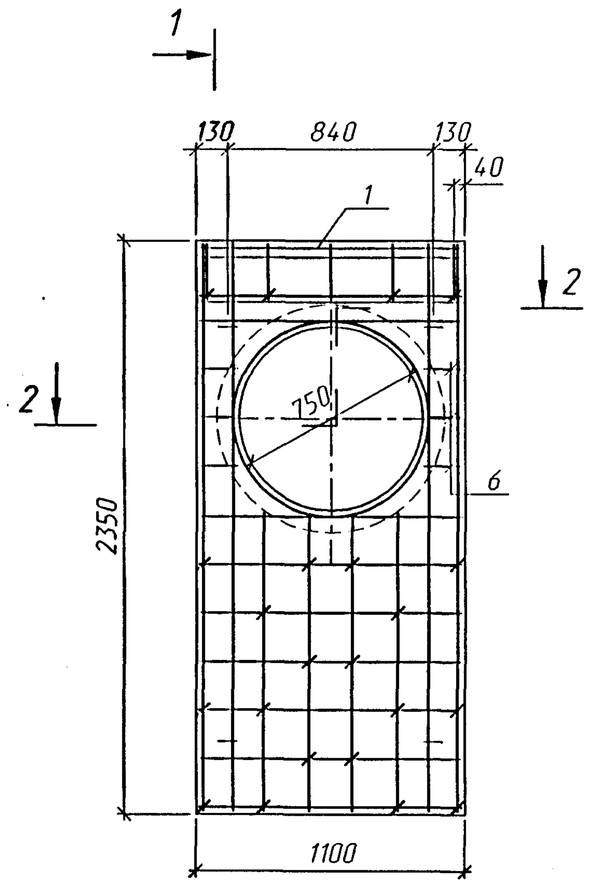


1-1

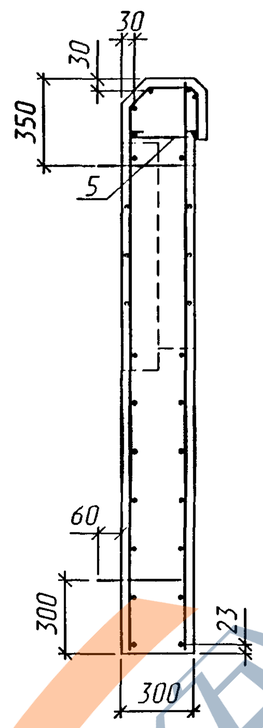


2-2

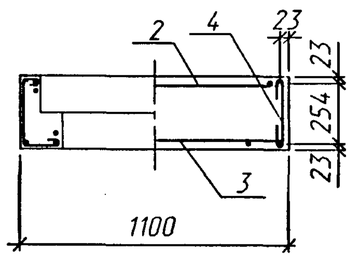


| Поз. | Наименование | Кол. | Обозначение документа |
|---|---|---|---|
| 1 | Каркас КП 82 | 1 | 1484.1-27 |
| 2 | Сетка С 47 | 1 | 1484.1-39 |
| 3 | Сетка С 48 | 1 | 1484.1-40 |
| 4 | ⌀6 А-I, l=350; 0.08 кг | 18 | |
| 5 | ⌀6 А-I, l=390; 0.09 кг | 4 | |
| 6 | ⌀6 А-I, l=530; 0.12 кг | 6 | |
| 7 | ⌀10 А-I, l=730; 0.45 кг | 4 | |
| | Бетон В 30, $м^3$ | 0.62 | |
| | Масса блока, т | 1.5 | |

Арматура по ГОСТ 5781-82 из стали класса А-I марки Ст3сп, из стали класса А-III марки 25Г2С или 35ГС.

Поз.4

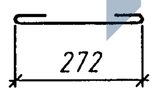


Поз.5

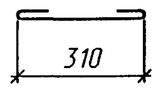


Поз.6

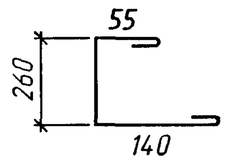


Поз.7

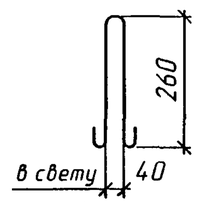


1. Соединение арматурных изделий в каркас производится с помощью контактной точечной электросварки по ГОСТ14098-91 или вязальной проволокой.
2. Применение ручной дуговой сварки не допускается.

| Изм. | Кол.уч. | Лист | N°док. | Подпись | Дата |
|---|---|---|---|---|---|
| Разработал | | Еременко | | | |
| Проверил | | Коен В. | | | |
| Нач.пр.гр. | | Чупарнова | | | |
| Гл.инж.пр. | | Коен Б. | | | |
| Н. контр. | | Коен Б. | | | |

1484.1-25

Стенка портальная СТК4. Сборочный чертеж

| Стадия | Лист | Листов |
|---|---|---|
| Р | | 1 |

ТРАНСМОСТ

Инв.N°подл. | Подпись и дата | Взам.инв.N°

https://zavodjbi.com/

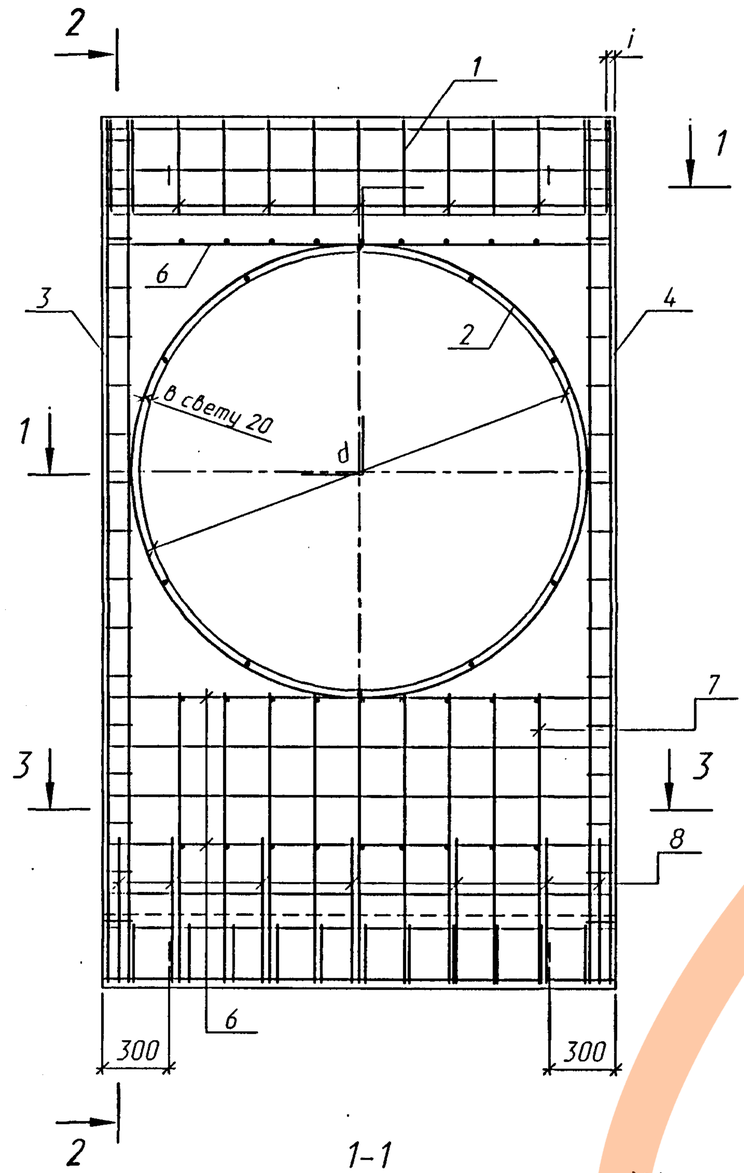


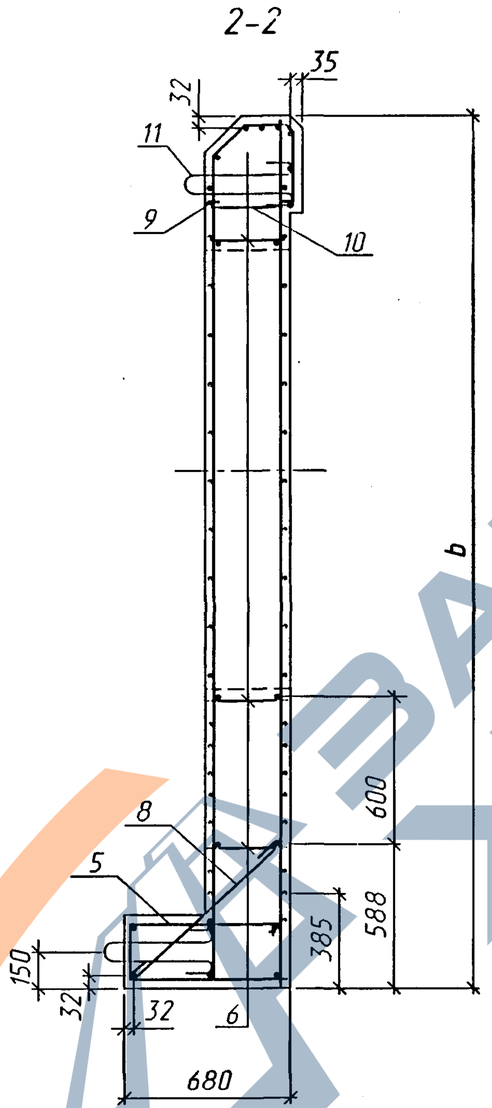


Таблица 1

| Марка блока | Рамеры, мм | | | | | |
|---|---|---|---|---|---|---|
| | a | b | d | e | h | i |
| СТК5 | 1220 | 2720 | 1000 | 60 | 300 | 36 |
| СТК6 | 1420 | 2930 | 1200 | | 300 | |
| СТК7 | 1760 | 3250 | 1500 | | 340 | |
| СТК8 | 2100 | 3570 | 1800 | | 380 | 38 |
| СТК9 | 2740 | 4200 | 2400 | 80 | 440 | |

Спецификация элементов на блок

| Поз. | Наименование | Кол. на блок | | | | | Обозначение документа |
|---|---|---|---|---|---|---|---|
| | | СТК 5 | СТК 6 | СТК 7 | СТК 8 | СТК 9 | |
| 1 | Каркас КП 83 | 1 | - | - | - | - | 1484.1-28 |
| | КП 84 | - | 1 | - | - | - | |
| | КП 85 | - | - | 1 | - | - | |
| | КП 86 | - | - | - | 1 | - | |
| | КП 87 | - | - | - | - | 1 | |
| 2 | Каркас КП 88 | 1 | - | - | - | - | 1484.1-29 |
| | КП 89 | - | 1 | - | - | - | |
| | КП 90 | - | - | 1 | - | - | |
| | КП 91 | - | - | - | 1 | - | |
| | КП 92 | - | - | - | - | 1 | |

Продолжение спецификации см. лист 2.

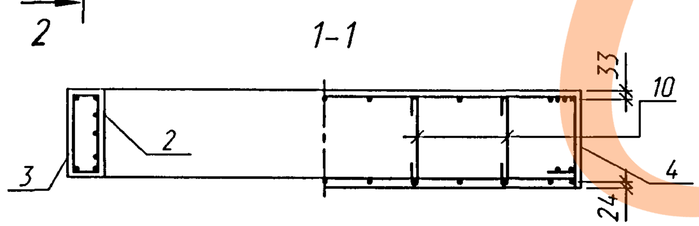


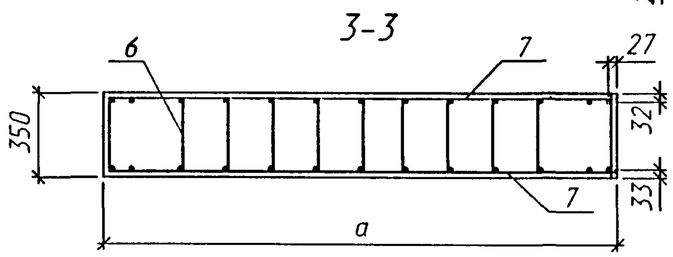


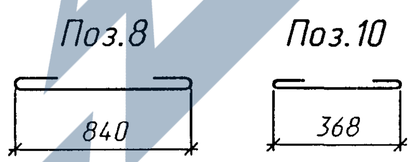


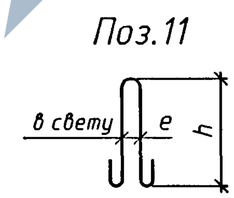


| Изм. | Кол.уч. | Лист | N°док. | Подпись | Дата |
|---|---|---|---|---|---|
| Разработал | | Еременко | | | |
| Проверил | | Коен В. | | | |
| Нач.пр.гр. | | Чупарнова | | | |
| Гл.инж.пр. | | Коен Б. | | | |
| Н. контр. | | Коен Б. | | | |

1484.1-26

Стенка портальная СТК5 - СТК9. Сборочный чертеж

| Стадия | Лист | Листов |
|---|---|---|
| Р | 1 | 2 |

ТРАНСМОСТ

Инв.N°подл. | Подпись и дата | Взам.инв.N°

https://zavodjbi.com/

Продолжение спецификации

| Поз. | Наименование | Кол. на блок | | | | | Обозначение документа |
|---|---|---|---|---|---|---|---|
| | | СТК5 | СТК6 | СТК7 | СТК8 | СТК9 | |
| 3 | Каркас КП 93л | 1 | - | - | - | - | 1484.1-30 |
| | КП 94л | - | 1 | - | - | - | |
| | КП 95л | - | - | 1 | - | - | |
| | КП 96л | - | - | - | 1 | - | |
| | КП 97л | - | - | - | - | 1 | |
| 4 | Каркас КП 93п | 1 | - | - | - | - | |
| | КП 94п | - | 1 | - | - | - | |
| | КП 95п | - | - | 1 | - | - | |
| | КП 96п | - | - | - | 1 | - | |
| | КП 97п | - | - | - | - | 1 | |
| 5 | Каркас КП 98 | 1 | - | - | - | - | 1484.1-31 |
| | КП 99 | - | 1 | - | - | - | |
| | КП 100 | - | - | 1 | - | - | |
| | КП 101 | - | - | - | 1 | - | |
| | КП 102 | - | - | - | - | 1 | |
| 6 | Каркас КР 4 | 3 | - | - | - | - | 1484.1-32 |
| | КР 5 | - | 3 | - | - | - | |
| | КР 6 | - | - | 3 | - | - | |
| | КР 7 | - | - | - | 3 | - | |
| | КР 8 | - | - | - | - | 3 | |

Продолжение спецификации

| Поз. | Наименование | Кол. на блок | | | | | Обозначение документа |
|---|---|---|---|---|---|---|---|
| | | СТК5 | СТК6 | СТК7 | СТК8 | СТК9 | |
| 7 | Сетка С 49 | 2 | - | - | - | - | 1484.1-41 |
| | С 50 | - | 2 | - | - | - | |
| | С 51 | - | - | 2 | - | - | |
| | С 52 | - | - | - | 2 | - | |
| | С 53 | - | - | - | - | 2 | |
| 8 | ⌀8 А-I, l=940; 0.37 кг | 5 | 5 | 6 | 7 | 8 | |
| 9 | l=1180; 0.47 кг | 1 | - | - | - | - | |
| | l=1380; 0.55 кг | - | 1 | - | - | - | |
| | l=1720; 0.76 кг | - | - | 1 | - | - | |
| | l=2060; 0.81 кг | - | - | - | 1 | - | |
| | l=2700; 1.07 кг | - | - | - | - | 1 | |
| 10 | ⌀6 А-I, l=440; 0.1 кг | 3 | 3 | 4 | 5 | 5 | |
| 11 | ⌀12 А-I, l=830; 0.74 кг | 4 | 4 | - | - | - | |
| | ⌀14 А-I, l=970; 1.17 кг | - | - | 4 | - | - | |
| | ⌀16 А-I, l=1070; 1.69 кг | - | - | - | 4 | - | |
| | ⌀18 А-I, l=1260; 2.52 кг | - | - | - | - | 4 | |
| | Бетон В 30, $м^3$ | 1.01 | 1.20 | 1.57 | 1.97 | 2.73 | |
| | Масса блока, т | 2.5 | 3.0 | 4.0 | 4.9 | 6.8 | |

Арматура по ГОСТ 5781 - 82 из стали класса А-I марки Ст3сп из стали класса А-III марки 25Г2С или 35ГС.

1. Соединение арматурных изделий в каркас производится с помощью контактной точечной электросварки по ГОСТ 14098 - 91 или вязальной проволокой.
2. Применение ручной дуговой сварки не допускается.

ТРАНСМОСТ

Инв.N°подл. | Подпись и дата | Взам.инв.N°

| Изм. | Кол.уч. | Лист | N°док. | Подпись | Дата | 1484.1-26 | Лист 2 |
|---|---|---|---|---|---|---|---|

https://zavodjbi.com/

КП 79; КП 80

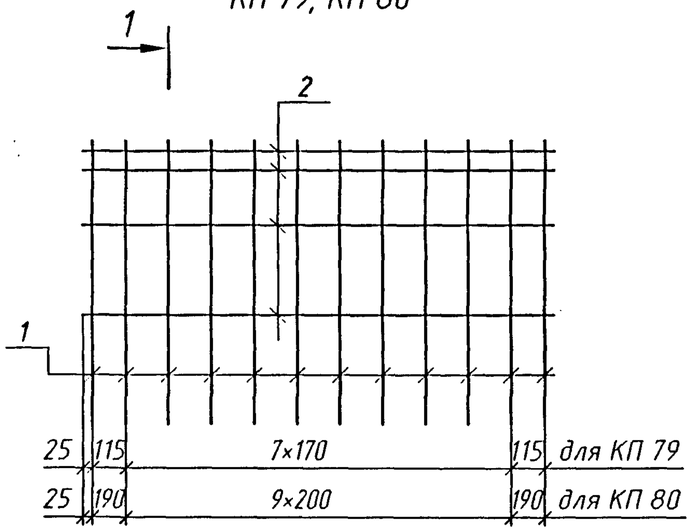


1-1

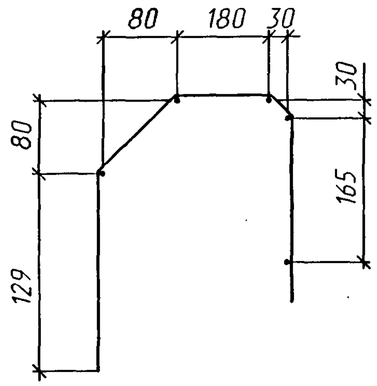


| Марка каркаса | Поз. | Наименование | Кол. | Масса ед., кг | Масса каркаса, кг |
|---|---|---|---|---|---|
| КП 79 | 1 | ⌀6 А-I, l=660 | 10 | 0.15 | 4.4 |
| | 2 | ⌀8 А-I, l=1470 | 5 | 0.58 | |
| КП 80 | 1 | ⌀6 А-I, l=660 | 12 | 0.15 | 6.2 |
| | 2 | ⌀8 А-I, l=2230 | 5 | 0.88 | |
| КП 81 | 1 | ⌀6 А-I, l=660 | 10 | 0.15 | 4.8 |
| | 2 | ⌀8 А-I, l=1650 | 5 | 0.65 | |
| КП 82 | 1 | ⌀6 А-I, l=660 | 5 | 0.15 | 2.9 |
| | 2 | ⌀8 А-I, l=1070 | 5 | 0.42 | |

Поз. 1

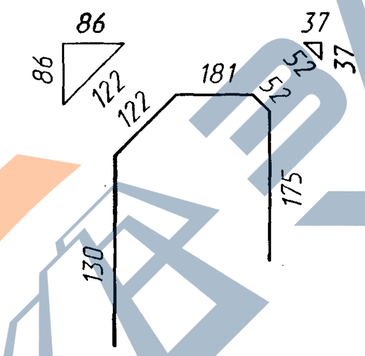


Арматура по ГОСТ 5781-82 из стали класса А-I марки Ст3сп.

КП 81; КП 82

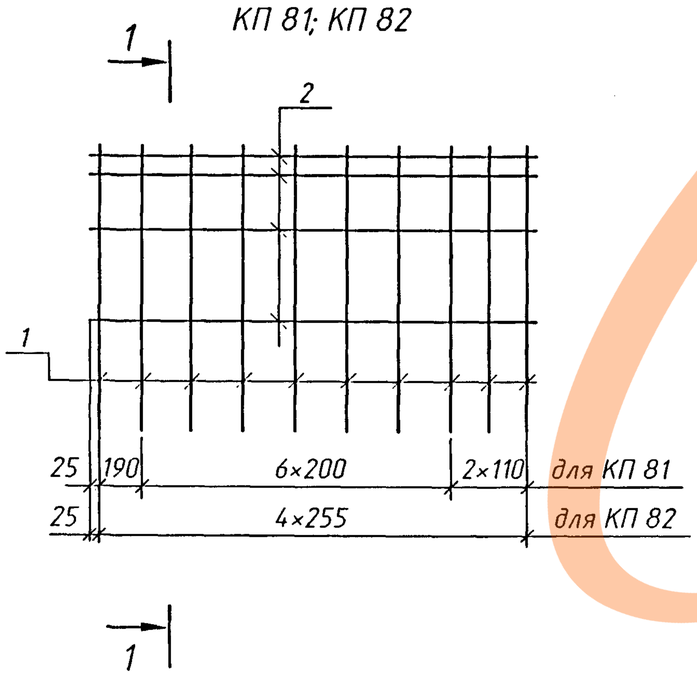


1. Соединение стержней в каркасе производится с помощью контактной точечной электросварки по ГОСТ 14098-91.
2. Применение ручной дуговой сварки не допускается.
3. Допускается производить соединение стержней в каркасе вязальной проволокой.

| Изм. | Кол.уч. | Лист | N°док. | Подпись | Дата | 1484.1-27 | | |
|---|---|---|---|---|---|---|---|---|
| Разработал | | Еременко | | | | Каркас КП79-КП82 | Стадия | Лист | Листов |
| Проверил | | Кучанова | | | | | Р | | 1 |
| Нач.пр.гр. | | Чупарнова | | | | | ТРАНСМОСТ | | |
| Гл.инж.пр. | | Коен Б. | | | | | | | |
| Н. контр. | | Коен Б. | | | | | | | |

Инв.N°подл. | Подпись и дата | Взам.инв.N°

ЗАВОД ЖБИ

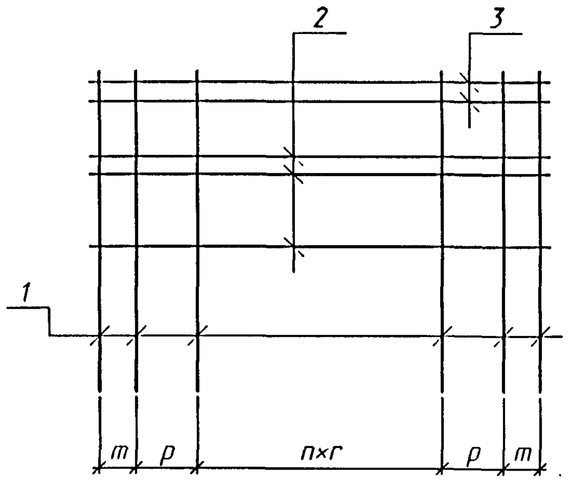


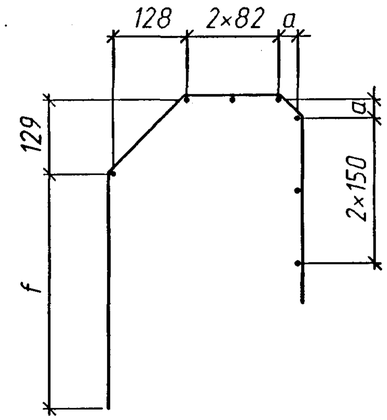


Поз. 1

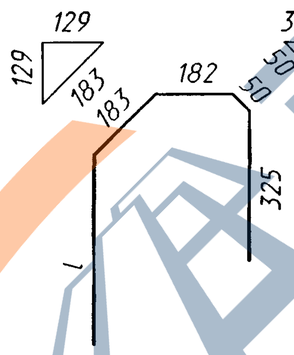


Спецификация элементов на каркас

| Марка каркаса | Поз. | Наименование | Кол. | Масса ед., кг | Масса каркаса, кг |
|---|---|---|---|---|---|
| КП 83 | 1 | ø8 А-I, l=1070 | 9 | 0.42 | 8.1 |
| | 2 | ø8 А-I, l=1180 | 3 | 0.47 | |
| | 3 | ø10 А-III, l=1180 | 4 | 0.73 | |
| КП 84 | 1 | ø8 А-I, l=1080 | 9 | 0.43 | 8.9 |
| | 2 | ø8 А-I, l=1380 | 3 | 0.55 | |
| | 3 | ø10 А-III, l=1380 | 4 | 0.85 | |
| КП 85 | 1 | ø8 А-I, l=1100 | 11 | 0.43 | 11.0 |
| | 2 | ø8 А-I, l=1720 | 3 | 0.68 | |
| | 3 | ø10 А-III, l=1720 | 4 | 1.06 | |
| КП 86 | 1 | ø8 А-I, l=1120 | 13 | 0.44 | 15.4 |
| | 2 | ø8 А-I, l=2060 | 3 | 0.81 | |
| | 3 | ø12 А-III, l=2060 | 4 | 1.83 | |
| КП 87 | 1 | ø8 А-I, l=1130 | 15 | 0.45 | 19.6 |
| | 2 | ø8 А-I, l=2700 | 3 | 1.07 | |
| | 3 | ø12 А-III, l=2700 | 4 | 2.40 | |

Арматура по ГОСТ 5781-82 из стали класса А-I марки Ст3сп, из стали класса А-III марки 25Г2С или 35ГС.

Таблица 1

| Марка каркаса | Размеры, мм | | | | | | |
|---|---|---|---|---|---|---|---|
| | a | f | l | m | n, шт. | p | г |
| КП 83 | 36 | 320 | 330 | 50 | 4 | 176 | 174 |
| КП 84 | 36 | 330 | 340 | 50 | 6 | - | 208 |
| КП 85 | 36 | 350 | 360 | 70 | 6 | 195 | 193 |
| КП 86 | 34 | 369 | 380 | 88 | 8 | 188 | 184 |
| КП 87 | 34 | 379 | 390 | 108 | 10 | 174 | 210 |

1. Соединение стержней в каркасе производится с помощью контактной точечной электросварки по ГОСТ 14098-91.
2. Применение ручной дуговой сварки не допускается.
3. Допускается производить соединение стержней в каркасе вязальной проволокой.

| Изм. | Кол.уч. | Лист | N°док. | Подпись | Дата |
|---|---|---|---|---|---|
| Разработал | | Еременко | | | |
| Проверил | | Кучанова | | | |
| Нач.пр.гр. | | Чупарнова | | | |
| Гл.инж.пр. | | Коен Б. | | | |
| Н. контр. | | Коен Б. | | | |

1484.1-28

Каркас КП83-КП87

| Стадия | Лист | Листов |
|---|---|---|
| Р | | 1 |

ТРАНСМОСТ

Взам.инв.N° | Подпись и дата | Инв.N°подл.

https://zavodjbi.com/

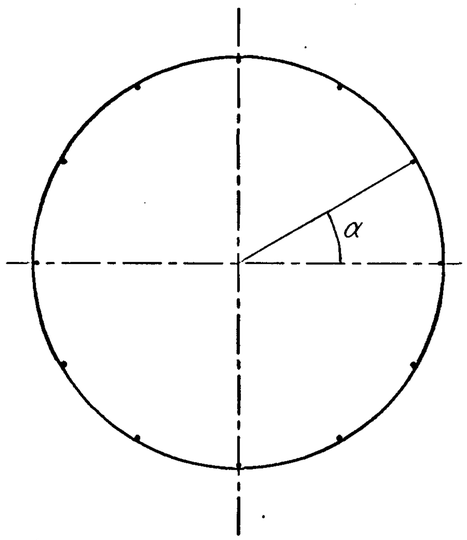


Поз. 1

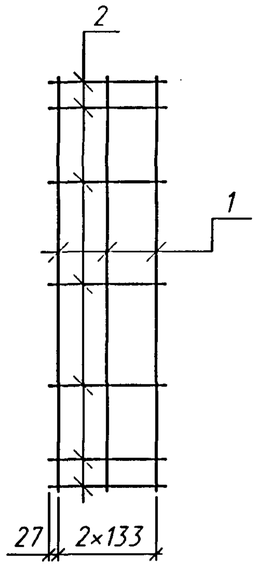


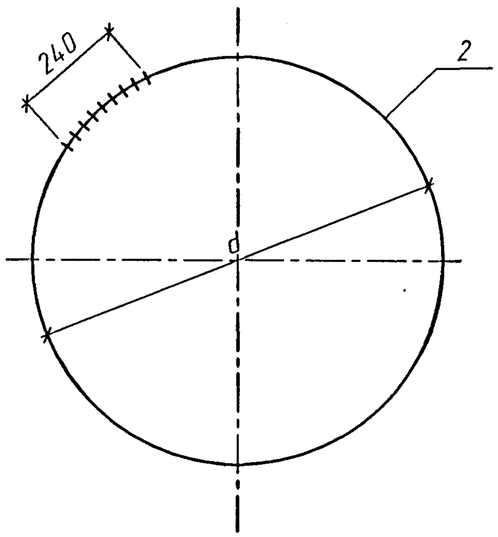


Спецификация элементов на каркас

| Марка каркаса | Поз. | Наименование | Кол. | Масса ед., кг | Масса каркаса, кг |
|---|---|---|---|---|---|
| КП 88 | 1 | ⌀8 А-I, l=3580 | 3 | 1.41 | 5.3 |
| | 2 | l=320 | 8 | 0.13 | |
| КП 89 | 1 | ⌀8 А-I, l=4210 | 3 | 1.66 | 6.5 |
| | 2 | l=320 | 12 | 0.13 | |
| КП 90 | 1 | ⌀8 А-I, l=5150 | 3 | 2.03 | 7.7 |
| | 2 | l=320 | 12 | 0.13 | |
| КП 91 | 1 | ⌀8 А-I, l=6100 | 3 | 2.41 | 8.8 |
| | 2 | l=320 | 12 | 0.13 | |
| КП 92 | 1 | ⌀8 А-I, l=7980 | 3 | 3.15 | 11.5 |
| | 2 | l=320 | 16 | 0.13 | |

Арматура по ГОСТ 5781-82 из стали класса А-I марки Ст3сп.

Таблица 1

| Марка каркаса | Размеры | |
|---|---|---|
| | d, мм | α, град |
| КП 88 | 1064 | 45 |
| КП 89 | 1264 | 30 |
| КП 90 | 1564 | 30 |
| КП 91 | 1864 | 30 |
| КП 92 | 2464 | 22.5 |

1. Соединение стержней в каркасе производится с помощью контактной точечной электросварки по ГОСТ 14098-91.
2. Применение ручной дуговой сварки не допускается.
3. Допускается производить соединение стержней в каркасе вязальной проволокой.

| Изм. | Кол.уч. | Лист | N°док. | Подпись | Дата |
|---|---|---|---|---|---|
| Разработал | | Чупарнова | | | |
| Проверил | | Кучанова | | | |
| Нач.пр.гр. | | Чупарнова | | | |
| Гл.инж.пр. | | Коен Б. | | | |
| Н. контр. | | Коен Б. | | | |

1484.1-29

Каркас
КП88 - КП92

| Стадия | Лист | Листов |
|---|---|---|
| Р | | 1 |

ТРАНСМОСТ

Инв.N°подл. | Подпись и дата | Взам.инв.N°

https://zavodjbi.com/

КП 93л-КП 97л

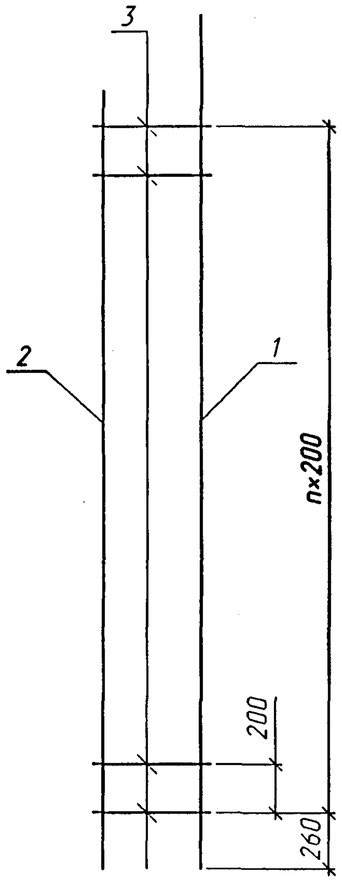


КП 93п-КП 97п
(зеркальное отражение)

Поз. 3

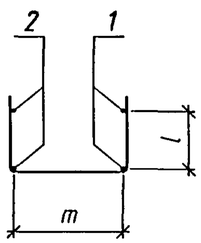


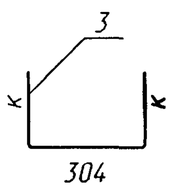


Таблица 1

| Марка каркаса | Размеры, мм | | | |
|---|---|---|---|---|
| | n, шт. | к | l | m |
| КП 93л(п) | 11 | 78 | 50 | 286 |
| КП 94л(п) | 12 | 78 | 50 | 286 |
| КП 95л(п) | 14 | 98 | 70 | 286 |
| КП 96л(п) | 15 | 118 | 88 | 284 |
| КП 97л(п) | 18 | 133 | 108 | 284 |

Спецификация элементов на каркас

| Марка каркаса | Поз. | Наименование | Кол. | Масса ед., кг | Масса каркаса, кг |
|---|---|---|---|---|---|
| КП 93л(п) | 1 | ⌀10 А-III, l=2690 | 2 | 1.66 | 7.7 |
| | 2 | ⌀10 А-III, l=2570 | 2 | 1.59 | |
| | 3 | ⌀6 А-I, l=460 | 12 | 0.10 | |
| КП 94л(п) | 1 | ⌀10 А-III, l=2900 | 2 | 1.79 | 8.3 |
| | 2 | ⌀10 А-III, l=2780 | 2 | 1.72 | |
| | 3 | ⌀6 А-I, l=460 | 13 | 0.10 | |
| КП 95л(п) | 1 | ⌀10 А-III, l=3220 | 2 | 1.99 | 9.5 |
| | 2 | ⌀10 А-III, l=3100 | 2 | 1.91 | |
| | 3 | ⌀6 А-I, l=500 | 15 | 0.11 | |
| КП 96л(п) | 1 | ⌀12 А-III, l=3540 | 2 | 3.14 | 14.3 |
| | 2 | ⌀12 А-III, l=3420 | 2 | 3.04 | |
| | 3 | ⌀6 А-I, l=540 | 16 | 0.12 | |
| КП 97л(п) | 1 | ⌀12 А-III, l=4170 | 2 | 3.70 | 17.1 |
| | 2 | ⌀12 А-III, l=4050 | 2 | 3.60 | |
| | 3 | ⌀6 А-I, l=570 | 19 | 0.13 | |

Арматура по ГОСТ 5781-82 из стали класса А-I марки Ст3сп, из стали класса А-III марки 25Г2С или 35ГС.

1. Соединение стержней в каркасе производится с помощью контактной точечной электросварки по ГОСТ 14098-91.
2. Применение ручной дуговой сварки не допускается.
3. Допускается производить соединение стержней в каркасе вязальной проволокой.

| Изм. | Кол.уч. | Лист | N°док. | Подпись | Дата |
|---|---|---|---|---|---|
| Разработал | | Еременко | | | |
| Проверил | | Кучанова | | | |
| Нач.пр.гр. | | Чупарнова | | | |
| Гл.инж.пр. | | Коен Б. | | | |
| Н. контр. | | Коен Б. | | | |

1484.1-30

Каркас
КП93л(п)- КП97л(п)

| Стадия | Лист | Листов |
|---|---|---|
| Р | | 1 |

ТРАНСМОСТ

Инв.N°подл. | Подпись и дата | Взам.инв.N°

ЗАВОД ЖБИ

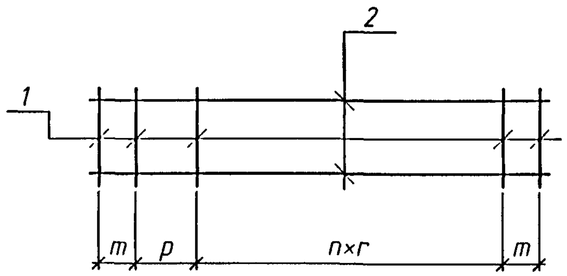


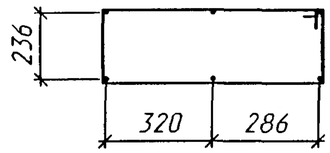


Поз. 1

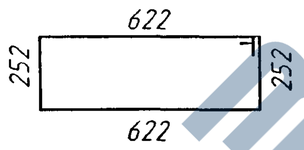


Спецификация элементов на каркас

| Марка каркаса | Поз. | Наименование | Кол. | Масса ед., кг | Масса каркаса, кг |
|---|---|---|---|---|---|
| КП 98 | 1 | ø8 А-I, l=1850 | 9 | 0.73 | 9.4 |
| | 2 | l=1180 | 6 | 0.47 | |
| КП 99 | 1 | ø8 А-I, l=1850 | 9 | 0.73 | 9.9 |
| | 2 | l=1380 | 6 | 0.55 | |
| КП 100 | 1 | ø8 А-I, l=1850 | 11 | 0.73 | 12.1 |
| | 2 | l=1720 | 6 | 0.68 | |
| КП 101 | 1 | ø8 А-I, l=1850 | 13 | 0.73 | 14.4 |
| | 2 | l=2060 | 6 | 0.81 | |
| КП 102 | 1 | ø8 А-I, l=1850 | 15 | 0.73 | 17.4 |
| | 2 | l=2700 | 6 | 1.07 | |

Арматура по ГОСТ 5781-82 из стали класса А-I марки Ст3сп.

Таблица 1

| Марка каркаса | Размеры, мм | | | |
|---|---|---|---|---|
| | т | п, шт | р | г |
| КП 98 | 42 | 5 | 208 | 168 |
| КП 99 | 42 | 5 | 248 | 200 |
| КП 100 | 62 | 7 | 239 | 187 |
| КП 101 | 80 | 9 | 228 | 180 |
| КП 102 | 100 | 11 | 292 | 196 |

1. Соединение стержней в каркасе производится с помощью контактной точечной электросварки по ГОСТ 14098-91.
2. Применение ручной дуговой сварки не допускается.
3. Допускается производить соединение стержней в каркасе вязальной проволокой.

| Изм. | Кол.уч. | Лист | N°док. | Подпись | Дата |
|---|---|---|---|---|---|
| Разработал | | Еременко | | | |
| Проверил | | Кучанова | | | |
| Нач.пр.гр. | | Чупарнова | | | |
| Гл.инж.пр. | | Коен Б. | | | |
| Н. контр. | | Коен Б. | | | |

1484.1-31

Каркас КП98-КП102

| Стадия | Лист | Листов |
|---|---|---|
| Р | | 1 |

ТРАНСМОСТ

Инв.N°подл. | Подпись и дата | Взам.инв.N°

https://zavodjbi.com/

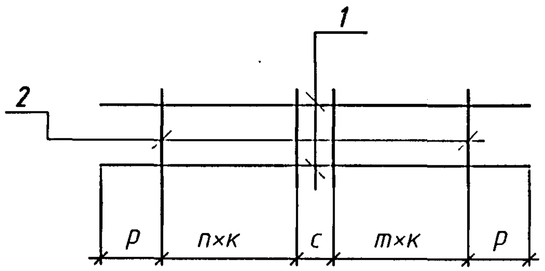


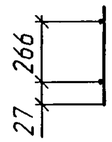


Спецификация элементов на каркас

| Марка каркаса | Поз. | Наименование | Кол. | Масса ед., кг | Масса каркаса, кг |
|---|---|---|---|---|---|
| КР 4 | 1 | ⌀8 А-I, l=1180 | 2 | 0.47 | 1.6 |
| | 2 | l=320 | 5 | 0.13 | |
| КР 5 | 1 | ⌀8 А-I, l=1380 | 2 | 0.55 | 1.8 |
| | 2 | l=320 | 5 | 0.13 | |
| КР 6 | 1 | ⌀8 А-I, l=1720 | 2 | 0.68 | 2.3 |
| | 2 | l=320 | 7 | 0.13 | |
| КР 7 | 1 | ⌀8 А-I, l=2060 | 2 | 0.81 | 2.8 |
| | 2 | l=320 | 9 | 0.13 | |
| КР 8 | 1 | ⌀8 А-I, l=2700 | 2 | 1.07 | 3.6 |
| | 2 | l=320 | 11 | 0.13 | |

Арматура по ГОСТ 5781-82 из стали класса А-I марки Ст3сп.

Таблица 1

| Марка каркаса | Размеры, мм | | | | |
|---|---|---|---|---|---|
| | c | m, шт | n, шт | p | k |
| КР 4 | 158 | 1 | 2 | 250 | 174 |
| КР 5 | 192 | 1 | 2 | 282 | 208 |
| КР 6 | 177 | 2 | 3 | 289 | 193 |
| КР 7 | 168 | 3 | 4 | 302 | 184 |
| КР 8 | 194 | 4 | 5 | 308 | 210 |

1. Соединение стержней в каркасе производится с помощью контактной точечной электросварки по ГОСТ 14098-91.
2. Применение ручной дуговой сварки не допускается.
3. Допускается производить соединение стержней в каркасе вязальной проволокой.

| Изм. | Кол.уч. | Лист | N°док. | Подпись | Дата |
|---|---|---|---|---|---|
| Разработал | | Еременко | | | |
| Проверил | | Кучанова | | | |
| Нач.пр.гр. | | Чупарнова | | | |
| Гл.инж.пр. | | Коен Б. | | | |
| Н. контр. | | Коен Б. | | | |

1484.1-32

Каркас
КР 4 - КР 8

| Стадия | Лист | Листов |
|---|---|---|
| Р | | 1 |

ТРАНСМОСТ

Инв.N°подл. | Подпись и дата | Взам.инв.N°

ЗАВОД ЖЕЛЕЗОБЕТОНА

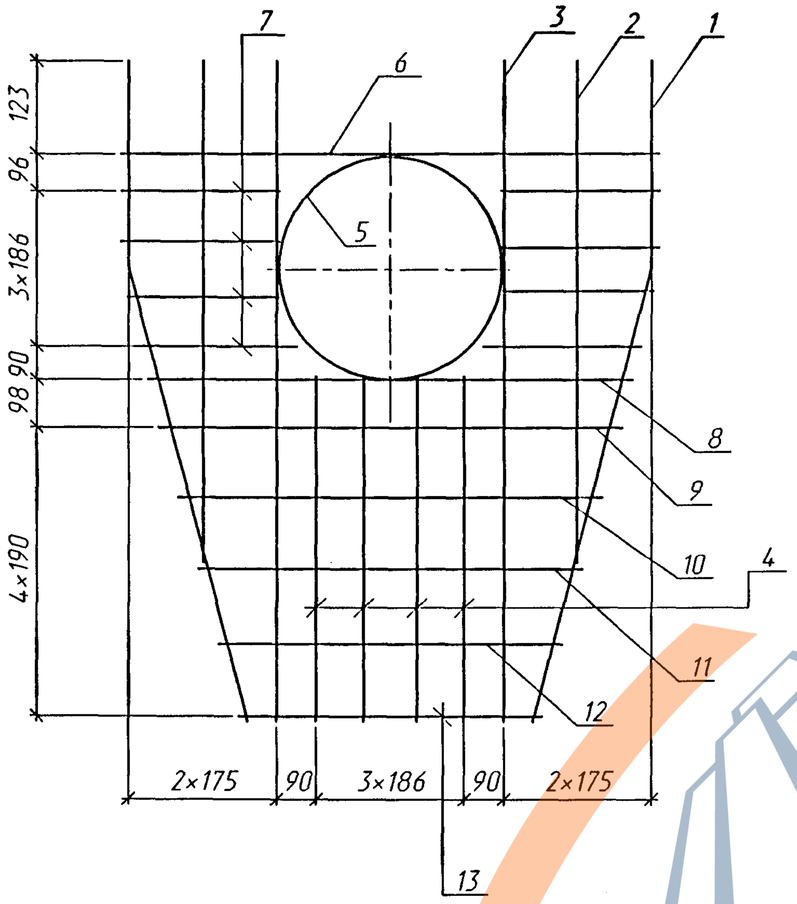


| Марка сетки | Поз. | Наименование | Кол. | Масса ед., кг | Масса сетки, кг |
|---|---|---|---|---|---|
| С 41 | 1 | ⌀6 А-I, l=1775 | 2 | 0.40 | 5.7 |
| | 2 | l=1180 | 2 | 0.26 | |
| | 3 | l=1735 | 2 | 0.39 | |
| | 4 | l=880 | 4 | 0.20 | |
| | 5 | l=2460 | 1 | 0.55 | |
| | 6 | l=1470 | 1 | 0.33 | |
| | 7 | l=370 | 8 | 0.08 | |
| | 8 | l=1280 | 1 | 0.28 | |
| | 9 | l=1230 | 1 | 0.27 | |
| | 10 | l=1130 | 1 | 0.25 | |
| | 11 | l=1030 | 1 | 0.23 | |
| | 12 | l=920 | 1 | 0.20 | |
| | 13 | l=820 | 1 | 0.18 | |

Арматура по ГОСТ 5781-82 из стали класса А-I марки Ст3сп.

Поз.5

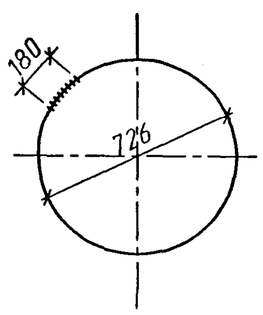


Поз.1

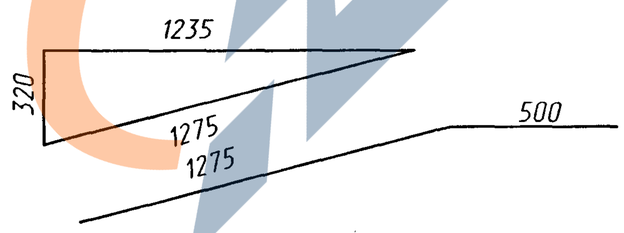


1. Соединение стержней в каркасе производится с помощью контактной точечной электросварки по ГОСТ 14098-91.
2. Применение ручной дуговой сварки не допускается.
3. Допускается производить соединение стержней в каркасе вязальной проволокой.

| Изм. | Кол.уч. | Лист | N°док. | Подпись | Дата |
|---|---|---|---|---|---|
| Разработал | | Еременко | | | |
| Проверил | | Коен В. | | | |
| Нач.пр.гр. | | Чупарнова | | | |
| Гл.инж.пр. | | Коен Б. | | | |
| Н. контр. | | Коен Б. | | | |

1484.1-33

Сетка С 41

| Стадия | Лист | Листов |
|---|---|---|
| Р | | 1 |

ТРАНСМОСТ

Инв.N°подл. | Подпись и дата | Взам.инв.N°

https://zavodjbi.com/

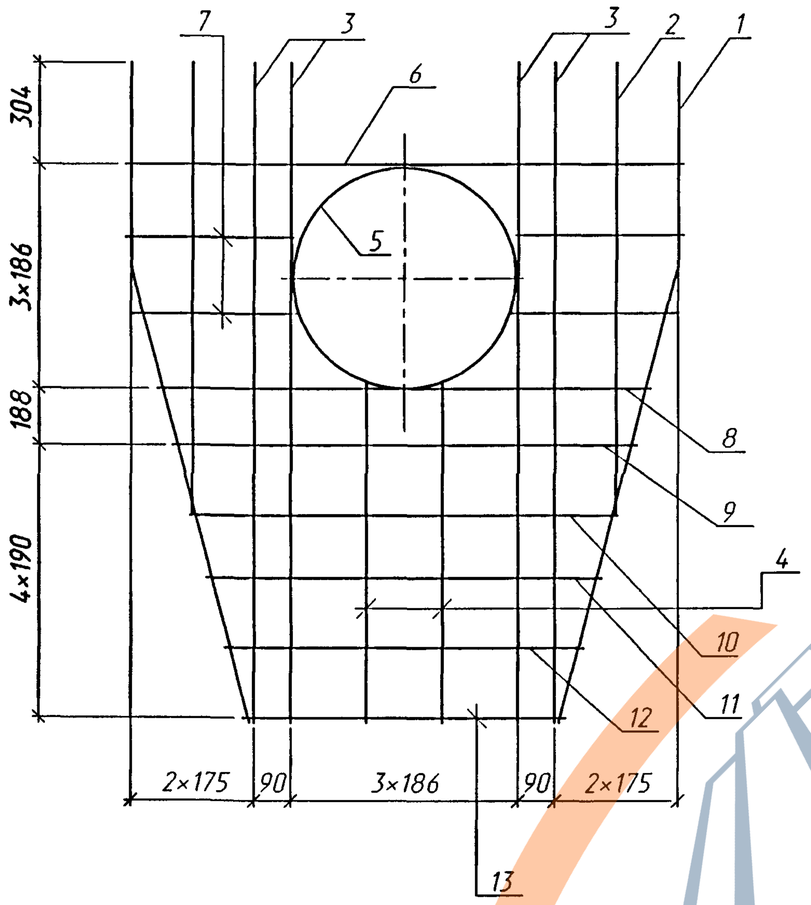


| Марка сетки | Поз. | Наименование | Кол. | Масса ед., кг | Масса сетки, кг |
|---|---|---|---|---|---|
| С 42 | 1 | ⌀6 А-I, l=1860 | 2 | 0.41 | 6.0 |
| | 2 | l=1265 | 2 | 0.28 | |
| | 3 | l=1820 | 4 | 0.40 | |
| | 4 | l=970 | 2 | 0.22 | |
| | 5 | l=1890 | 1 | 0.42 | |
| | 6 | l=1470 | 1 | 0.33 | |
| | 7 | l=460 | 4 | 0.10 | |
| | 8 | l=1330 | 1 | 0.30 | |
| | 9 | l=1230 | 1 | 0.27 | |
| | 10 | l=1130 | 1 | 0.25 | |
| | 11 | l=1030 | 1 | 0.23 | |
| | 12 | l=920 | 1 | 0.20 | |
| | 13 | l=820 | 1 | 0.18 | |

Арматура по ГОСТ 5781-82 из стали класса А-I марки Ст3сп.

Поз.5

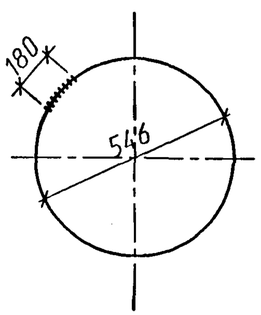


Поз.1

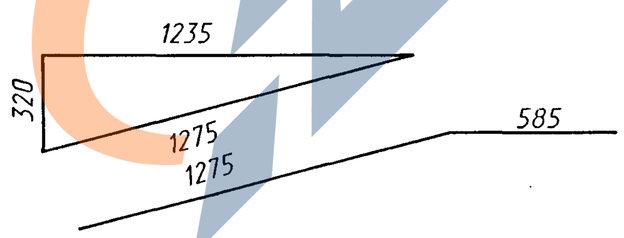


1. Соединение стержней в сетке производится с помощью контактной точечной электросварки по ГОСТ 14098-91.
2. Применение ручной дуговой сварки не допускается.
3. Допускается производить соединение стержней в сетке вязальной проволокой.

| Изм. | Кол.уч. | Лист | N°док. | Подпись | Дата |
|---|---|---|---|---|---|
| Разработал | | Еременко | | | |
| Проверил | | Коен В. | | | |
| Нач.пр.гр. | | Чупарнова | | | |
| Гл.инж.пр. | | Коен Б. | | | |
| Н. контр. | | Коен Б. | | | |

1484.1-34

Сетка С 42

| Стадия | Лист | Листов |
|---|---|---|
| Р | | 1 |

ТРАНСМОСТ

Инв.N°подл. | Подпись и дата | Взам.инв.N°

https://zavodjbi.com/

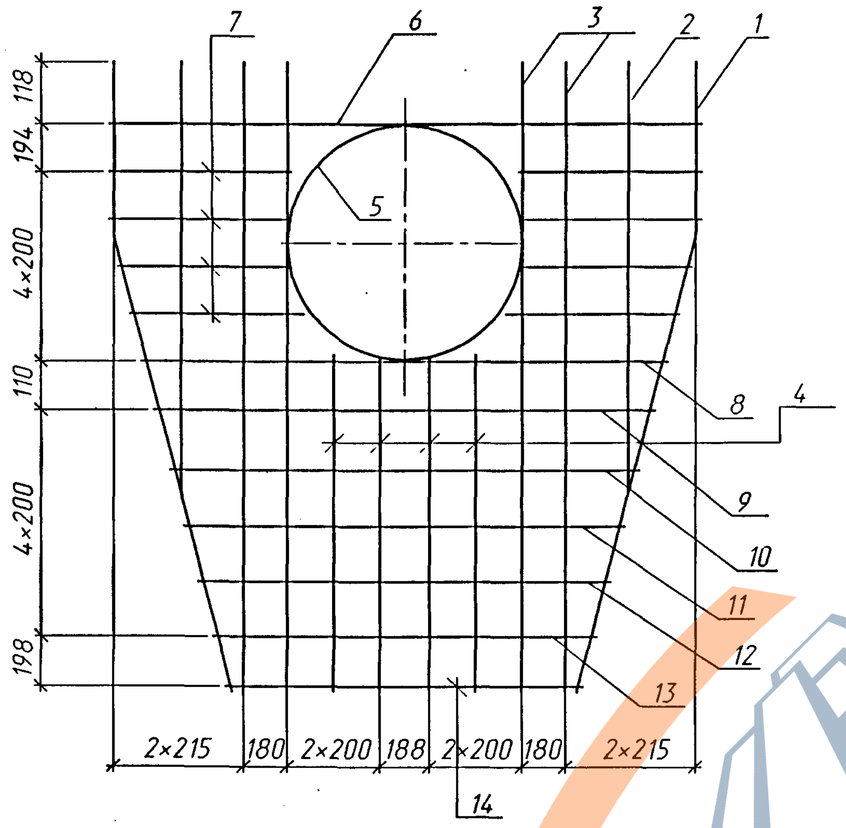


| Марка сетки | Поз. | Наименование | Кол. | Масса ед., кг | Масса сетки, кг |
|---|---|---|---|---|---|
| С 43 | 1 | ⌀6 А-I, l=2280 | 2 | 0.51 | 9.6 |
| | 2 | l=1460 | 2 | 0.32 | |
| | 3 | l=2230 | 4 | 0.50 | |
| | 4 | l=1130 | 4 | 0.25 | |
| | 5 | l=3240 | 1 | 0.72 | |
| | 6 | l=2230 | 1 | 0.50 | |
| | 7 | l=630 | 8 | 0.14 | |
| | 8 | l=1970 | 1 | 0.44 | |
| | 9 | l=1900 | 1 | 0.42 | |
| | 10 | l=1800 | 1 | 0.40 | |
| | 11 | l=1690 | 1 | 0.38 | |
| | 12 | l=1590 | 1 | 0.35 | |
| | 13 | l=1480 | 1 | 0.33 | |
| | 14 | l=1370 | 1 | 0.30 | |

Арматура по ГОСТ 5781-82 из стали класса А-I марки Ст3сп.

Поз.5

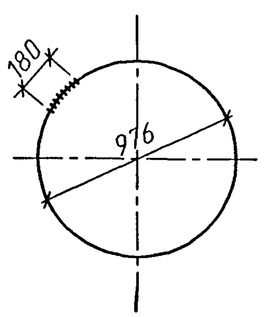


Поз.1

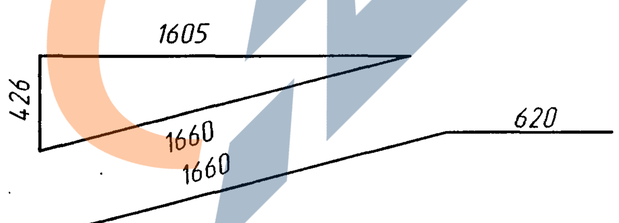


1. Соединение стержней в сетке производится с помощью контактной точечной электросварки по ГОСТ 14098-91.
2. Применение ручной дуговой сварки не допускается.
3. Допускается производить соединение стержней в сетке вязальной проволокой.

| Изм. | Кол.уч. | Лист | N°док. | Подпись | Дата |
|---|---|---|---|---|---|
| Разработал | | Еременко | | | |
| Проверил | | Коен В. | | | |
| Нач.пр.гр. | | Чупарнова | | | |
| Гл.инж.пр. | | Коен Б. | | | |
| Н. контр. | | Коен Б. | | | |

1484.1-35

Сетка С 43

| Стадия | Лист | Листов |
|---|---|---|
| Р | | 1 |

ТРАНСМОСТ

Инв.N°подл. | Подпись и дата | Взам.инв.N°

https://zavodjbi.com/

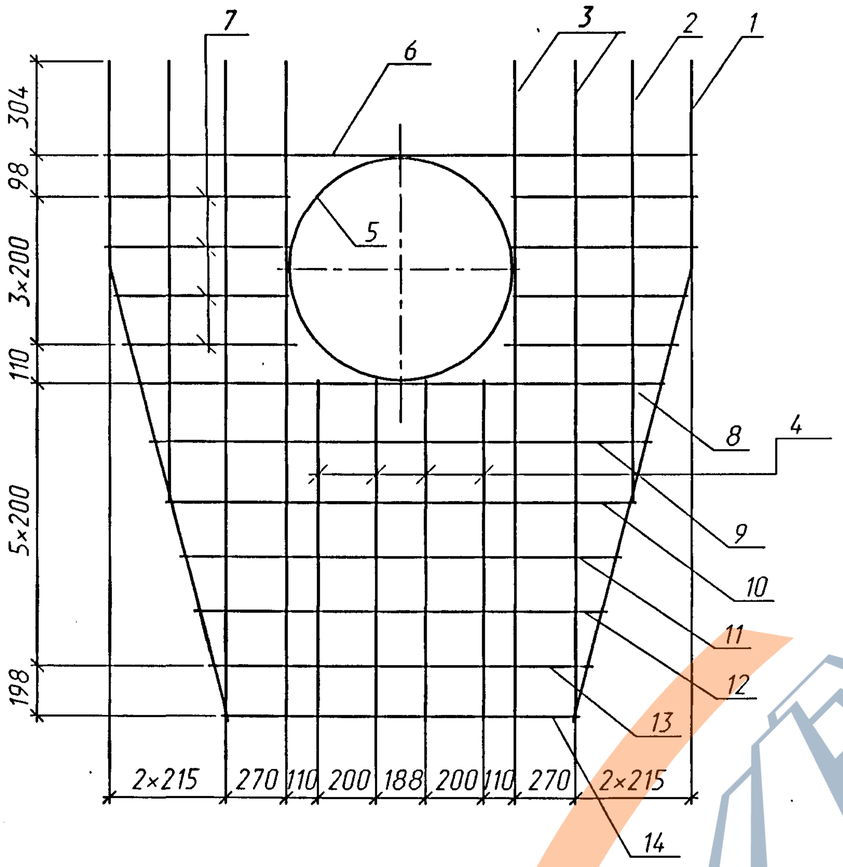


| Марка сетки | Поз. | Наименование | Кол. | Масса ед., кг | Масса сетки, кг |
|---|---|---|---|---|---|
| С 44 | 1 | ⌀6 А-I, l=2380 | 2 | 0.53 | 9.9 |
| | 2 | l=1540 | 2 | 0.34 | |
| | 3 | l=2320 | 4 | 0.52 | |
| | 4 | l=1220 | 4 | 0.27 | |
| | 5 | l=2680 | 1 | 0.59 | |
| | 6 | l=2230 | 1 | 0.50 | |
| | 7 | l=710 | 8 | 0.16 | |
| | 8 | l=2000 | 1 | 0.44 | |
| | 9 | l=1900 | 1 | 0.42 | |
| | 10 | l=1800 | 1 | 0.40 | |
| | 11 | l=1690 | 1 | 0.38 | |
| | 12 | l=1590 | 1 | 0.35 | |
| | 13 | l=1480 | 1 | 0.33 | |
| | 14 | l=1370 | 1 | 0.30 | |

Арматура по ГОСТ 5781-82 из стали класса А-I марки Ст3сп.

Поз.5

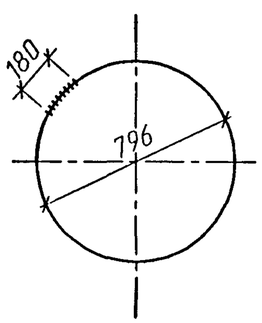


Поз.1

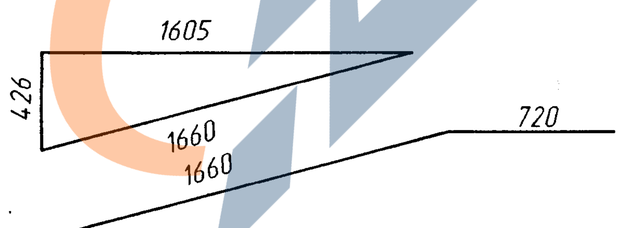


1. Соединение стержней в сетке производится с помощью контактной точечной электросварки по ГОСТ 14098-91.
2. Применение ручной дуговой сварки не допускается.
3. Допускается производить соединение стержней в сетке вязальной проволокой.

| Изм. | Кол.уч. | Лист | N°док. | Подпись | Дата |
|---|---|---|---|---|---|
| Разработал | | Еременко | | | |
| Проверил | | Коен В. | | | |
| Нач.пр.гр. | | Чупарнова | | | |
| Гл.инж.пр. | | Коен Б. | | | |
| Н. контр. | | Коен Б. | | | |

1484.1-36

Сетка С 44

| Стадия | Лист | Листов |
|---|---|---|
| Р | | 1 |

ТРАНСМОСТ

Инв.N°подл. | Подпись и дата | Взам.инв.N°

https://zavodjbi.com/

С 45л

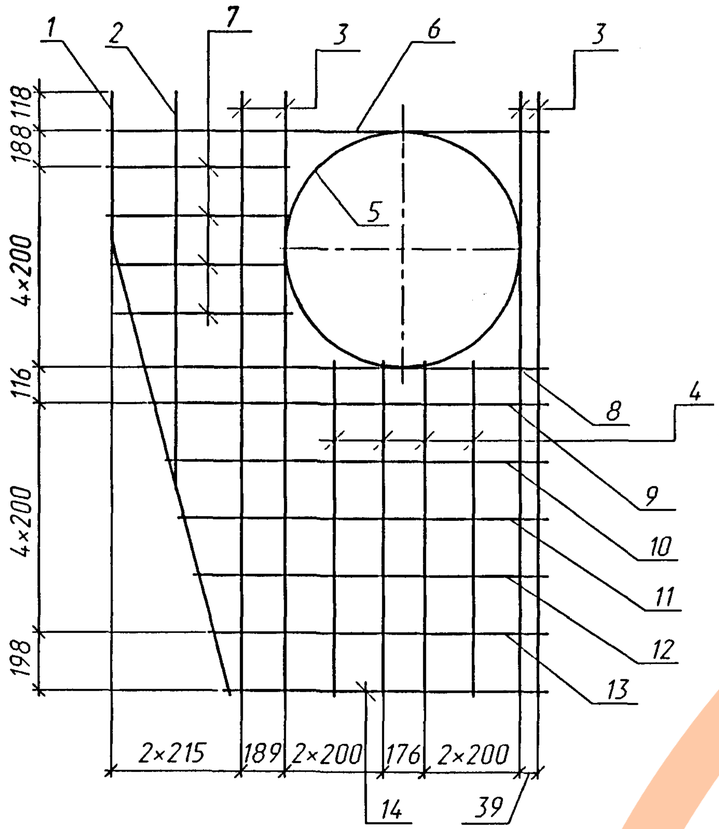


С 45п
(зеркальное отражение)

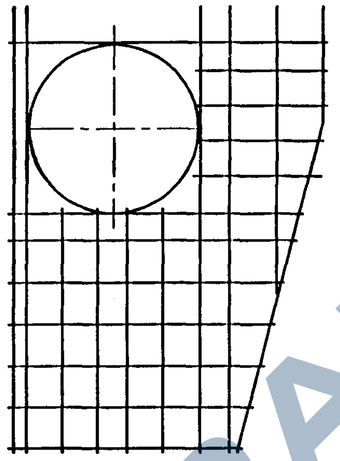

| Марка сетки | Поз. | Наименование | Кол. | Масса ед., кг | Масса сетки, кг |
|---|---|---|---|---|---|
| С 45л(п) | 1 | ⌀6 А-I, l=2280 | 1 | 0.51 | 7.6 |
| | 2 | l=1440 | 1 | 0.32 | |
| | 3 | l=2230 | 4 | 0.49 | |
| | 4 | l=1130 | 4 | 0.25 | |
| | 5 | l=3240 | 1 | 0.72 | |
| | 6 | l=1650 | 1 | 0.37 | |
| | 7 | l=640 | 4 | 0.14 | |
| | 8 | l=1520 | 1 | 0.34 | |
| | 9 | l=1490 | 1 | 0.33 | |
| | 10 | l=1440 | 1 | 0.32 | |
| | 11 | l=1390 | 1 | 0.31 | |
| | 12 | l=1330 | 1 | 0.30 | |
| | 13 | l=1280 | 1 | 0.28 | |
| | 14 | l=1230 | 1 | 0.27 | |

Арматура по ГОСТ 5781-82 из стали класса А-I марки Ст3сп.

Поз.5

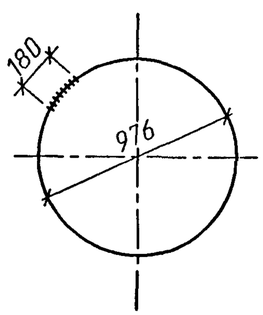


Поз.1

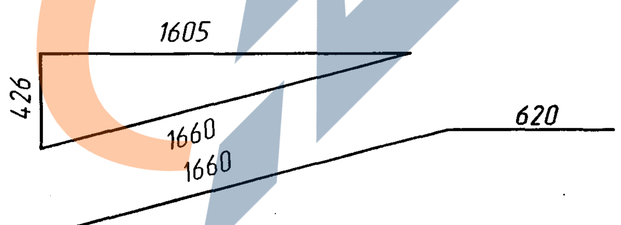


1. Соединение стержней в сетке производится с помощью контактной точечной электросварки по ГОСТ 14098-91.
2. Применение ручной дуговой сварки не допускается.
3. Допускается производить соединение стержней в сетке вязальной проволокой.

| Изм. | Кол.уч. | Лист | N°док. | Подпись | Дата |
|---|---|---|---|---|---|
| Разработал | | Еременко | | | |
| Проверил | | Коен В. | | | |
| Нач.пр.гр. | | Чупарнова | | | |
| Гл.инж.пр. | | Коен Б. | | | |
| Н. контр. | | Коен Б. | | | |

1484.1-37

Сетка
С 45л(п)

| Стадия | Лист | Листов |
|---|---|---|
| Р | | 1 |

ТРАНСМОСТ

Инв.N°подл. | Подпись и дата | Взам.инв.N°

https://zavodjbi.com/

С 46л

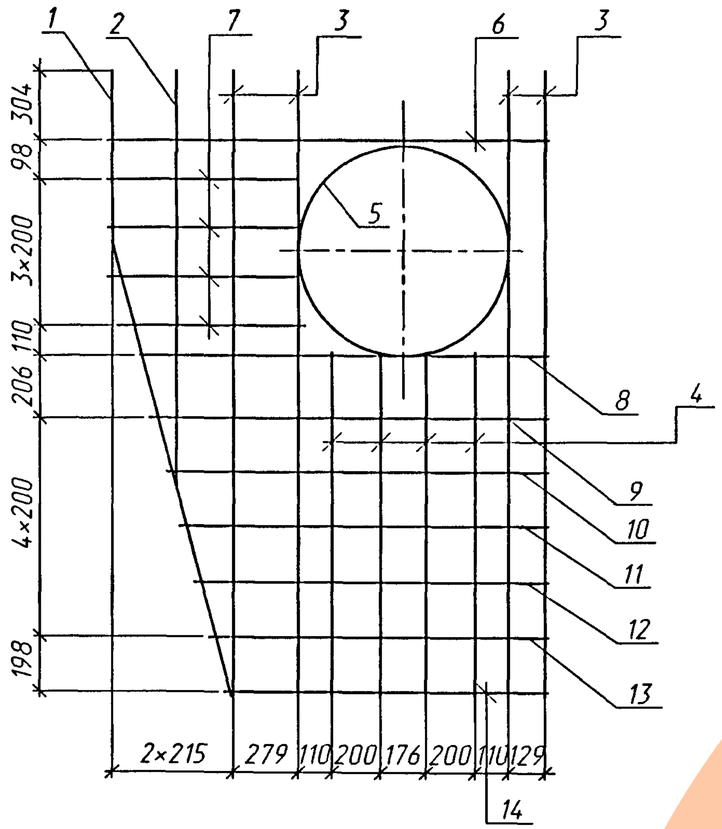


С 46л
(зеркальное отражение)

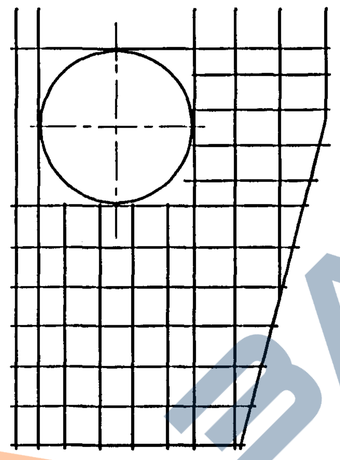

| Марка сетки | Поз. | Наименование | Кол. | Масса ед., кг | Масса сетки, кг |
|---|---|---|---|---|---|
| С 46л(п) | 1 | ⌀6 А-I, l=2380 | 1 | 0.53 | 7.8 |
| | 2 | l=1520 | 1 | 0.34 | |
| | 3 | l=2320 | 4 | 0.52 | |
| | 4 | l=1220 | 4 | 0.27 | |
| | 5 | l=2680 | 1 | 0.59 | |
| | 6 | l=1650 | 1 | 0.37 | |
| | 7 | l=730 | 4 | 0.16 | |
| | 8 | l=1550 | 1 | 0.34 | |
| | 9 | l=1490 | 1 | 0.33 | |
| | 10 | l=1440 | 1 | 0.32 | |
| | 11 | l=1390 | 1 | 0.31 | |
| | 12 | l=1330 | 1 | 0.28 | |
| | 13 | l=1280 | 1 | 0.27 | |
| | 14 | l=1230 | 1 | 0.27 | |

Арматура по ГОСТ 5781-82 из стали класса А-I марки Ст3сп.

Поз.5

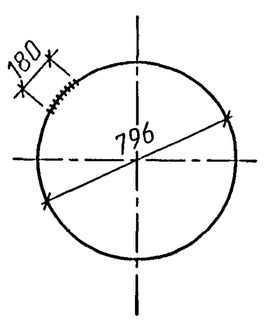


Поз.1

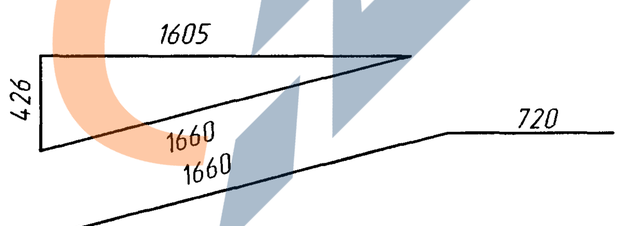


1. Соединение стержней в сетке производится с помощью контактной точечной электросварки по ГОСТ 14098-91.
2. Применение ручной дуговой сварки не допускается.
3. Допускается производить соединение стержней в сетке вязальной проволокой.

| Изм. | Кол.уч. | Лист | N°док. | Подпись | Дата |
|---|---|---|---|---|---|
| Разработал | | Еременко | | | |
| Проверил | | Коен В. | | | |
| Нач.пр.гр. | | Чупарнова | | | |
| Гл.инж.пр. | | Коен Б. | | | |
| Н. контр. | | Коен Б. | | | |

1484.1-38

Сетка
С 46л(п)

| Стадия | Лист | Листов |
|---|---|---|
| Р | | 1 |

ТРАНСМОСТ

Инв.N°подл. | Подпись и дата | Взам.инв.N°

https://zavodjbi.com/

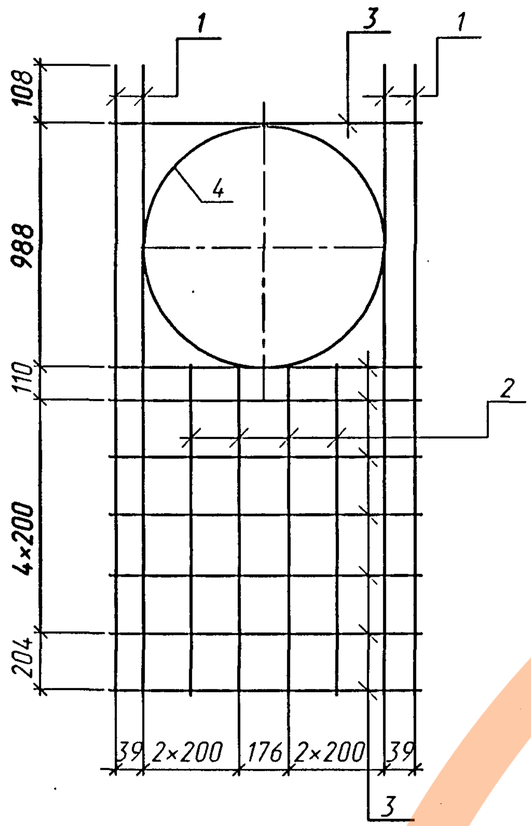


| Марка сетки | Поз. | Наименование | Кол. | Масса ед., кг | Масса сетки, кг |
|---|---|---|---|---|---|
| С 47 | 1 | ⌀6 А-I, l=2220 | 4 | 0.50 | 5.6 |
| | 2 | l=1140 | 4 | 0.25 | |
| | 3 | l=1070 | 8 | 0.24 | |
| | 4 | l=3240 | 1 | 0.72 | |

Арматура по ГОСТ 5781-82 из стали класса А-I марки Ст3сп.

Поз.4

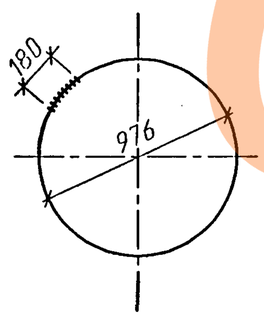


1. Соединение стержней в сетке производится с помощью контактной точечной электросварки по ГОСТ 14098-91.
2. Применение ручной дуговой сварки не допускается.
3. Допускается производить соединение стержней в сетке вязальной проволокой.

| Изм. | Кол.уч. | Лист | N°док. | Подпись | Дата |
|---|---|---|---|---|---|
| Разработал | | Еременко | | | |
| Проверил | | Коен В. | | | |
| Нач.пр.гр. | | Чупарнова | | | |
| Гл.инж.пр. | | Коен Б. | | | |
| Н. контр. | | Коен Б. | | | |

1484.1-39

Сетка С 47

| Стадия | Лист | Листов |
|---|---|---|
| Р | | 1 |

ТРАНСМОСТ

Инв.N°подл. | Подпись и дата | Взам.инв.N°

https://zavodjbi.com/

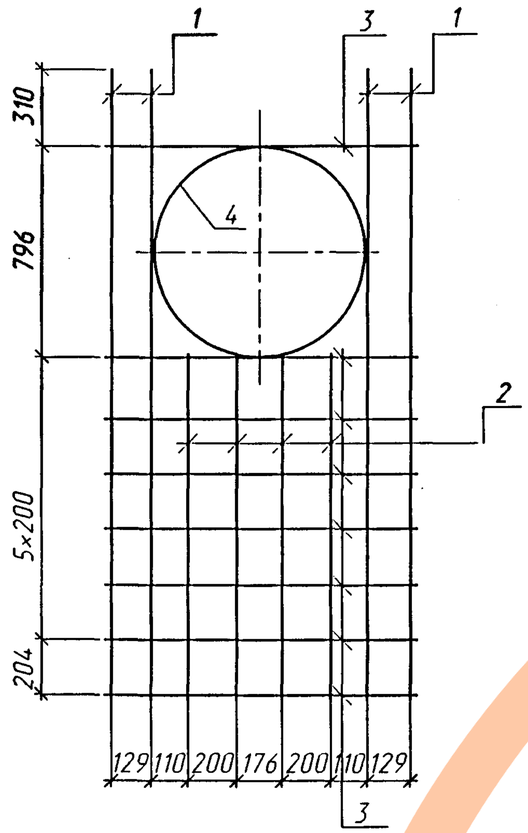


| Марка сетки | Поз. | Наименование | Кол. | Масса ед., кг | Масса сетки, кг |
|---|---|---|---|---|---|
| С 48 | 1 | ф6 А-I, l=2320 | 4 | 0.52 | 5.7 |
| | 2 | l=1230 | 4 | 0.27 | |
| | 3 | l=1070 | 8 | 0.24 | |
| | 4 | l=2680 | 1 | 0.60 | |

Арматура по ГОСТ 5781-82 из стали класса А-I марки Ст3сп.

Поз.4

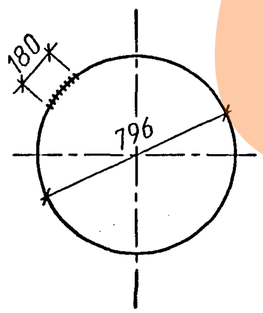


1. Соединение стержней в сетке производится с помощью контактной точечной электросварки по ГОСТ 14098-91.
2. Применение ручной дуговой сварки не допускается.
3. Допускается производить соединение стержней в сетке вязальной проволокой.

| Изм. | Кол.уч. | Лист | N°док. | Подпись | Дата | 1484.1-40 | | |
|---|---|---|---|---|---|---|---|---|
| Разработал | | Еременко | | | | Сетка С 48 | Стадия Р | Лист | Листов 1 |
| Проверил | | Коен В. | | | | | ТРАНСМОСТ | |
| Нач.пр.гр. | | Чупарнова | | | | | | |
| Гл.инж.пр. | | Коен Б. | | | | | | |
| Н. контр. | | Коен Б. | | | | | | |

Инв.N°подл. | Подпись и дата | Взам.инв.N°

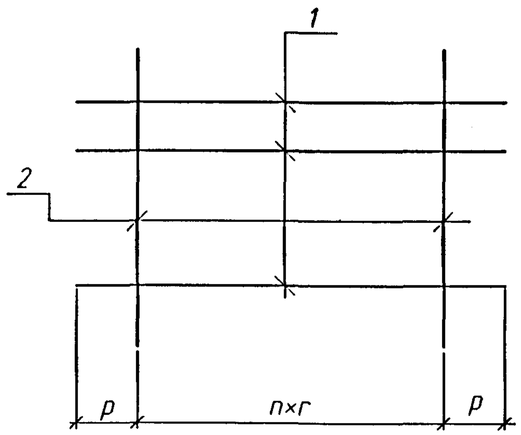


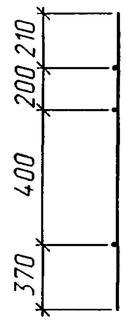


Спецификация элементов на сетку

| Марка сетки | Поз. | Наименование | Кол. | Масса ед., кг | Масса сетки, кг |
|---|---|---|---|---|---|
| С 49 | 1 | ⌀8 А-I, l=1180 | 3 | 0.47 | 3.8 |
| | 2 | l=1180 | 5 | 0.47 | |
| С 50 | 1 | ⌀8 А-I, l=1380 | 3 | 0.55 | 4.0 |
| | 2 | l=1180 | 5 | 0.47 | |
| С 51 | 1 | ⌀8 А-I, l=1720 | 3 | 0.68 | 5.3 |
| | 2 | l=1180 | 7 | 0.47 | |
| С 52 | 1 | ⌀8 А-I, l=2060 | 3 | 0.81 | 6.7 |
| | 2 | l=1180 | 9 | 0.47 | |
| С 53 | 1 | ⌀8 А-I, l=2700 | 3 | 1.07 | 8.4 |
| | 2 | l=1180 | 11 | 0.47 | |

Арматура по ГОСТ 5781-82 из стали класса А-I марки Ст3сп.

Таблица 1

| Марка сетки | Размеры, мм | | |
|---|---|---|---|
| | n, шт | p | г |
| С 49 | 4 | 242 | 174 |
| С 50 | 4 | 274 | 208 |
| С 51 | 6 | 281 | 193 |
| С 52 | 8 | 294 | 184 |
| С 53 | 10 | 300 | 210 |

1. Соединение стержней в сетке производится с помощью контактной точечной электросварки по ГОСТ 14098-91.
2. Применение ручной дуговой сварки не допускается.
3. Допускается производить соединение стержней в сетке вязальной проволокой.

| Изм. | Кол.уч. | Лист | N°док. | Подпись | Дата |
|---|---|---|---|---|---|
| Разработал | | Еременко | | | |
| Проверил | | Кучанова | | | |
| Нач.пр.гр. | | Чупарнова | | | |
| Гл.инж.пр. | | Коен Б. | | | |
| Н. контр. | | Коен Б. | | | |

1484.1-41

Сетка С 49 - С 53

| Стадия | Лист | Листов |
|---|---|---|
| Р | | 1 |

ТРАНСМОСТ

Взам.инв.N° | Подпись и дата | Инв.N°подл.

ЗАВОД ЖЕЛЕЗОБЕТОННЫХ ИЗДЕЛИЙ

СТК10л–СТК13л

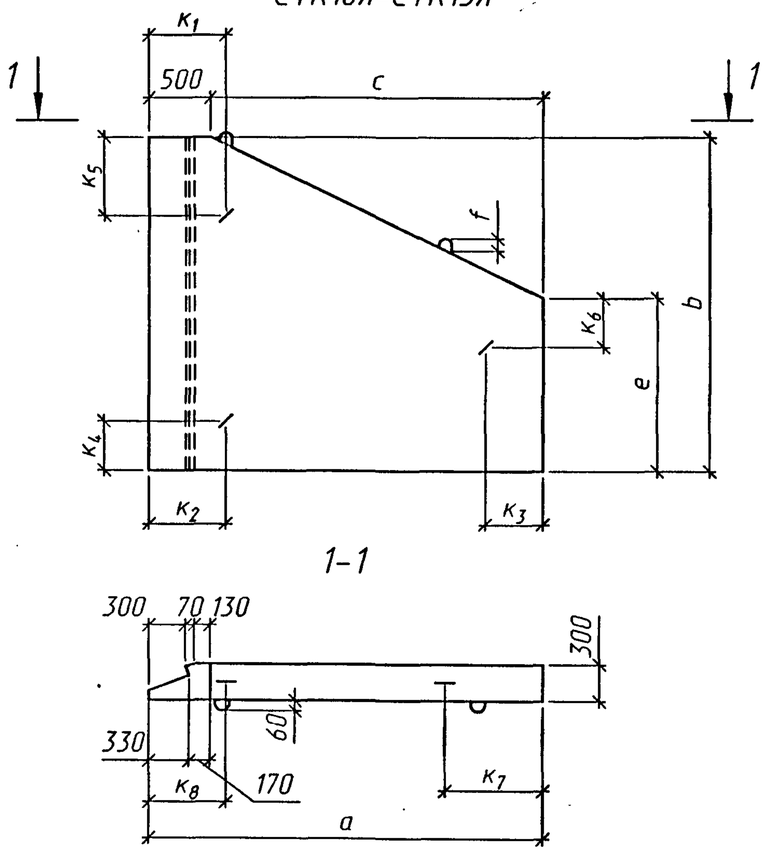


СТК10п–СТК13п
(зеркальное отражение)

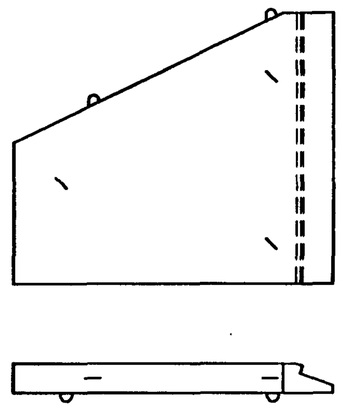

СТК14л

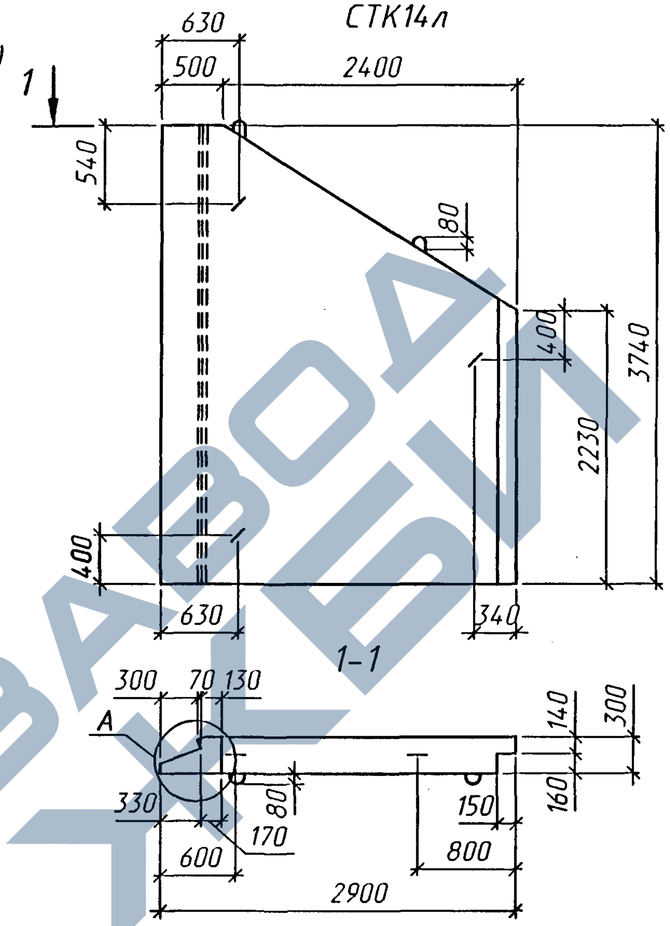


СТК14л
(зеркальное отражение)

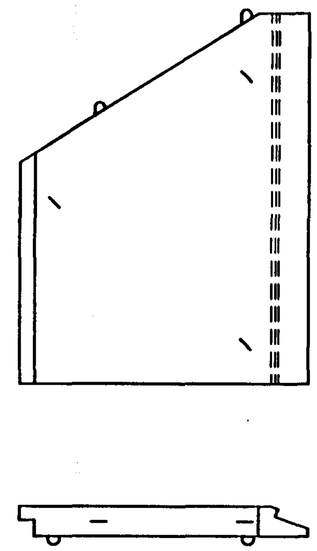

СТК15л

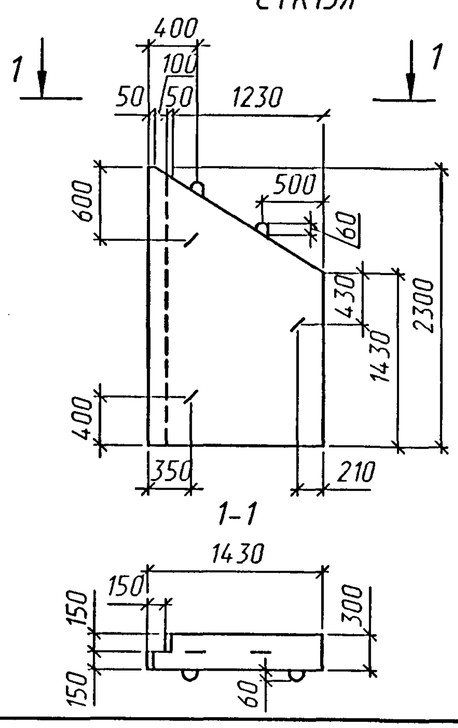


СТК15п
(зеркальное отражение)

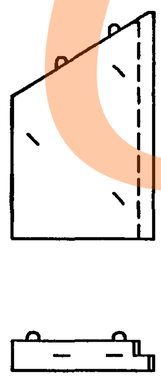

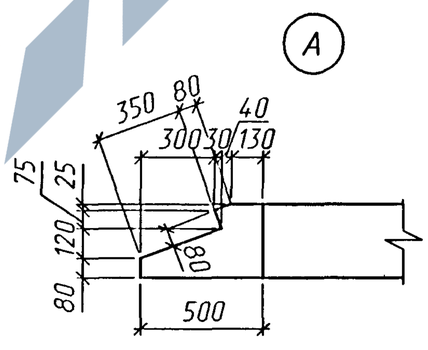


| Марка блока | Размеры, мм | | | | | | | | | | | | |
|---|---|---|---|---|---|---|---|---|---|---|---|---|---|
| | a | b | c | e | $к_1$ | $к_2$ | $к_3$ | $к_4$ | $к_5$ | $к_6$ | $к_7$ | $к_8$ | f |
| СТК10пл | 1850 | 2270 | 1350 | 1420 | 530 | 530 | 280 | 400 | 470 | 170 | 450 | 550 | 60 |
| СТК11пл | 2200 | 2470 | 1700 | 1410 | 630 | 630 | 340 | 400 | 600 | 410 | 600 | 600 | 60 |
| СТК12пл | 2700 | 2790 | 2200 | 1410 | 630 | 630 | 300 | 400 | 540 | 350 | 800 | 600 | 80 |
| СТК13пл | 3220 | 3110 | 2720 | 1410 | 630 | 630 | 470 | 400 | 640 | 400 | 800 | 600 | 80 |

Материал блоков бетон марки В30, водонепроницаемостью W6, морозостойкостью F200–300 в зависимости от климатических условий района строительства.

| Изм. | Кол.уч. | Лист | N°док. | Подпись | Дата |
|---|---|---|---|---|---|
| Разработал | | Еременко | | | |
| Проверил | | Кучанова | | | |
| Нач.пр.гр. | | Чупарнова | | | |
| Гл.инж.пр. | | Коен Б. | | | |
| Н. контр. | | Коен Б. | | | |

1484.1-42

Стенка откосная СТК10л(п) – СТК15л(п). Опалубочный чертеж

| Стадия | Лист | Листов |
|---|---|---|
| Р | | 1 |

ТРАНСМОСТ

Инв.N°подл. | Подпись и дата | Взам.инв.N°

https://zavodjbi.com/
ЗАВОД ЖБИ

СТК10л - СТК13л
1-1

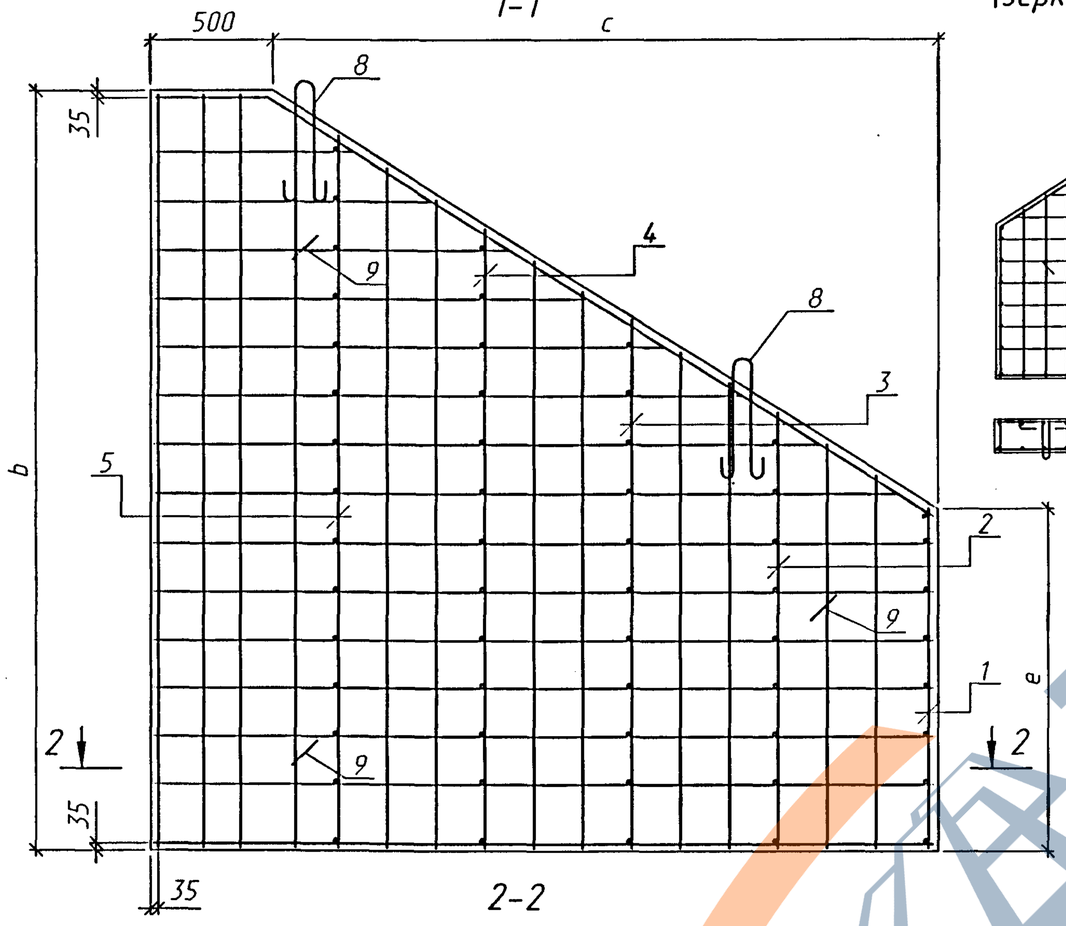


2-2

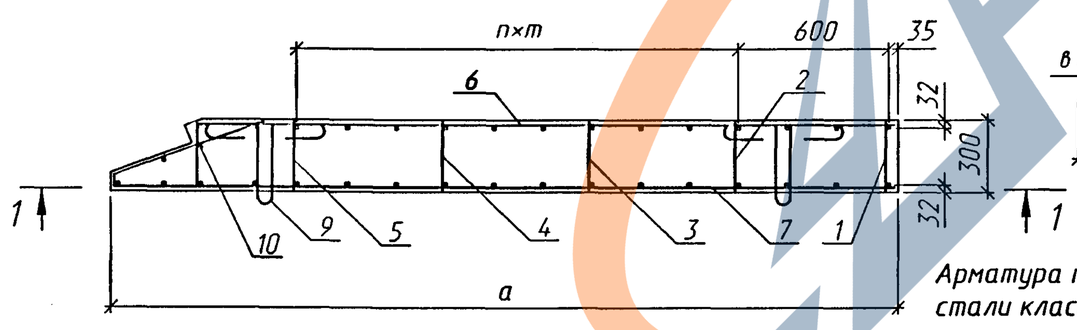


СТК10п - СТК13п
(зеркальное отражение)

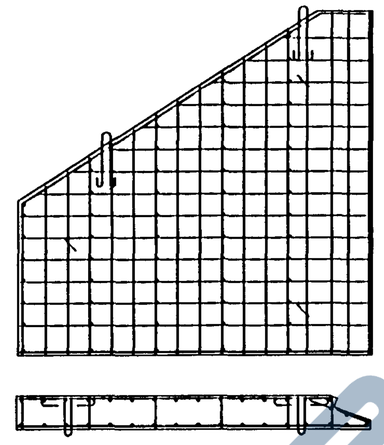

Поз.8

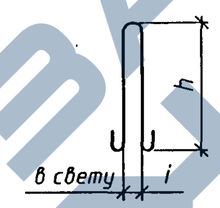


Поз.9

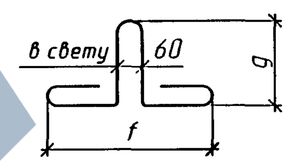


Арматура по ГОСТ 5781-82 из стали класса А-I марки Ст3сп.

Примечание см. на докум. -44.

Таблица 1

| Марка блока | Размеры, мм | | | | | | | | | n, шт. |
|---|---|---|---|---|---|---|---|---|---|---|
| | a | b | c | e | f | g | h | i | m | |
| СТК10л(п) | 1850 | 2270 | 1350 | 1420 | 392 | 270 | 340 | 60 | 400 | 1 |
| СТК11л(п) | 2200 | 2470 | 1700 | 1410 | 392 | 270 | 380 | 60 | 600 | 1 |
| СТК12л(п) | 2700 | 2790 | 2200 | 1410 | 392 | 270 | 440 | 80 | 600 | 2 |
| СТК13л(п) | 3220 | 3110 | 2720 | 1410 | 420 | 300 | 480 | 80 | 600 | 3 |

Спецификация элементов на блок

| Поз. | Наименование | Кол. на блок СТК | | | | Обозначение документа |
|---|---|---|---|---|---|---|
| | | 10л(п) | 11л(п) | 12л(п) | 13л(п) | |
| 1 | Каркас КР 9 | 1 | 1 | 1 | 1 | 1484.1-46 |
| 2 | Каркас КР 10 | 1 | 1 | 1 | 1 | |
| 3 | Каркас КР 11 | 1 | - | - | - | |
| | КР 12 | - | 1 | 1 | 1 | |
| 4 | Каркас КР 13 | - | - | 1 | 1 | |
| 5 | Каркас КР 14 | - | - | - | 1 | |
| 6 | Сетка С 54л(п) | 1 | - | - | - | 1484.1-47 |
| | С 55л(п) | - | 1 | - | - | 1484.1-48 |
| | С 56л(п) | - | - | 1 | - | 1484.1-49 |
| | С 57л(п) | - | - | - | 1 | 1484.1-50 |
| 7 | Сетка С 58л(п) | 1 | - | - | - | 1484.1-51 |
| | С 59л(п) | - | 1 | - | - | 1484.1-52 |
| | С 60л(п) | - | - | 1 | - | 1484.1-53 |
| | С 61л(п) | - | - | - | 1 | 1484.1-54 |
| 8 | ⌀14 А-I, l=970, 1.17 кг | 2 | - | - | - | |
| | ⌀16 А-I, l=1070, 1.69 кг | - | 2 | - | - | |
| | ⌀18 А-I, l=1260, 2.52 кг | - | - | 2 | - | |
| | ⌀20 А-I, l=1360, 3.36 кг | - | - | - | 2 | |
| 9 | ⌀14 А-I, l=1110, 1.34 кг | 3 | 3 | 3 | - | |
| | ⌀16 А-I, l=1220, 1.93 кг | - | - | - | 3 | |
| 10 | ⌀8 А-I, l=2230, 0.88 кг | 1 | - | - | - | |
| | l=2430, 0.96 кг | - | 1 | - | - | |
| | l=2750, 1.09 кг | - | - | 1 | - | |
| | l=3070, 1.21 кг | - | - | - | 1 | |
| | Бетон В 30, $м^3$ | 0.98 | 1.24 | 1.67 | 2.16 | |
| | Масса блока, т | 2.5 | 3.1 | 4.2 | 5.4 | |

Взам.инв.№ | Подпись и дата | Инв.№подл.

| Изм. | Кол.уч. | Лист | №док. | Подпись | Дата |
|---|---|---|---|---|---|
| Разработал | | Еременко | | | |
| Проверил | | Кучанова | | | |
| Нач.пр.гр. | | Чупарнова | | | |
| Гл.инж.пр. | | Коен Б. | | | |
| Н. контр. | | Коен Б. | | | |

1484.1-43

Стенка откосная
СТК10л(п) - СТК13л(п).
Сборочный чертеж

| Стадия | Лист | Листов |
|---|---|---|
| Р | | 1 |

ТРАНСМОСТ

https://zavodjbi.com/
ЗАВОД ЖБИ

СТК14л

1-1

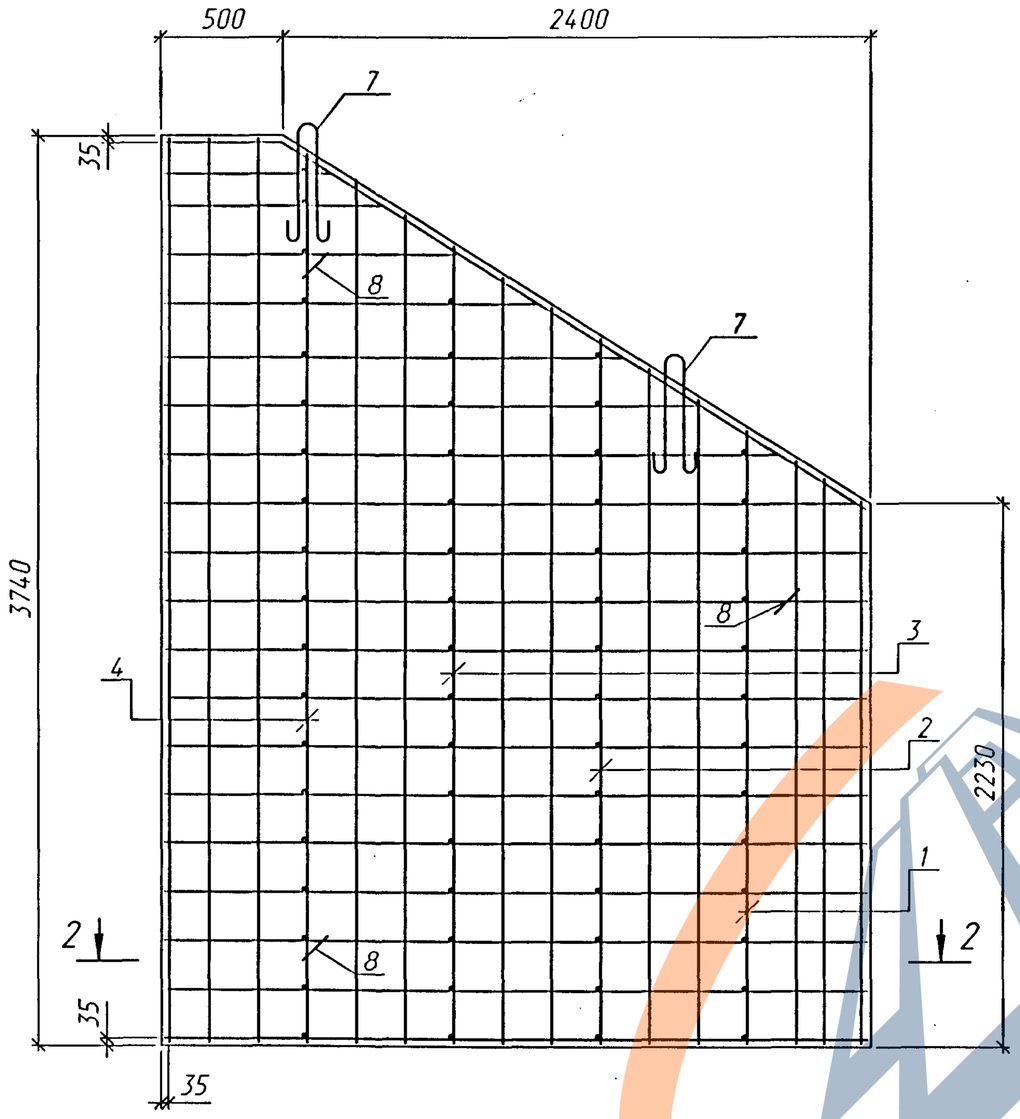


СТК14п

(зеркальное отражение)

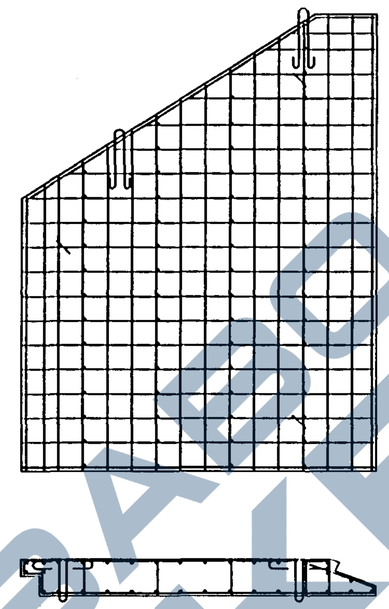

| Поз. | Наименование | Кол. | Обозначение документа |
|---|---|---|---|
| 1 | Каркас КР 13 | 1 | 1484.1-46 |
| 2 | Каркас КР 14 | 1 | |
| 3 | Каркас КР 15 | 1 | |
| 4 | Каркас КР 16 | 1 | |
| 5 | Сетка С 62л(п) | 1 | 1484.1-55 |
| 6 | Сетка С 63л(п) | 1 | 1484.1-56 |
| 7 | ⌀20 А-I, l=1360, 3.36 кг | 2 | |
| 8 | ⌀18 А-I, l=1450, 2.90 кг | 3 | |
| 9 | ⌀8 А-I, l=3700, 1.46 кг | 1 | |
| | Бетон В 30, $м^3$ | 2.48 | |
| | Масса блока, т | 6.2 | |

Арматура по ГОСТ 5781-82 из стали класса А-I марки Ст3сп.

Поз.7

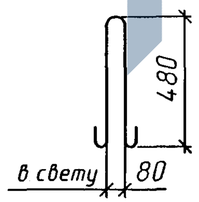


Поз.8

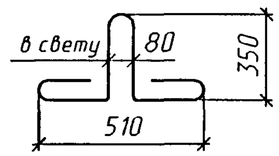


1. Соединение арматурных изделий в каркас производится с помощью контактной точечной электросварки по ГОСТ14098-91 или вязальной проволокой.
2. Применение ручной дуговой сварки не допускается.

2-2

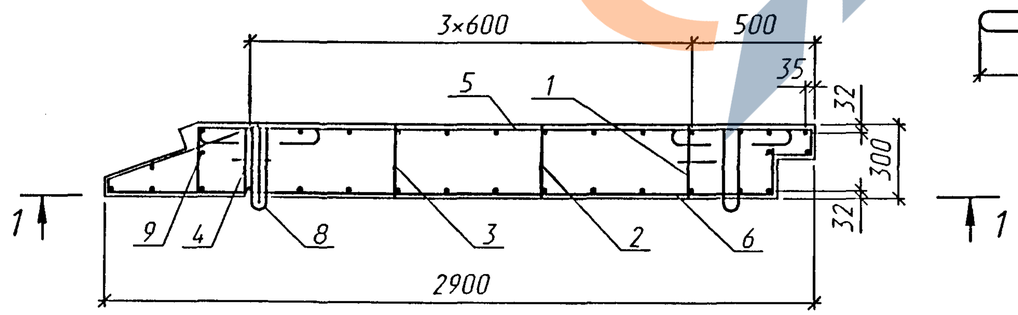


| Изм. | Кол.уч. | Лист | N°док. | Подпись | Дата |
|---|---|---|---|---|---|
| Разработал | | Еременко | | | |
| Проверил | | Кучанова | | | |
| Нач.пр.гр. | | Чупарнова | | | |
| Гл.инж.пр. | | Коен Б. | | | |
| Н. контр. | | Коен Б. | | | |

1484.1-44

Стенка откосная СТК14л(п). Сборочный чертеж

| Стадия | Лист | Листов |
|---|---|---|
| Р | | 1 |

ТРАНСМОСТ

Инв.N°подл. | Подпись и дата | Взам.инв.N°

https://zavodjbi.com/

СТК15л

1-1

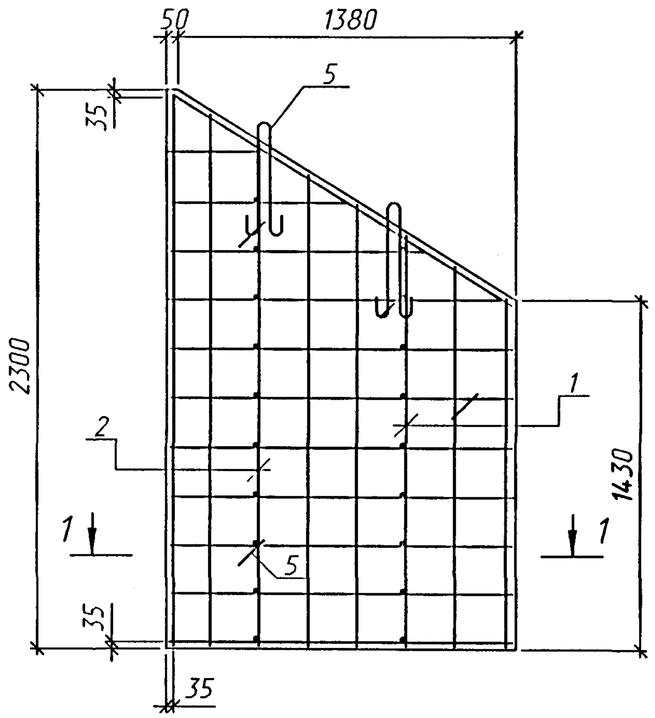


2-2

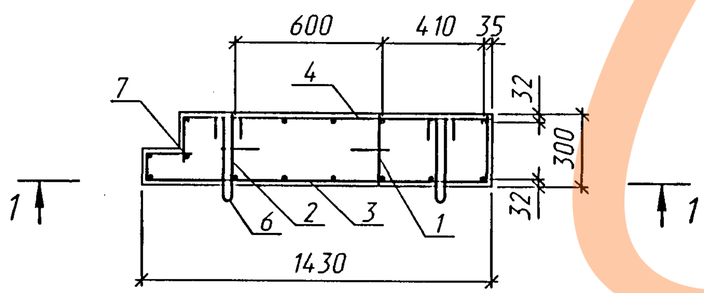


СТК15п

(зеркальное отражение)

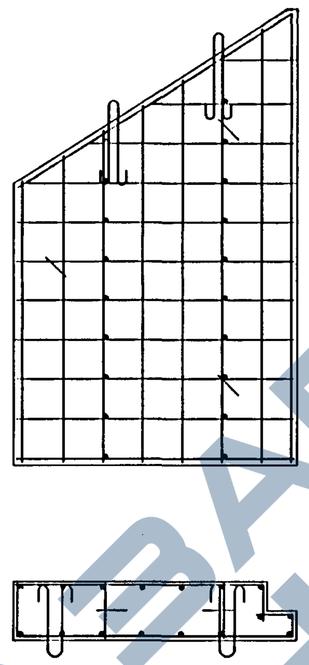

Поз.5

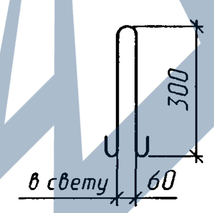


Поз.6

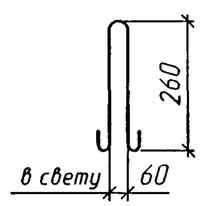


| Поз. | Наименование | Кол. | Обозначение документа |
|---|---|---|---|
| 1 | Каркас КР 17 | 1 | 1484.1-46 |
| 2 | Каркас КР 18 | 1 | |
| 3 | Сетка С 64л(п) | 1 | 1484.1-57 |
| 4 | Сетка С 65л(п) | 1 | 1484.1-58 |
| 5 | ⌀12 А-I, l=830, 0.74 кг | 2 | |
| 6 | ⌀10 А-I, l=730, 0.45 кг | 3 | |
| 7 | ⌀8 А-I, l=2160, 0.85 кг | 1 | |
| | Бетон В 30, $м^3$ | 0.78 | |
| | Масса блока, т | 2.0 | |

Арматура по ГОСТ 5781-82 из стали класса А-I марки Ст3сп.

1. Соединение арматурных изделий в каркас производится с помощью контактной точечной электросварки по ГОСТ14098-91 или вязальной проволокой.
2. Применение ручной дуговой сварки не допускается.

| Изм. | Кол.уч. | Лист | N°док. | Подпись | Дата |
|---|---|---|---|---|---|
| Разработал | | Еременко | | | |
| Проверил | | Кучанова | | | |
| Нач.пр.гр. | | Чупарнова | | | |
| Гл.инж.пр. | | Коен Б. | | | |
| Н. контр. | | Коен Б. | | | |

1484.1-45

Стенка откосная СТК15л(п). Сборочный чертеж

| Стадия | Лист | Листов |
|---|---|---|
| Р | | 1 |

ТРАНСМОСТ

Инв.N°подл. | Подпись и дата | Взам.инв.N°

https://zavodjbi.com/

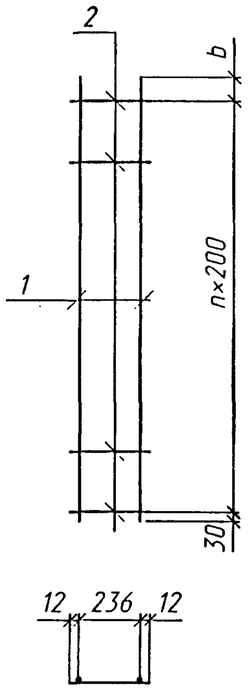


Спецификация элементов на каркас

| Марка каркаса | Поз. | Наименование | Кол. | Масса ед., кг | Масса каркаса, кг |
|---|---|---|---|---|---|
| КР 9 | 1 | ⌀8-А-I, l=1400 | 2 | 0.55 | 1.9 |
| | 2 | l=260 | 8 | 0.10 | |
| КР 10 | 1 | ⌀8-А-I, l=1780 | 2 | 0.70 | 2.3 |
| | 2 | l=260 | 9 | 0.10 | |
| КР 11 | 1 | ⌀8-А-I, l=2040 | 2 | 0.81 | 2.6 |
| | 2 | l=260 | 10 | 0.10 | |
| КР 12 | 1 | ⌀8-А-I, l=2160 | 2 | 0.85 | 2.8 |
| | 2 | l=260 | 11 | 0.10 | |
| КР 13 | 1 | ⌀8-А-I, l=2520 | 2 | 0.99 | 3.3 |
| | 2 | l=260 | 13 | 0.10 | |

Продолжение спецификации

| Марка каркаса | Поз. | Наименование | Кол. | Масса ед., кг | Масса каркаса, кг |
|---|---|---|---|---|---|
| КР 14 | 1 | ⌀8-А-I, l=2900 | 2 | 1.14 | 3.8 |
| | 2 | l=260 | 15 | 0.10 | |
| КР 15 | 1 | ⌀8-А-I, l=3260 | 2 | 1.29 | 4.2 |
| | 2 | l=260 | 16 | 0.10 | |
| КР 16 | 1 | ⌀8-А-I, l=3640 | 2 | 1.44 | 4.8 |
| | 2 | l=260 | 19 | 0.10 | |
| КР 17 | 1 | ⌀8-А-I, l=1670 | 2 | 0.66 | 2.2 |
| | 2 | l=260 | 9 | 0.10 | |
| КР 18 | 1 | ⌀8-А-I, l=2050 | 2 | 0.81 | 2.6 |
| | 2 | l=260 | 10 | 0.10 | |

Арматура по ГОСТ 5781-82 из стали класса А-I марки Ст3сп.

КР 9, КР 16

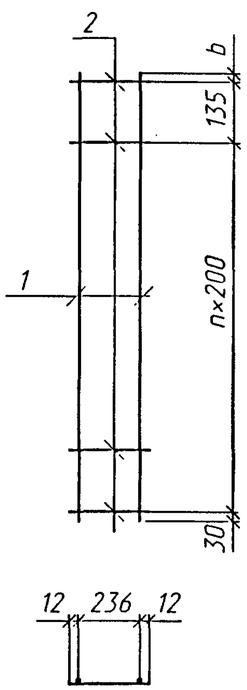


Таблица 1

| Марка каркаса | Размеры | |
|---|---|---|
| | b, мм | n, шт |
| КР 9 | 35 | 6 |
| КР 10 | 150 | 8 |
| КР 11 | 210 | 9 |
| КР 12 | 130 | 10 |
| КР 13 | 80 | 12 |

Продолжение табл.1

| Марка каркаса | Размеры | |
|---|---|---|
| | b, мм | n, шт |
| КР 14 | 60 | 14 |
| КР 15 | 230 | 15 |
| КР 16 | 75 | 17 |
| КР 17 | 40 | 8 |
| КР 18 | 220 | 9 |

1. Соединение стержней в каркасе производится с помощью контактной точечной электросварки по ГОСТ 14098-91.
2. Применение ручной дуговой сварки не допускается.
3. Допускается производить соединение стержней в каркасе вязальной проволокой.

| Изм. | Кол.уч. | Лист | N°док. | Подпись | Дата |
|---|---|---|---|---|---|
| Разработал | | Еременко | | | |
| Проверил | | Кучанова | | | |
| Нач.пр.гр. | | Чупарнова | | | |
| Гл.инж.пр. | | Коен Б. | | | |
| Н. контр. | | Коен Б. | | | |

1484.1-46

Каркас арматурный
КР 9 - КР 18

| Стадия | Лист | Листов |
|---|---|---|
| Р | | 1 |

ТРАНСМОСТ

Инв.N°подл. | Подпись и дата | Взам.инв.N°

https://zavodjbi.com/

С 54л

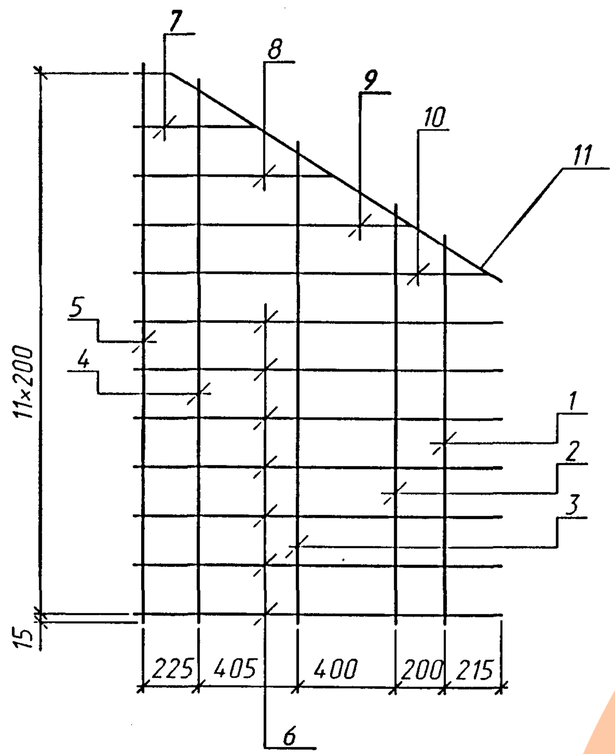


С 54п
(зеркальное отражение)

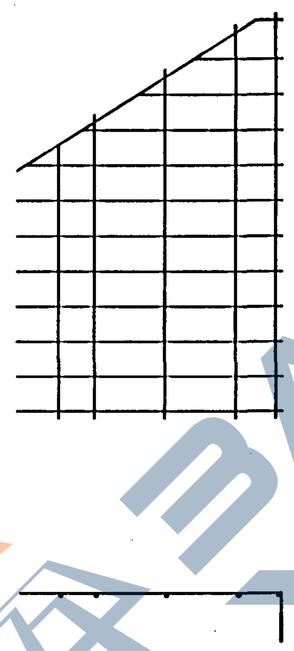

| Марка сетки | Поз. | Наименование | Кол. | Масса ед., кг | Масса сетки, кг |
|---|---|---|---|---|---|
| С 54л(п) | 1 | ⌀8 А-I, l=1520 | 1 | 0.60 | 10.9 |
| | 2 | l=1640 | 1 | 0.65 | |
| | 3 | l=1890 | 1 | 0.75 | |
| | 4 | l=2150 | 1 | 0.85 | |
| | 5 | l=2230 | 1 | 0.88 | |
| | 6 | l=1710 | 7 | 0.68 | |
| | 7 | l=680 | 1 | 0.27 | |
| | 8 | l=990 | 1 | 0.39 | |
| | 9 | l=1310 | 1 | 0.52 | |
| | 10 | l=1630 | 1 | 0.64 | |
| | 11 | l=1700 | 1 | 0.67 | |

Арматура по ГОСТ 5781-82 из стали класса А-I марки Ст3сп.

1. Соединение стержней в сетке производится с помощью контактной точечной электросварки по ГОСТ 14098-91.
2. Применение ручной дуговой сварки не допускается.
3. Допускается производить соединение стержней в сетке вязальной проволокой.

Поз.6-10

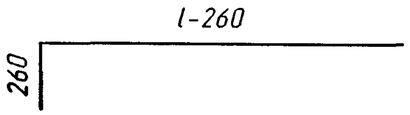


Поз.11

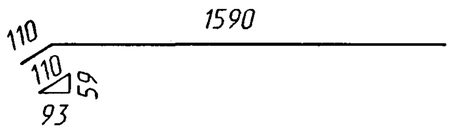


| Изм. | Кол.уч. | Лист | N°док. | Подпись | Дата |
|---|---|---|---|---|---|
| Разработал | | Еременко | | | |
| Проверил | | Кучанова | | | |
| Нач.пр.гр. | | Чупарнова | | | |
| Гл.инж.пр. | | Коен Б. | | | |
| Н. контр. | | Коен Б. | | | |

1484.1-47

Сетка
С 54л(п)

| Стадия | Лист | Листов |
|---|---|---|
| Р | | 1 |

ТРАНСМОСТ

Инв.N°подл. | Подпись и дата | Взам.инв.N°

https://zavodjbi.com/

С 55л

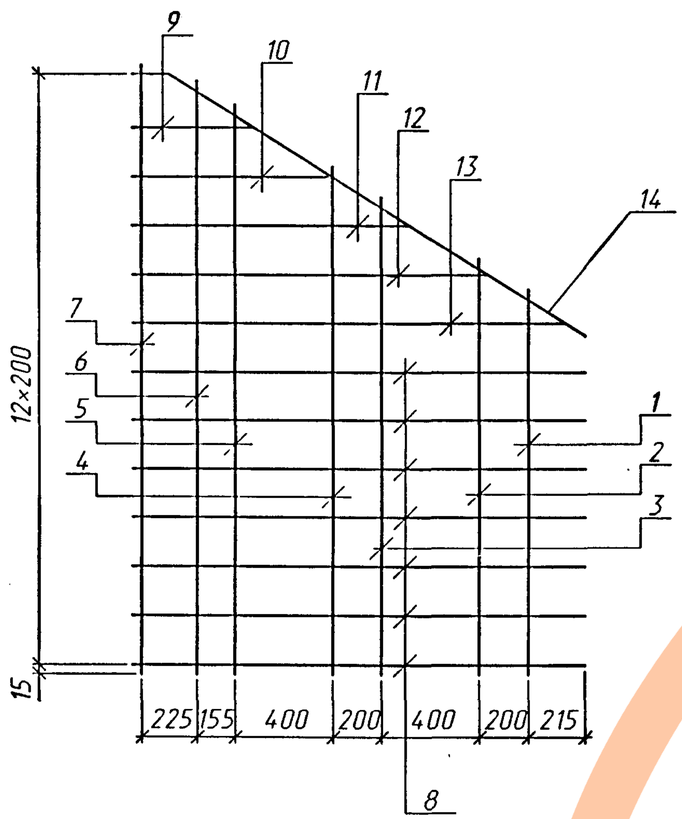


С 55п
(зеркальное отражение)

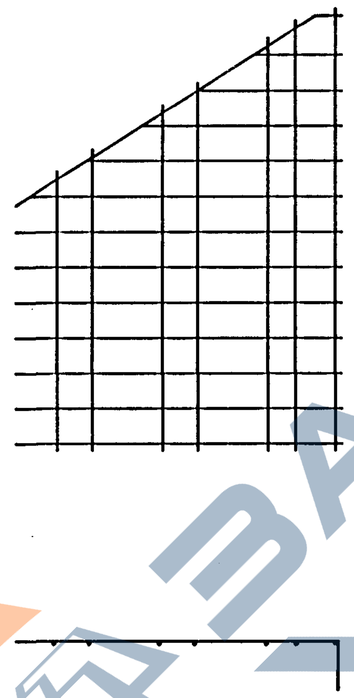

| Марка сетки | Поз. | Наименование | Кол. | Масса ед., кг | Масса сетки, кг |
|---|---|---|---|---|---|
| С 55л(п) | 1 | ⌀8 А-I, l=1520 | 1 | 0.60 | 14.7 |
| | 2 | l=1640 | 1 | 0.65 | |
| | 3 | l=1890 | 1 | 0.75 | |
| | 4 | l=2020 | 1 | 0.80 | |
| | 5 | l=2270 | 1 | 0.90 | |
| | 6 | l=2370 | 1 | 0.94 | |
| | 7 | l=2430 | 1 | 0.96 | |
| | 8 | l=2060 | 7 | 0.81 | |
| | 9 | l=680 | 1 | 0.27 | |
| | 10 | l=990 | 1 | 0.39 | |
| | 11 | l=1310 | 1 | 0.52 | |
| | 12 | l=1630 | 1 | 0.64 | |
| | 13 | l=1950 | 1 | 0.77 | |
| | 14 | l=2100 | 1 | 0.83 | |

Арматура по ГОСТ 5781-82 из стали класса А-I марки Ст3сп.

1. Соединение стержней в сетке производится с помощью контактной точечной электросварки по ГОСТ 14098-91.
2. Применение ручной дуговой сварки не допускается.
3. Допускается производить соединение стержней в сетке вязальной проволокой.

Поз.8-13

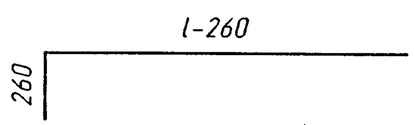


Поз.14

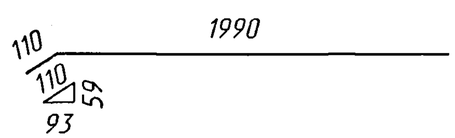


| Изм. | Кол.уч. | Лист | N°док. | Подпись | Дата |
|---|---|---|---|---|---|
| Разработал | | Еременко | | | |
| Проверил | | Кучанова | | | |
| Нач.пр.гр. | | Чупарнова | | | |
| Гл.инж.пр. | | Коен Б. | | | |
| Н. контр. | | Коен Б. | | | |

1484.1-48

Сетка
С 55л(п)

| Стадия | Лист | Листов |
|---|---|---|
| Р | | 1 |

ТРАНСМОСТ

Инв.N°подл. | Подпись и дата | Взам.инв.N°

https://zavodjbi.com/

С 56л

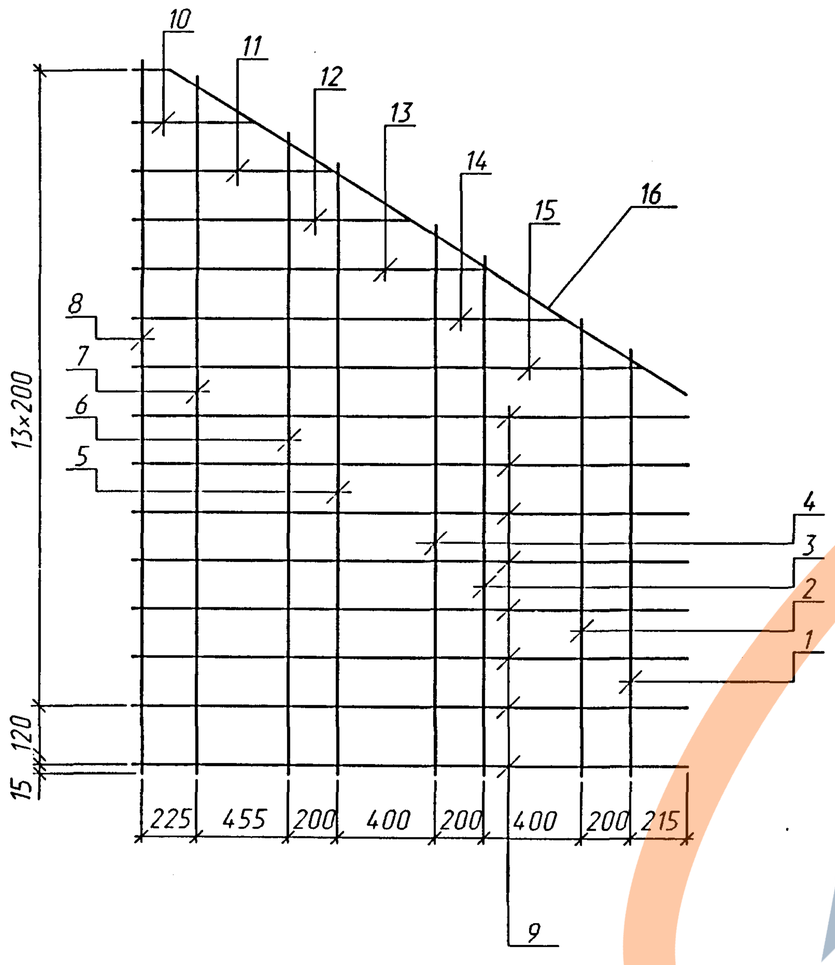


С 56п
(зеркальное отражение)

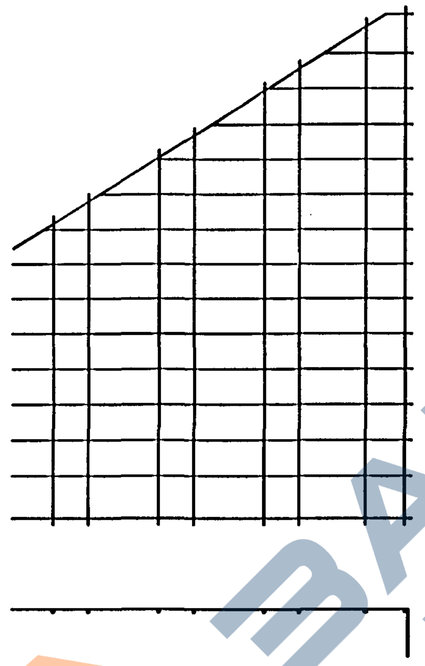

| Марка сетки | Поз. | Наименование | Кол. | Масса ед., кг | Масса сетки, кг |
|---|---|---|---|---|---|
| С 56л(п) | 1 | ⌀8 А-I, l=1520 | 1 | 0.60 | 19.4 |
| | 2 | l=1640 | 1 | 0.65 | |
| | 3 | l=1890 | 1 | 0.75 | |
| | 4 | l=2020 | 1 | 0.80 | |
| | 5 | l=2270 | 1 | 0.90 | |
| | 6 | l=2390 | 1 | 0.94 | |
| | 7 | l=2680 | 1 | 1.06 | |
| | 8 | l=2750 | 1 | 1.09 | |
| | 9 | l=2560 | 8 | 1.01 | |
| | 10 | l=680 | 1 | 0.27 | |
| | 11 | l=990 | 1 | 0.39 | |
| | 12 | l=1310 | 1 | 0.52 | |
| | 13 | l=1630 | 1 | 0.64 | |
| | 14 | l=1950 | 1 | 0.77 | |
| | 15 | l=2270 | 1 | 0.89 | |
| | 16 | l=2690 | 1 | 1.06 | |

Арматура по ГОСТ 5781-82 из стали класса А-I марки Ст3сп.

1. Соединение стержней в сетке производится с помощью контактной точечной электросварки по ГОСТ 14098-91.
2. Применение ручной дуговой сварки не допускается.
3. Допускается производить соединение стержней в сетке вязальной проволокой.

Поз.9-15

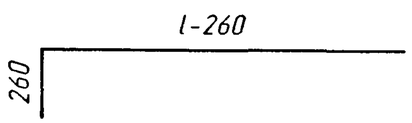


Поз.16

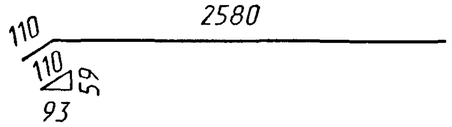


| Изм. | Кол.уч. | Лист | N°док. | Подпись | Дата |
|---|---|---|---|---|---|
| Разработал | | Еременко | | | |
| Проверил | | Кучанова | | | |
| Нач.пр.гр. | | Чупарнова | | | |
| Гл.инж.пр. | | Коен Б. | | | |
| Н. контр. | | Коен Б. | | | |

1484.1-49

Сетка
С 56л(п)

| Стадия | Лист | Листов |
|---|---|---|
| Р | | 1 |

ТРАНСМОСТ

Инв.N°подл. | Подпись и дата | Взам.инв.N°

https://zavodjbi.com/

С 57л

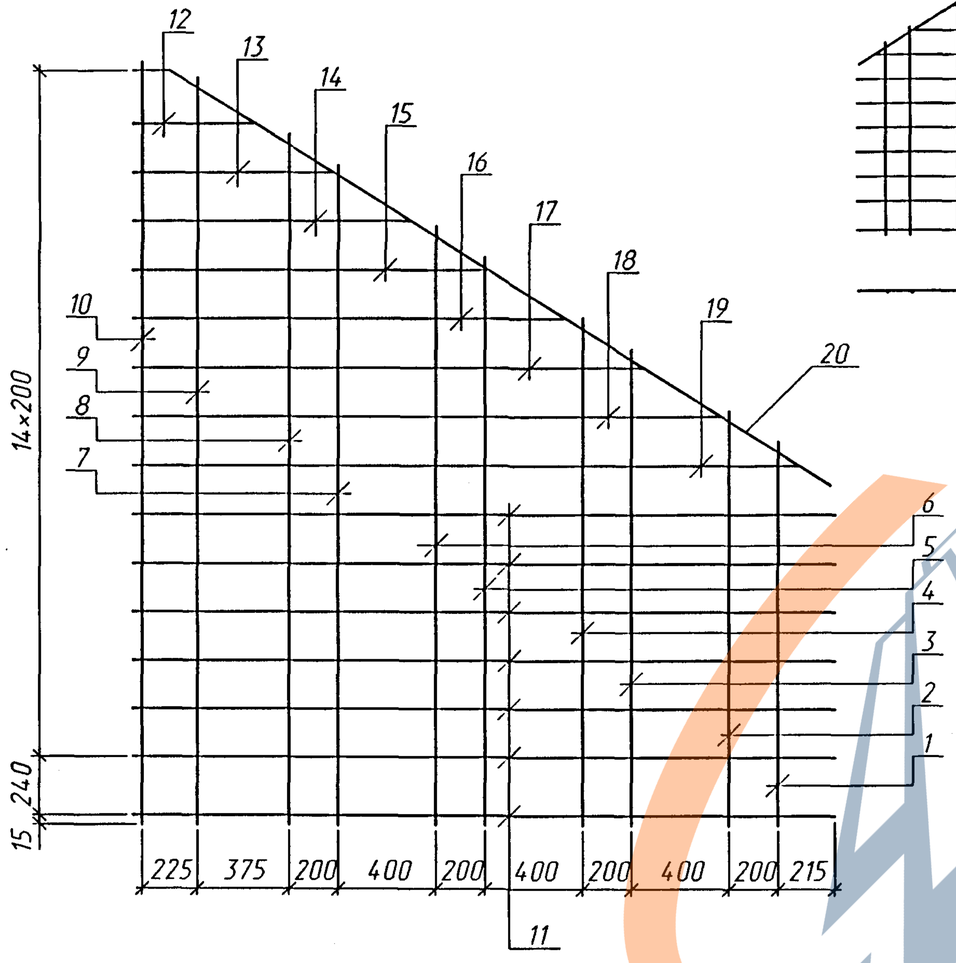


С 57п

(зеркальное отражение)

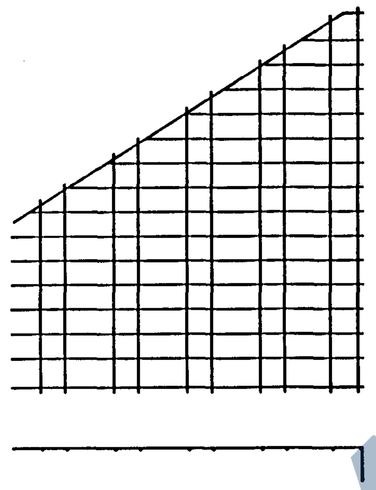

| Марка сетки | Поз. | Наименование | Кол. | Масса ед., кг | Масса сетки, кг |
|---|---|---|---|---|---|
| С 57л(п) | 1 | ⌀8 А-I, l=1520 | 1 | 0.60 | 24.7 |
| | 2 | l=1640 | 1 | 0.65 | |
| | 3 | l=1890 | 1 | 0.75 | |
| | 4 | l=2020 | 1 | 0.80 | |
| | 5 | l=2270 | 1 | 0.90 | |
| | 6 | l=2390 | 1 | 0.94 | |
| | 7 | l=2650 | 1 | 1.05 | |
| | 8 | l=2770 | 1 | 1.09 | |
| | 9 | l=3010 | 1 | 1.19 | |
| | 10 | l=3070 | 1 | 1.21 | |
| | 11 | l=3080 | 7 | 1.22 | |
| | 12 | l=680 | 1 | 0.27 | |
| | 13 | l=990 | 1 | 0.39 | |
| | 14 | l=1310 | 1 | 0.52 | |
| | 15 | l=1630 | 1 | 0.64 | |
| | 16 | l=1950 | 1 | 0.77 | |
| | 17 | l=2270 | 1 | 0.89 | |
| | 18 | l=2590 | 1 | 1.02 | |
| | 19 | l=2910 | 1 | 1.15 | |
| | 20 | l=3310 | 1 | 1.31 | |

Арматура по ГОСТ 5781-82 из стали класса А-I марки Ст3сп.

1. Соединение стержней в сетке производится с помощью контактной точечной электросварки по ГОСТ 14098-91.
2. Применение ручной дуговой сварки не допускается.
3. Допускается производить соединение стержней в сетке вязальной проволокой.

Поз.11-19

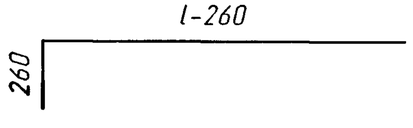


Поз.20

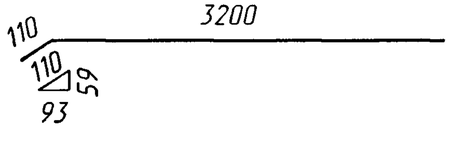


| Изм. | Кол.уч. | Лист | N°док. | Подпись | Дата |
|---|---|---|---|---|---|
| Разработал | | Еременко | | | |
| Проверил | | Кучанова | | | |
| Нач.пр.гр. | | Чупарнова | | | |
| Гл.инж.пр. | | Коен Б. | | | |
| Н. контр. | | Коен Б. | | | |

1484.1-50

Сетка

С 57л(п)

| Стадия | Лист | Листов |
|---|---|---|
| Р | | 1 |

ТРАНСМОСТ

Инв.N°подл. | Подпись и дата | Взам.инв.N°

https://zavodjbi.com/

## С 58л

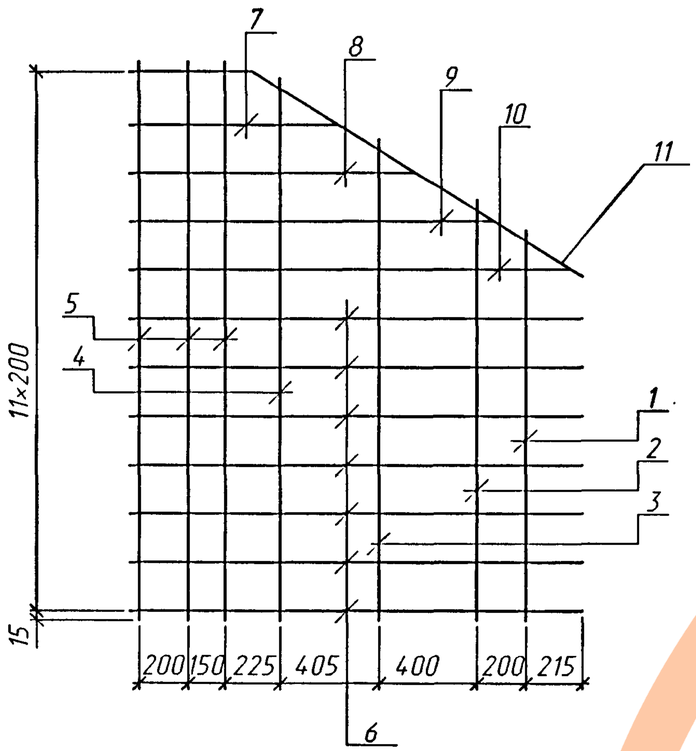


## С 58п
(зеркальное отражение)

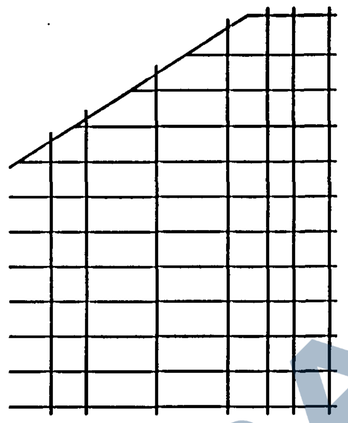

| Марка сетки | Поз. | Наименование | Кол. | Масса ед., кг | Масса сетки, кг |
|---|---|---|---|---|---|
| С 58л(п) | 1 | ⌀8 А-I, l=1520 | 1 | 0.60 | 17.1 |
| | 2 | l=1640 | 1 | 0.65 | |
| | 3 | l=1890 | 1 | 0.75 | |
| | 4 | l=2150 | 1 | 0.85 | |
| | 5 | l=2230 | 4 | 0.88 | |
| | 6 | l=2470 | 7 | 0.98 | |
| | 7 | l=1430 | 1 | 0.56 | |
| | 8 | l=1750 | 1 | 0.69 | |
| | 9 | l=2070 | 1 | 0.82 | |
| | 10 | l=2390 | 1 | 0.94 | |
| | 11 | l=2060 | 1 | 0.81 | |

Арматура по ГОСТ 5781-82 из стали класса А-I марки Ст3сп.

Поз.6-10

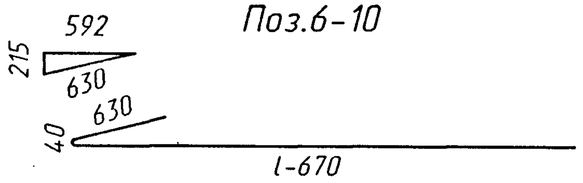


Поз.11

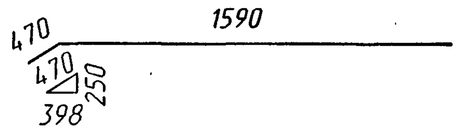


1. Соединение стержней в сетке производится с помощью контактной точечной электросварки по ГОСТ 14098-91.
2. Применение ручной дуговой сварки не допускается.
3. Допускается производить соединение стержней в сетке вязальной проволокой.

| Изм. | Кол.уч. | Лист | N°док. | Подпись | Дата |
|---|---|---|---|---|---|
| Разработал | | Еременко | | | |
| Проверил | | Кучанова | | | |
| Нач.пр.гр. | | Чупарнова | | | |
| Гл.инж.пр. | | Коен Б. | | | |
| Н. контр. | | Коен Б. | | | |

1484.1-51

Сетка С 58л(п)

| Стадия | Лист | Листов |
|---|---|---|
| Р | | 1 |

ТРАНСМОСТ

Инв.N°подл. | Подпись и дата | Взам.инв.N°

https://zavodjbi.com/
ЗАВОД ЖБИ

С 59л

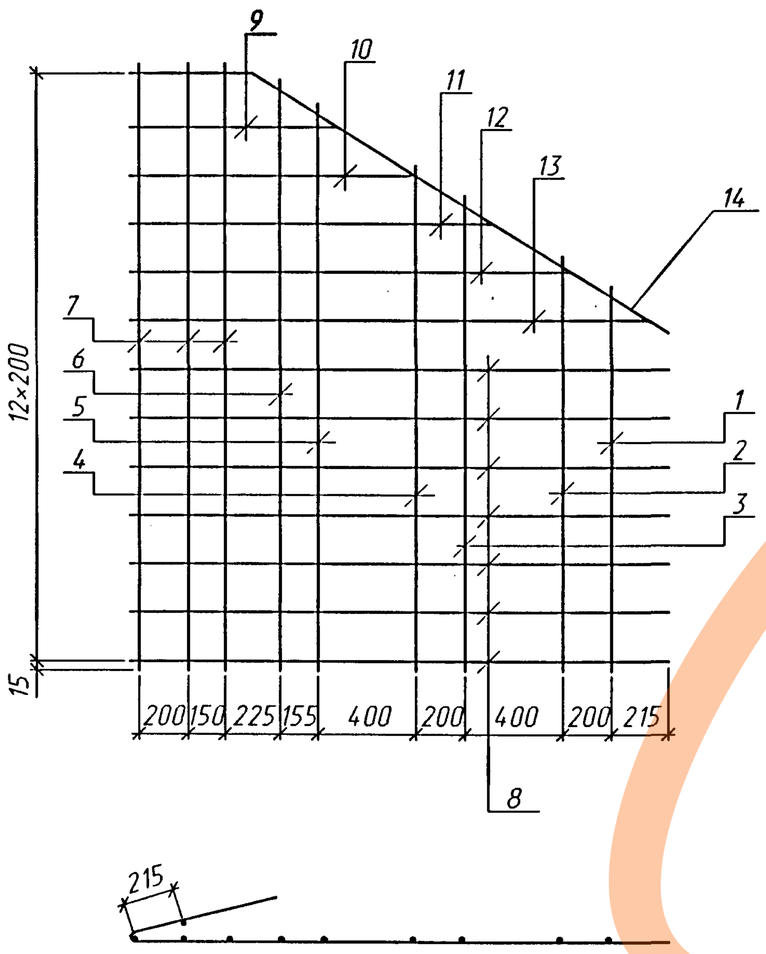


С 59п
(зеркальное отражение)

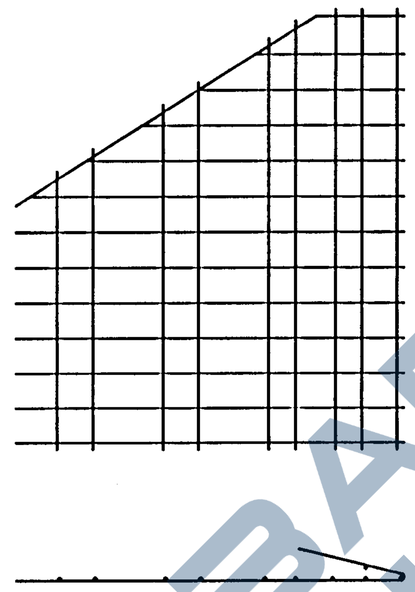

| Марка сетки | Поз. | Наименование | Кол. | Масса ед., кг | Масса сетки, кг |
|---|---|---|---|---|---|
| С 59л(п) | 1 | ⌀8 А-I, l=1520 | 1 | 0.60 | 21.3 |
| | 2 | l=1640 | 1 | 0.65 | |
| | 3 | l=1890 | 1 | 0.75 | |
| | 4 | l=2020 | 1 | 0.80 | |
| | 5 | l=2270 | 1 | 0.90 | |
| | 6 | l=2370 | 1 | 0.94 | |
| | 7 | l=2430 | 4 | 0.96 | |
| | 8 | l=2820 | 7 | 1.11 | |
| | 9 | l=1430 | 1 | 0.56 | |
| | 10 | l=1750 | 1 | 0.69 | |
| | 11 | l=2070 | 1 | 0.82 | |
| | 12 | l=2390 | 1 | 0.94 | |
| | 13 | l=2700 | 1 | 1.07 | |
| | 14 | l=2460 | 1 | 0.97 | |

Арматура по ГОСТ 5781-82 из стали класса А-I марки Ст3сп.

1. Соединение стержней в сетке производится с помощью контактной точечной электросварки по ГОСТ 14098-91.
2. Применение ручной дуговой сварки не допускается.
3. Допускается производить соединение стержней в сетке вязальной проволокой.

Поз.8-13

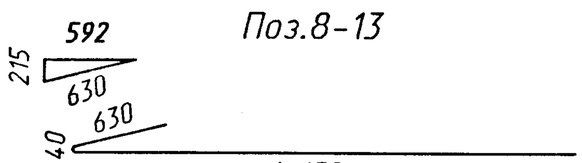


Поз.14

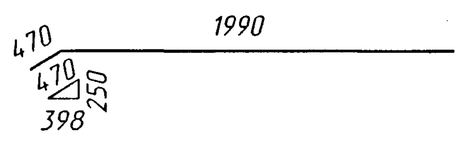


| Изм. | Кол.уч. | Лист | N°док. | Подпись | Дата |
|---|---|---|---|---|---|
| Разработал | | Еременко | | | |
| Проверил | | Кучанова | | | |
| Нач.пр.гр. | | Чупарнова | | | |
| Гл.инж.пр. | | Коен Б. | | | |
| Н. контр. | | Коен Б. | | | |

1484.1-52

Сетка
С 59л(п)

| Стадия | Лист | Листов |
|---|---|---|
| Р | | 1 |

ТРАНСМОСТ

Инв.N°подл. | Подпись и дата | Взам.инв.N°

https://zavodjbi.com/

С 60л

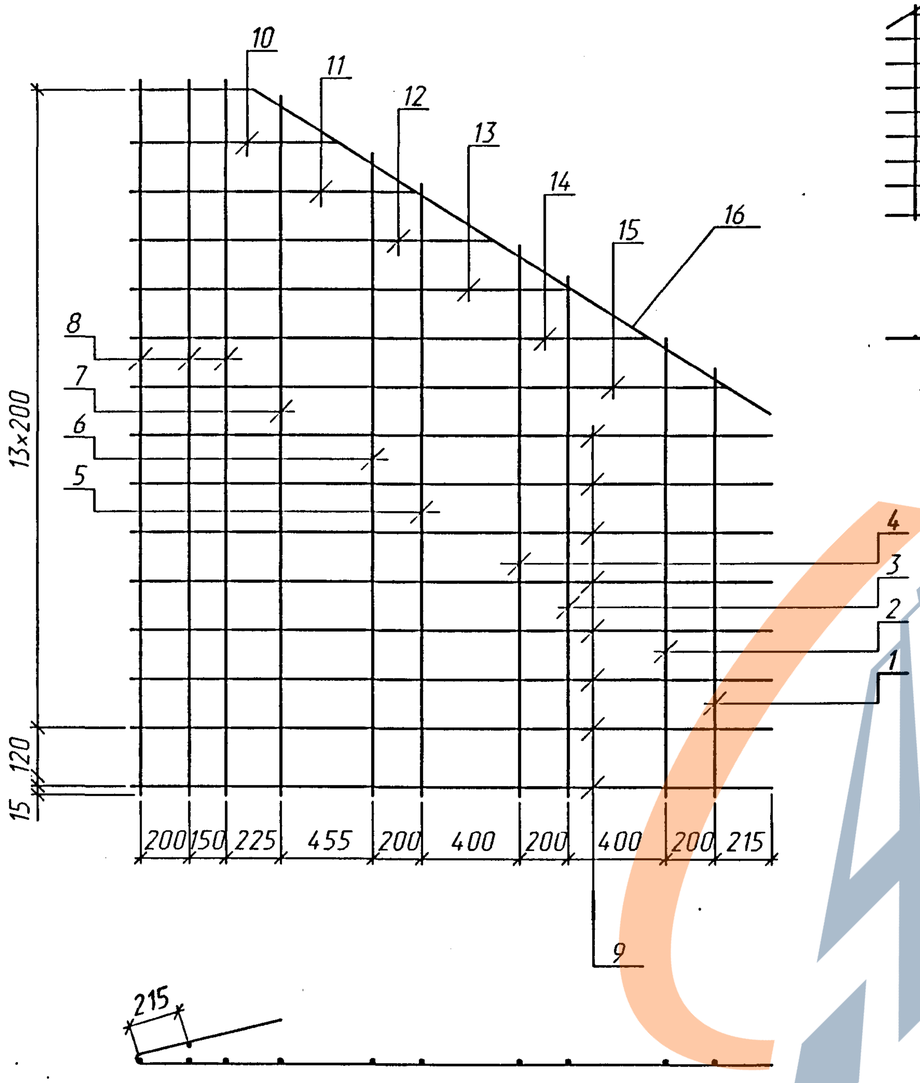


С 60п
(зеркальное отражение)

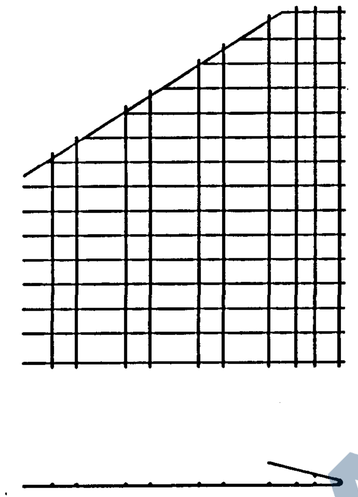

| Марка сетки | Поз. | Наименование | Кол. | Масса ед., кг | Масса сетки, кг |
|---|---|---|---|---|---|
| С 60л(п) | 1 | ⌀8 А-I, l=1520 | 1 | 0.60 | 27.0 |
| | 2 | l=1640 | 1 | 0.65 | |
| | 3 | l=1890 | 1 | 0.75 | |
| | 4 | l=2020 | 1 | 0.80 | |
| | 5 | l=2270 | 1 | 0.90 | |
| | 6 | l=2400 | 1 | 0.95 | |
| | 7 | l=2680 | 1 | 1.06 | |
| | 8 | l=2750 | 4 | 1.08 | |
| | 9 | l=3320 | 8 | 1.31 | |
| | 10 | l=1430 | 1 | 0.56 | |
| | 11 | l=1750 | 1 | 0.69 | |
| | 12 | l=2070 | 1 | 0.82 | |
| | 13 | l=2390 | 1 | 0.94 | |
| | 14 | l=2700 | 1 | 1.07 | |
| | 15 | l=3020 | 1 | 1.19 | |
| | 16 | l=3050 | 1 | 1.20 | |

Арматура по ГОСТ 5781-82 из стали класса А-I марки Ст3сп.

1. Соединение стержней в сетке производится с помощью контактной точечной электросварки по ГОСТ 14098-91.
2. Применение ручной дуговой сварки не допускается.
3. Допускается производить соединение стержней в сетке вязальной проволокой.

Поз.9-15

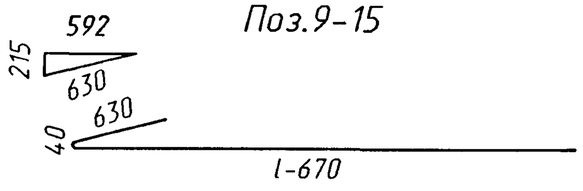


Поз.16

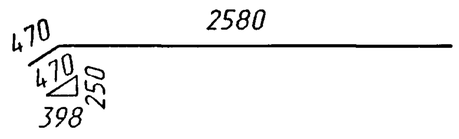


| Изм. | Кол.уч. | Лист | N°док. | Подпись | Дата |
|---|---|---|---|---|---|
| Разработал | | Еременко | | | |
| Проверил | | Кучанова | | | |
| Нач.пр.гр. | | Чупарнова | | | |
| Гл.инж.пр. | | Коен Б. | | | |
| Н. контр. | | Коен Б. | | | |

1484.1-53

Сетка
С 60л(п)

| Стадия | Лист | Листов |
|---|---|---|
| Р | | 1 |

ТРАНСМОСТ

Инв.N°подл. | Подпись и дата | Взам.инв.N°

ЗАВОД ЖБИ

С 61л

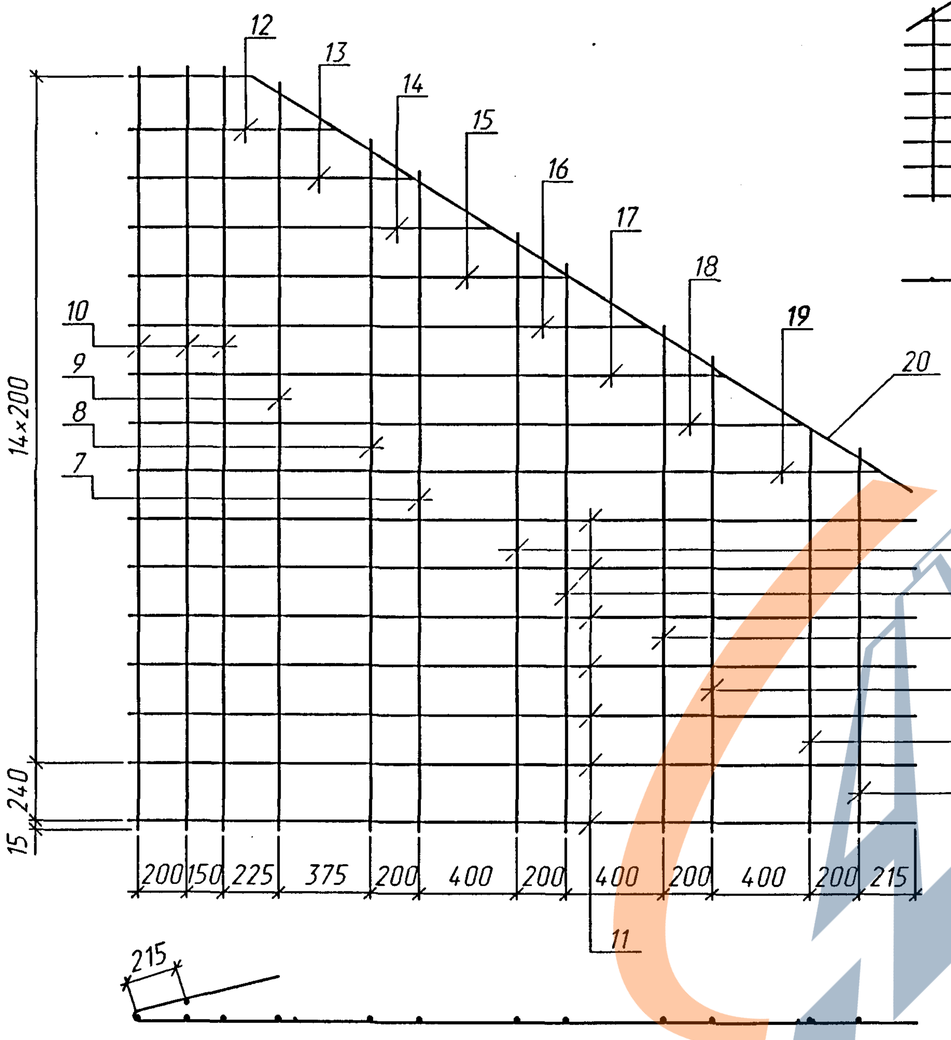


С 61п
(зеркальное отражение)

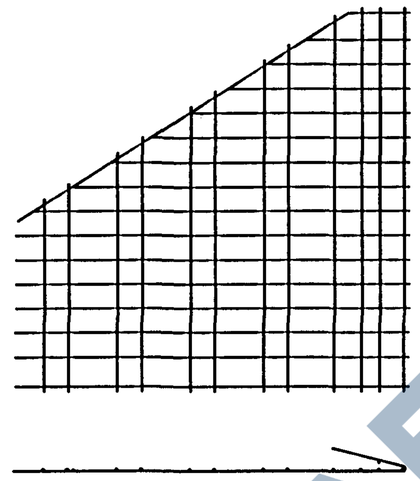

| Марка сетки | Поз. | Наименование | Кол. | Масса ед., кг | Масса сетки, кг |
|---|---|---|---|---|---|
| С 61л(п) | 1 | ⌀8 А-I, l=1520 | 1 | 0.60 | 33.0 |
| | 2 | l=1640 | 1 | 0.65 | |
| | 3 | l=1890 | 1 | 0.75 | |
| | 4 | l=2020 | 1 | 0.80 | |
| | 5 | l=2270 | 1 | 0.90 | |
| | 6 | l=2400 | 1 | 0.95 | |
| | 7 | l=2640 | 1 | 1.04 | |
| | 8 | l=2780 | 1 | 1.10 | |
| | 9 | l=3010 | 1 | 1.19 | |
| | 10 | l=3070 | 4 | 1.21 | |
| | 11 | l=3840 | 7 | 1.52 | |
| | 12 | l=1430 | 1 | 0.56 | |
| | 13 | l=1750 | 1 | 0.69 | |
| | 14 | l=2070 | 1 | 0.82 | |
| | 15 | l=2390 | 1 | 0.94 | |
| | 16 | l=2700 | 1 | 1.07 | |
| | 17 | l=3020 | 1 | 1.19 | |
| | 18 | l=3340 | 1 | 1.32 | |
| | 19 | l=3660 | 1 | 1.45 | |
| | 20 | l=3670 | 1 | 1.45 | |

Арматура по ГОСТ 5781-82 из стали класса А-I марки Ст3сп.

1. Соединение стержней в сетке производится с помощью контактной точечной электросварки по ГОСТ 14098-91.
2. Применение ручной дуговой сварки не допускается.
3. Допускается производить соединение стержней в сетке вязальной проволокой.

Поз.11-19

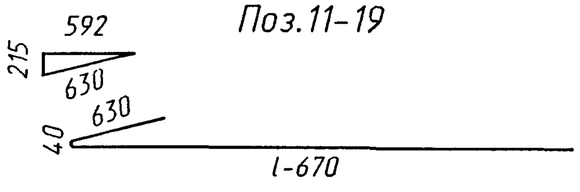


Поз.20

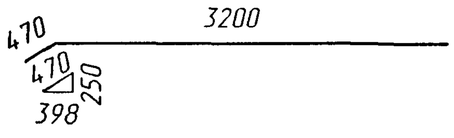


| Изм. | Кол.уч. | Лист | N°док. | Подпись | Дата |
|---|---|---|---|---|---|
| Разработал | | Еременко | | | |
| Проверил | | Кучанова | | | |
| Нач.пр.гр. | | Чупарнова | | | |
| Гл.инж.пр. | | Коен Б. | | | |
| Н. контр. | | Коен Б. | | | |

1484.1-54

Сетка
С 61л(п)

| Стадия | Лист | Листов |
|---|---|---|
| Р | | 1 |

ТРАНСМОСТ

Инв.N°подл. | Подпись и дата | Взам.инв.N°

https://zavodjbi.com/

С 62л

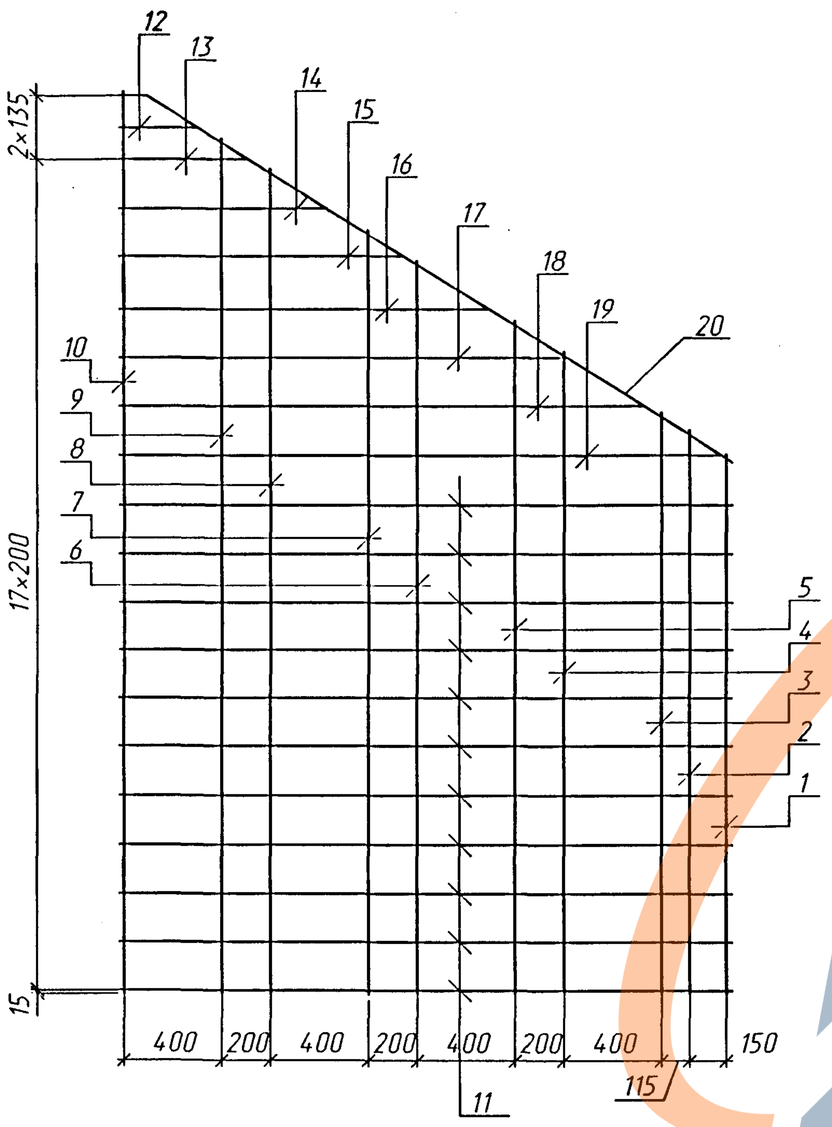


С 62п

(зеркальное отражение)

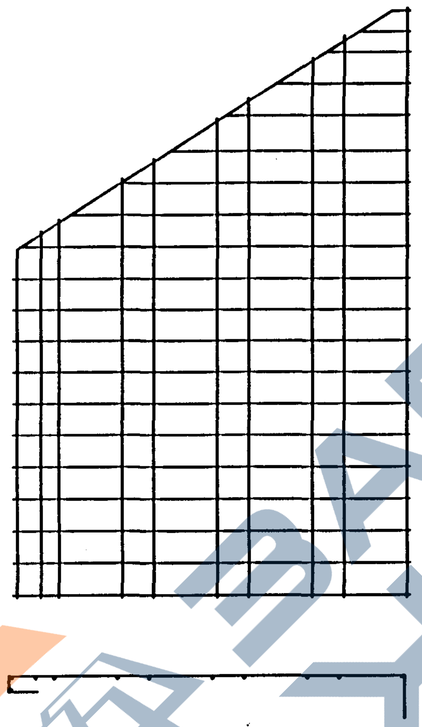

Поз.12-19

l-260

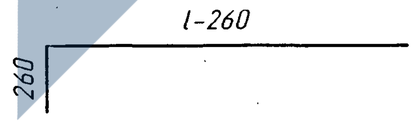


Поз.11

2480

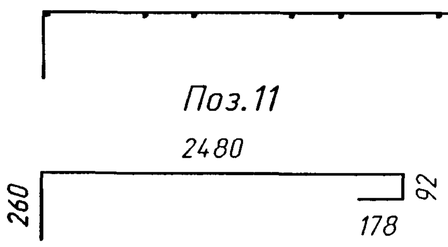


Поз.20

2820

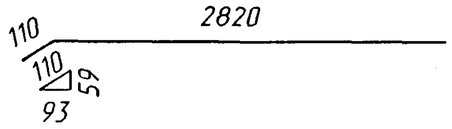


| Марка сетки | Поз. | Наименование | Кол. | Масса ед., кг | Масса сетки, кг |
|---|---|---|---|---|---|
| С 62л(п) | 1 | ⌀8 А-I, l=2210 | 1 | 0.87 | 31.6 |
| | 2 | l=2310 | 1 | 0.91 | |
| | 3 | l=2380 | 1 | 0.94 | |
| | 4 | l=2630 | 1 | 1.04 | |
| | 5 | l=2760 | 1 | 1.09 | |
| | 6 | l=3010 | 1 | 1.19 | |
| | 7 | l=3140 | 1 | 1.24 | |
| | 8 | l=3390 | 1 | 1.34 | |
| | 9 | l=3510 | 1 | 1.39 | |
| | 10 | l=3700 | 1 | 1.46 | |
| | 11 | l=3010 | 11 | 1.19 | |
| | 12 | l=560 | 1 | 0.22 | |
| | 13 | l=770 | 1 | 0.30 | |
| | 14 | l=1090 | 1 | 0.43 | |
| | 15 | l=1400 | 1 | 0.55 | |
| | 16 | l=1720 | 1 | 0.68 | |
| | 17 | l=2040 | 1 | 0.81 | |
| | 18 | l=2360 | 1 | 0.93 | |
| | 19 | l=2680 | 1 | 1.06 | |
| | 20 | l=2930 | 1 | 1.16 | |

Арматура по ГОСТ 5781-82 из стали класса А-I марки Ст3сп.

1. Соединение стержней в сетке производится с помощью контактной точечной электросварки по ГОСТ 14098-91.
2. Применение ручной дуговой сварки не допускается.
3. Допускается производить соединение стержней в сетке вязальной проволокой.

| Изм. | Кол.уч. | Лист | N°док. | Подпись | Дата |
|---|---|---|---|---|---|
| Разработал | | Еременко | | | |
| Проверил | | Кучанова | | | |
| Нач.пр.гр. | | Чупарнова | | | |
| Гл.инж.пр. | | Коен Б. | | | |
| Н. контр. | | Коен Б. | | | |

1484.1-55

Сетка

С 62л(п)

| Стадия | Лист | Листов |
|---|---|---|
| Р | | 1 |

ТРАНСМОСТ

Инв.N°подл. | Подпись и дата | Взам.инв.N°

https://zavodjbi.com/

С 63л

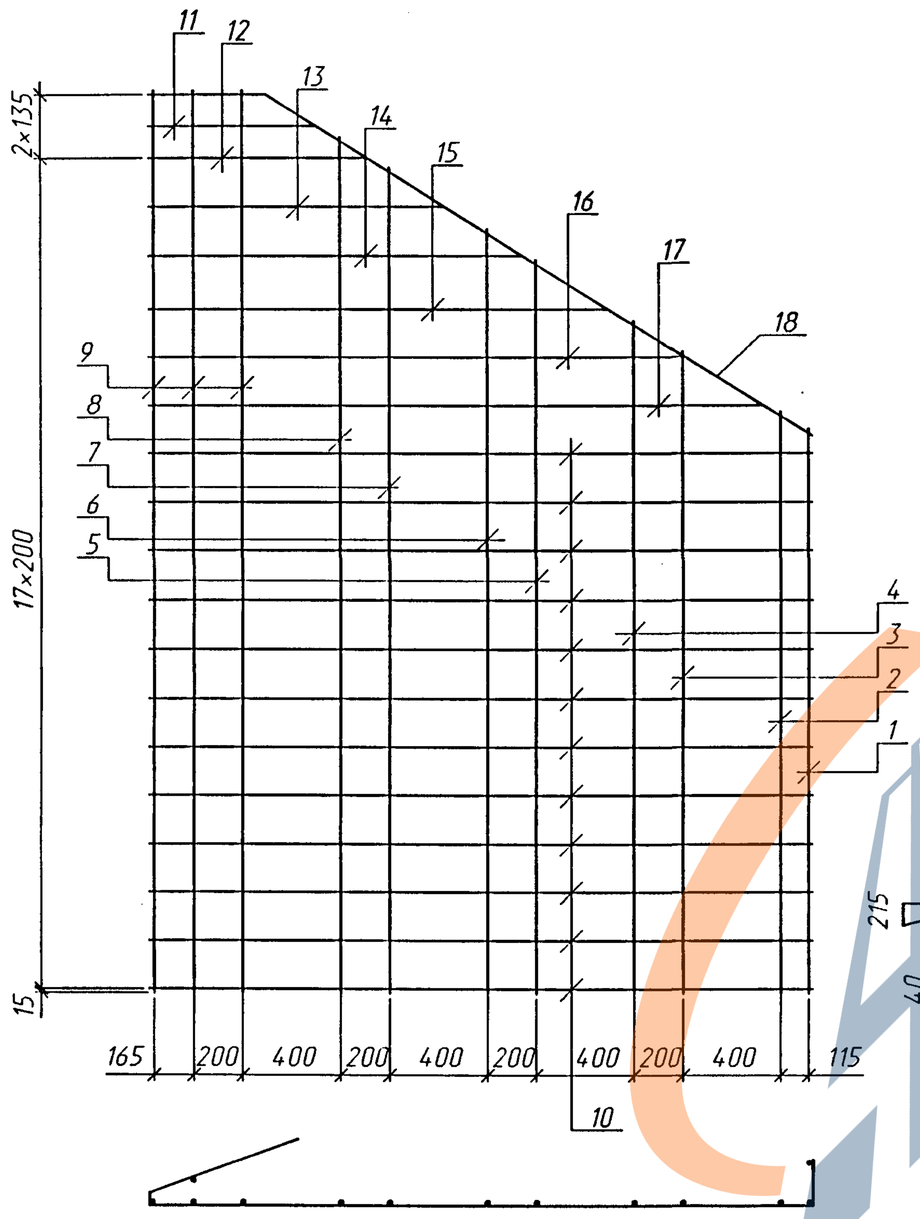


С 63п
(зеркальное отражение)

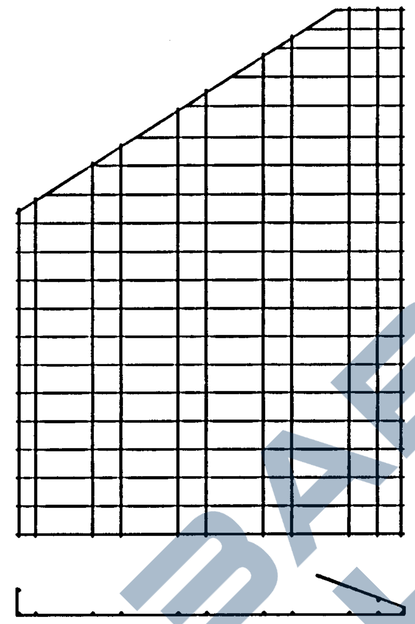

| Марка сетки | Поз. | Наименование | Кол. | Масса ед., кг | Масса сетки, кг |
|---|---|---|---|---|---|
| С 63л(п) | 1 | ⌀8 А-I, l=2310 | 1 | 0.91 | 40.1 |
| | 2 | l=2380 | 1 | 0.94 | |
| | 3 | l=2630 | 1 | 1.04 | |
| | 4 | l=2760 | 1 | 1.09 | |
| | 5 | l=3010 | 1 | 1.19 | |
| | 6 | l=3140 | 1 | 1.24 | |
| | 7 | l=3390 | 1 | 1.34 | |
| | 8 | l=3510 | 1 | 1.39 | |
| | 9 | l=3700 | 4 | 1.46 | |
| | 10 | l=3570 | 12 | 1.41 | |
| | 11 | l=1330 | 1 | 0.53 | |
| | 12 | l=1540 | 1 | 0.61 | |
| | 13 | l=1860 | 1 | 0.74 | |
| | 14 | l=2180 | 1 | 0.86 | |
| | 15 | l=2500 | 1 | 0.99 | |
| | 16 | l=2820 | 1 | 1.11 | |
| | 17 | l=3130 | 1 | 1.24 | |
| | 18 | l=3120 | 1 | 1.23 | |

Поз.11-17

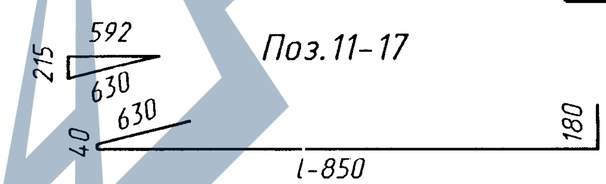


Арматура по ГОСТ 5781-82 из стали класса А-I марки Ст3сп.

1. Соединение стержней в сетке производится с помощью контактной точечной электросварки по ГОСТ 14098-91.
2. Применение ручной дуговой сварки не допускается.
3. Допускается производить соединение стержней в сетке вязальной проволокой.

Поз.10

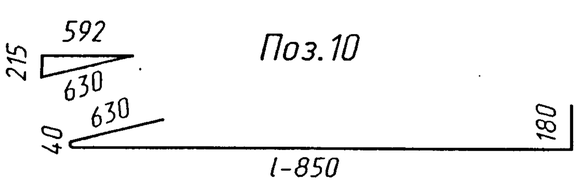


Поз.18

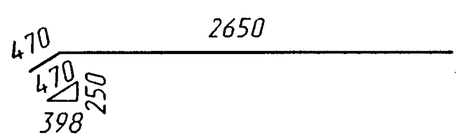


| Изм. | Кол.уч. | Лист | N°док. | Подпись | Дата |
|---|---|---|---|---|---|
| Разработал | | Еременко | | | |
| Проверил | | Кучанова | | | |
| Нач.пр.гр. | | Чупарнова | | | |
| Гл.инж.пр. | | Коен Б. | | | |
| Н. контр. | | Коен Б. | | | |

1484.1-56

Сетка
С 63л(п)

| Стадия | Лист | Листов |
|---|---|---|
| Р | | 1 |

ТРАНСМОСТ

Инв.N°подл. | Подпись и дата | Взам.инв.N°

https://zavodjbi.com/

С 64л

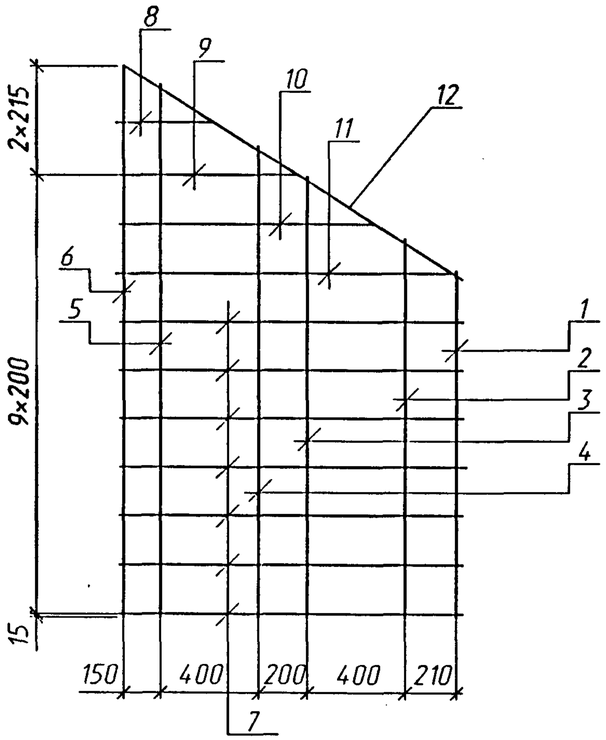


С 64п
(зеркальное отражение)

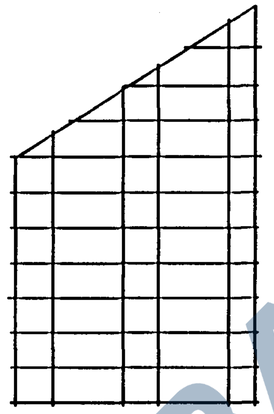

| Марка сетки | Поз. | Наименование | Кол. | Масса ед., кг | Масса сетки, кг |
|---|---|---|---|---|---|
| С 64л(п) | 1 | ⌀8 А-I, l=1410 | 1 | 0.56 | 12.1 |
| | 2 | l=1540 | 1 | 0.60 | |
| | 3 | l=1790 | 1 | 0.70 | |
| | 4 | l=1910 | 1 | 0.75 | |
| | 5 | l=2160 | 1 | 0.85 | |
| | 6 | l=2260 | 2 | 0.89 | |
| | 7 | l=1920 | 7 | 0.76 | |
| | 8 | l=620 | 1 | 0.24 | |
| | 9 | l=960 | 1 | 0.38 | |
| | 10 | l=1280 | 1 | 0.50 | |
| | 11 | l=1600 | 1 | 0.63 | |
| | 12 | l=1630 | 1 | 0.64 | |

Арматура по ГОСТ 5781-82 из стали класса А-I марки Ст3сп.

Поз.8-11

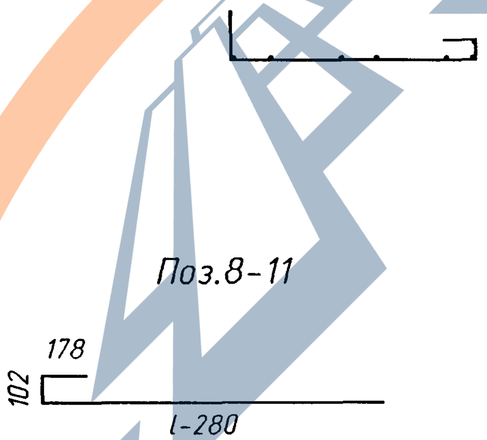


Поз.7

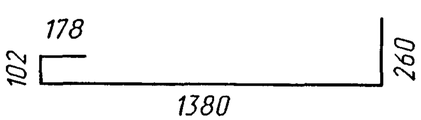


1. Соединение стержней в сетке производится с помощью контактной точечной электросварки по ГОСТ 14098-91.
2. Применение ручной дуговой сварки не допускается.
3. Допускается производить соединение стержней в сетке вязальной проволокой.

| Изм. | Кол.уч. | Лист | N°док. | Подпись | Дата | 1484.1-57 | | |
|---|---|---|---|---|---|---|---|---|
| Разработал | | Еременко | | | | Сетка С 64л(п) | Стадия | Лист | Листов |
| Проверил | | Кучанова | | | | | Р | | 1 |
| Нач.пр.гр. | | Чупарнова | | | | | ТРАНСМОСТ | | |
| Гл.инж.пр. | | Коен Б. | | | | | | | |
| Н. контр. | | Коен Б. | | | | | | | |

Инв.N°подл. | Подпись и дата | Взам.инв.N°

https://zavodjbi.com/

С 65л

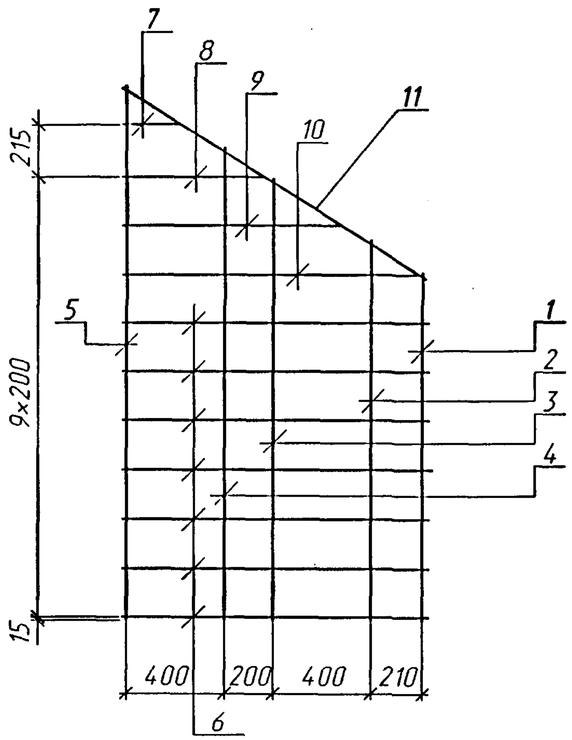


С 65п
(зеркальное отражение)

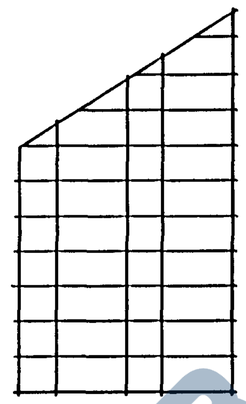

| Марка сетки | Поз. | Наименование | Кол. | Масса ед., кг | Масса сетки, кг |
|---|---|---|---|---|---|
| С 65л(п) | 1 | ⌀8 А-I, l=1410 | 1 | 0.56 | 9.4 |
| | 2 | l=1540 | 1 | 0.61 | |
| | 3 | l=1790 | 1 | 0.71 | |
| | 4 | l=1910 | 1 | 0.75 | |
| | 5 | l=2160 | 1 | 0.85 | |
| | 6 | l=1420 | 7 | 0.56 | |
| | 7 | l=370 | 1 | 0.15 | |
| | 8 | l=710 | 1 | 0.28 | |
| | 9 | l=1030 | 1 | 0.41 | |
| | 10 | l=1350 | 1 | 0.53 | |
| | 11 | l=1460 | 1 | 0.58 | |

Арматура по ГОСТ 5781-82 из стали класса А-I марки Ст3сп.

Поз.6-10

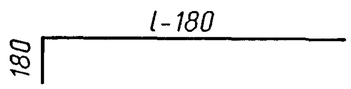


1. Соединение стержней в сетке производится с помощью контактной точечной электросварки по ГОСТ 14098-91.
2. Применение ручной дуговой сварки не допускается.
3. Допускается производить соединение стержней в сетке вязальной проволокой.

| Изм. | Кол.уч. | Лист | N°док. | Подпись | Дата |
|---|---|---|---|---|---|
| Разработал | | Еременко | | | |
| Проверил | | Кучанова | | | |
| Нач.пр.гр. | | Чупарнова | | | |
| Гл.инж.пр. | | Коен Б. | | | |
| Н. контр. | | Коен Б. | | | |

1484.1-58

Сетка
С 65л(п)

| Стадия | Лист | Листов |
|---|---|---|
| Р | | 1 |

ТРАНСМОСТ

Инв.N°подл. | Подпись и дата | Взам.инв.N°

https://zavodjbi.com/

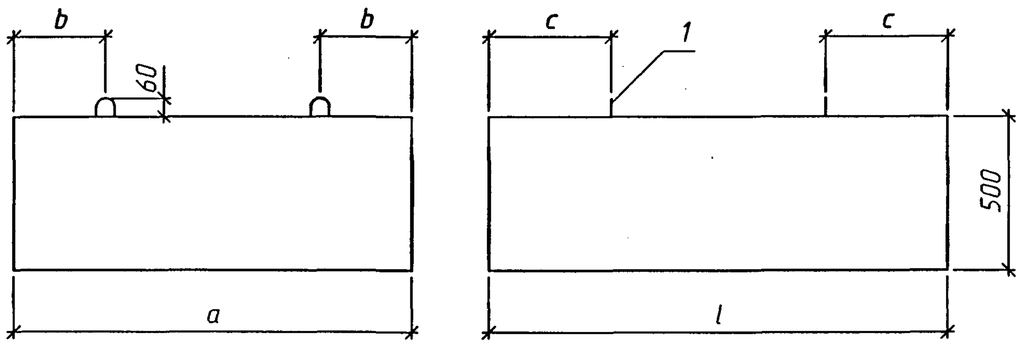


Поз.1

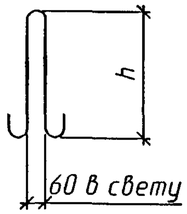


Таблица 1

| Марка блока | Размеры, мм | | | | |
|---|---|---|---|---|---|
| | a | b | c | h | l |
| БФ1.99 | 1290 | 320 | 250 | 310 | 990 |
| БФ1.132 | | | 330 | | 1320 |
| БФ1.150 | | | 400 | 360 | 1500 |
| БФ1.201 | | | 500 | | 2010 |
| БФ2.99 | 1550 | 390 | 250 | 310 | 990 |
| БФ2.132 | | | 330 | 360 | 1320 |
| БФ2.150 | | | 400 | | 1500 |
| БФ2.201 | | | 500 | 410 | 2010 |
| БФ3.99 | 1780 | 450 | 250 | 310 | 990 |
| БФ3.132 | | | 330 | 360 | 1320 |
| БФ3.150 | | | 400 | | 1500 |
| БФ3.201 | | | 500 | 410 | 2010 |

Продолжение табл. 1

| Марка блока | Размеры, мм | | | | |
|---|---|---|---|---|---|
| | a | b | c | h | l |
| БФ4.99 | 2170 | 540 | 250 | 360 | 990 |
| БФ4.132 | | | 330 | 410 | 1320 |
| БФ4.150 | | | 400 | | 1500 |
| БФ4.201 | | | 500 | 460 | 2010 |
| БФ5.99 | 1400 | 350 | 250 | 310 | 990 |
| БФ5.132 | | | 330 | 360 | 1320 |
| БФ6.99 | 1640 | 410 | 250 | 310 | 990 |
| БФ6.132 | | | 330 | 360 | 1320 |
| БФ7.99 | 1880 | 470 | 250 | 360 | 990 |
| БФ7.132 | | | 330 | | 1320 |
| БФ8.99 | 2340 | 590 | 250 | 360 | 990 |
| БФ8.132 | | | 330 | 410 | 1320 |

Спецификация элементов на блок

| Поз. | Наименование | Количество на блок БФ | | | | | | | | | | | | | | | | | | | | | | | |
|---|---|---|---|---|---|---|---|---|---|---|---|---|---|---|---|---|---|---|---|---|---|---|---|---|---|
| | | 1.99 | 1.132 | 1.150 | 1.201 | 2.99 | 2.132 | 2.150 | 2.201 | 3.99 | 3.132 | 3.150 | 3.201 | 4.99 | 4.132 | 4.150 | 4.201 | 5.99 | 5.132 | 6.99 | 6.132 | 7.99 | 7.132 | 8.99 | 8.132 |
| 1 | ⌀10 А-I l=830, 0.51кг | 4 | 4 | – | – | 4 | – | – | – | 4 | – | – | – | – | – | – | – | 4 | – | 4 | – | – | – | – | – |
| | ⌀12 А-I l=950, 0.84кг | – | – | 4 | 4 | – | 4 | 4 | – | – | 4 | 4 | – | 4 | – | – | – | – | 4 | – | 4 | 4 | 4 | 4 | – |
| | ⌀14 А-I l=1110, 1.34кг | – | – | – | – | – | – | – | 4 | – | – | – | 4 | – | 4 | 4 | – | – | – | – | – | – | – | – | 4 |
| | ⌀16 А-I l=1230, 1.94кг | – | – | – | – | – | – | – | – | – | – | – | – | – | – | – | 4 | – | – | – | – | – | – | – | – |
| | Бетон В20, $м^3$ | 0.64 | 0.85 | 0.97 | 1.30 | 0.77 | 1.02 | 1.16 | 1.56 | 0.88 | 1.17 | 1.34 | 1.79 | 1.07 | 1.43 | 1.63 | 2.18 | 0.69 | 0.92 | 0.81 | 1.08 | 0.93 | 1.24 | 1.16 | 1.54 |
| | Масса блока, т | 1.5 | 2.0 | 2.3 | 3.1 | 1.8 | 2.5 | 2.8 | 3.7 | 2.1 | 2.8 | 3.2 | 4.3 | 2.6 | 3.4 | 3.9 | 5.2 | 1.7 | 2.2 | 1.9 | 2.6 | 2.2 | 3.0 | 2.8 | 3.7 |

Арматура по ГОСТ5781-82 класса А-I марки Ст3сп.

Материал блоков бетон марки В20, водонепроницаемостью не ниже W6, морозостойкостью F200-300 в зависимости от климатических условий района строительства.

| Изм. | Кол.уч. | Лист | N°док. | Подпись | Дата |
|---|---|---|---|---|---|
| Разработал | | Чупарнова | | | |
| Проверил | | Кучанова | | | |
| Нач.пр.гр. | | Чупарнова | | | |
| Гл.инж.пр. | | Коен Б. | | | |
| Н. контр. | | Коен Б. | | | |

1484.1-59

Фундаментный блок.
Опалубочный чертеж

| Стадия | Лист | Листов |
|---|---|---|
| Р | | 1 |

ТРАНСМОСТ

Инв.N°подл. | Подпись и дата | Взам.инв.N°

https://zavodjbi.com/

П1.95; П1.190; П1.240

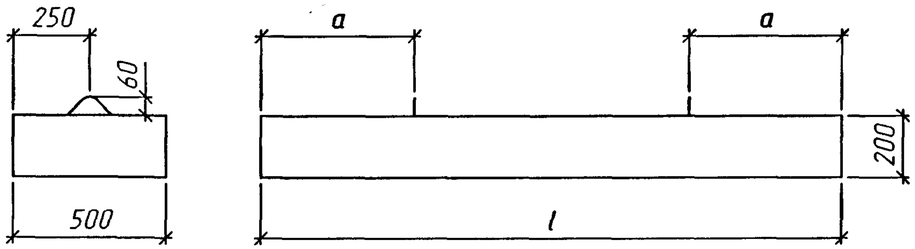


П2.142; П2.176; П2.210

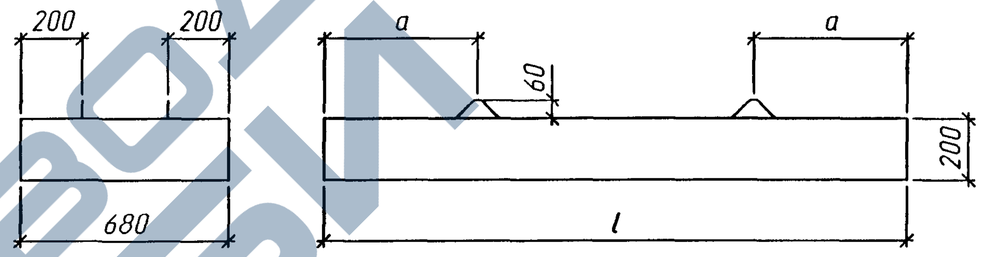


| Марка блока | Размеры, мм | |
|---|---|---|
| | a | l |
| П1.95 | 300 | 950 |
| П1.190 | 500 | 1900 |
| П1.240 | | 2400 |
| П2.142 | 400 | 1420 |
| П2.176 | 500 | 1760 |
| П2.210 | | 2100 |

Материал блоков бетон марки В30, водонепроницаемостью не ниже W6, морозостойкостью F200-300 в зависимости от климатических условий района строительства.

| Изм. | Кол.уч. | Лист | N°док. | Подпись | Дата |
|---|---|---|---|---|---|
| Разработал | | Чупарнова | | | |
| Проверил | | Кучанова | | | |
| Нач.пр.гр. | | Чупарнова | | | |
| Гл.инж.пр. | | Коен Б. | | | |
| Н. контр. | | Коен Б. | | | |

1484.1-60

Плита фундамента.
Опалубочный чертеж

| Стадия | Лист | Листов |
|---|---|---|
| Р | | 1 |

ТРАНСМОСТ

Инв.N°подл. | Подпись и дата | Взам.инв.N°

https://zavodjbi.com/

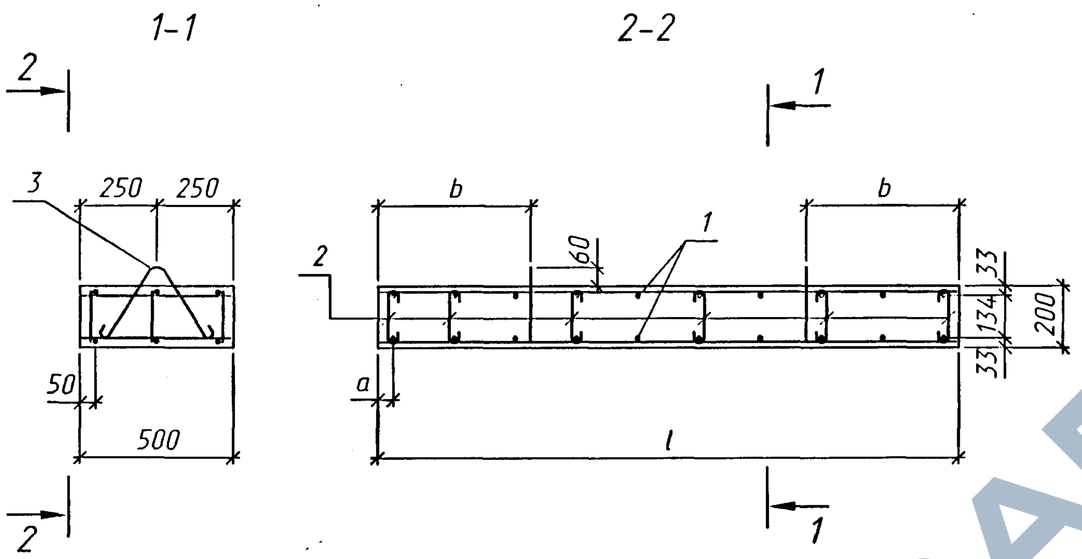


Поз.2

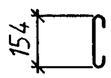


Поз.3

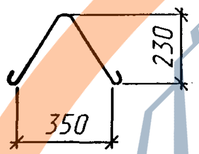


Спецификация элементов на блок

| Поз. | Наименование | Кол. на блок П | | | Обозначение документа |
|---|---|---|---|---|---|
| | | 1.95 | 1.190 | 1.240 | |
| 1 | Сетка С66 | 2 | - | - | 1484.1-63 |
| | С67 | - | 2 | - | |
| | С68 | - | - | 2 | |
| 2 | ⌀6 А-I l=230, 0.05кг | 9 | 18 | 24 | |
| 3 | ⌀10 А-I l=720, 0.44кг | 2 | 2 | 2 | |
| | Бетон В30, $м^3$ | 0.10 | 0.19 | 0.24 | |
| | Масса блока, т | 0.3 | 0.5 | 0.6 | |

Арматура по ГОСТ5781-82 класса А-I марки Ст3сп.

Таблица 1

| Марка блока | Размеры, мм | | |
|---|---|---|---|
| | a | b | l |
| П1.95 | 50 | 300 | 950 |
| П1.190 | | 500 | 1900 |
| П1.240 | 30 | | 2400 |

1. Соединение арматурных изделий в каркас производится с помощью контактной точечной электросварки по ГОСТ14098-91 или вязальной проволокой.
2. Применение ручной дуговой сварки не допускается.

| Изм. | Кол.уч. | Лист | N°док. | Подпись | Дата |
|---|---|---|---|---|---|
| Разработал | | Чупарнова | | | |
| Проверил | | Кучанова | | | |
| Нач.пр.гр. | | Чупарнова | | | |
| Гл.инж.пр. | | Коен Б. | | | |
| Н. контр. | | Коен Б. | | | |

1484.1-61

Плита фундамента П1.95; П1.190; П1.240. Сборочный чертеж

| Стадия | Лист | Листов |
|---|---|---|
| Р | | 1 |

ТРАНСМОСТ

Инв.N°подл. | Подпись и дата | Взам.инв.N°

https://zavodjbi.com/

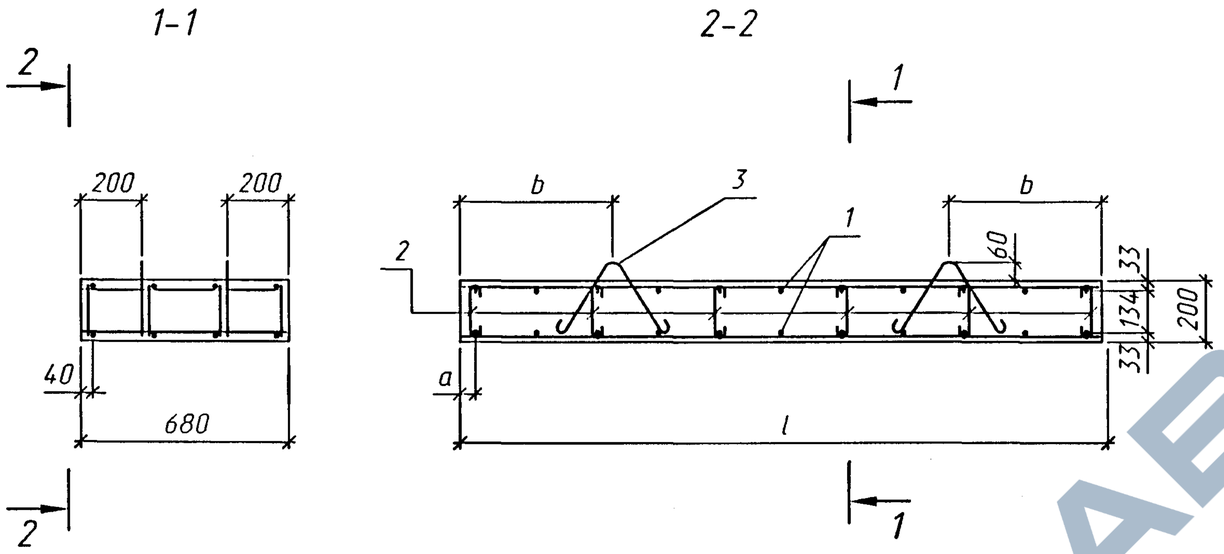


Поз.2

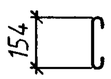


Поз.3

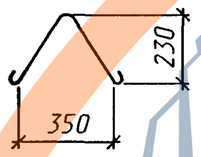


Спецификация элементов на блок

| Поз. | Наименование | Кол. на блок П | | | Обозначение документа |
|---|---|---|---|---|---|
| | | 2.142 | 2.176 | 2.210 | |
| 1 | Сетка С69 | 2 | – | – | 1484.1-63 |
| | С70 | – | 2 | – | |
| | С71 | – | – | 2 | |
| 2 | ⌀6 А-I l=230, 0.05кг | 20 | 24 | 24 | |
| 3 | ⌀10 А-I l=720, 0.44кг | 4 | 4 | 4 | |
| | Бетон В30, $м^3$ | 0.19 | 0.24 | 0.29 | |
| | Масса блока, т | 0.5 | 0.6 | 0.7 | |

Арматура по ГОСТ5781-82 класса А-I марки Ст3сп.

Таблица 1

| Марка блока | Размеры, мм | | |
|---|---|---|---|
| | a | b | l |
| П2.142 | 45 | 400 | 1420 |
| П2.176 | 35 | 500 | 1760 |
| П2.210 | 50 | | 2100 |

1. Соединение арматурных изделий в каркас производится с помощью контактной точечной электросварки по ГОСТ14098-91 или вязальной проволокой.
2. Применение ручной дуговой сварки не допускается.

| Изм. | Кол.уч. | Лист | N°док. | Подпись | Дата |
|---|---|---|---|---|---|
| Разработал | | Чупарнова | | | |
| Проверил | | Кучанова | | | |
| Нач.пр.гр. | | Чупарнова | | | |
| Гл.инж.пр. | | Коен Б. | | | |
| Н. контр. | | Коен Б. | | | |

1484.1-62

Плита фундамента П2.142; П2.176; П2.210. Сборочный чертеж

| Стадия | Лист | Листов |
|---|---|---|
| Р | | 1 |

ТРАНСМОСТ

Инв.N°подл. | Подпись и дата | Взам.инв.N°

https://zavodjbi.com/

C66 – C68

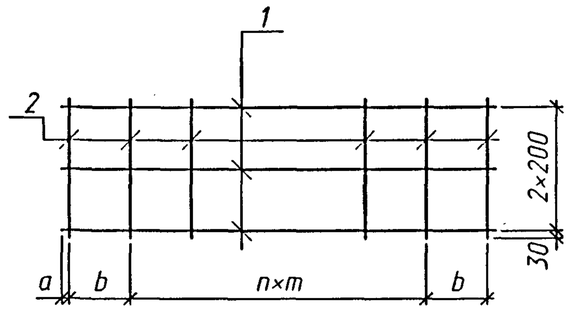


C69 – C71

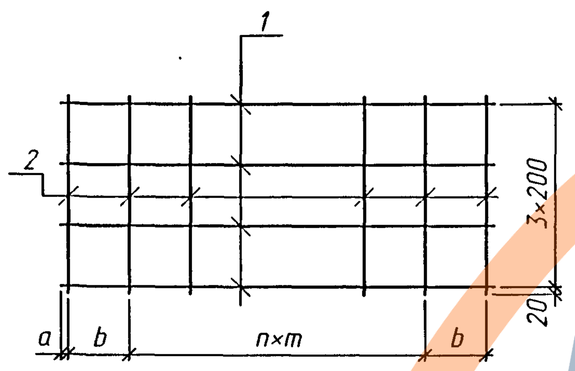


Спецификация арматуры на сетку

| Марка сетки | Поз. | Наименование | Кол. | Масса ед., кг | Масса сетки, кг |
|---|---|---|---|---|---|
| C66 | 1 | ⌀8 A-I, l=900 | 3 | 0.36 | 2.0 |
| | 2 | ⌀8 A-I, l=460 | 5 | 0.18 | |
| C67 | 1 | ⌀8 A-I, l=1860 | 3 | 0.73 | 4.0 |
| | 2 | ⌀8 A-I, l=460 | 10 | 0.18 | |
| C68 | 1 | ⌀8 A-I, l=2360 | 3 | 0.93 | 5.3 |
| | 2 | ⌀8 A-I, l=460 | 14 | 0.18 | |
| C69 | 1 | ⌀8 A-I, l=1380 | 4 | 0.55 | 4.2 |
| | 2 | ⌀8 A-I, l=640 | 8 | 0.25 | |
| C70 | 1 | ⌀8 A-I, l=1720 | 4 | 0.68 | 5.2 |
| | 2 | ⌀8 A-I, l=640 | 10 | 0.25 | |
| C71 | 1 | ⌀8 A-I, l=2060 | 4 | 0.81 | 6.0 |
| | 2 | ⌀8 A-I, l=640 | 11 | 0.25 | |

Арматура по ГОСТ 5781-82 из стали класса A-I марки Ст3сп

Таблица 1

| Марка сетки | Размеры, мм | | | n шт |
|---|---|---|---|---|
| | a | b | m | |
| C66 | 30 | – | 210 | 4 |
| C67 | 30 | – | 200 | 9 |
| C68 | 20 | 170 | 180 | 11 |
| C69 | 25 | – | 190 | 7 |
| C70 | 25 | 170 | 190 | 7 |
| C71 | 30 | – | 200 | 10 |

1. Соединение стержней в каркасе производится с помощью контактной точечной электросварки по ГОСТ 14098-91.
2. Применение ручной дуговой сварки не допускается.
3. Допускается призводить соединение стержней в каркасе вязальной проволокой.

| Изм. | Кол.уч. | Лист | N°док. | Подпись | Дата |
|---|---|---|---|---|---|
| Разработал | | Чупарнова | | | |
| Проверил | | Кучанова | | | |
| Нач.пр.гр. | | Чупарнова | | | |
| Гл.инж.пр. | | Коен Б. | | | |
| Н. контр. | | Коен Б. | | | |

1484.1-63

Сетка C66 – C71

| Стадия | Лист | Листов |
|---|---|---|
| Р | | 1 |

ТРАНСМОСТ

Инв.N°подл. | Подпись и дата | Взам.инв.N°

ЗАВОД ЖЕЛЕЗОБЕТОНА

| Марка блока | Бетон, $м^3$ | Изделия арматурные, кг | | | | | | | | | | | Всего |
|---|---|---|---|---|---|---|---|---|---|---|---|---|---|
| | | Арматура класса | | | | | | | | | | | |
| | | А-I | | | | | | | А-III | | | | |
| | | ГОСТ 5781-82 | | | | | | | | | | | |
| | | ⌀6 | ⌀8 | ⌀10 | ⌀12 | ⌀14 | ⌀16 | Итого | ⌀8 | ⌀10 | ⌀14 | Итого | |
| 3К1.100 | 0.15 | 1.7 | - | - | - | - | - | 1.7 | 4.7 | - | - | 4.7 | 6.4 |
| 3К1.300 | 0.45 | 5.3 | - | - | - | - | - | 5.3 | 13.3 | - | - | 13.3 | 18.6 |
| 3К2.100 | 0.21 | 2.5 | - | - | - | - | - | 2.5 | 9.8 | - | - | 9.8 | 12.3 |
| 3К2.300 | 0.63 | 8.0 | - | - | - | - | - | 8.0 | 28.3 | - | - | 28.3 | 36.3 |
| 3К3.100 | 0.35 | 8.6 | - | - | - | - | - | 8.6 | 23.3 | - | - | 23.3 | 31.9 |
| 3К3.150 | 0.52 | 13.1 | - | - | - | - | - | 13.1 | 34.2 | - | - | 34.2 | 47.3 |
| 3К3.200 | 0.70 | 17.9 | - | - | - | - | - | 17.9 | 45.1 | - | - | 45.1 | 63.0 |
| 3К4.100 | 0.42 | 9.6 | - | - | - | - | - | 9.6 | 26.5 | - | - | 26.5 | 36.1 |
| 3К4.150 | 0.63 | 14.7 | - | - | - | - | - | 14.7 | 40.4 | - | - | 40.4 | 55.1 |
| 3К4.200 | 0.84 | 19.9 | - | - | - | - | - | 19.9 | 51.5 | - | - | 51.5 | 71.4 |
| 3К5.100 | 0.52 | 9.6 | - | - | - | - | - | 9.6 | 32.3 | - | - | 32.3 | 41.9 |
| 3К5.150 | 0.78 | 14.7 | - | - | - | - | - | 14.7 | 49.4 | - | - | 49.4 | 64.1 |
| 3К5.200 | 1.04 | 19.9 | - | - | - | - | - | 19.9 | 63.0 | - | - | 63.0 | 82.9 |
| 3К6.100 | 0.61 | 10.2 | - | - | - | - | - | 10.2 | 39.7 | - | - | 39.7 | 49.9 |
| 3К6.150 | 0.91 | 15.7 | - | - | - | - | - | 15.7 | 60.4 | - | - | 60.4 | 76.1 |
| 3К6.200 | 1.22 | 21.1 | - | - | - | - | - | 21.1 | 77.7 | - | - | 77.7 | 98.8 |
| 3К7.100 | 0.81 | 11.1 | - | - | - | - | - | 11.1 | - | 63.8 | - | 63.8 | 74.9 |
| 3К7.150 | 1.21 | 17.0 | - | - | - | - | - | 17.0 | - | 97.1 | - | 97.1 | 114.1 |
| 3К7.200 | 1.62 | 22.9 | - | - | - | - | - | 22.9 | - | 124.9 | - | 124.9 | 147.8 |

Инв.№ подл. | Подпись и дата | Взам.инв.№

| Изм. | Кол.уч. | Лист | №док. | Подпись | Дата |
|---|---|---|---|---|---|
| Разработал | | Коен В. | | | |
| Проверил | | Кучанова | | | |
| Нач.пр.гр. | | Чупарнова | | | |
| Гл.инж.пр. | | Коен Б. | | | |
| Н. контр. | | Коен Б. | | | |

1484.1-64

Ведомость расхода материалов

| Стадия | Лист | Листов |
|---|---|---|
| Р | 1 | 6 |

ТРАНСМОСТ

https://zavodjbi.com/

| Марка блока | Бетон, $м^3$ | Изделия арматурные, кг | | | | | | | | | | | Всего |
|---|---|---|---|---|---|---|---|---|---|---|---|---|---|
| | | Арматура класса | | | | | | | | | | | |
| | | А-I | | | | | | | А-III | | | | |
| | | ГОСТ 5781-82 | | | | | | | | | | | |
| | | ⌀6 | ⌀8 | ⌀10 | ⌀12 | ⌀14 | ⌀16 | Итого | ⌀8 | ⌀10 | ⌀14 | Итого | |
| 3К8.100 | 0.72 | 12.0 | – | – | – | – | – | 12.0 | 38.7 | – | – | 38.7 | 50.7 |
| 3К8.150 | 1.08 | 18.4 | – | – | – | – | – | 18.4 | 59.1 | – | – | 59.1 | 77.5 |
| 3К8.200 | 1.44 | 24.8 | – | – | – | – | – | 24.8 | 75.4 | – | – | 75.4 | 100.2 |
| 3К9.100 | 0.83 | 14.9 | – | – | – | – | – | 14.9 | 55.7 | – | – | 55.7 | 70.6 |
| 3К9.150 | 1.25 | 22.8 | – | – | – | – | – | 22.8 | 84.5 | – | – | 84.5 | 107.3 |
| 3К9.200 | 1.66 | 30.6 | – | – | – | – | – | 30.6 | 109.3 | – | – | 109.3 | 139.9 |
| 3К10.100 | 1.19 | 16.2 | – | – | – | – | – | 16.2 | – | 90.1 | – | 90.1 | 106.3 |
| 3К10.150 | 1.79 | 24.8 | – | – | – | – | – | 24.8 | – | 136.8 | – | 136.8 | 161.6 |
| 3К10.200 | 2.38 | 33.2 | – | – | – | – | – | 33.2 | – | 176.9 | – | 176.9 | 210.1 |
| 3К11.100 | 1.09 | 15.5 | – | – | – | – | – | 15.5 | – | 79.6 | – | 79.6 | 95.1 |
| 3К11.150 | 1.64 | 23.8 | – | – | – | – | – | 23.8 | – | 121.5 | – | 121.5 | 145.3 |
| 3К11.200 | 2.18 | 31.9 | – | – | – | – | – | 31.9 | – | 155.0 | – | 155.0 | 186.9 |
| 3К12.100 | 1.38 | 18.0 | – | – | – | – | – | 18.0 | – | 98.2 | – | 98.2 | 116.2 |
| 3К12.150 | 2.07 | 27.6 | – | – | – | – | – | 27.6 | – | 149.4 | – | 149.4 | 177.0 |
| 3К12.200 | 2.76 | 37.0 | – | – | – | – | – | 37.0 | – | 192.0 | – | 192.0 | 229.0 |
| 3К13.100 | 1.69 | 18.0 | – | – | – | – | – | 18.0 | – | – | 196.0 | 196.0 | 214.0 |
| 3К13.150 | 2.54 | 27.6 | – | – | – | – | – | 27.6 | – | – | 298.3 | 298.3 | 325.9 |
| 3К13.200 | 3.38 | 37.0 | – | – | – | – | – | 37.0 | – | – | 383.4 | 383.4 | 420.4 |
| 3К14.132 | 0.50 | 11.6 | – | – | – | – | – | 11.6 | 34.3 | – | – | 34.3 | 45.9 |
| 3К15.132 | 0.74 | 12.8 | – | – | – | – | – | 12.8 | 46.4 | – | – | 46.4 | 59.2 |
| 3К16.132 | 1.03 | 16.0 | – | – | – | – | – | 16.0 | 55.6 | – | – | 55.6 | 71.6 |
| 3К17.132 | 1.55 | 20.6 | – | – | – | – | – | 20.6 | – | 114.5 | – | 114.5 | 135.1 |

Инв.N°подл. | Подпись и дата | Взам.инв.N°



ТРАНСМОСТ

| Марка блока | Бетон, $м^3$ | Изделия арматурные, кг | | | | | | | | | | | Всего |
|---|---|---|---|---|---|---|---|---|---|---|---|---|---|
| | | Арматура класса | | | | | | | | | | | |
| | | А-I | | | | | | | А-III | | | | |
| | | ГОСТ 5781-82 | | | | | | | | | | | |
| | | ⌀6 | ⌀8 | ⌀10 | ⌀12 | ⌀14 | ⌀16 | Итого | ⌀8 | ⌀10 | ⌀14 | Итого | |
| БЛ1.201 | 0.76 | 5.5 | 11.7 | - | 3.4 | - | - | 20.6 | - | - | - | - | 20.6 |
| БЛ1.302 | 1.14 | 8.4 | 18.0 | - | 3.4 | - | - | 29.8 | - | - | - | - | 29.8 |
| БЛ2.201 | 0.96 | 5.5 | 13.4 | - | 3.4 | - | - | 22.3 | - | - | - | - | 22.3 |
| БЛ2.302 | 1.44 | 8.4 | 20.7 | - | - | 5.4 | - | 34.5 | - | - | - | - | 34.5 |
| БЛ3.201 | 1.00 | 7.8 | 14.0 | - | 3.4 | - | - | 25.2 | - | - | - | - | 25.2 |
| БЛ3.302 | 1.50 | 11.9 | 21.6 | - | - | 5.4 | - | 38.9 | - | - | - | - | 38.9 |
| БЛ4.201 | 1.15 | 5.5 | 15.3 | - | 3.4 | - | - | 24.2 | - | - | - | - | 24.2 |
| БЛ4.302 | 1.73 | 8.4 | 23.6 | - | - | 5.4 | - | 37.4 | - | - | - | - | 37.4 |
| БЛ5.201 | 1.24 | 7.8 | 16.0 | - | 3.4 | - | - | 27.2 | - | - | - | - | 27.2 |
| БЛ5.302 | 1.86 | 11.9 | 24.7 | - | - | - | 7.8 | 44.4 | - | - | - | - | 44.4 |
| БЛ6.201 | 1.48 | 7.8 | 18.3 | - | 3.4 | - | - | 29.5 | - | - | - | - | 29.5 |
| БЛ6.302 | 2.22 | 11.9 | 28.2 | - | - | - | 7.8 | 47.9 | - | - | - | - | 47.9 |
| БЛ7.201 | 1.58 | 7.8 | 18.8 | - | - | 5.4 | - | 32.0 | - | - | - | - | 32.0 |
| БЛ7.302 | 2.37 | 11.9 | 29.1 | - | - | - | 7.8 | 48.8 | - | - | - | - | 48.8 |
| БЛ8.201 | 1.62 | 7.8 | 19.4 | - | - | 5.4 | - | 32.6 | - | - | - | - | 32.6 |
| БЛ8.302 | 2.43 | 11.9 | 29.9 | - | - | - | 7.8 | 49.6 | - | - | - | - | 49.6 |
| БЛ9 | 0.58 | 3.5 | 8.1 | - | 3.4 | - | - | 15.0 | - | - | - | - | 15.0 |
| БЛ10 | 0.80 | 3.5 | 9.4 | - | 3.4 | - | - | 16.3 | - | - | - | - | 16.3 |
| БЛ11 | 0.87 | 3.5 | 10.7 | - | 3.4 | - | - | 17.6 | - | - | - | - | 17.6 |
| БЛ12 | 1.20 | 4.9 | 13.2 | - | 3.4 | - | - | 21.5 | - | - | - | - | 21.5 |

ЗАВОД ЖБИ

Инв.№подл. | Подпись и дата | Взам.инв.№

| Марка блока | Бетон, $м^3$ | Изделия арматурные, кг | | | | | | | | | | | | | Всего |
|---|---|---|---|---|---|---|---|---|---|---|---|---|---|---|---|
| | | Арматура класса | | | | | | | | | | | | | |
| | | А-I | | | | | | | | | А-III | | | | |
| | | ГОСТ 5781-82 | | | | | | | | | | | | | |
| | | ⌀6 | ⌀8 | ⌀10 | ⌀12 | ⌀14 | ⌀16 | ⌀18 | ⌀20 | Итого | ⌀8 | ⌀10 | ⌀12 | Итого | |
| СТК1 | 0.63 | 15.2 | 2.9 | 1.8 | - | - | - | - | - | 19.9 | - | - | - | - | 19.9 |
| СТК2 | 1.23 | 23.6 | 4.4 | - | 3.0 | - | - | - | - | 31.0 | - | - | - | - | 31.0 |
| СТК3л(п) | 0.91 | 19.4 | 3.3 | - | 3.0 | 2.3 | - | - | - | 28.0 | - | - | - | - | 28.0 |
| СТК4 | 0.62 | 14.6 | 2.1 | 1.8 | - | - | - | - | - | 18.5 | - | - | - | - | 18.5 |
| СТК5 | 1.01 | 2.7 | 34.6 | - | 3.0 | - | - | - | - | 40.3 | - | 15.9 | - | 15.9 | 56.2 |
| СТК6 | 1.20 | 2.9 | 37.7 | - | 3.0 | - | - | - | - | 43.6 | - | 17.4 | - | 17.4 | 61.0 |
| СТК7 | 1.57 | 3.7 | 47.1 | - | - | 4.7 | - | - | - | 55.5 | - | 19.8 | - | 19.8 | 75.3 |
| СТК8 | 1.97 | 4.3 | 56.6 | - | - | - | 6.8 | - | - | 67.7 | - | - | 32.0 | 32.0 | 99.7 |
| СТК9 | 2.73 | 5.4 | 70.5 | - | - | - | - | 10.1 | - | 86.0 | - | - | 38.8 | 38.8 | 124.8 |
| СТК10л(п) | 0.98 | - | 35.9 | - | - | 8.1 | - | - | - | 44.0 | - | - | - | - | 44.0 |
| СТК11л(п) | 1.24 | - | 44.2 | - | - | 4.0 | 3.4 | - | - | 51.6 | - | - | - | - | 51.6 |
| СТК12л(п) | 1.67 | - | 58.1 | - | - | 4.0 | - | 5.0 | - | 67.1 | - | - | - | - | 67.1 |
| СТК13л(п) | 2.16 | - | 73.1 | - | - | - | 5.8 | - | 6.7 | 85.6 | - | - | - | - | 85.6 |
| СТК14л(п) | 2.48 | - | 75.5 | - | - | - | - | 8.7 | 6.7 | 90.9 | - | - | - | - | 90.9 |
| СТК15л(п) | 0.78 | - | 27.9 | 1.4 | 1.5 | - | - | - | - | 30.8 | - | - | - | - | 30.8 |
| БФ1.99 | 0.64 | - | - | 2.0 | - | - | - | - | - | 2.0 | - | - | - | - | 2.0 |
| БФ1.132 | 0.85 | - | - | 2.0 | - | - | - | - | - | 2.0 | - | - | - | - | 2.0 |
| БФ1.150 | 0.97 | - | - | - | 3.4 | - | - | - | - | 3.4 | - | - | - | - | 3.4 |
| БФ1.201 | 1.30 | - | - | - | 3.4 | - | - | - | - | 3.4 | - | - | - | - | 3.4 |

Инв.N°подл. | Подпись и дата | Взам.инв.N°



https://zavodjbi.com/

| Марка блока | Бетон, $м^3$ | Изделия арматурные, кг | | | | | | | | | | | |
|---|---|---|---|---|---|---|---|---|---|---|---|---|---|
| | | Арматура класса | | | | | | | | | | | Всего |
| | | А-I | | | | | | | А-III | | | | |
| | | ГОСТ 5781-82 | | | | | | | | | | | |
| | | ⌀6 | ⌀8 | ⌀10 | ⌀12 | ⌀14 | ⌀16 | Итого | ⌀8 | ⌀10 | ⌀14 | Итого | |
| БФ2.99 | 0.77 | - | - | 2.0 | - | - | - | 2.0 | - | - | - | - | 2.0 |
| БФ2.132 | 1.02 | - | - | - | 3.4 | - | - | 3.4 | - | - | - | - | 3.4 |
| БФ2.150 | 1.16 | - | - | - | 3.4 | - | - | 3.4 | - | - | - | - | 3.4 |
| БФ2.201 | 1.56 | - | - | - | - | 5.4 | - | 5.4 | - | - | - | - | 5.4 |
| БФ3.99 | 0.88 | - | - | 2.0 | - | - | - | 2.0 | - | - | - | - | 2.0 |
| БФ3.132 | 1.17 | - | - | - | 3.4 | - | - | 3.4 | - | - | - | - | 3.4 |
| БФ3.150 | 1.34 | - | - | - | 3.4 | - | - | 3.4 | - | - | - | - | 3.4 |
| БФ3.201 | 1.79 | - | - | - | - | 5.4 | - | 5.4 | - | - | - | - | 5.4 |
| БФ4.99 | 1.07 | - | - | - | 3.4 | - | - | 3.4 | - | - | - | - | 3.4 |
| БФ4.132 | 1.43 | - | - | - | - | 5.4 | - | 5.4 | - | - | - | - | 5.4 |
| БФ4.150 | 1.63 | - | - | - | - | 5.4 | - | 5.4 | - | - | - | - | 5.4 |
| БФ4.201 | 2.18 | - | - | - | - | - | 7.8 | 7.8 | - | - | - | - | 7.8 |
| БФ5.99 | 0.69 | - | - | 2.0 | - | - | - | 2.0 | - | - | - | - | 2.0 |
| БФ5.132 | 0.92 | - | - | - | 3.4 | - | - | 3.4 | - | - | - | - | 3.4 |
| БФ6.99 | 0.81 | - | - | 2.0 | - | - | - | 2.0 | - | - | - | - | 2.0 |
| БФ6.132 | 1.08 | - | - | - | 3.4 | - | - | 3.4 | - | - | - | - | 3.4 |
| БФ7.99 | 0.93 | - | - | - | 3.4 | - | - | 3.4 | - | - | - | - | 3.4 |
| БФ7.132 | 1.24 | - | - | - | 3.4 | - | - | 3.4 | - | - | - | - | 3.4 |
| БФ8.99 | 1.16 | - | - | - | 3.4 | - | - | 3.4 | - | - | - | - | 3.4 |
| БФ8.132 | 1.54 | - | - | - | - | 5.4 | - | 5.4 | - | - | - | - | 5.4 |

Инв.N°подл. | Подпись и дата | Взам.инв.N°



ТРАНСМОСТ

| Марка блока | Бетон, $м^3$ | Изделия арматурные, кг | | | | | | | | | | | Всего |
|---|---|---|---|---|---|---|---|---|---|---|---|---|---|
| | | Арматура класса | | | | | | | | | | | |
| | | А-I | | | | | | | А-III | | | | |
| | | ГОСТ 5781-82 | | | | | | | | | | | |
| | | ⌀6 | ⌀8 | ⌀10 | ⌀12 | ⌀14 | ⌀16 | Итого | ⌀8 | ⌀10 | ⌀14 | Итого | |
| П1.95 | 0.10 | 0.5 | 4.0 | 0.9 | – | – | – | 5.4 | – | – | – | – | 5.4 |
| П1.190 | 0.19 | 0.9 | 8.0 | 0.9 | – | – | – | 9.8 | – | – | – | – | 9.8 |
| П1.240 | 0.24 | 1.2 | 10.6 | 0.9 | – | – | – | 12.7 | – | – | – | – | 12.7 |
| П2.142 | 0.19 | 1.0 | 8.4 | 1.8 | – | – | – | 11.2 | – | – | – | – | 11.2 |
| П2.176 | 0.24 | 1.2 | 10.4 | 1.8 | – | – | – | 13.4 | – | – | – | – | 13.4 |
| П2.210 | 0.29 | 1.2 | 12.0 | 1.8 | – | – | – | 15.0 | – | – | – | – | 15.0 |

Инв.№подл. | Подпись и дата | Взам.инв.№

ТРАНСМОСТ

| Изм. | Кол.уч. | Лист | №док. | Подпись | Дата | 1484.1-64 | Лист 6 |
|---|---|---|---|---|---|---|---|