https://zavodjbi.com/

ГОСУДАРСТВЕННЫЙ КОМИТЕТ
ПО ГРАЖДАНСКОМУ СТРОИТЕЛЬСТВУ И АРХИТЕКТУРЕ
ПРИ ГОССТРОЕ СССР

ТИПОВЫЕ КОНСТРУКЦИИ И ДЕТАЛИ ЗДАНИЙ И СООРУЖЕНИЙ

ИНДУСТРИАЛЬНЫЕ СТРОИТЕЛЬНЫЕ ИЗДЕЛИЯ ДЛЯ ГРАЖДАНСКОГО СТРОИТЕЛЬСТВА

РАБОЧИЕ ЧЕРТЕЖИ

СЕРИЯ ИИ-03-04
ГИПСОБЕТОННЫЕ И ЛЕГКОБЕТОННЫЕ ИЗДЕЛИЯ

АЛЬБОМ 81-64
ГИПСОБЕТОННЫЕ И ШЛАКОБЕТОННЫЕ ПЕРЕГОРОДКИ

ЗАВОД ЖБИ

7322

Москва-1964г

https://zavodjbi.com/

https://zavodjbi.com/

ГОСУДАРСТВЕННЫЙ КОМИТЕТ
ПО ГРАЖДАНСКОМУ СТРОИТЕЛЬСТВУ И АРХИТЕКТУРЕ
ПРИ ГОССТРОЕ СССР

ТИПОВЫЕ КОНСТРУКЦИИ И ДЕТАЛИ ЗДАНИЙ И СООРУЖЕНИЙ

ИНДУСТРИАЛЬНЫЕ СТРОИТЕЛЬНЫЕ ИЗДЕЛИЯ ДЛЯ ГРАЖДАНСКОГО СТРОИТЕЛЬСТВА

РАБОЧИЕ ЧЕРТЕЖИ

СЕРИЯ ИИ-03-04
ГИПСОБЕТОННЫЕ И ЛЕГКОБЕТОННЫЕ ИЗДЕЛИЯ

АЛЬБОМ 81-64
ГИПСОБЕТОННЫЕ И ШЛАКОБЕТОННЫЕ ПЕРЕГОРОДКИ

ЗАВОД ЖБИ

ПРЕДСТАВЛЕНЫ К УТВЕРЖДЕНИЮ
ЦНИИЭП жилища Государственного Комитета
по гражданскому строительству и архитектуре
при Госстрое СССР

РАЗРАБОТАНЫ
б.Горстройпроектом

УТВЕРЖДЕНЫ
и введены в действие с 1 июля 1964г
приказом Государственного Комитета по
гражданскому строительству и архитектуре
при Госстрое СССР
от 27 марта 1964г №61

ЦЕНТРАЛЬНЫЙ ИНСТИТУТ ТИПОВЫХ ПРОЕКТОВ

Москва-1964г

https://zavodjbi.com/

https://zavodjbi.com/

	Марка	Лист	Стр
Содержание		С1,С2	2,3
Пояснительная записка		П1-П3	4-6
Гипсобетонные перегородки заводского изготовления - длиной 5560 мм	ПГ1	1	9
4200 "	ПГ2	2	10
3580 "	ПГ3	3	11
3450 "	ПГ4	4	12
3300 "	ПГ5	5	13
3900 "	ПГ6	6	14
2700 "	ПГ7	7	15
3030 "	ПГ8	8	16
2450 "	ПГ9	9	17
1500 "	ПГ10	10	18
1260 "	ПГ11	11	19
3090 "	ПГ12	12	20
1640 "	ПГ13	13	21
2680 "	ПГ14	14	22
2190 "	ПГ15	15	23
Деревянные реечные каркасы	К1,К2	16	24
	К3,К4	17	25
	К5,К6	18	26
	К7,К8	19	27
	К9,К10 К11,К12		
	К13	20	28
Гипсобетонные перегородки построечного изготовления - длиной 5560 мм	ПГ1А	21	30
" 4200 "	ПГ2А	22	31

Гипсобетонные и асбестобетонные изделия	Содержание	Альбом	Лист
Серия ИИ-03-04		81-64	С1

Главный инженер проекта В. Ашарина
Гл. инж. проекта М. Павлов
Гл. специалист А. Лось
Ст. инженер Н. Ермаков
Инженер Ю. Бочаров
Инженер Н. Моркус
Архитектурно-строительный отдел

https://zavodjbi.com/

https://zavodskie.com/

		Марка	Лист	Стр
Гипсобетонные перегородки построечного изготовления — длиной	3580 мм	ПГ3А	23	32
	3450 "	ПГ4А	24	33
	4960 "	ПГ5-13А	25	34
	5560 "	ПГ6-13А	26	35
	4360 "	ПГ7-13А	27	36
	4680 "	ПГ8-13А	28	37
	2450 "	ПГ9А	29	38
	5560 "	ПГ9-12А	30	39
	3160 "	ПГ10-13А	31	40
	4960 "	ПГ13-5А	32	41
	2680 "	ПГ14А	33	42
	2190 "	ПГ15А	34	43
Деревянные решетчатые каркасы		К14, К15		
		К16	35	44
		К17, К18		
		К19	36	45
Детали перегородок		—	37, 38	46, 47
		—		
Шлакобетонные перегородки — длиной	1590 мм	ПШ1	39	49
	1590 "	ПШ1А	40	50
	1310 "	ПШ2	41	51
	1150 "	ПШ3	42	52
	670 "	ПШ4	43	53
	1790 "	ПШ5	44	54
	5580 "	ПШ6	45	55
	5580 "	ПШ6А	46	56
Детали перегородок		—	47	57

Гипсобетонные и арбобетонные изделия. Серия ИИ-03-04	Содержание	Альбом 81-64	Лист С2

Главный инженер проекта М. Павлов; Главный специалист отдела А. Лось; Ведущий инженер Н. Ермаков; Инженер Л. Бочаров; Инженер М. Маркус; Архитектурно-строительный отдел; В. Ашаржина

ИЧ-7322

https://zavodjbi.com/

Рабочие чертежи индустриальных гипсобетонных и легкобетонных изделий, включенные в альбом № 81-64, разработаны в соответствии с каталогом ИИ-03, утвержденным приказом Государственного Комитета по гражданскому строительству и архитектуре при Госстрое СССР № 61 от 27 марта 1964г.

В альбом включены рабочие чертежи панелей гипсобетонных и шлакобетонных перегородок.

Чертежи изделий предназначены для обязательного применения при проектировании и строительстве жилых зданий и для массового производства этих изделий предприятиями строительной промышленности.

В виде исключения допускается применение гипсовых плит по ГОСТ 6428-52, изготовляемых в соответствии со СНиП I-В.6-62.

Рабочие чертежи гипсобетонных перегородок ,включенные в альбом каталога ИИ-03 1960 г. с выходом настоящего альбома отменяются.При строительстве по ранее утвержденным действующим проектам перегородки принятые по альбому Каталога 1960 г. рекомендуется заменять аналогичными перегородками по настоящему альбому.

Каждому изделию присвоена определенная марка, так, например,: ПГI - обозначает - перегородка гипсобетонная , а ПШI - перегородка шлакобетонная, элемент-1

Внесение изменений в обозначения марок изделий не допускается.Марки изделий проставляются на чертежах и в спецификациях проектов, в заказах заводам-изготовителям и на изделиях.

https://zavodjbi.com/

https://zavodjbi.com/

УКАЗАНИЯ ПО ОТДЕЛЬНЫМ ИЗДЕЛИЯМ

Гипсобетонные перегородки

Перегородочные панели изготовляются из гипсобетона с объемным весом 1250-1400 кг/м3. Перегородочные панели марок ПГI и ПГIА изготовляются из гипсобетона с объемным весом не менее 1400 кг/м3 (в высушенном до постоянного веса состоянии). Предел прочности гипсобетона при сжатии не менее 35 кг/см2.

Перегородочные панели разработаны в 2-х вариантах:

а) панели,изготовляемые на заводах и подлежащие перевозке, и

б) панели, изготовляемые на строительной площадке в зоне действия башенного крана.

Высота перегородочных панелей принята 255 см, исходя из высоты этажа 280 см и толщины панелей перекрытий 22 см. Толщина панелей перегородок принята 8 см. Внизу каждая панель имеет опорный брус сечением 80 х 40 мм для восприятия усилий при перевозке и монтаже.

На период транспортировки и монтажа в дверных проемах перегородок устанавливаются временные раскосы.Объем древесины раскосов в спецификацию не включен.

При наличии освоенной технологии рекомендуется изготовление панелей перегородок методом проката.

Шлакобетонные перегородки

Шлакобетонные перегородки изготовляются из бетона с объемным весом 1600 кг/м3, марки " 50" и армируются стальными сетками.

Гипсобетонные и деревобетонные изделия	Пояснительная записка	Альбом	Лист
Серия ИИ-03 04		81-64	П2

441322 https://zavodjbi.com/

https://zavodjbi.com/

Изготовление, приемку, испытание, хранение и транспортирование гипсобетонных перегородок производить по ГОСТ 9574-60 с учетом указаний СНиП I-В.6-62, шлакобетонных перегородок по местным техническим условиям

ЗАВОД ЖБИ

https://zavodjbi.com/

https://zavodjbi.com/

ШМ-03-04
АЛЬБОМ 31-64

ГИПСОБЕТОННЫЕ ПЕРЕГОРОДКИ

https://zavodjbi.com/

https://zavodjbi.com/

ИИ-03-04
АЛЬБОМ 81-64

ГИПСОБЕТОННЫЕ ПЕРЕГОРОДКИ ЗАВОДСКОГО ИЗГОТОВЛЕНИЯ

https://zavodjbi.com/

https://zavodjbi.com/

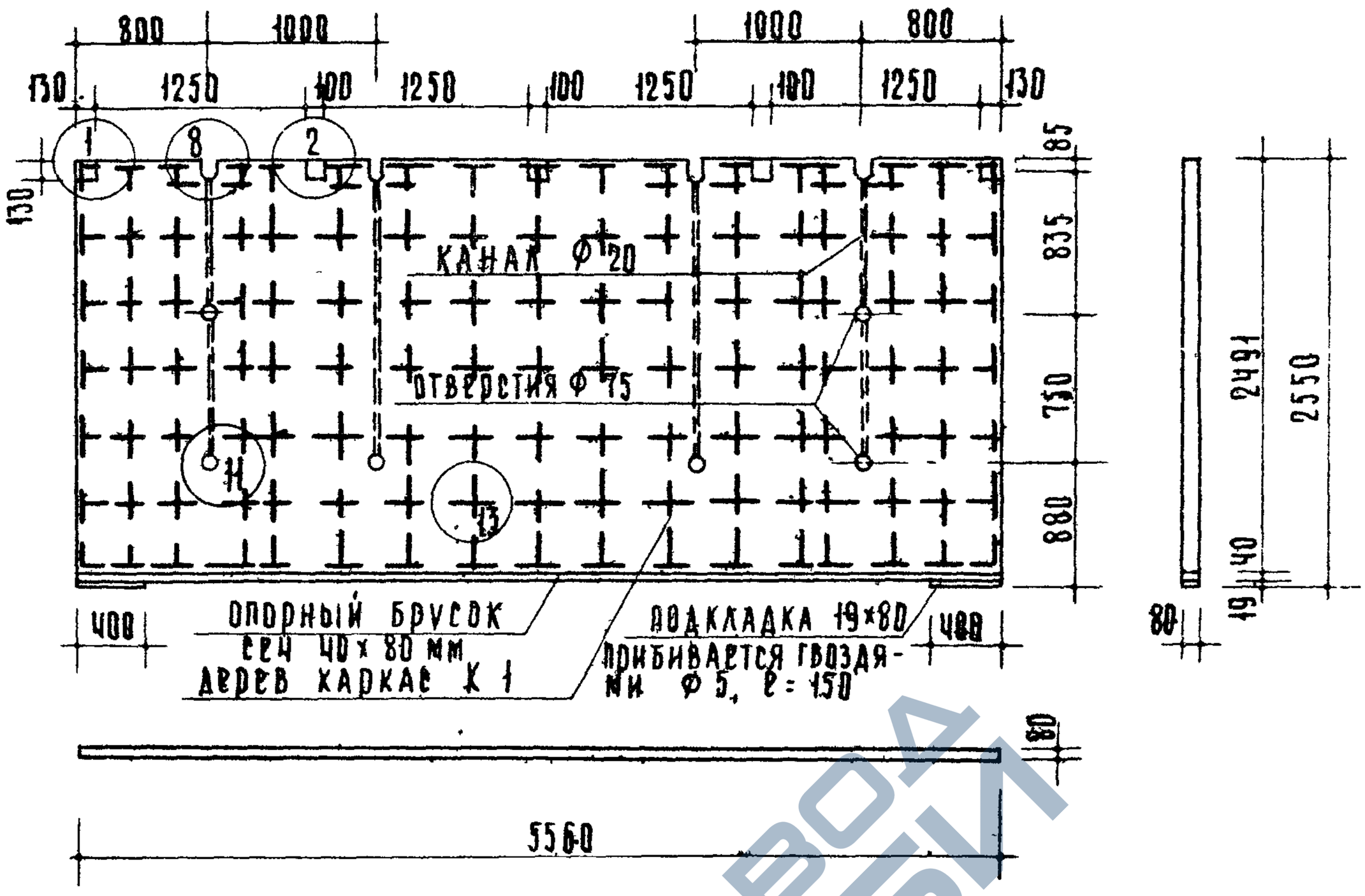

Марка	Объем гипсобетона м³	Объем древесины м³	Гвозди кг	Вес перегородки кг
ПГ 1	1.11	0.0272	Ф5 мм - 0.278 Ф18 мм - 0.077	1558

Примечания:

1. Материал перегородки - гипсобетон с пределом прочности при сжатии - 35 кг/см².
2. Панель армируется деревянным каркасом из реек сечением 10×10 мм., см. лист 16.
3. Детали перегородок см. листы 37, 38.

Гипсобетонные и легкобетонные изделия	Гипсобетонная перегородка заводского изготовления	Марка	Альбом	Лист
Серия ИИ-03-04		ПГ 1	81-64	1

Архитектурно строительный отдел

Гл. инж. проекта А. Лось; Гл. спец. Н. Ермаков; Гл. инж. отдела И. Бочаров; Гл. арх. проекта И. Маркус; Гл. арх. отдела М. Павлов; Гл. спец. Ашарина; Гл. спец. Н. Капитонова; Гл. спец. С. Цимметман; Согласовано; Гл. инж. З. Бейм; Гл. арх. А. Локшин; Гл. инж. Павлов

ЗАВОД ЖБИ

https://zavodjbi.com/

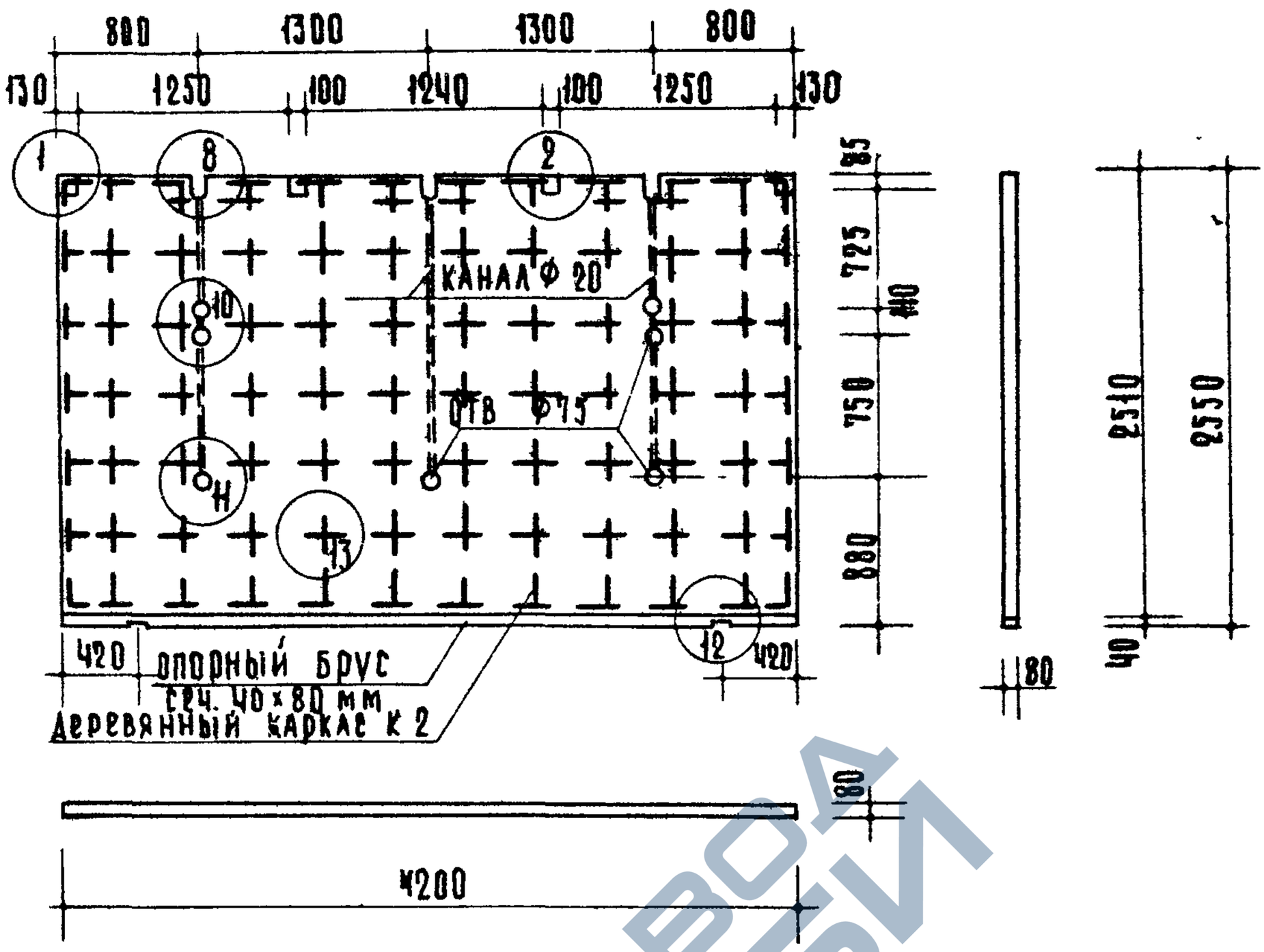

Марка	Объем гипсобетона м³	Объем древесины м³	Гвозди кг	Вес перегородки кг
ПГ2	0.84	0.0194	Ф5мм - 0.209 Ф1.8мм - 0.055	1179

Примечания:

1 Материал перегородок - гипсобетон с пределом прочности при сжатии 35 кг/см².

2 Панель армируется деревянным каркасом из реек сечением 10×10мм смотри лист 16.

3 Детали перегородок см. листы 37, 38.

Гипсобетонные и легкобетонные изделия серия ИИ-03-04	Гипсобетонная перегородка заводского изготовления	Марка ПГ2	Альбом 84-64	Лист 2

Архитектурно-строительный отдел

Н Ермаков | А Лось | И Маркус | Н Бочаров | М Павлов | В Ашарина | Н Капитонова | Е Иммергрин | З Бейм | А Локшин | Н Павлов

https://zavodjbi.com/

https://zavodjbi.com/

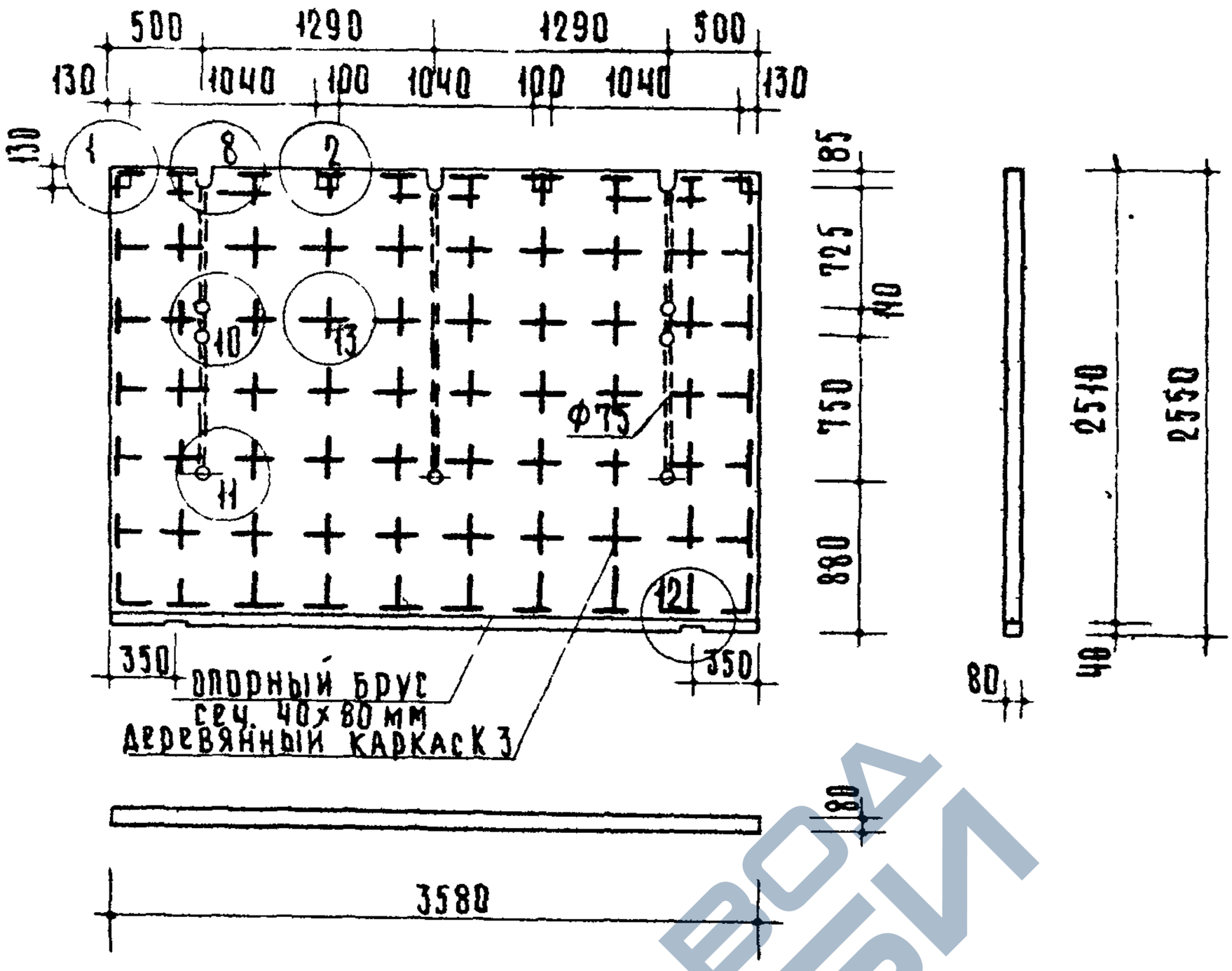

Марка	Объем гипсобетона м3	Объем древесины м3	Гвозди кг.	Вес перегородки кг.
ПГ3	0.72	0.0166	Ф 5мм - 0.186 Ф 18мм - 0.046	1010

Примечания:

1. Материал перегородки-гипсобетон с пределом прочности при сжатии - 35 кг/см²
2. Панель армируется деревянным каркасом из реек сечением 10×10 мм, смотри лист 17
3. Детали перегородок см. листы 37, 38.

ГОРСТРОЙПРОЕКТ Архитектурно-строительный отдел	Гипсобетонные и легкобетонные изделия	Гипсобетонная перегородка заводского изготовления	Марка	Альбом	Лист
	Серия ИИ-03-04		ПГ3	84-64	3

Зам. гл. инж. Н. Маркуш; Нач. отдела Гл. инж. Н. Бочаров; Гл. инж. отд. Н. Ермаков; Гл. инж. мастерской А. Лось; Гл. инж. пр. М. Павлов; Гл. архит. В. Ашарина; Гл. инж. мастерской З. Бейм; Согласовано; Проверил Д. Димитриев; Техник Н. Капитонова; Гл. инж. пр. А. Локшин; Гл. инж. пр. Н. Павлов

https://zavodjbi.com/

https://zavodjbi.com/

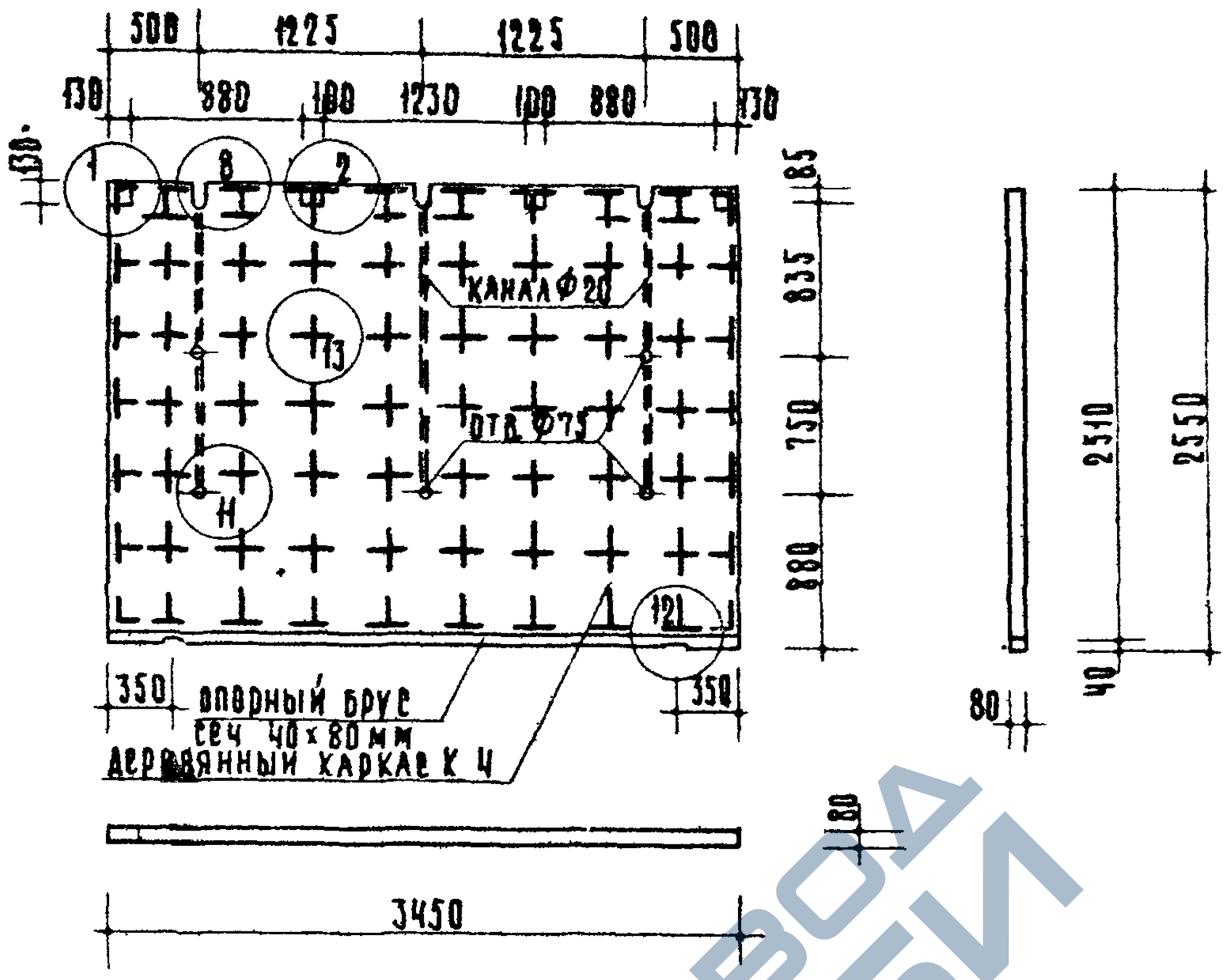

Марка	Объем гипсобетона м³	Объем древесины м³	Гвозди кг.	Вес перегородки кг.
ПГЧ	0.69	0.0160	Ф5мм - 0.186 Ф1.8мм - 0.046	368

Примечания:

1. Материал перегородки - гипсобетон с пределом прочности при сжатии 35 кг/см²
2. Панель армируется деревянным каркасом из реек сечением 10×10мм, смотри лист 17
3. Детали перегородок см. листы 37, 38.

Гипсобетонные и легкобетонные изделия серия ИИ-03-04	Гипсобетонная перегородка заводского изготовления	Марка ПГЧ	Альбом 81-64	Лист 4

Архитектурно-строительный отдел

Н. Павлов | А. Локшин | З. Бейм | Н. Ермаков | А. Лось | М. Павлов | В. Ашарина | И. Капитонова | Е. Шмигерман | И. Маркус | Н. Бочаров

ИН 7322

https://zavodjbi.com/

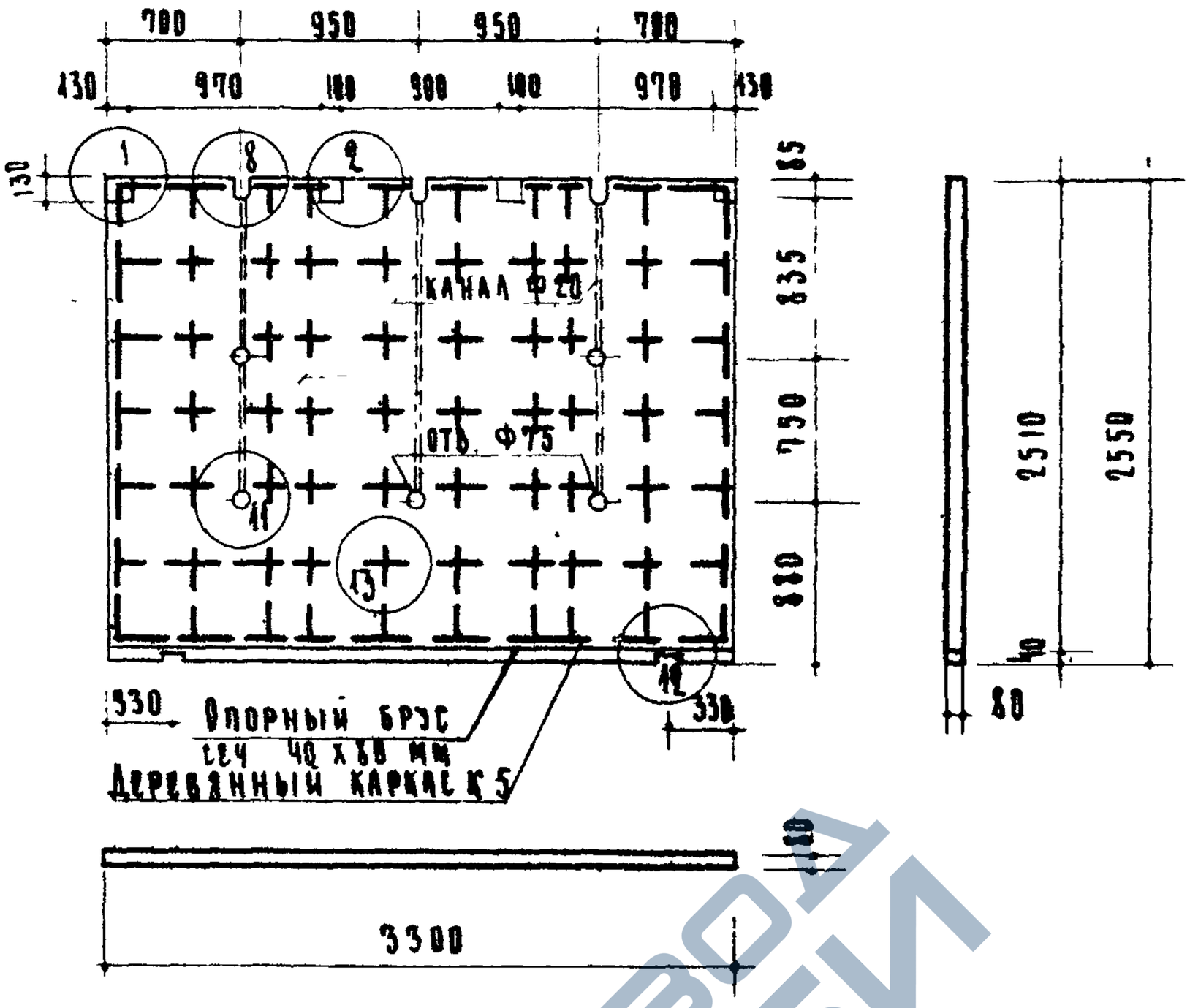

МАРКА	ОБЪЕМ ГИПСОБЕТОНА $м^3$	ОБЪЕМ ДРЕВЕСИНЫ $м^3$	ГВОЗДИ КГ	ВЕС ПЕРЕГОРОДКИ КГ
ПГ5	0.66	0.0155	Ф5мм - 0.162 Ф1.8мм - 0.046	926

Примечания

1. Материал перегородок - гипсобетон с пределом прочности при сжатии 35 кг/см².
2. Панель армируется деревянным каркасом из реек сечением 10×10 мм, смотри лист 18.
3. Детали перегородок см. листы 37, 38.

ГОРСТРОЙПРОЕКТ Архитектурно-строительный отдел	Гипсобетонные и легкобетонные изделия Серия ИИ-03-04	Гипсобетонная перегородка заводского изготовления.	Марка ПГ5	Альбом 81-64	Лист 5

ИИ 7322

https://zavodjkbi.com/

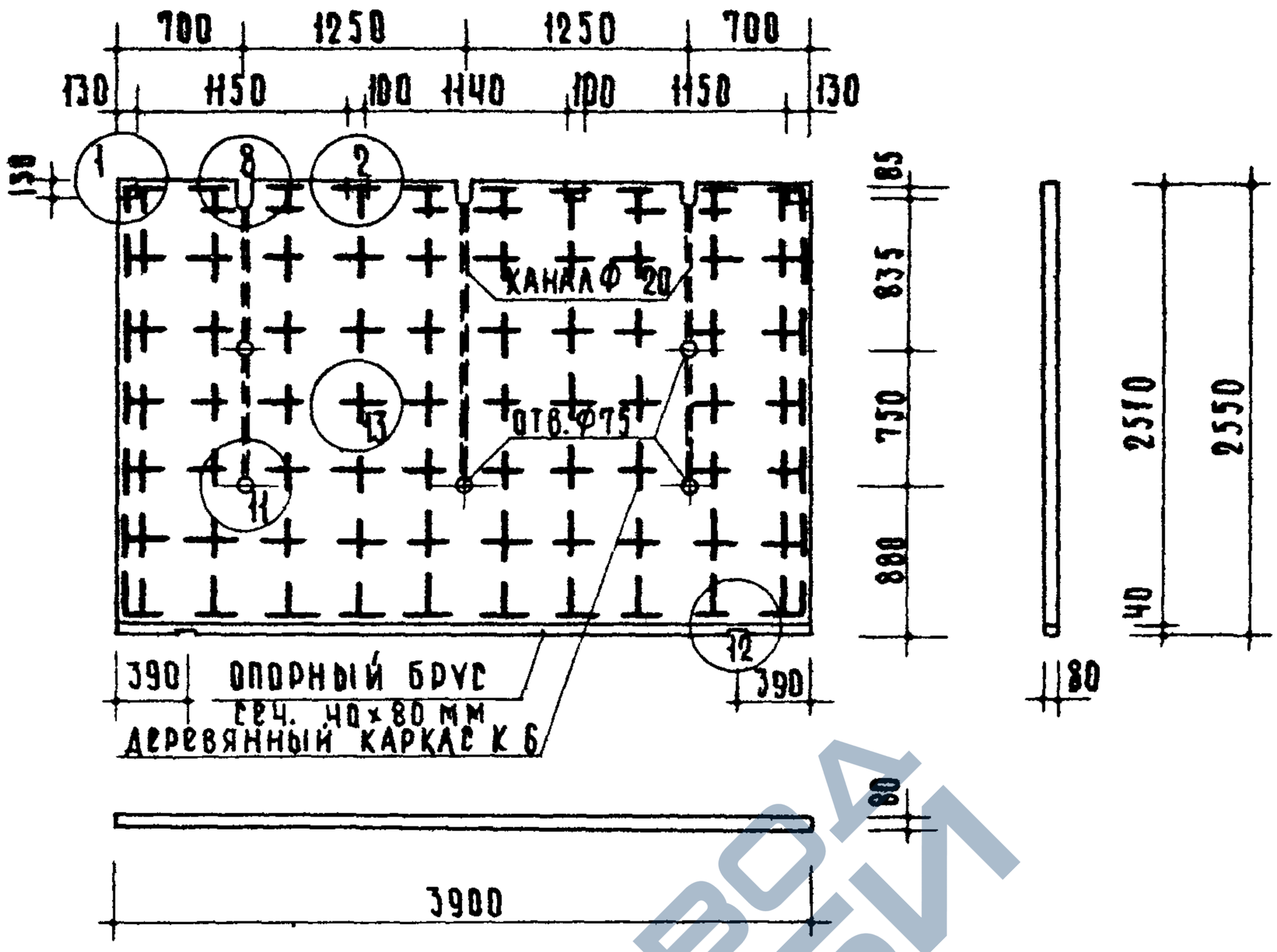

Марка	Объем гипсобетона м3	Объем древесины м3	Гвозди кг	Вес перегородки кг
ПГ 6	0.78	0.0182	Ф5мм - 0.209 Ф1.8мм - 0.055	1095

Примечания:

1. Материал перегородок - гипсобетон с пределом прочности при сжатии 35 кг/см².
2. Панель армируется деревянным каркасом из реек сечением 10×10мм, смотри лист 18
3. Детали перегородок см. листы 37, 38.

Гипсобетонные и легкобетонные изделия	Гипсобетонная перегородка заводского изготовления	Марка	Альбом	Лист
Серия ИИ-03-04		ПГ 6	81-64	6

Гл. инж. проекта Н. Павлов; Гл. инж. мастерской З. Бейм; Отд. тип. пр. А. Лукшина; Гл. инж. отдела Ц. Шмитрина; Проверил; Техник Н. Капитонова; Гл. архит. В. Ашарина; Гл. инж. пр. М. Павлов; Гл. инж. мастерс. Л. Лось; Гл. инж. отд. Н. Ермаков; Нач. отдела Н. Бочаров; Зам. гл. инж. И. Маркус; Гл. ОРСТРОЙПРОЕКТ Архитектурно строительный отдел

https://zavodjbi.com/

https://zavodjbi.com/

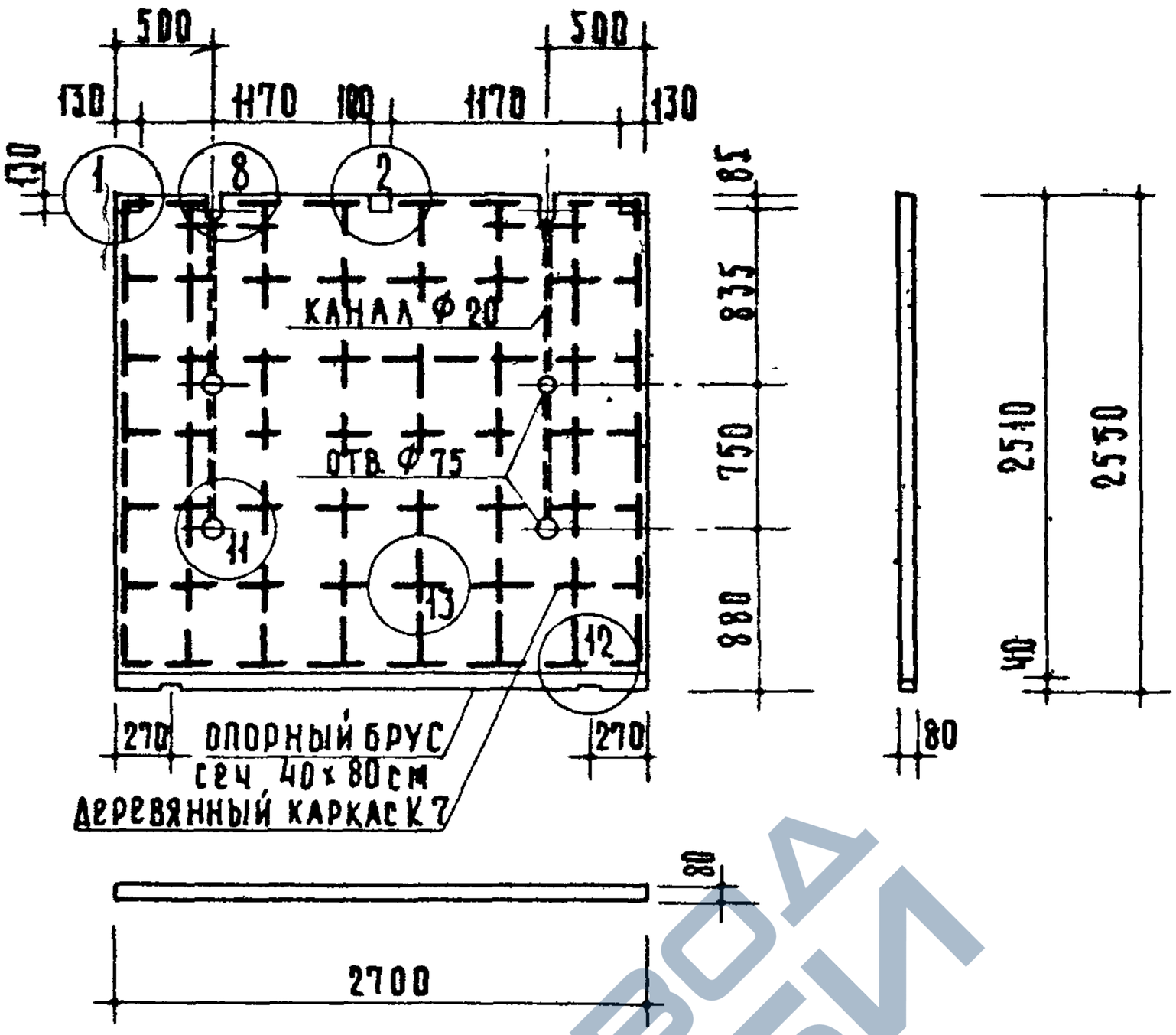

Марка	Объем гипсобетона	Объем древесины	Гвозди кг.	Вес перегородки кг.
ПГ7	0.54	0.0125	Ф5мм - 0.139 Ф1.8мм - 0.037	158

Примечания:

1 Материал перегородки-гипсобетон с пределом прочности при сжатии 35 кг/см².

2 Панель армируется деревянным каркасом из реек сечением 10×10мм, смотри лист 19

3 Детали перегородок см. листы 37, 38.

Гипсобетонные и легкобетонные изделия Серия ИИ-03-04	Гипсобетонная перегородка заводского изготовления	Марка ПГ 7	Альбом 81-64	Лист 7

ГОРСТРОЙПРОЕКТ
Архитектурно-строительный отдел

Зам. гл. инж. Н. Маркус
Гл. инж. пр. Н. Бочаров
Гл. инж. мастер. Н. Павлов
Гл. инж. отд. Н. Ермаков
Гл. инж. мастер. Л. Лось
Нач. отдела З. Ацарина
Гл. архит. пр. В. Капитонова
Отд. гл. инж. пр. А. Локшина
Гл. инж. пр. И. Цимгурмач
Проверил З. Ким
Техник Н. Павлов

https://zavodjbi.com/

https://zavodjbi.com/

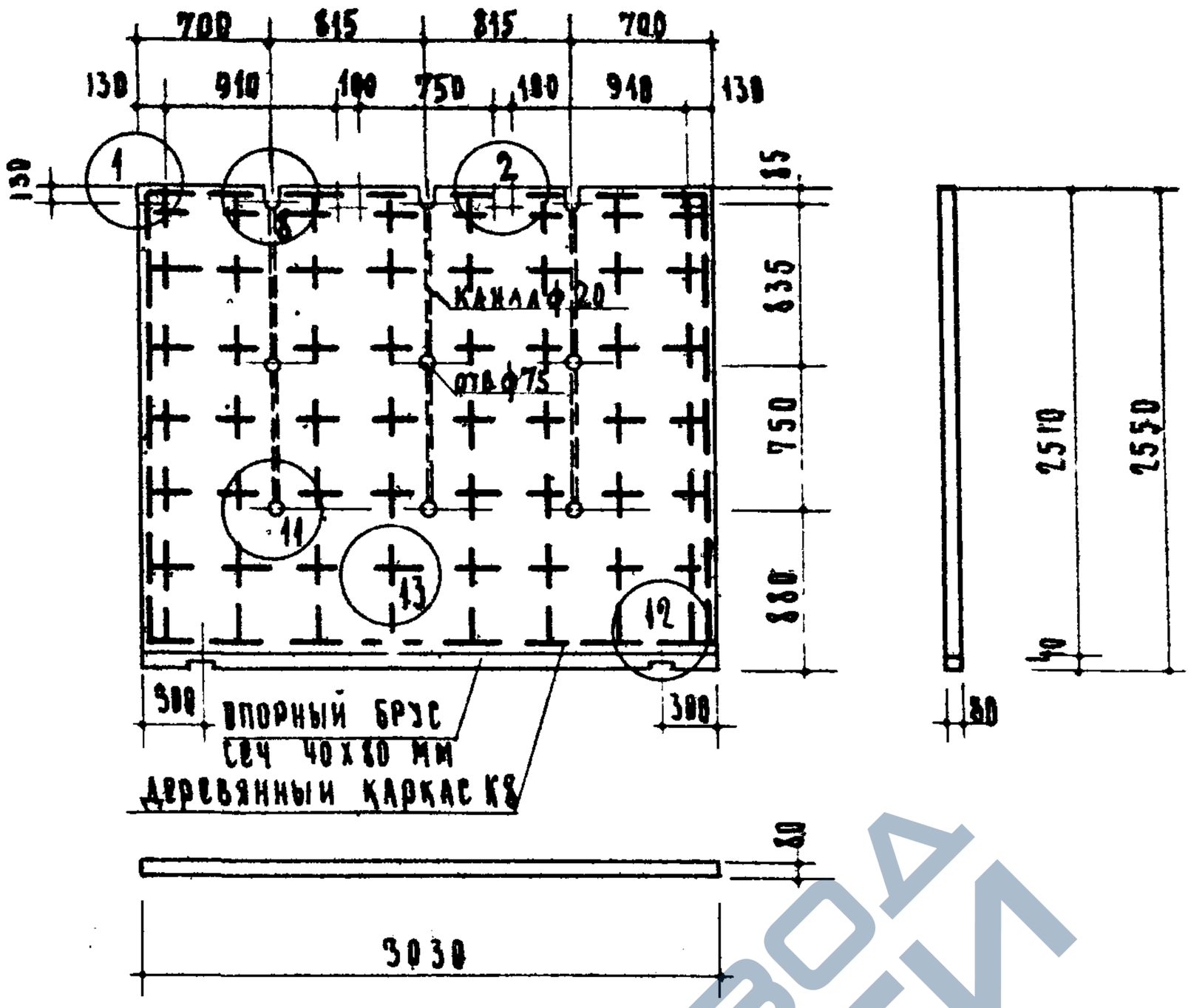

Марка	Объем гипсобетона м3	Объем древесины м3	Гвозди кг	Вес перегородки кг
ПГ8	0.64	0.0144	ф 5мм - 0.162 ф 1.8мм - 0.046	856

Примечания:

1. Материал перегородок - гипсобетон с пределом прочности при сжатии 35 кг/см²
2. Панель армируется деревянным каркасом из реек сечением 10х10 мм., смотри лист 19
3. Детали перегородок см. листы 37, 38.

Гипсобетонные и легкобетонные изделия Серия ИИ-03-04	Гипсобетонная перегородка заводского изготовления.	Марка ПГ8	Альбом 8154	Лист 8

Главный отдел: И. Маркус; Н. Бочаров; Н. Ермаков; А. Лось; М. Павлов; В. Ашарин; Н. Капитонов; Е. Цимерман; Э. Балов; И. Локшин; Н. Павлов

ЗАВОД ЖБИ

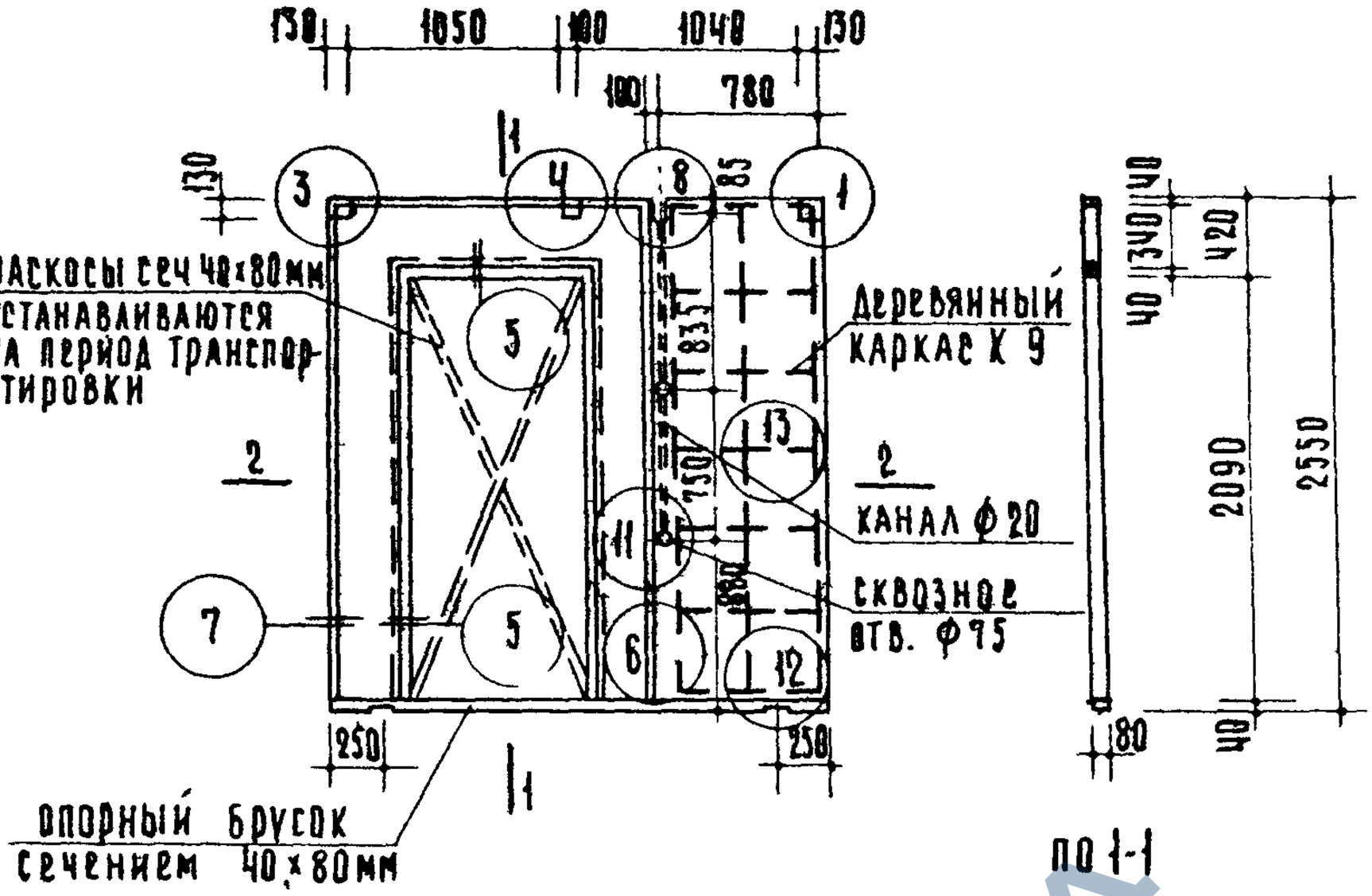

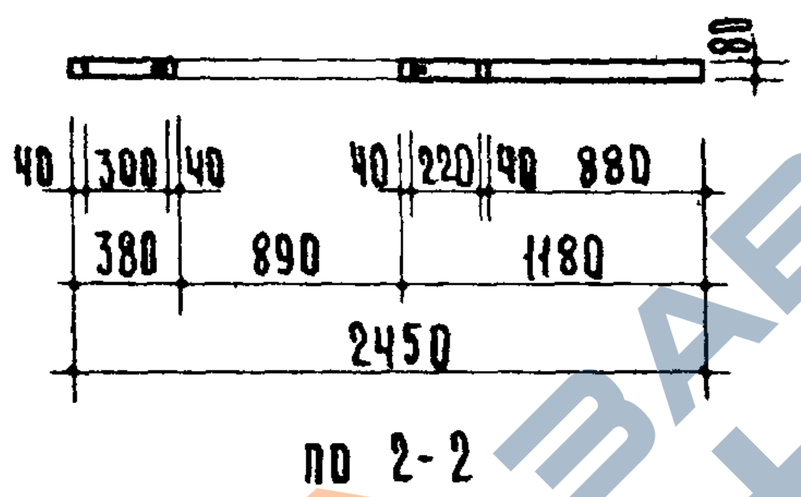

Марка	Объем гипсобетона м³	Объем древесины м³	Гвозди кг.	Вес перегородки кг.
ПГ 9	0.31	0.0513	ф5мм - 0.394 ф3мм - 0.051 ф1.8мм - 0.013	462

Примечания:

1 Материал перегородки - гипсобетон с пределом прочности при сжатии 35 кг/см².

2 Панель армируется деревянным каркасом из реек сечением 40×40 мм, смотри лист 20

3 Детали перегородок см. листы 37, 38.

Типсобетонные и легкобетонные изделия	Гипсобетонная перегородка заводского изготовления	Марка	Альбом	Лист
Серия ИИ-03-04		ПГ 9	81-64	9

Госстройпроект Архитектурно-строительный отдел

Гл. инж. проекта Н. Павлов; Гл. инж. отд. А. Лукшин; Гл. инж. мастер. З. Бегим; Согласовано; Проверил Н. Цимме; Техник Н. Капитонова; Гр. архит. В. Ашарина; Нач. отдела Н. Ермаков; Гл. инж. мастер. А. Лось; Гл. инж. пр. Н. Павлов; Зам. гл. инж. И. Маркус; Н. контр. Н. Бочаров

https://zavodjbi.com/

https://zavodjbi.com/

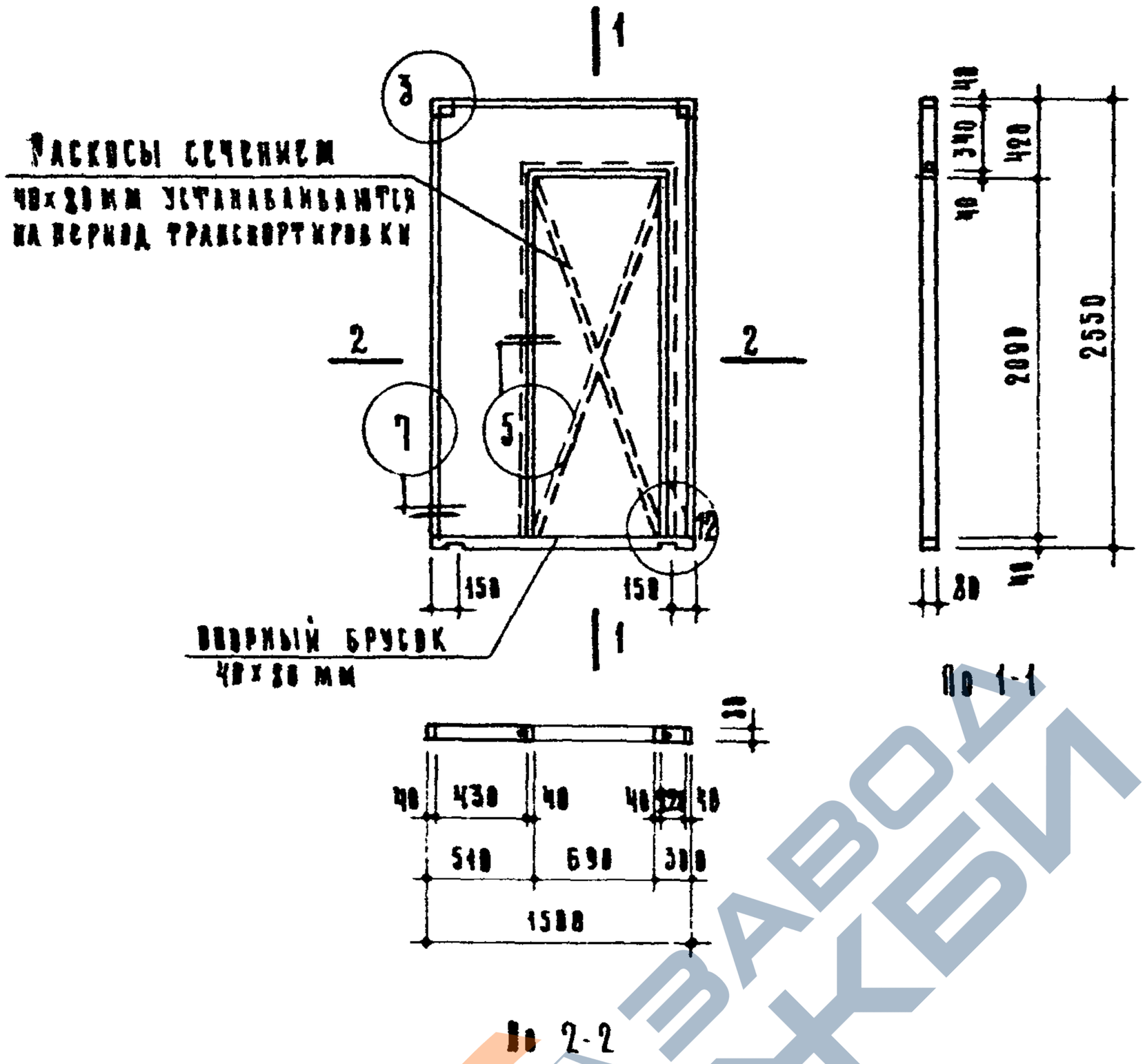

Марка	Объем гипсобетона м³	Объем древесины м³	Гвозди кг	Вес перегородки
ПГ10	0.15	0.0462	ф5мм - 0.092 ф3мм - 0.051	235

Примечания

1. Материал перегородок - гипсобетон с пределом прочности при сжатии 35 кг/см².
2. Детали перегородок см листы 37,38.

Гипсобетонные и деревобетонные изделия	Гипсобетонная перегородка заводского изготовления	Марка ПГ 10	Альбом 81-64	Лист 10
Серия ИИ-03-04				

Отдел

Гипроспецсельстрой

Инженер И Жирис | Н Бочаров | М Павлов | В Ашарина | Н Капитонова | Е Тимирязев | Н Ермаков | А Лось | З. Бейм | А. Локшин

https://zavodjbi.com/

https://zavodjbi.com/

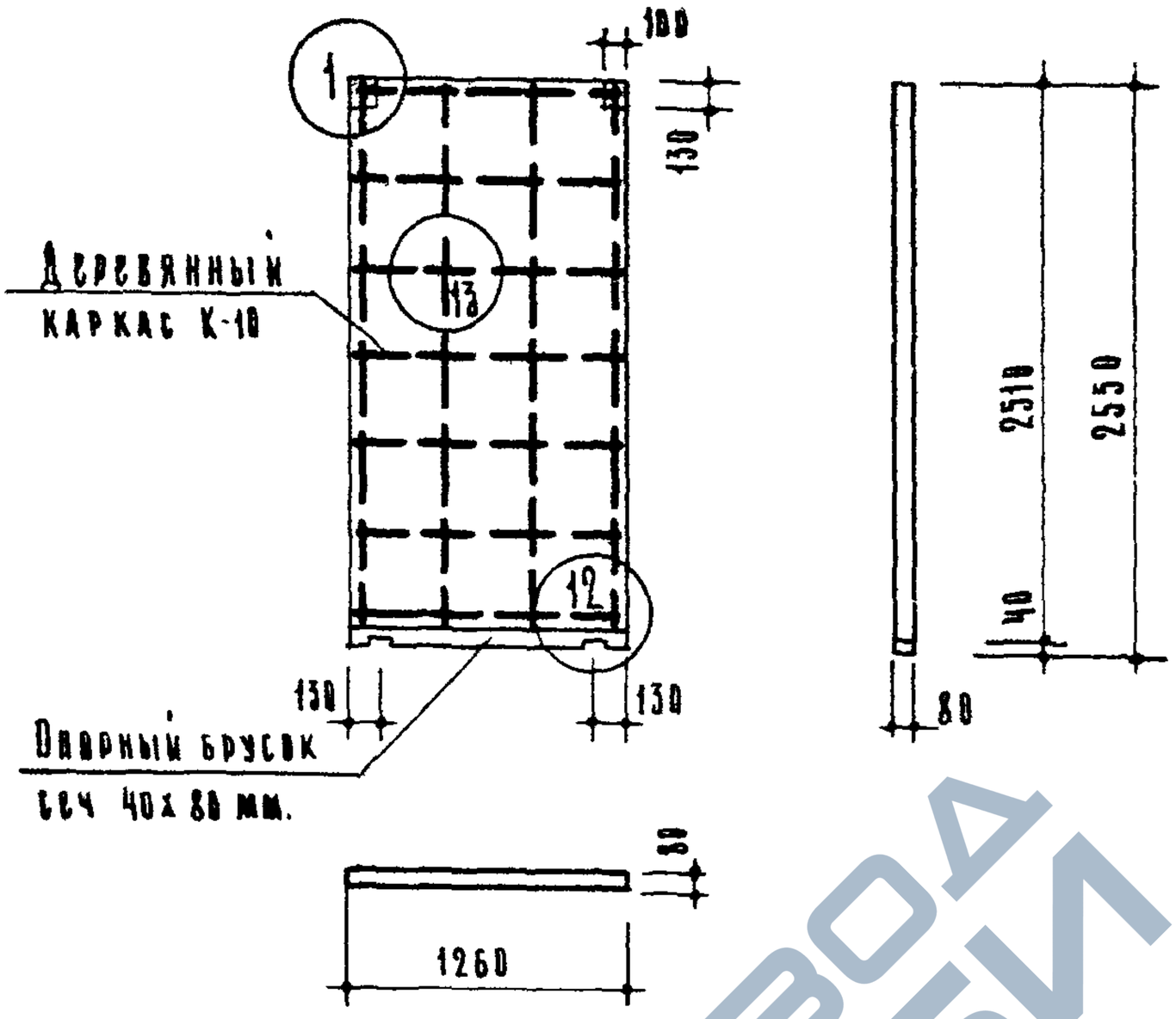

Марка	Объем гипсобетона м³	Объем древесины	Гвозди кг.	Вес перегородки кг.
ПР11	0.25	0.0059	Ф 5 мм - 0.089 Ф 18 мм 0.017	351

Примечания

1. Материал перегородки - гипсобетон с пределом прочности при сжатии 35 кг/см²
2. Панель армируется деревянным каркасом из реек сечением 10×10 мм, смотри лист 20
3. Деталям перегородок см. листы 37,38.

Гипсобетонные и легкобетонные изделия	Гипсобетонная перегородка заводского изготовления	Марка	Альбом	Лист
Серия ИИ-03-04		ПР11	81-64	11

ГОРСТРОЙПРОЕКТ
Архитектурно строительный отдел

Гл инж проекта А Лохина
Гл инж мастерской З Бесин
Согласовано
Проверил Ц Иммерман
Техник Н Капитонова
Гр архит В Ашарина
Гл инж пр М Павлов
Гл инж мастерс Д Лось
Гл инж АПД Н Ермаков
Нач отд Н Бычарев
Гл инж Нач ОТД С Ж
Зам гл инж И Мирзис

https://zavodjbi.com/

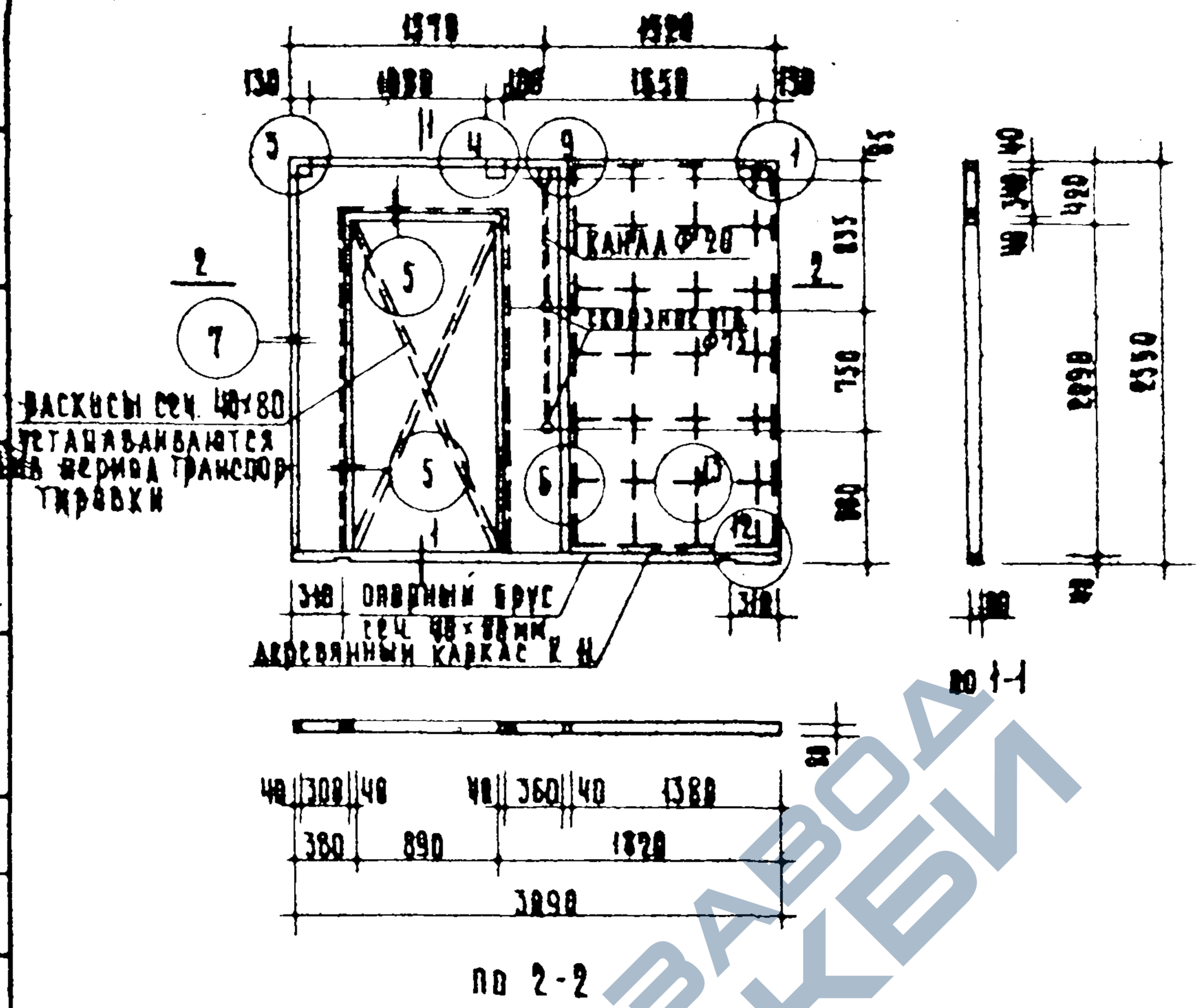

Марка	Объем гипсобетона м3	Объем древесины м3	Гвозди кг.	Вес перегородки кг.
ПГ 12	0.44	0.0552	ф5мм - 0.643 ф2мм - 0.051 ф1.8мм - 0.021	633

Примечания:

1 Материал перегородки - гипсобетон с пределом прочности при сжатии 35 кг/см².

2 Панель армируется деревянным каркасом из реек сечением 18×18 мм, смотри лист 28

3 Детали перегородок см. листы 37, 38.

Гипсобетонные и фибробетонные изделия	Гипсобетонная перегородка заводского изготовления	Марка ПГ 12	Выпуск И-04	Лист 12
Серия ИИ-03-04				

Инв. № 7329

https://zavodjbi.com/

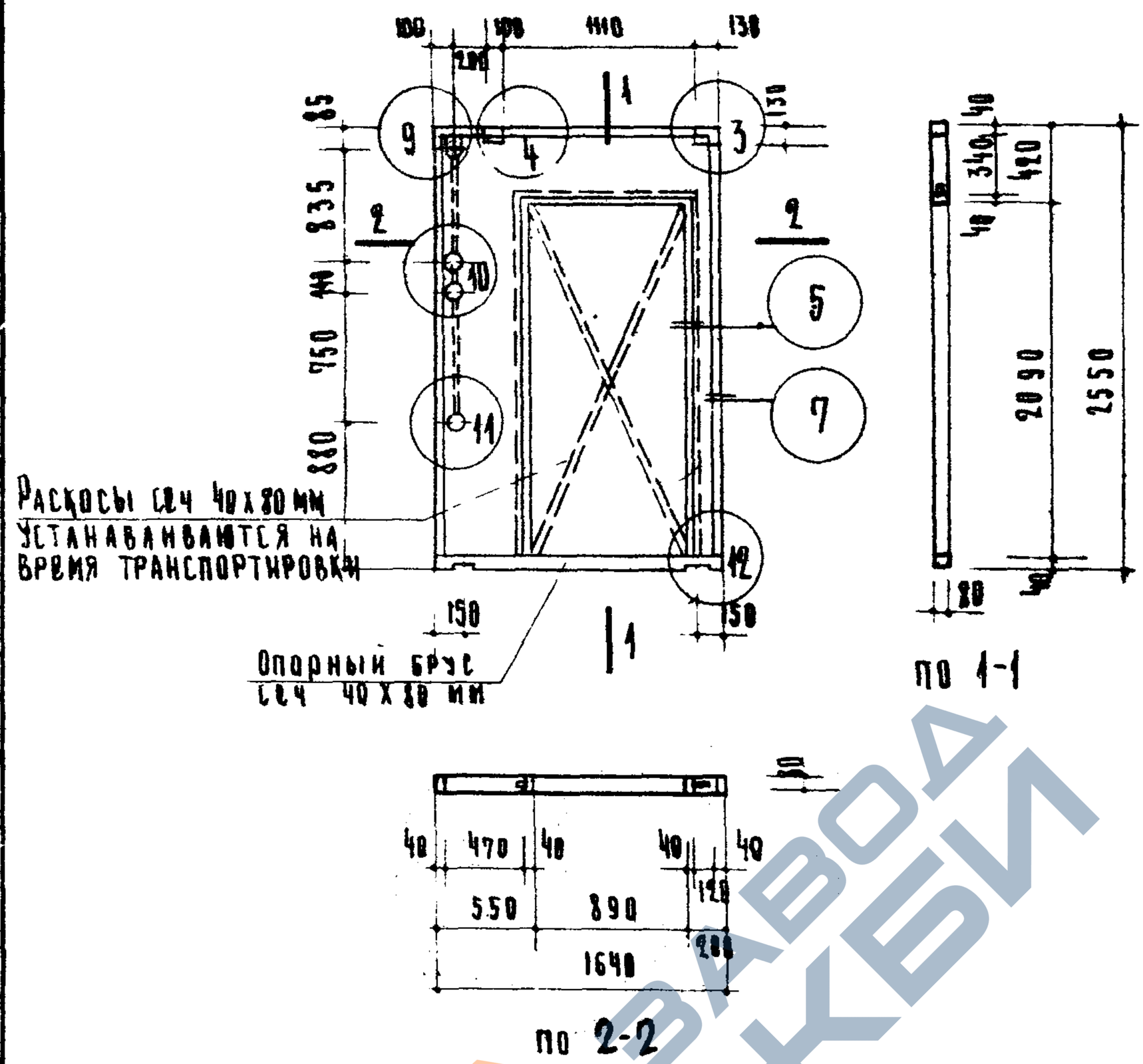

Марка	Объем гипсобетона м3	Объем древесины м3	Гвозди кг	Вес перегородки кг
ПГ 13	0.14	0.0481	ф 5мм.-0.464 ф 3мм.-0.051	223

Примечания:

1. Материал перегородок-гипсобетон с пределом прочности при сжатии 35 кг/см²
2. Детали перегородок см. листы 37, 38

Гипсобетонные и легкобетонные изделия Серия ИИ-03-04	Гипсобетонная перегородка заводского изготовления.	Марка ПГ 13	Альбом 81-64	Лист 13

Согласовано

Гл. инж. мастер. отд. Н. Павлов; Гл. инж. пр-ва Э. Белим; Гл. инж. отд. А. Локшин; Гл. инж. пр-ва Н. Ермалов; Гл. инж. мастер. отд. А. Лисс; Гл. инж. пр-ва Н. Бочаров; Гл. инж. пр-ва М. Павлов; Гл. архит. В. Ашарин; Техник-конструктор Н. Копитонова; Проверил Е. Цимиурман; Зам. гл. инж. пр-ва И. Маркус

Горстройпроект Архитектурно-строительный отдел

ЗАВОД ЖБИ

ИЧ 7322

https://zavodjbi.com/

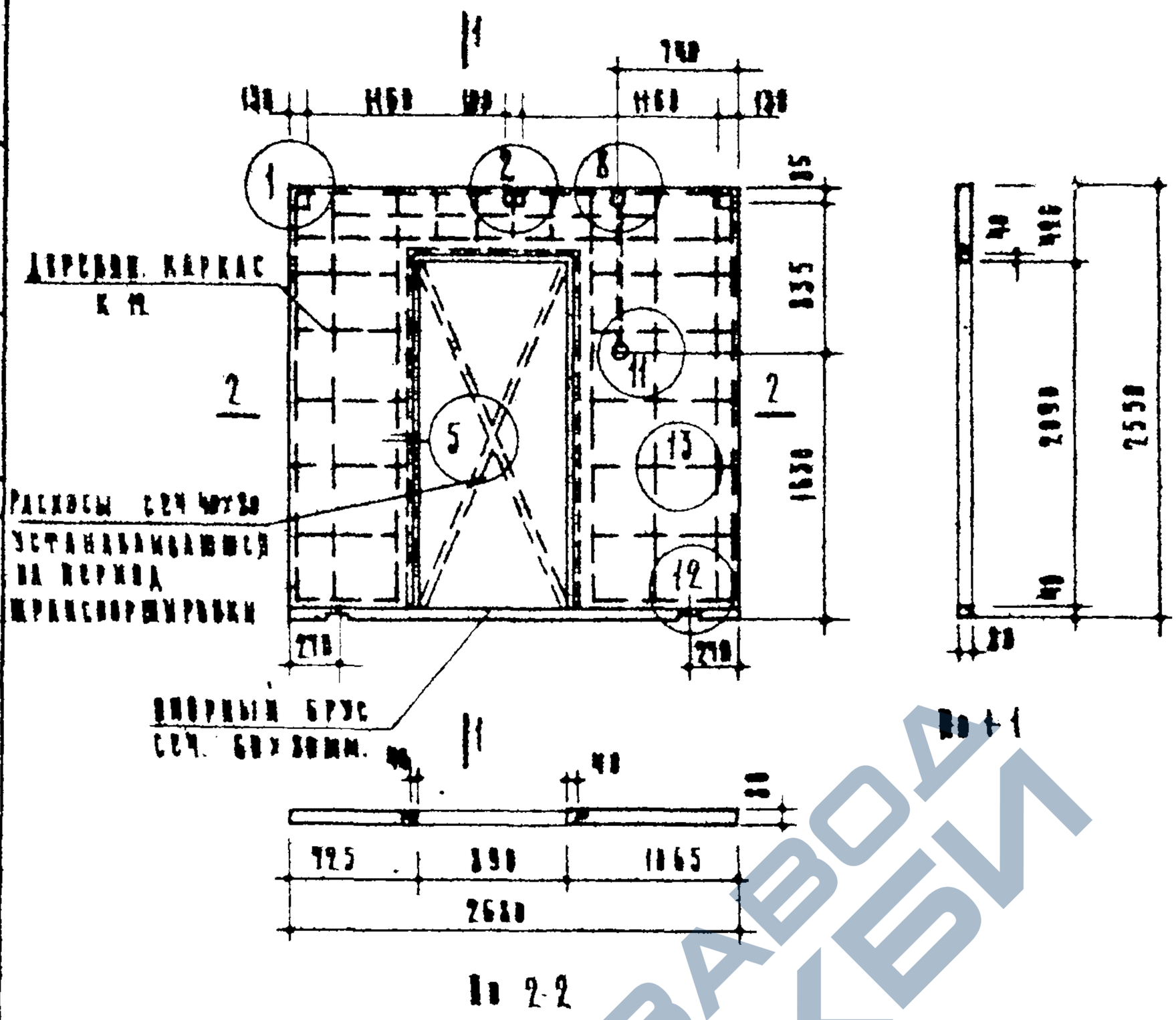

Марка	Объем гипсобетона $м^3$	Объем древесины м	Гвоздей кг	Вес перегородки кг
ПГ-14	0.37	0.0357	Ф5 мм - 0.155 Ф5 мм - 0.051 Ф1.6 мм - 0.044	532

Примечания:

1. Материал перегородок - гипсобетон с пределом прочности при сжатии 35 кг/см²
2. Панель армируется деревянным сетчатым каркасом К-12 из реек сечением 10×10 мм. см. марк. лист 20
3. Детали перегородок см. листы 37, 38.

Гипсобетонные и деревобетонные изделия Серия ИИ-03-04	Гипсобетонная перегородка заводского изготовления	Марка ПГ 14	Объем 04-04	Лист 14

Архитектурно строительный отдел

https://zavodjbi.com/

https://zavodjbi.com/

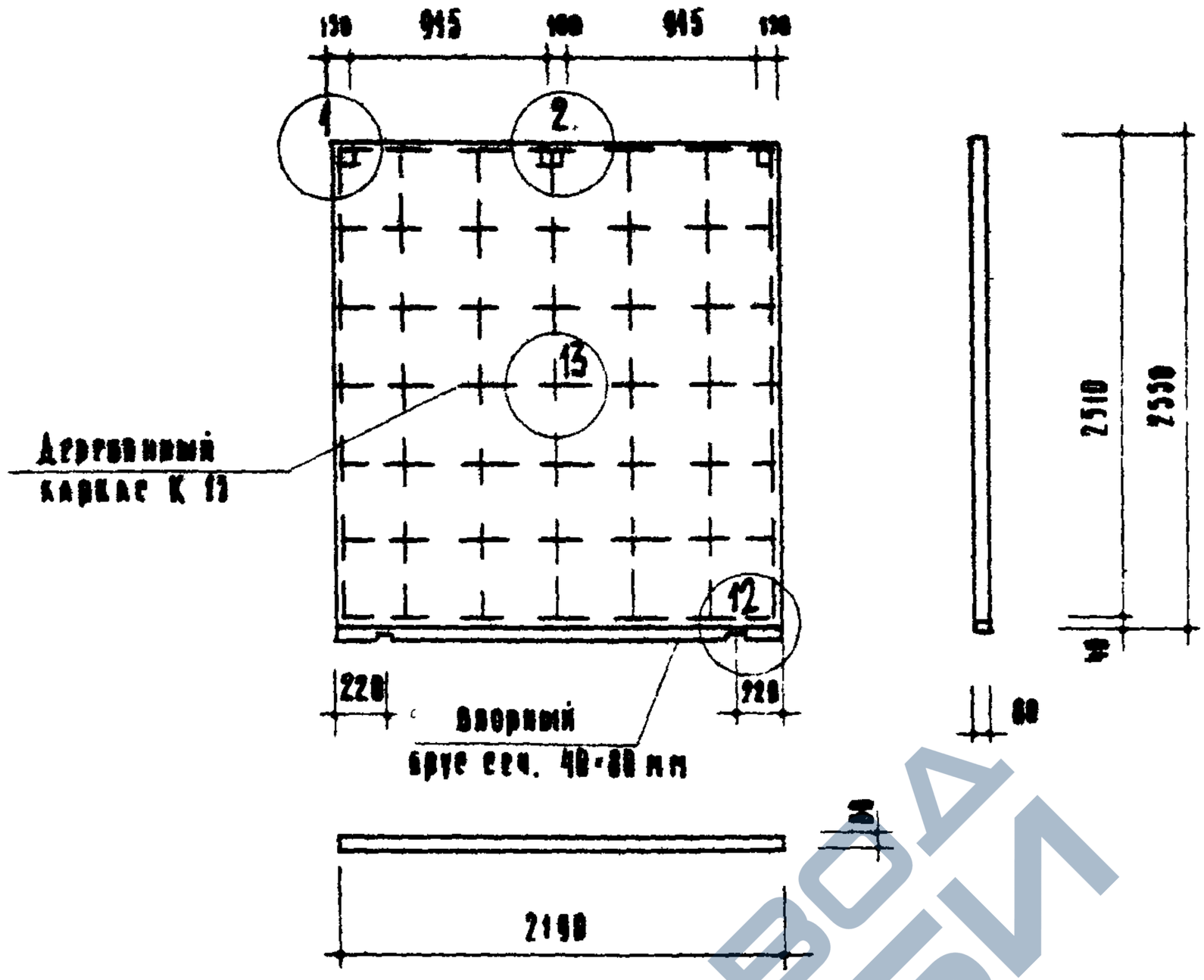

МАРКА	ОБЪЕМ ГИПСОБЕТОНА м³	ОБЪЕМ ДРЕВЕСИНЫ м³	ГВОЗДИ КГ.	ВЕС ПЕРЕГОРОДКИ КГ.
ПГ 15	0.44	0.0102	Ф 5 мм - 0.116 Ф 1.8 мм - 0.030	617

Примечания:

1. Материал перегородки – гипсобетон с пределом прочности при сжатии 35 кг/см².
2. Панель армируется деревянным каркасом из реек сечением 10×10 мм., смотри лист 20
3. Детали перегородок смотри листы 37, 38.

Гипсобетонные и керамобетонные изделия серия ИИ-03-04	Гипсобетонная перегородка заводского изготовления	Марка ПГ 15	Альбом 81-64	Лист 15

Главный инженер проекта А. Лосев
Гл. инженер проекта Н. Ермаков
Гл. специалист Н. Бочаров
Гл. специалист М. Павлов
Гл. специалист В. Аверина
Гл. специалист Ж. Бессонова
Гл. специалист З. Дубинская
Гл. специалист А. Лукина
Архитектурно-строит. отдел Гл. специалист И. Маркус

https://zavodjbi.com/

https://zavodjbi.com/

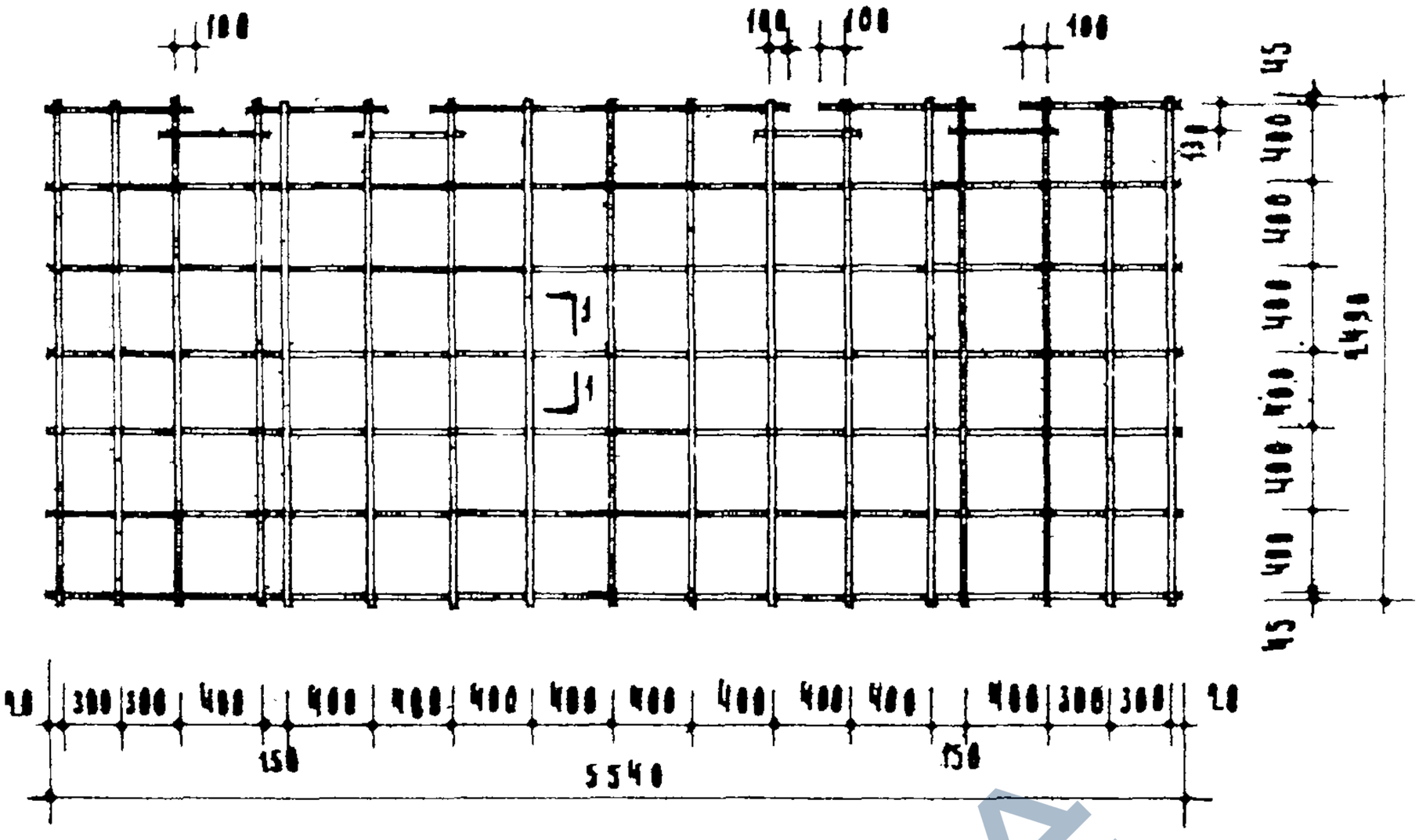

КАРКАС К1

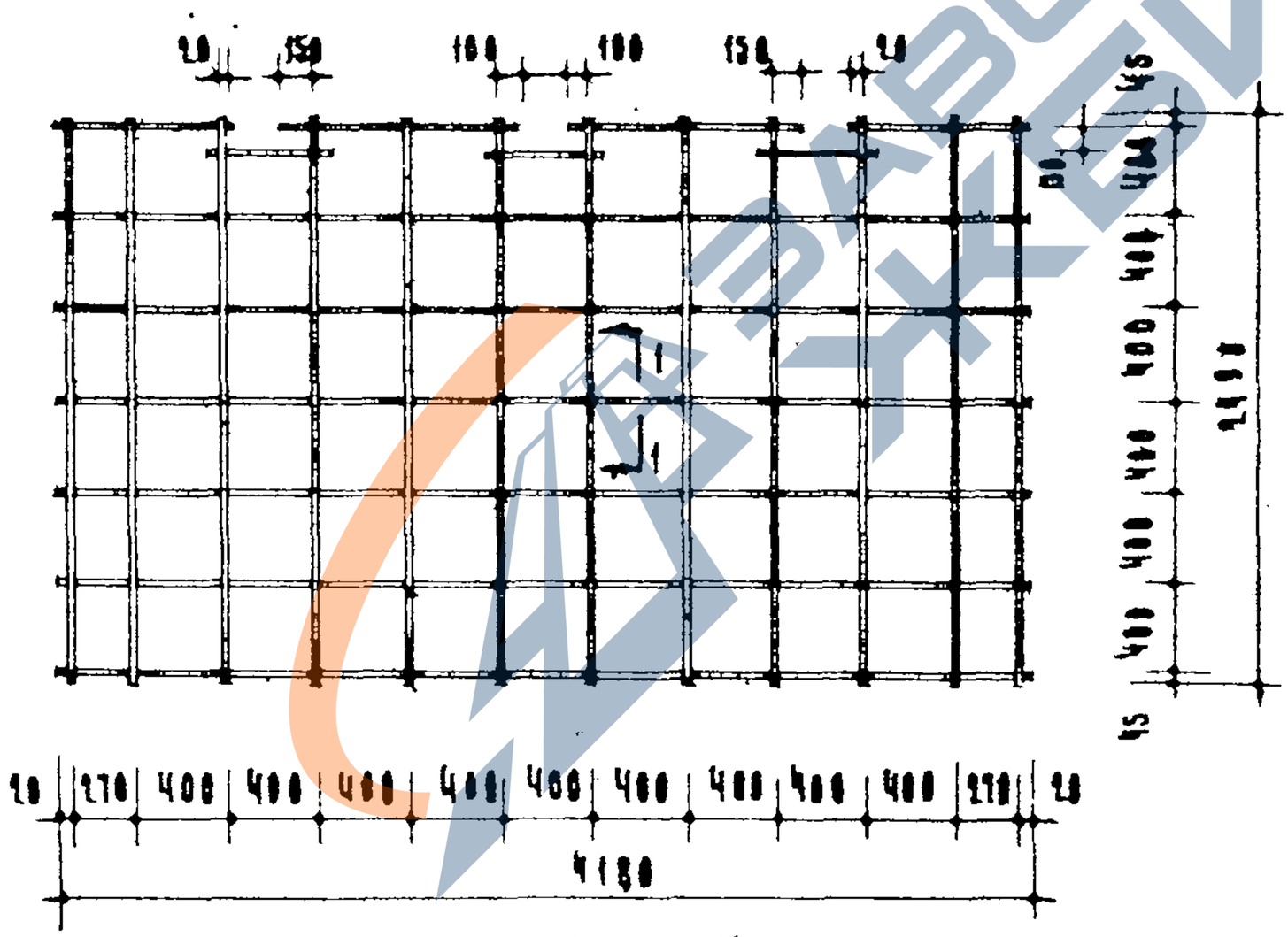

КАРКАС К2

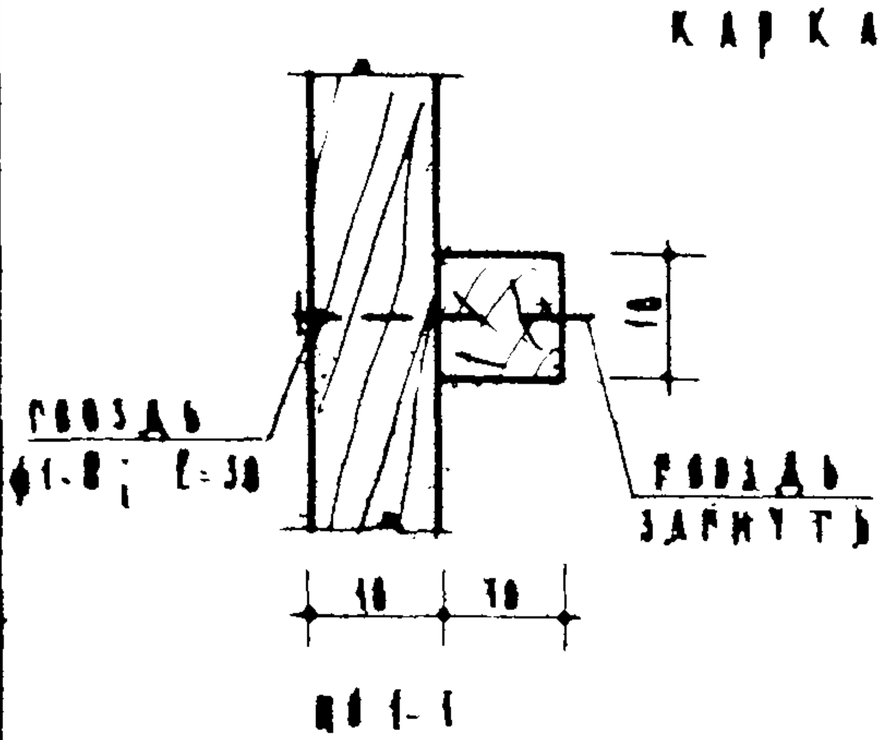

Марка каркаса	Наименов. элементов	Сечение мм	Длина п.м.	Общий объем м³
К1	рейка	10x10	84.0	0.0084
		гвоздь ф1.8 ℓ=30 кг. 0.079		
К2	рейка	10x10	59.0	0.0060
		гвоздь ф1.8 ℓ=30 кг. 0.055		

Гипросельстроя и Госгражданстроя	Деревянные решетчатые каркасы	Марка К1 К2	Альбом 84-64	Лист 16
Серия ИИ-03-04				

https://zavodjbi.com/

https://zavodjbi.com/

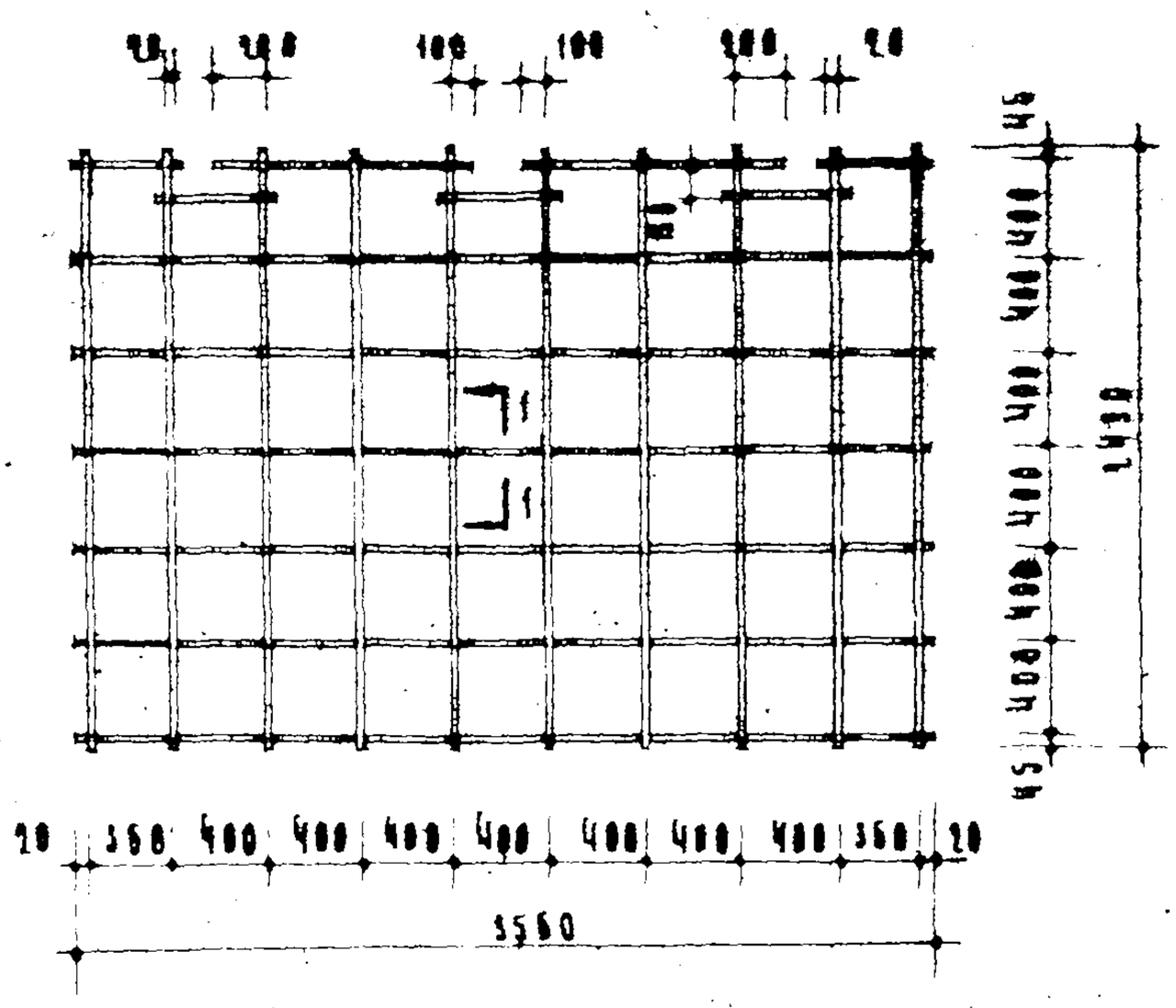

КАРКАС К 3

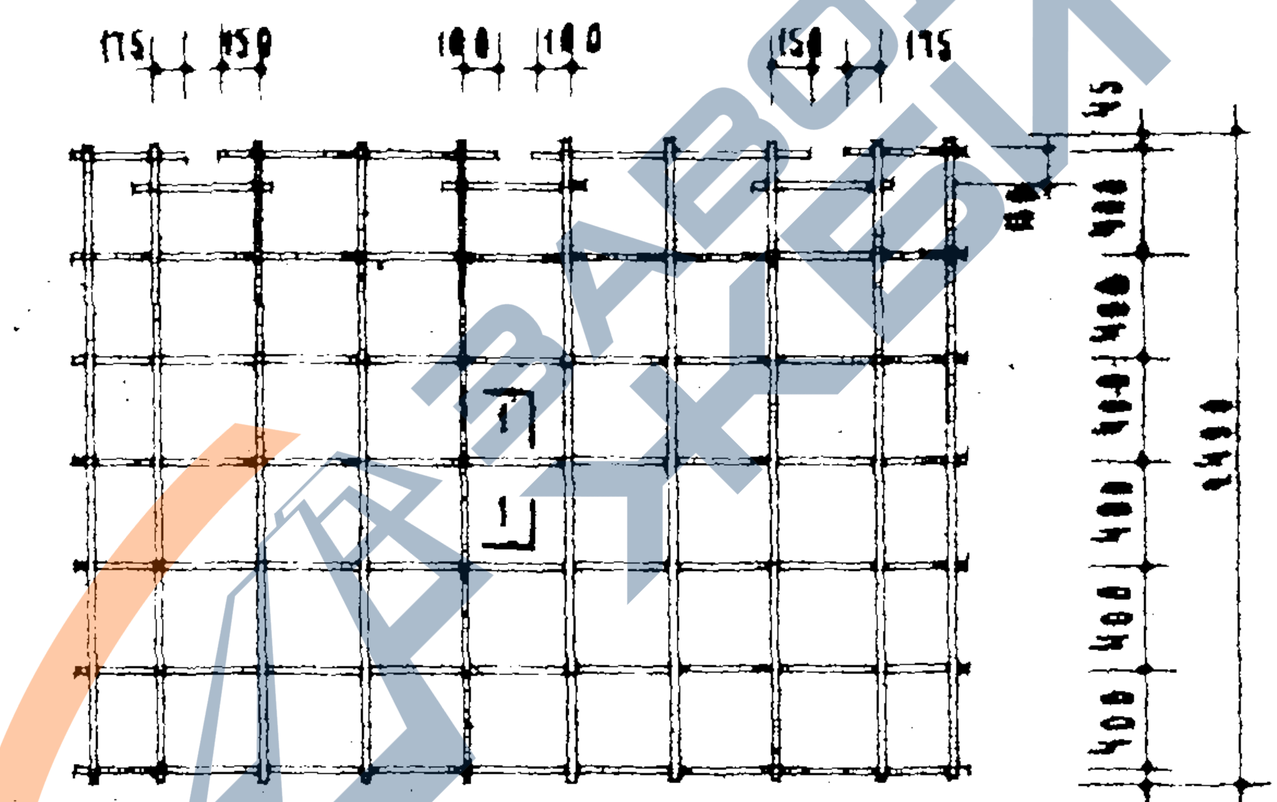

КАРКАС К 4

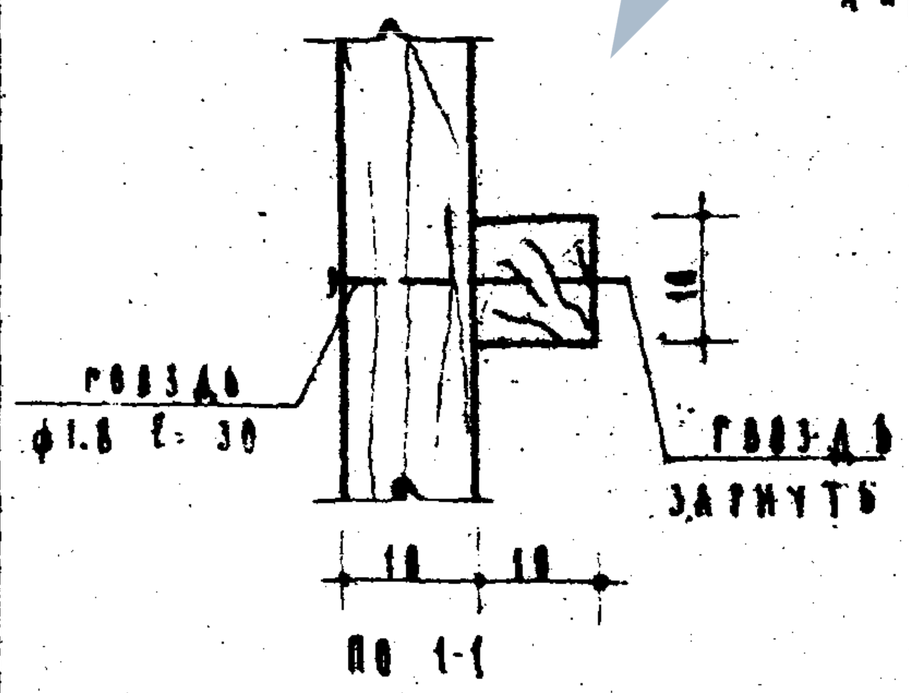

МК КАРК.	НАИМЕН. ЭЛЕМЕНТОВ	СЕЧЕНИЕ ММ	ДЛИНА П.М	ОБЩИЙ ОБЪЕМ М³
К 3	РЕЙКА	100x100	50.6	0.0051
		ГВОЗДИ ф1.8 ℓ= 30 КГ. 0.046		
К 4	РЕЙКА	100x100	49.0	0.0050
		ГВОЗДИ ф1.8 ℓ= 30 КГ. 0.046		

ГИПРОСЕЛЬСТРОЙ ГОСГРАЖДАНСТРОЙ ГОСКОМАРХИТЕКТУРЫ ГОСГРАЖДАНСТРОЙ ОТДЕЛ АРХИТЕКТУРНО-СТРОИТ. ПРОЕКТИРОВАНИЯ	ГИПРОСЕЛЬСТРОЙСКИЕ И ЛЕГКОБЕТОННЫЕ ИЗДЕЛИЯ СЕРИЯ ИИ-03-04	ДЕРЕВЯННЫЕ РЕШЕТЧАТЫЕ КАРКАСЫ	МАРКА К 3 К 4	АЛЬБОМ 81-64	ЛИСТ 17

Главный инженер проекта Н.Ермакова. Главный архитектор проекта М.Малахов. Главный специалист Н.Никитина. Начальник отдела А.Лукьянов. Инженер Э.Ерёмин. Ст. инженер Н.Цимбрович.

ИН7322

https://zavodjbi.com/

https://zavodjbi.com/

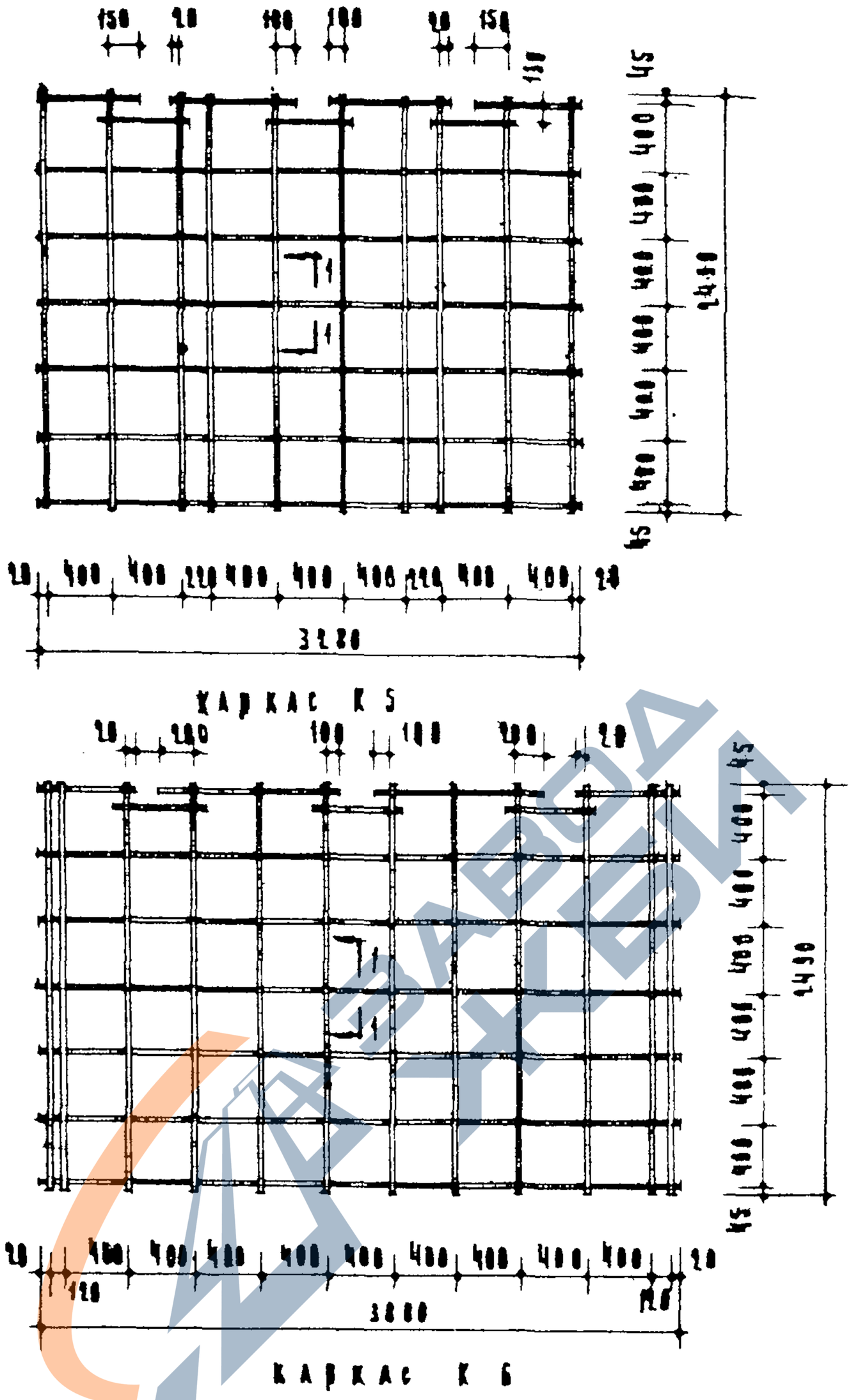

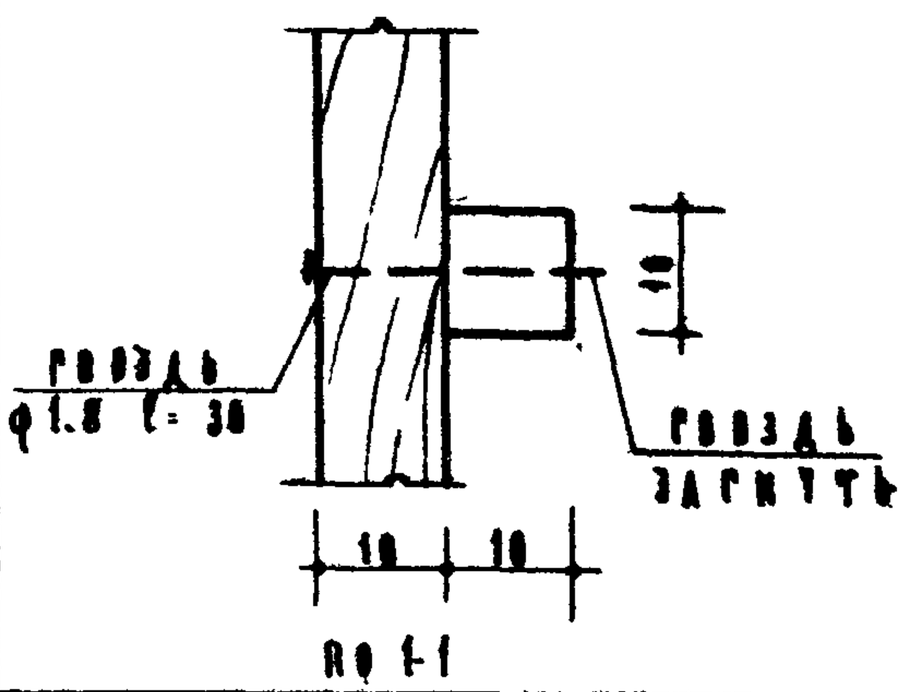

Ин марк.	Наименование элементов	Сечение мм	Длина м	Объем м³
К 5	Стойка	10х10	48.5	0.0048
		Гвоздь ф1.8 ℓ=30		кг. 0.046
К 6	Стойка	10х10	57,80	0.0058
		Гвоздь ф1.8 ℓ=30		кг. 0.055

Отдел	Н. контроль	Инженер	Гл. спец.	Гл. инж. проекта	Гл. инж.
	Бочаров	Ермаков	Асадов	Лавров	Ефимов
	Маркус	Ананина	Ласкин		

Стадия

Рассборные и легкобетонные изделия

Серия ИИ-03-04

Деревянные рубленые каркасы

Марка	Альбом	Лист
К 5 К 6	01-04	18

https://zavodjbi.com/

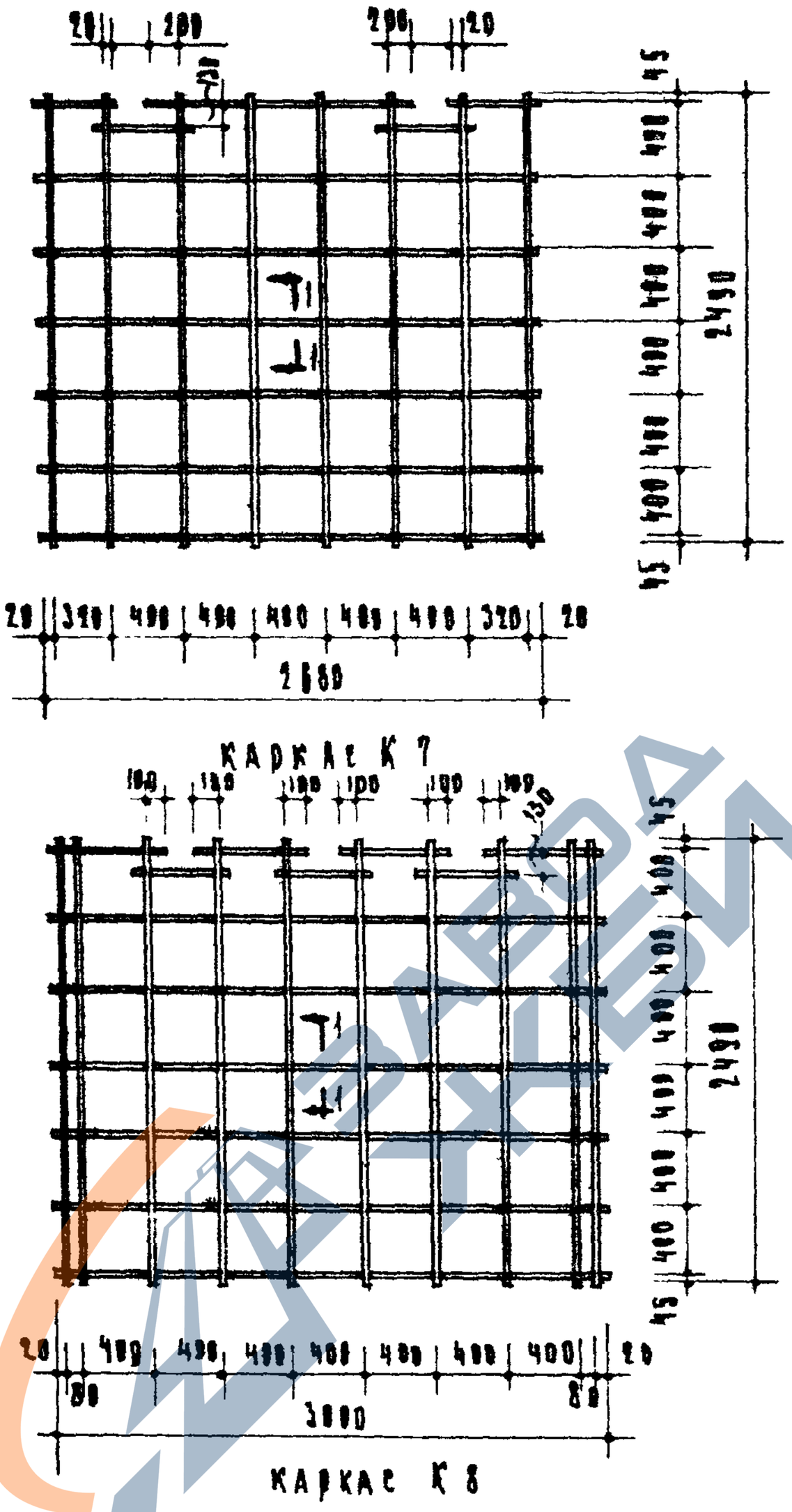

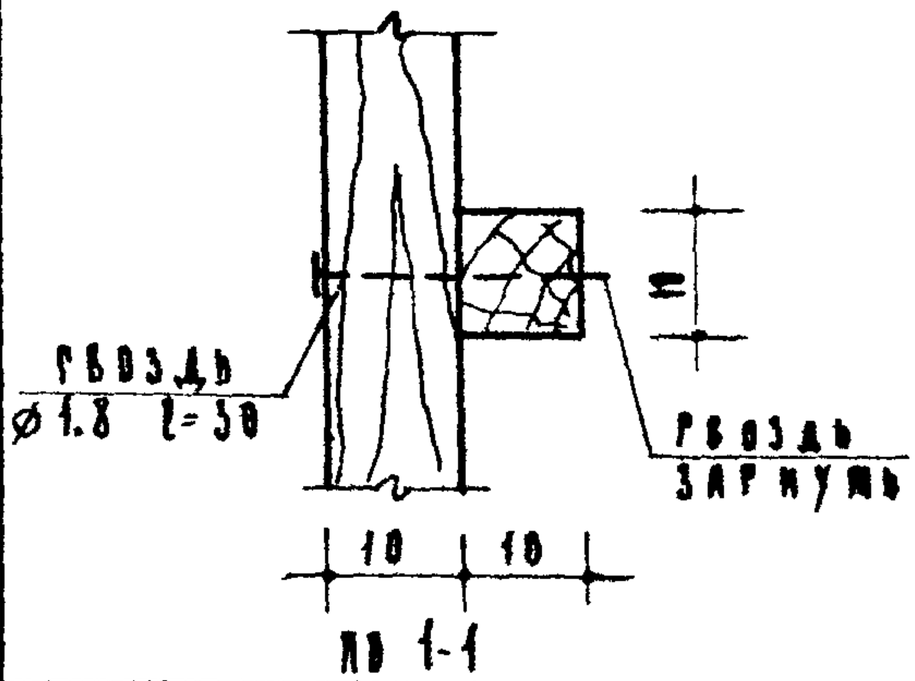

№ № карк	Наимен элементов	Сечение мм	Длина п м	Общий объем м³
К 7	РЕЙКА	10×10	39.0	0.0039
		ГВОЗДИ Ø1.8 l=30 кг 0.037		
К 8	РЕЙКА	10×10	46.6	0.0047
		ГВОЗДИ Ø1.8 l=30 кг 0.046		

Гипсобетонные и деревобетонные изделия	Деревянные ребчные каркасы	Марка К 7 К 8	Альбом 81-64	Лист 19
Серия ИИ-03-04				

Архитектурно-строительный ОПДСА

Н Маркус | Н Бочаров | Н Ермаков | А Лось | М Павлов | Л Ашарина | Н Калиновский | Е Цимсома | А Локшин | Э Бенин

https://zavodjbi.com/

https://zavodjbi.com/

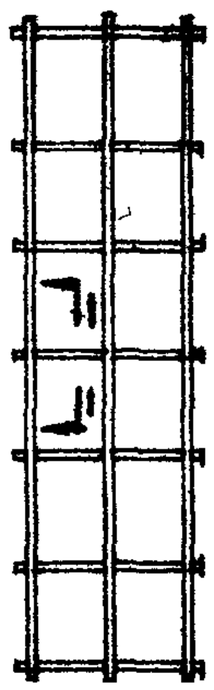

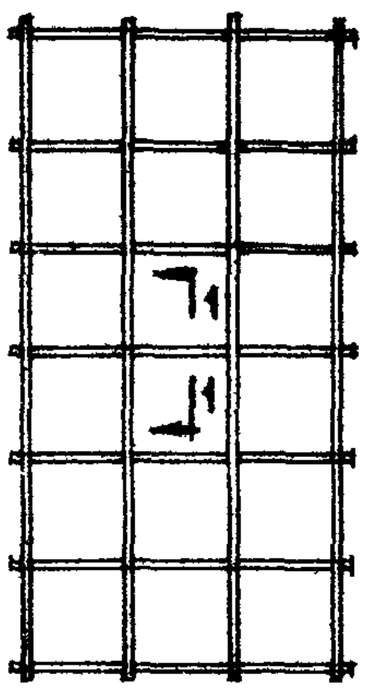

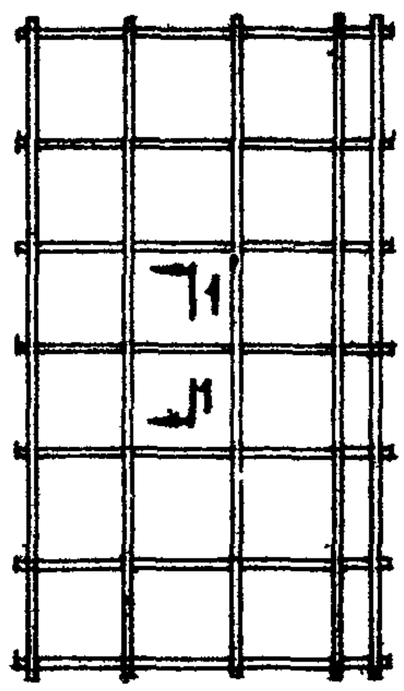

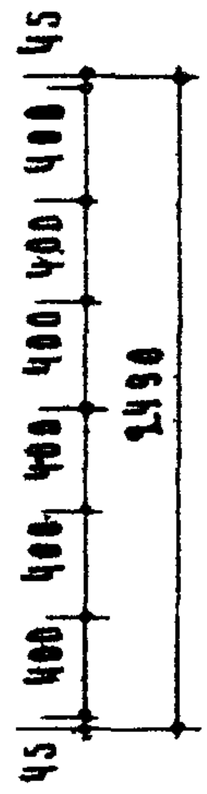

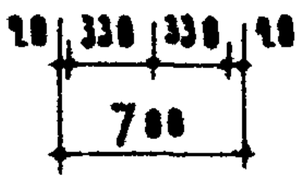

Каркас К 9

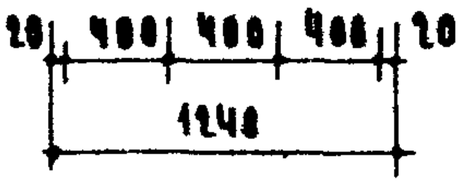

Каркас К 10

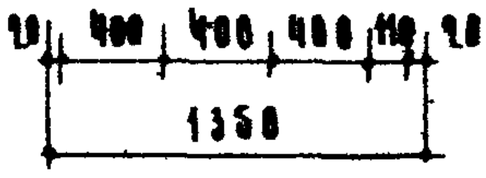

Каркас К 11

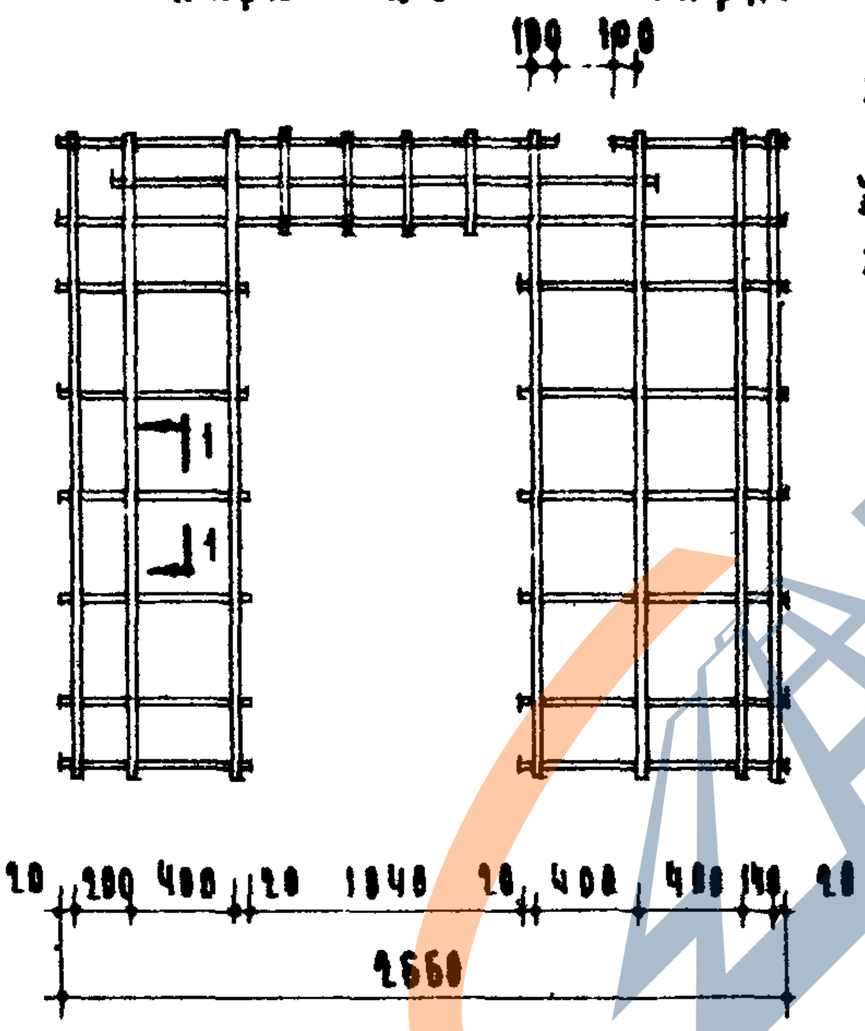

Каркас К 12

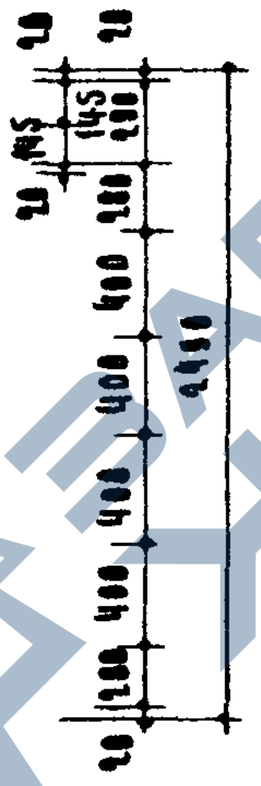

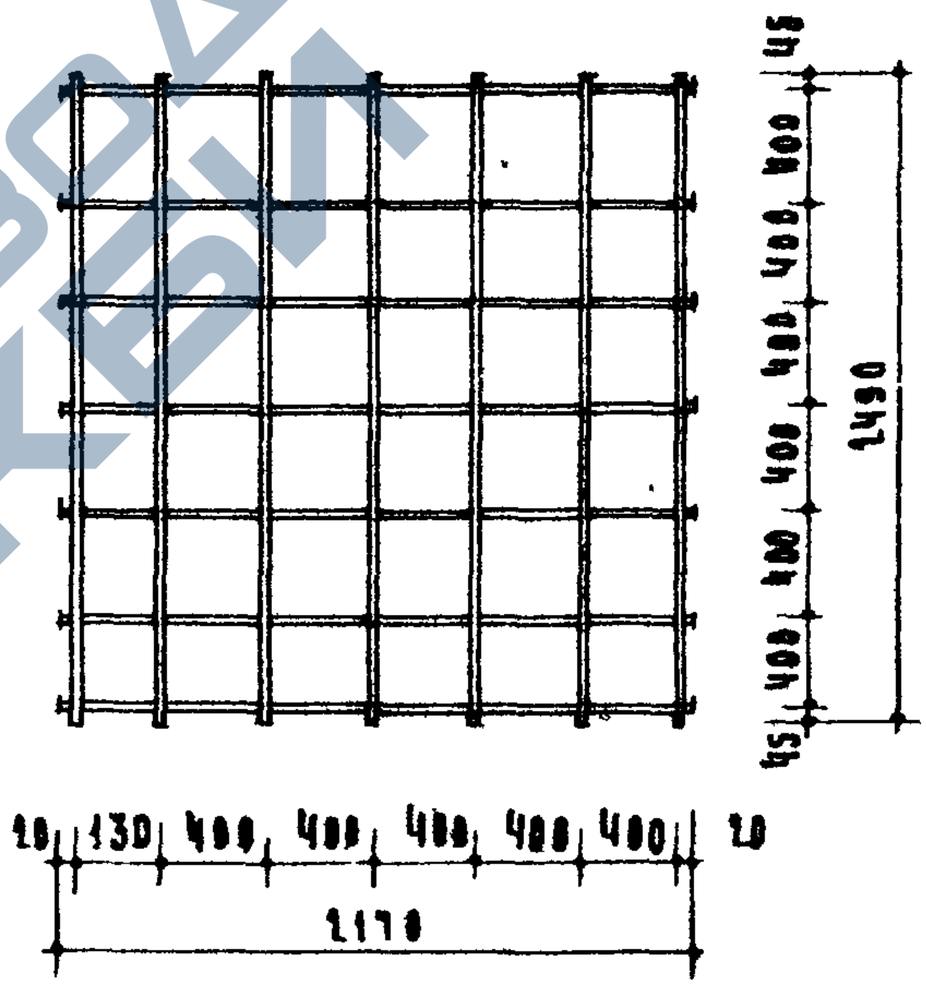

Каркас К 13

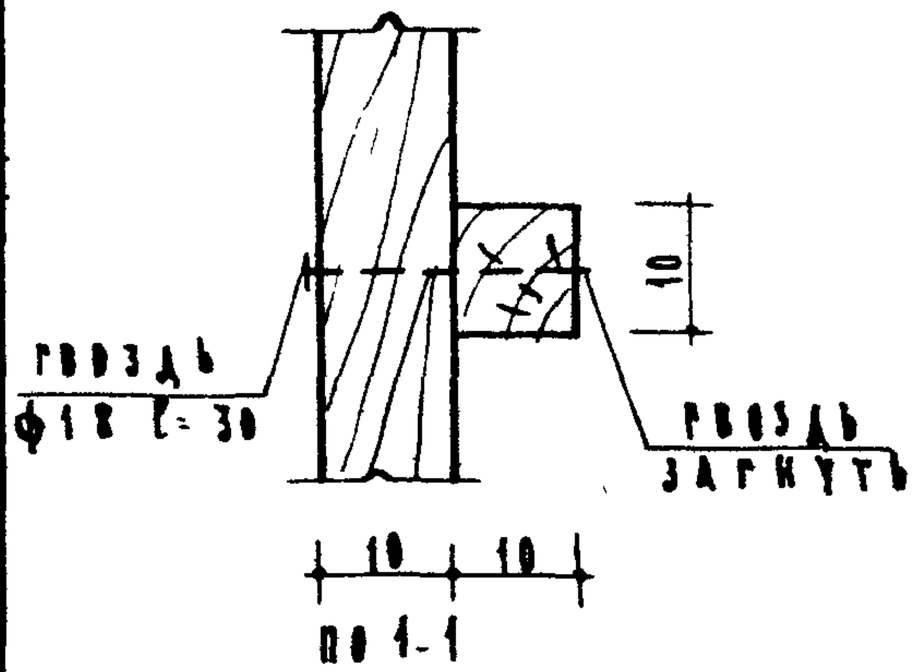

По 1-1

Марка каркаса	Наименование элементов	Сечение мм	Длина п м	Общий объем м³
К 9	рейка	10 x 10	12.40	0.0012
		гвозди ф 1.8 ℓ= 30		кг. 0.013
К 10	рейка	10 x 10	16.55	0.0019
		гвозди ф 1.8 ℓ= 30		кг. 0.019
К 11	рейка	10 x 10	11.90	0.0011
		гвозди ф 1.8 ℓ= 30		кг 0.011
К 12	рейка	10 x 10	35.70	0.0036
		гвозди ф 1.8 ℓ= 30		кг 0.044
К 13	рейка	10 x 10	33.50	0.0033
		гвозди ф 1.8 ℓ= 30		кг. 0.030

Архитектурно строит отдел	Гипросельстроймаш и асбестовые изделия	Деревянные рубленые каркасы	Марка К 9, К 10, К 11, К 12, К 13	Альбом 81-64	Лист 20
	Серия ИИ-03-04				

Гл. инженер проекта Ю. Ашарин
Гл. специалист Н. Канитонова
Нач. отдела Н. Цимбалист
Нач. отдела Л. Ю. Ермаков
Ст. инженер Н. Бочаров
Инженер Н. Маркуз

ИИ-73 29

https://zavodjbi.com/

https://zavodjbi.com/

ИИ-03-04
АЛЬБОМ 81-64

ГИПСОБЕТОННЫЕ ПЕРЕГОРОДКИ ПОСТРОЕЧНОГО ИЗГОТОВЛЕНИЯ

https://zavodjbi.com/

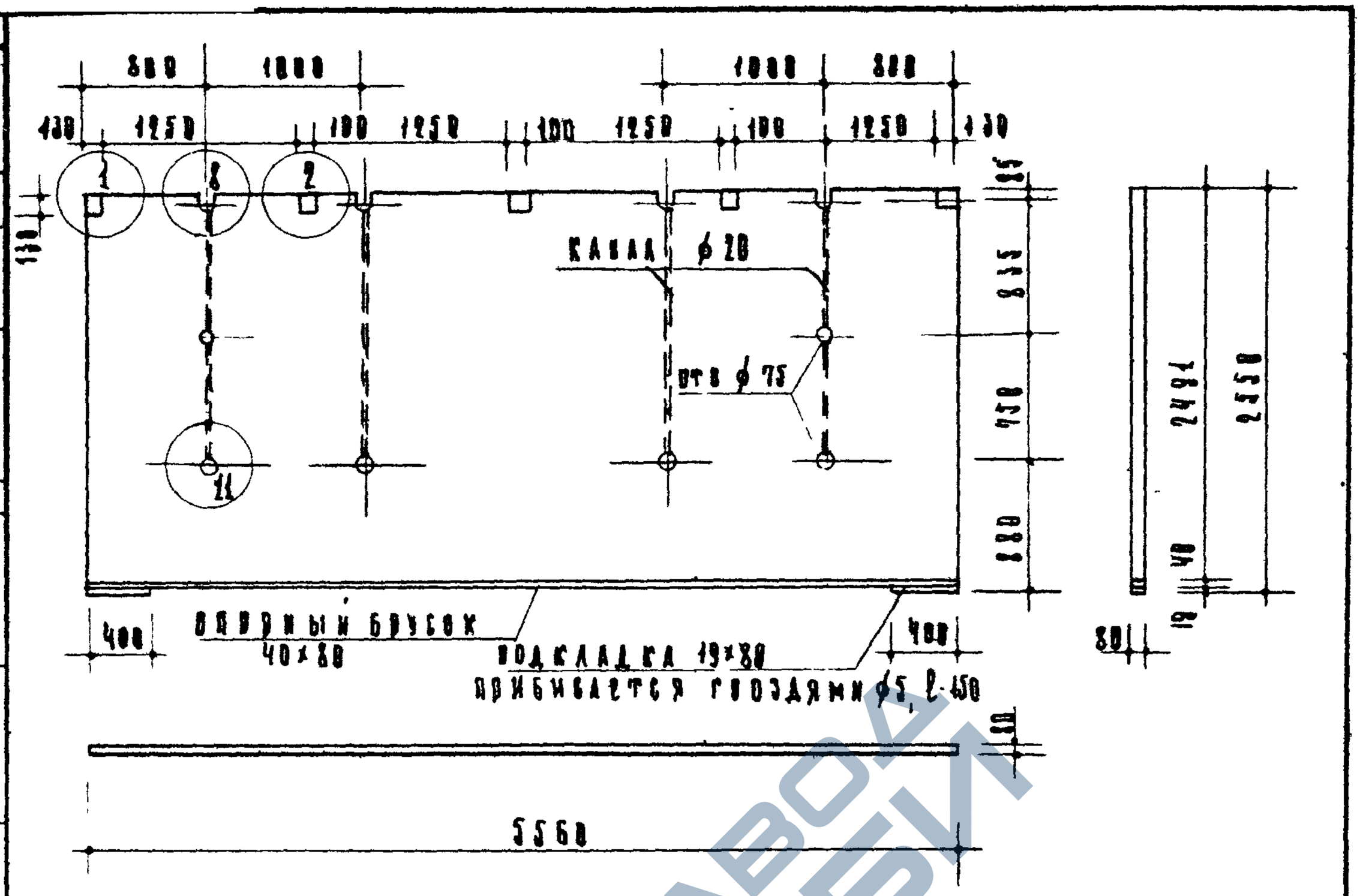

МАРКА	ОБЪЕМ ГИПСОБЕТОНА $м^3$	ОБЪЕМ ДРЕВЕСНЫМ $м^3$	ГВОЗДИ кг.	ВЕС ПЕРЕГОРОДКИ кг.
ПГ1А	1,11	0,0190	ф5мм-0,278	1565

Примечания

1. Материал перегородки-гипсобетон с пределом прочности при сжатии 35 кг/см².
2. Детали перегородок см. листы 37,38.

Гипсобетонные и легкобетонные изделия	Гипсобетонная перегородка внутреннего назначения	Марка ПГ1А	Альбом 81-64	Лист 21
Серия ИИ-03-04				

Главный инженер проекта Н. Павлов
Главный архитектор проекта Н. Дмитриева
Гл. специалист Н. Капитонова
Ст. инженер В. Ашарина
Инженер М. Павлов
Инженер А. Ковб
Инженер И. Ермаков
Инженер Н. Бочаров
Инженер Н. Навкус
Архитектурно строительный отдел

https://zavodjbi.com/

https://zavodjbi.com/

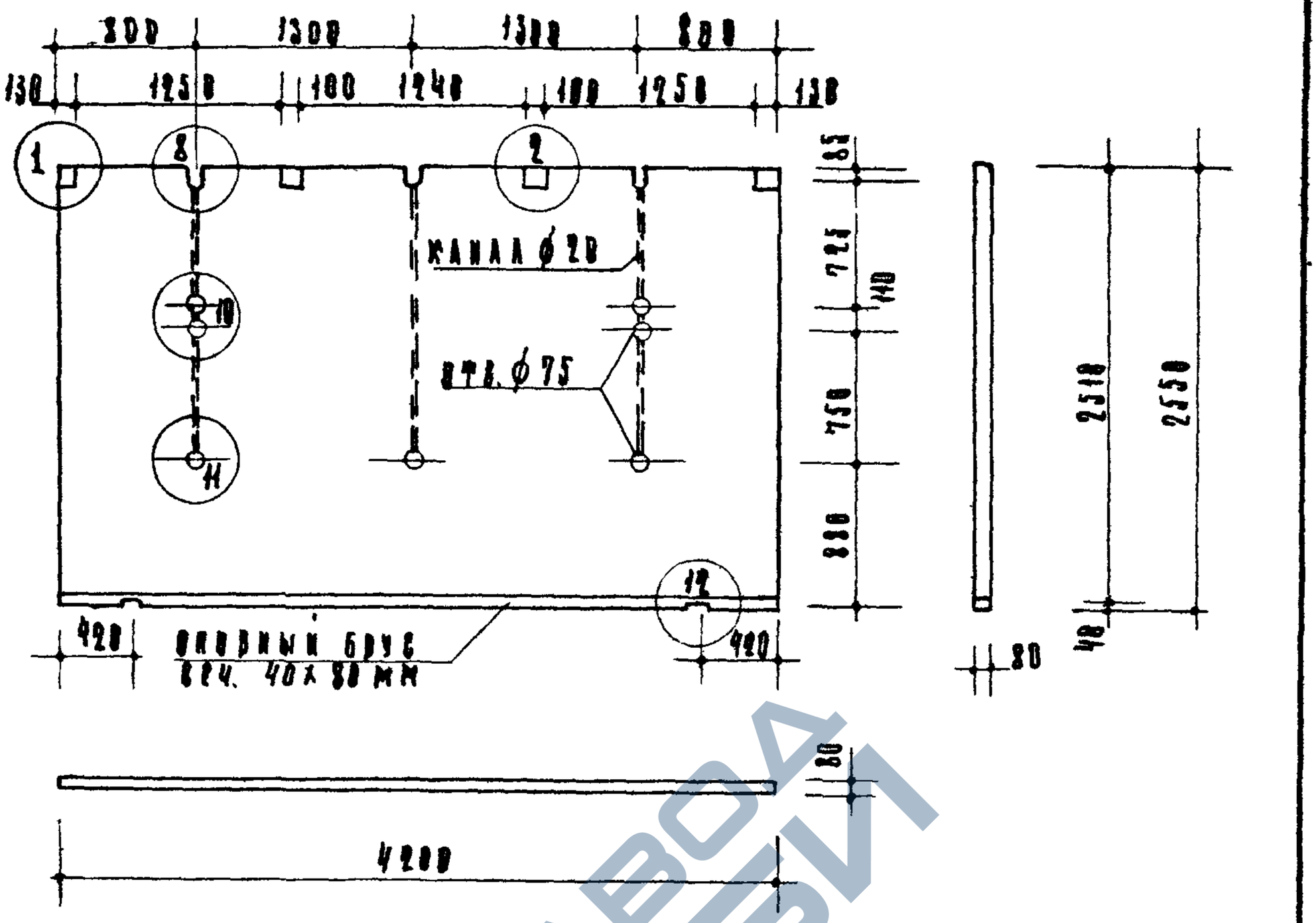

Марка	Объем гипсобетона м³	Объем древесины	Гвозди кг.	Вес перегородки кг.
ПГ2А	0,84	0,0134	⌀5мм-0,209	1184

Примечания:

1. Материал перегородки – гипсобетон с пределом прочности при сжатии 35 кг/см²
2. Детали перегородки см. листы 37,38.

Гипсобетонные и легкобетонные изделия	Гипсобетонная перегородка постоянного назначения	Марка	Альбом	Лист
Серия ИИ-03-04		ПГ2А	81-64	22

Госстройпроект архитектурно-строительный отдел

Зам. гл. инж. Мастер Н. Мирецкий

Нач. отдела Гл. инж. отд. Гл. инж. проекта Гл. архит. Гл. конструктор

Бочаров Шермаков Лось Павлов Ашарина Никитенова Цимбалюк Павлов

https://zavodjbi.com/

https://zavodjbi.com/

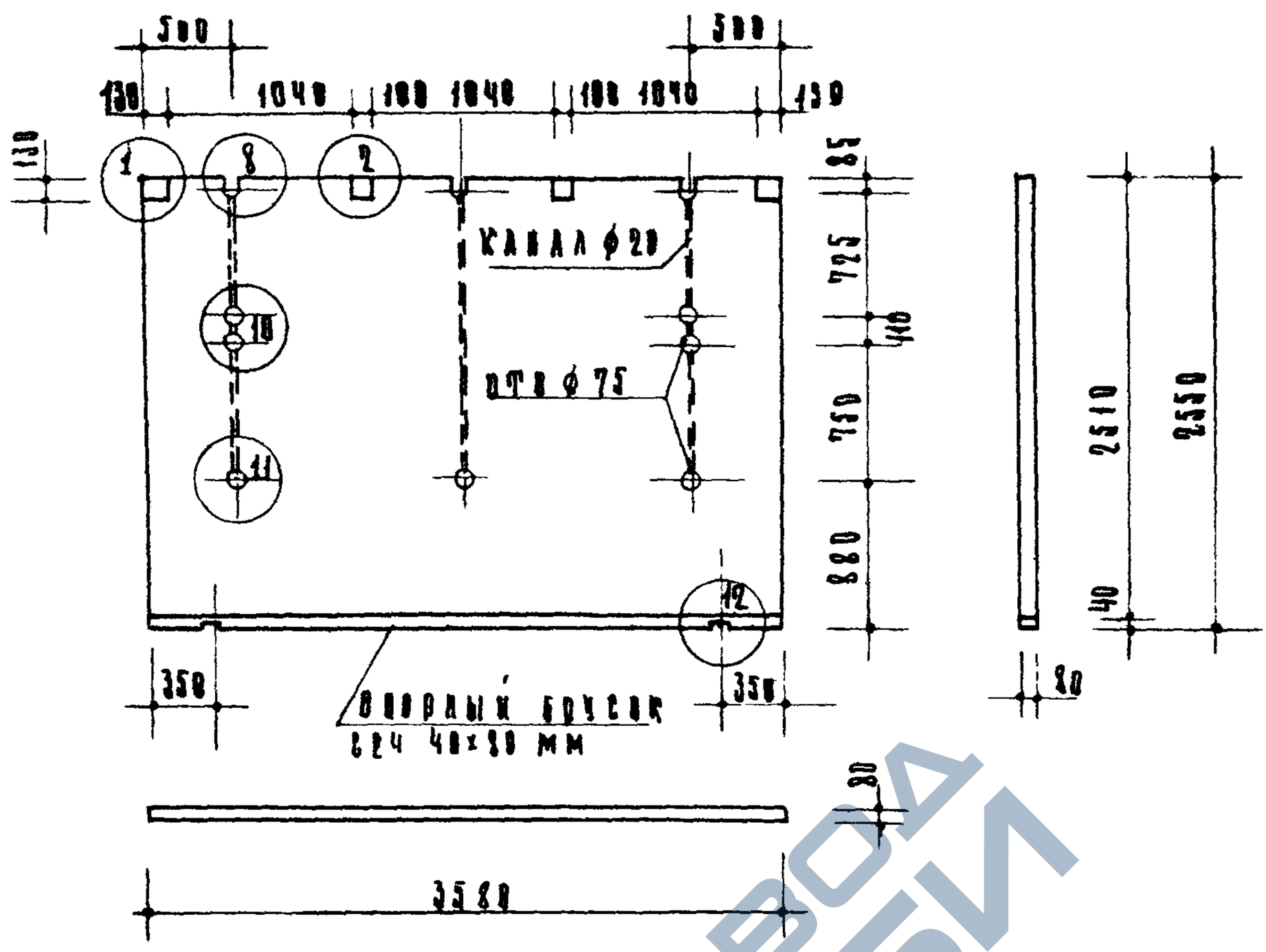

МАРКА	ОБЪЕМ ГИПСОБЕТОНА м³	ОБЪЕМ ДРЕВЕСИНЫ м³	ГВОЗДИ кг.	ВЕС ПЕРЕГОРОДКИ кг.
ПГ 3А	0.72	0.0115	ф 5мм - 0.136	1015

Примечания:

1. Материал перегородки - гипсобетон с пределом прочности при сжатии 35 кг/см²
2. Детали перегородок см. листы 37,38

Гипсобетонные и легкобетонные изделия	Гипсобетонная перегородка построечного изготовления	Марка ПГ 3А	Альбом 81-64	Лист 23
Серия ИИ-03-04				

https://zavodjbi.com/

https://zavodjbi.com/

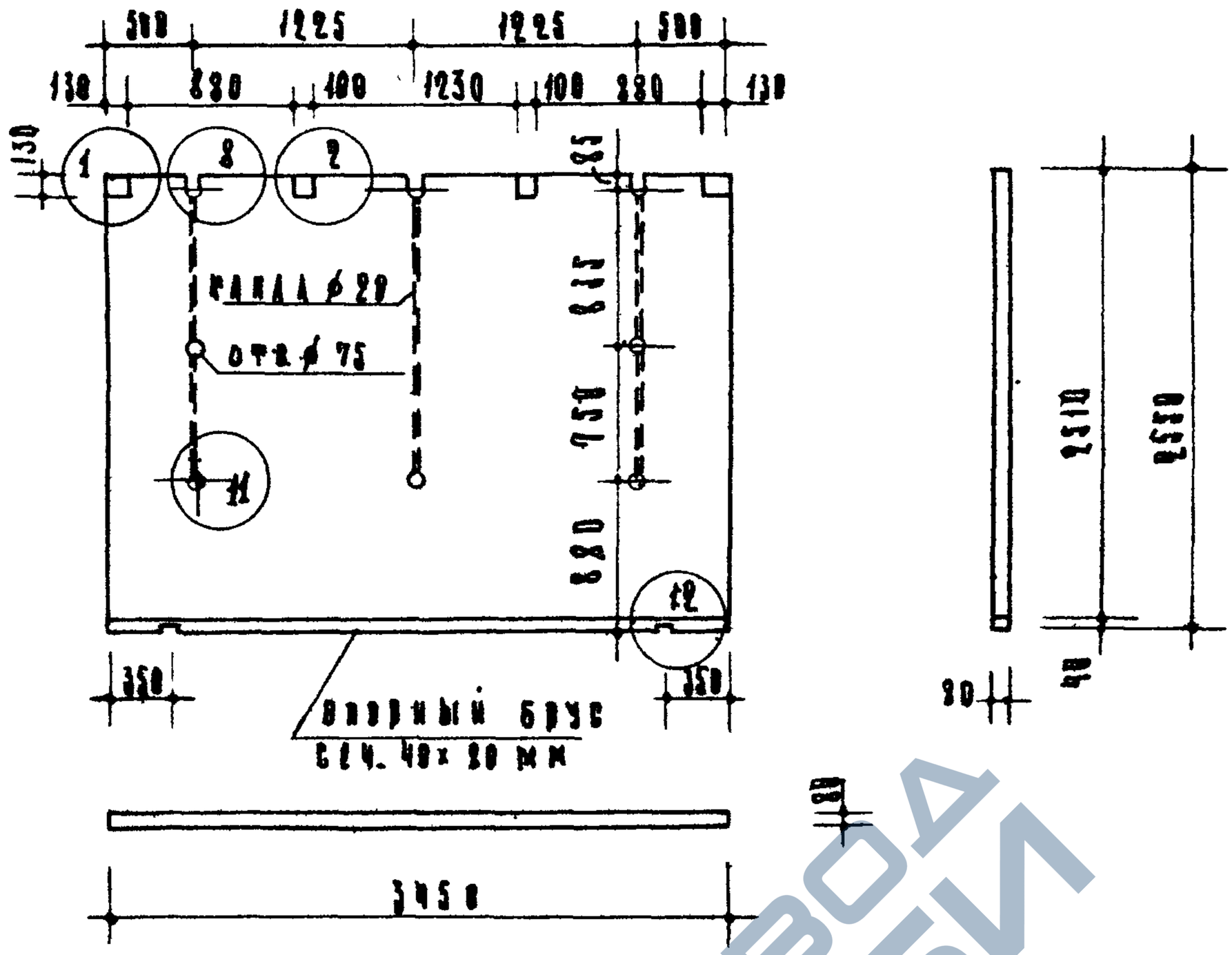

Марка	Объем гипсобетона м3	Объем древесины м3	Гвозди кг	Вес перегородки кг
ПГ4А	0.69	0.040	ø5мм-0.126	372

Примечания:

1. Материал перегородки-гипсобетон с пределом прочности при сжатии 35 кг/см²
2. Детали перегородок см. листы 37,38

Гипсобетонные изделия Серия ИИ-03-04	Гипсобетонная перегородка постоянного изготовления	Марка ПГ4А	Альбом 81-64	Лист 24

Ин 7392

https://zavodjbi.com/

https://zavodjbi.com/

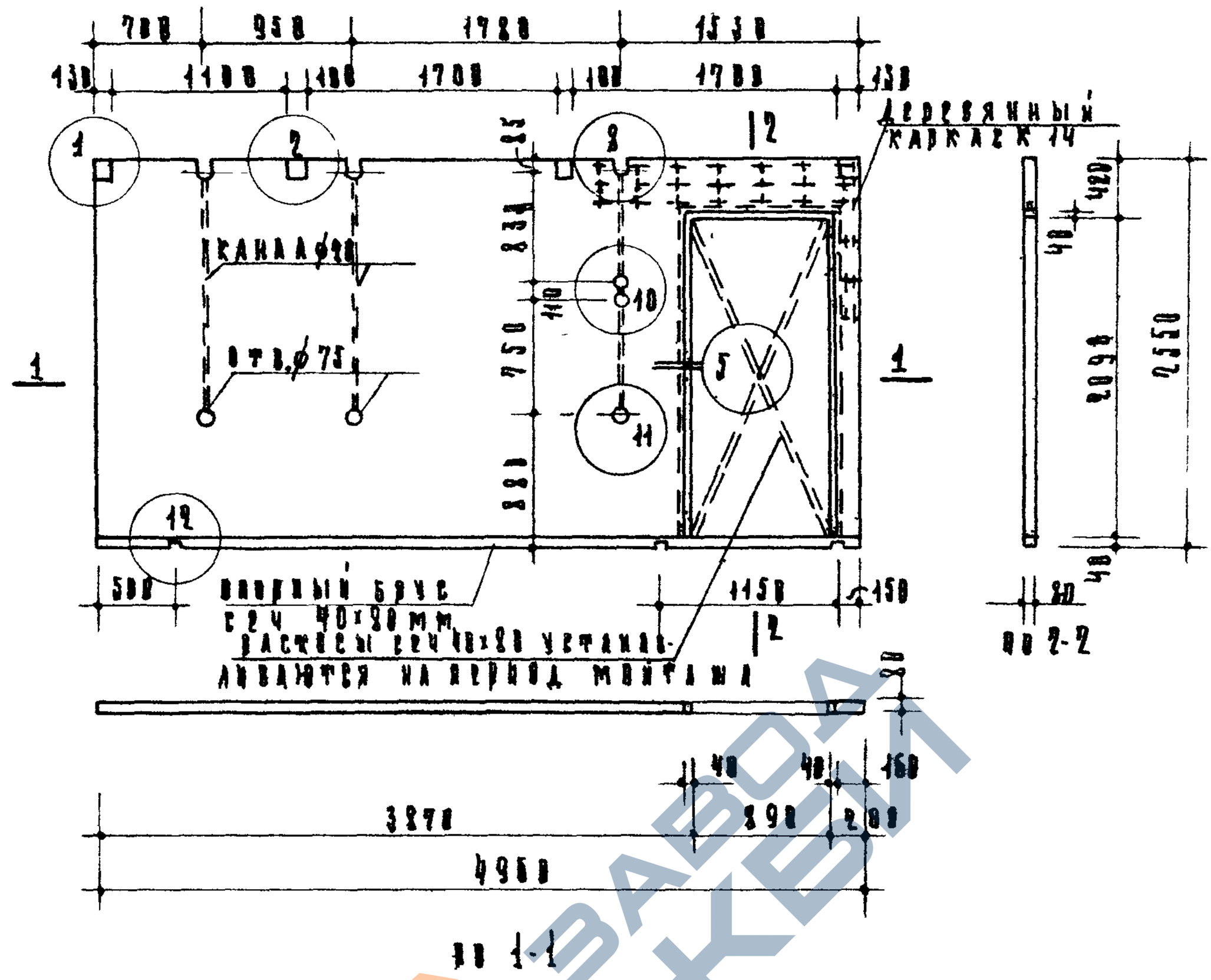

Марка	Объем гипсобетона м3	Объем деревянных м3	Гвозди кг	Вес перегородки кг
ПГБ-13А	0.23	0,0384	ф3мм- 0,232 ф3мм- 0,351 ф1,2мм- 0,012	1182

Примечания:

1. Материал перегородки-гипсобетон с пределом прочности при сжатии 35 кг/см².
2. Канал над ванной армируется деревянным каркасом из брус сечением 40х40мм, смотри лист 35
3. Детали перегородок см. листы 37,38.

Гипсобетонные и асбестоцементные изделия Серия ИИ-03-84	Гипсобетонная перегородка настенного изготовления	Марка ПГБ-13А	Альбом 81-64	Лист 25

ИнЗ 7322

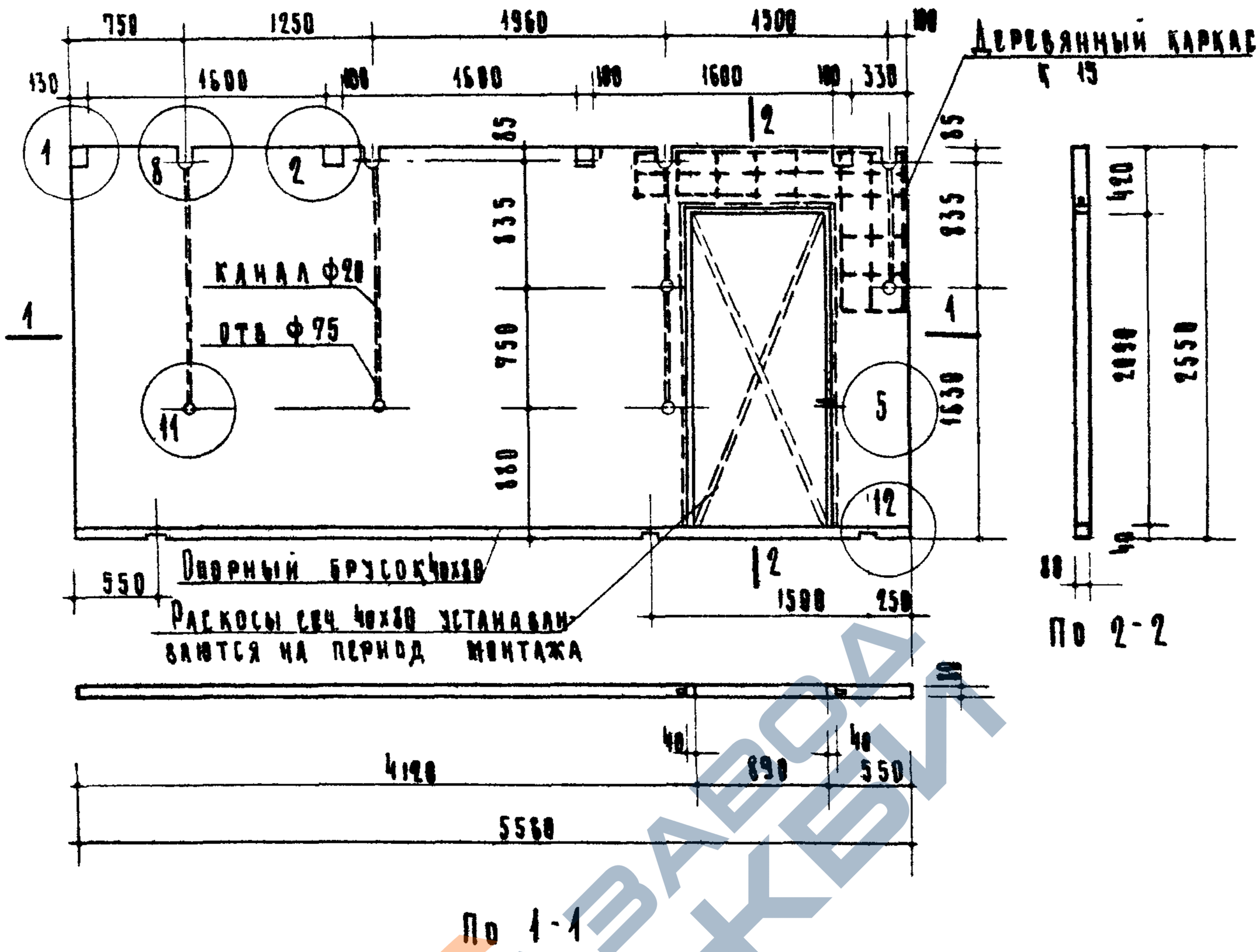

Марка	Объем гипсобетона м3	Объем древесины м3	Гвозди кг.	Вес перегородки кг.
ПГБ - 13А	0.95	0.0397	ф5 мм - 0.255 ф3 мм - 0.054 ф1.8 мм - 0.022	1350

Примечания:

1. Материал перегородки гипсобетон с пределом прочности при сжатии 35 кг/см².
2. Панель над проемом армируется деревянным каркасом из реек сечением 40 х 40 мм, см. лист 35
3. Детали перегородок см листы 37, 38

Гипсобетонные и асбестобетонные изделия Серия ИИ 03-04	Гипсобетонная перегородка построечного изготовления.	Марка ПГБ-13А	Альбом 81-64	Лист 26

Инв. № подл. | Подпись и дата | Взам. инв. № | Инв. № дубл. | Подпись и дата | Инв. № подл. | Подпись и дата
Разработано по Ашаринской капитоновской цементной лаборатории

https://zavodjbi.com/

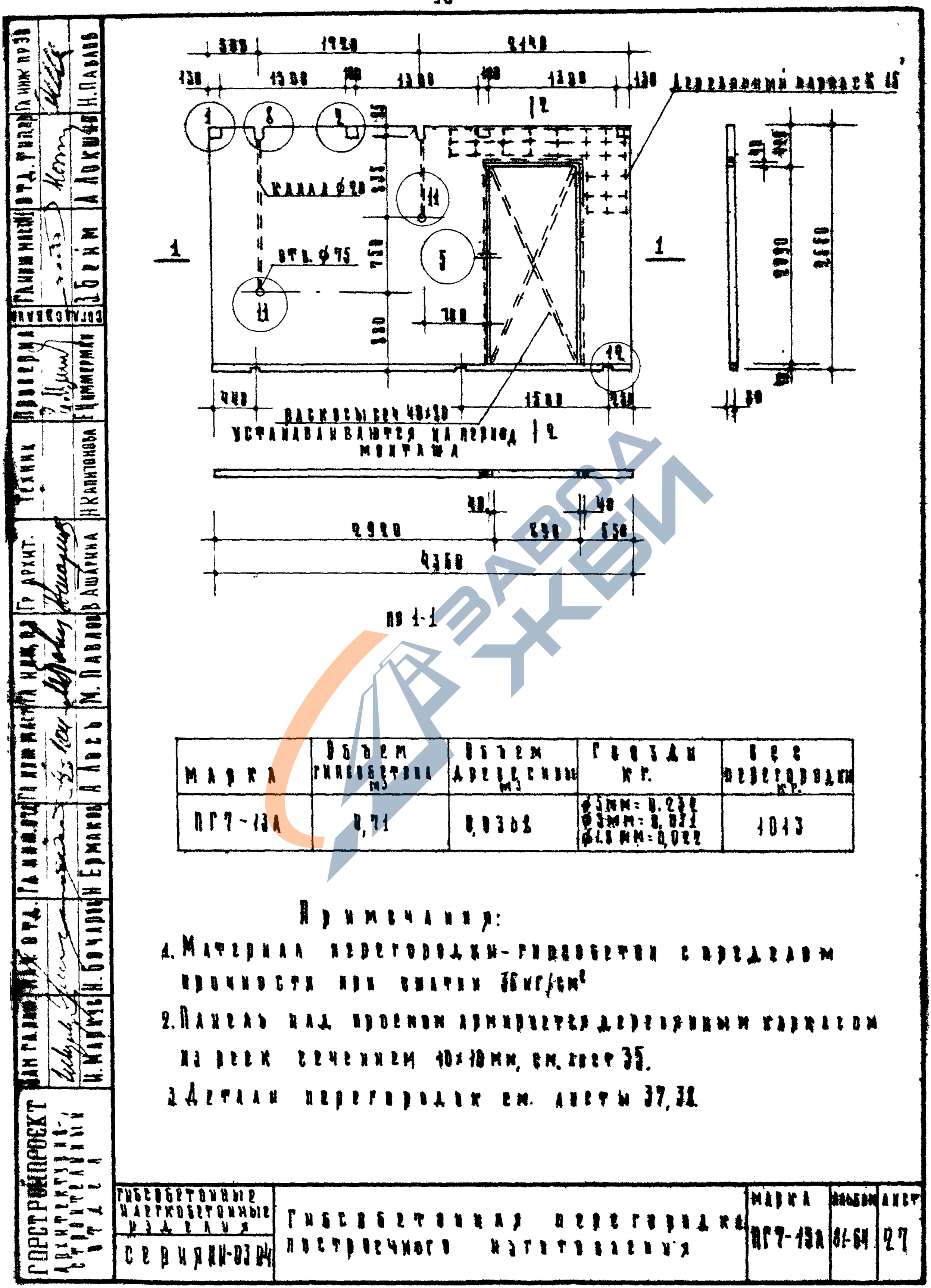

Марка	Объем гипсобетона м³	Объем древесины м³	Гвозди кг.	Вес перегородки кг.
ПГ7-13А	0,71	0,0368	ф5мм: 0,238 ф3мм: 0,021 ф1,8мм: 0,022	1013

Примечания:

1. Материал перегородки-гипсобетон с пределом прочности при сжатии 35 кг/см²
2. Панель над проемом армируется деревянным каркасом из реек сечением 40×40 мм, см. лист 35.
3. Детали перегородок см. листы 37, 38.

Гипсобетонные и каркобетонные изделия	Гипсобетонная перегородка пластинчатого армирования	Марка	Альбом	Лист
Серия ИИ-03 вып.		ПГ7-13А	81-64	27

https://zavodjbi.com/

https://zavodjbi.com/

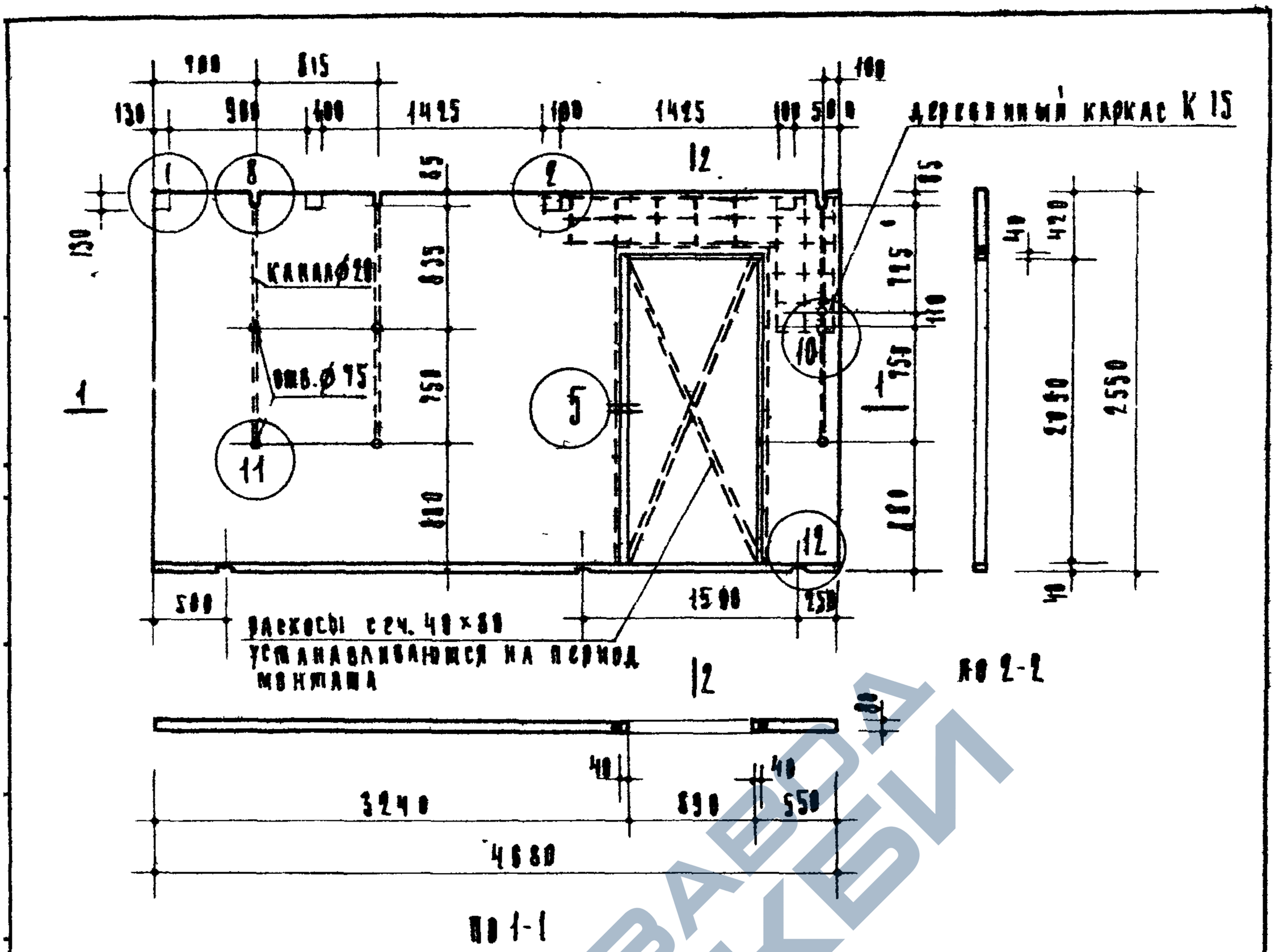

Марка	Объем гипсобетона $м^3$	Объем деревянных $м^3$	Гвозди кг	Вес перегородки кг
ПГВ-13А	0.77	0.0377	ф5 мм - 0.232 ф3 мм - 0.031 ф1.8 мм - 0.022	1097

Примечания:

1. Материал перегородки - гипсобетон с пределом прочности при сжатии 35 кг/см²
2. Панель над проемом армируется деревянным каркасом из реек сечением 10×10 мм, см лист 35
3. Детали перегородок см. листы 37, 38

Гипсобетонные и деревобетонные изделия	Гипсобетонная перегородка поперечного изготовления	Марка	Альбом	Лист
Серия ИИ-03-04		ПГВ-13А	81-64	28

Ин 7392

https://zavodjbi.com/

https://zavodjbi.com/

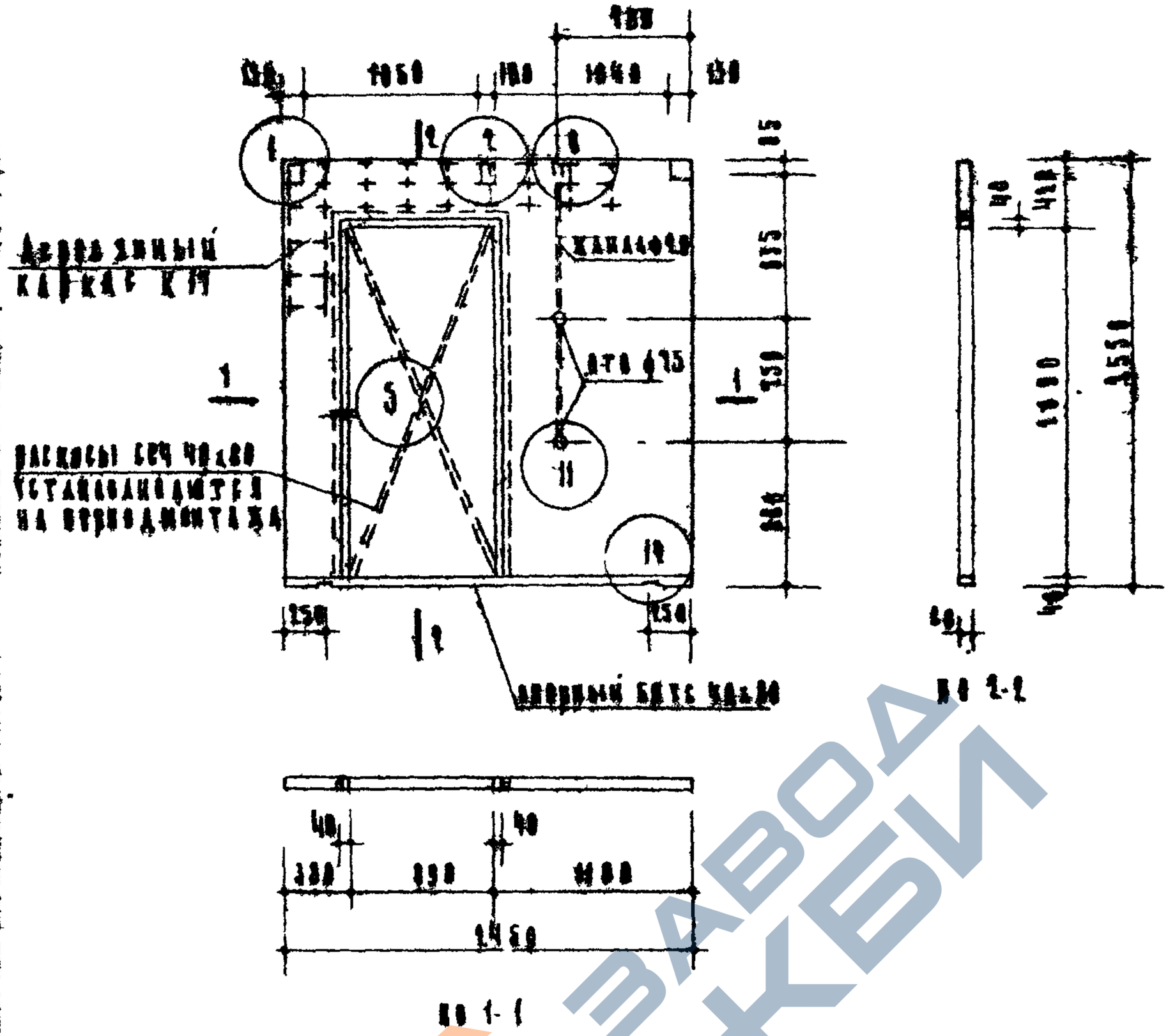

Марка	Объем гипсобетона м3	Объем древесины м3	Гвозди кг.	Вес перегородки кг.
ПГ9А	0.33	0.0306	ф5мм 0.139 ф3мм - 0.051 ф10мм - 0.020	497

Примечания:

1. Материал перегородок - гипсобетон с пределом прочности при сжатии 35 кг/см²
2. Панель над проемом армируется деревянным каркасом из досок сечением 10×10 мм, см. лист 36
3. Детали перегородок см. листы 37, 38

Гипсобетонные и легкобетонные изделия	Гипсобетонная перегородка внутреннего назначения	Марка ПГ9А	Альбом 81-69	Лист 19
Серия ИИ-03-04				

Гл. инж. проекта Н. Ермакова
Гл. инж. отдела А. Аксенов
Гл. инж. мастер. Н. Бочаров
Гл. арх. проекта Н. Маркус
Гл. арх. мастер. М. Плавник
Гл. арх. отдела Н. Ермакова
Гл. инж. отдела А. Аксенов
Гл. инж. мастер. Н. Бочаров
Гл. арх. проекта Н. Маркус
Гл. арх. мастер. М. Плавник
Главный инженер проекта Н. Маркус
Главный инженер Гипрогражданпроекта
Архитектурно строит. отдела

https://zavodjbi.com/

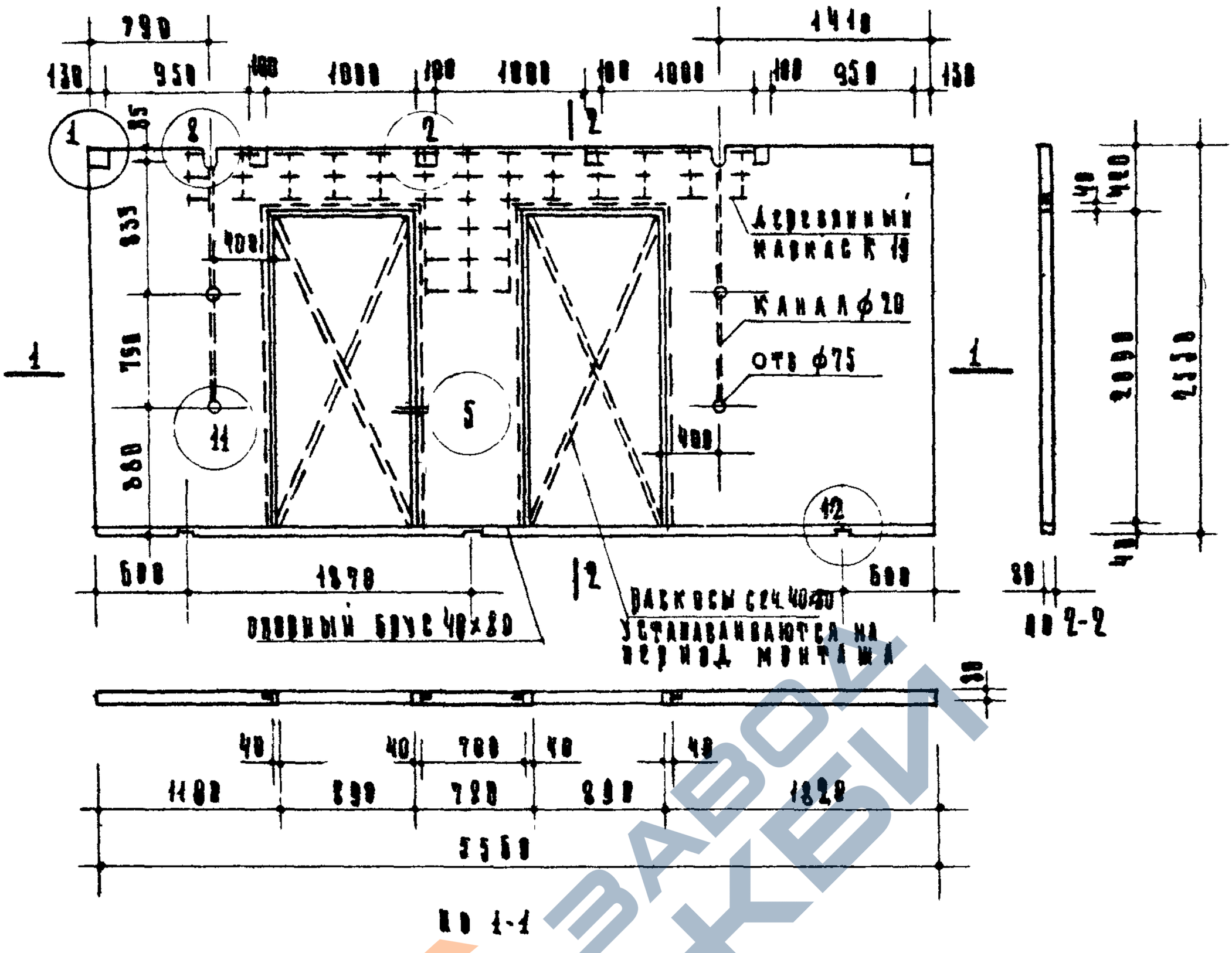

Марка	Объем гипсобетона м³	Объем дерев. элем. м³	Гвозди кг	Вес перегородки кг
ПГ9-12А	0.79	0.0698	ф5мм - 0.278 ф3мм - 0.076 ф1.8мм - 0.029	1138

Примечания:

1. Материал перегородки-гипсобетон с пределом прочности при сжатии 35 кг/см².
2. Панель над проемом армируется деревянным каркасом из всех сечением 40×40мм, см. лист 36
3. Детали перегородок см. листы 37, 38.

Гипсобетонные и легкобетонные изделия Серия ИИ-03-04	Гипсобетонная перегородка внутренняя изготовления	Марка ПГ9-12А	Альбом 81-64	Лист 38

Завод ЖБИ

https://zavodjbi.com/

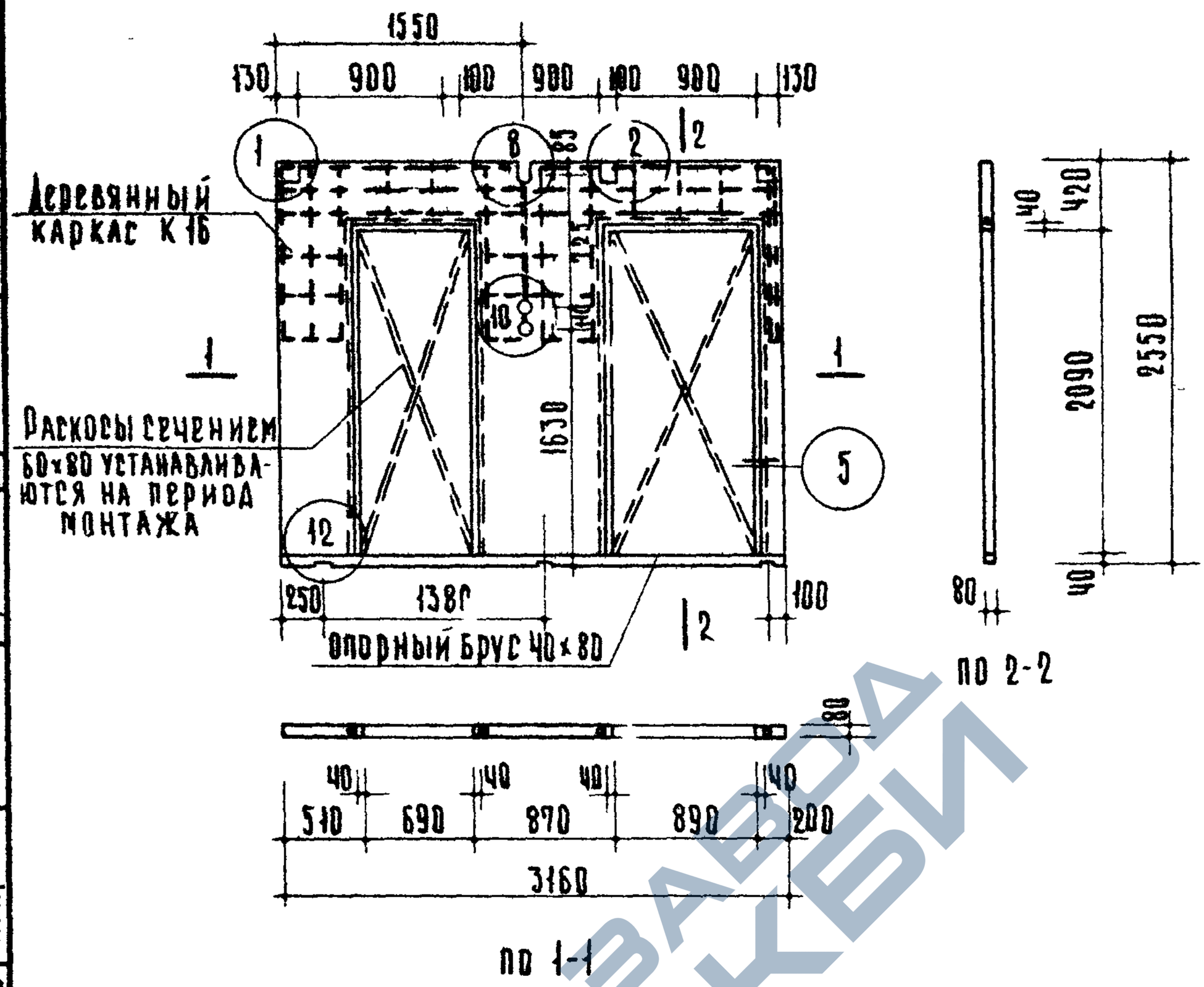

Марка	Объем гипсобетона м3	Объем древесины м3	Гвозди кг.	Вес перегородки кг.
ПГ 10-13А	0.34	0.0557	Ф5мм - 0.162 Ф3мм - 0.152 Ф18мм - 0.038	504

Примечания:

1 Материал перегородки - гипсобетон с пределом прочности при сжатии 35 кг/см².

2 Панель над проемами армируется деревянным каркасом из реек сечением 10×10 мм, см. лист 35.

3 Детали перегородок см. листы 37, 38

Гипсобетонные и легкобетонные изделия Серия ИИ-03-84	Гипсобетонная перегородка построечного изготовления	Марка ПГ 10-13А	Альбом 81-64	Лист 31

ГПИ Стройпроект Архитектурно-строительный отдел

Гл. инженер проекта Н. Ермаков; Гл. специалист А. Асев; Гл. инж. проекта М. Павлов; Гл. архитектор проекта В. Ашарина; Нач. отдела Н. Капитонова; Гл. конструктор Е. Цимерман; Нач. отдела Н. Бочаров; Гл. инж. отдела Н. Марков; Гл. инж. проекта А. Локшин; Гл. инж. проекта З. Бейм; Гл. инж. проекта Н. Павлов

https://zavodjbi.com/

https://zavodjbi.com/

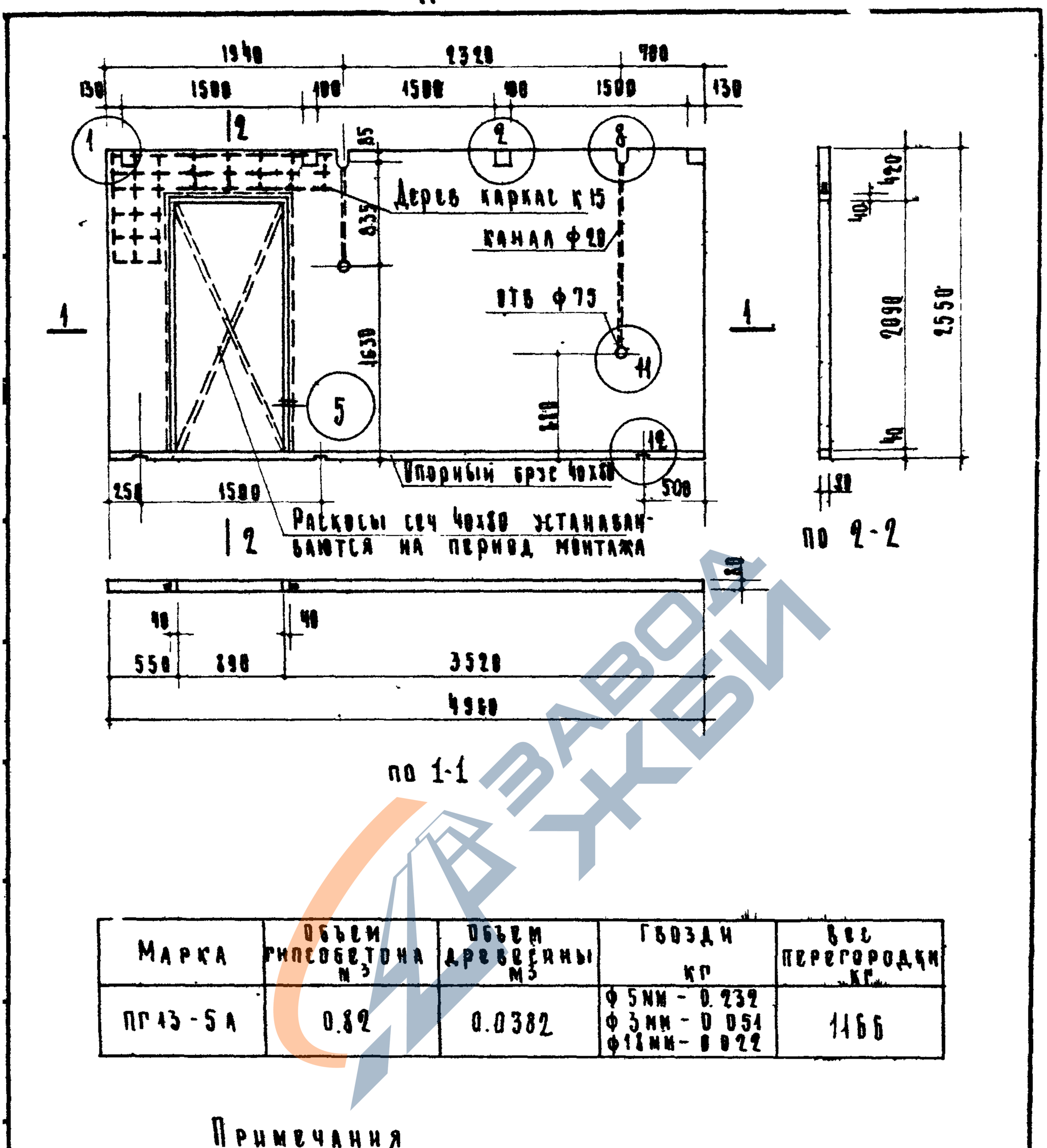

Марка	Объем гипсобетона м3	Объем древесины м3	Гвозди кг	Вес перегородки кг
ПГ43-5А	0.82	0.0382	ф 5мм - 0.232 ф 3мм - 0.051 ф12мм - 0.022	1166

Примечания

1. Материал перегородок - гипсобетон с пределом прочности при сжатии 35 кг/см²
2. Панель над проемом армируется деревянным каркасом из реек сечением 40х40 мм. см. лист 35
3. Детали перегородок см. листы 37, 38

Гипсобетонные и деревобетонные изделия Серия ИИ-03-04	Гипсобетонная перегородка построечного изготовления.	Марка ПГ43-5А	Альбом 81-64	Лист 32

https://zavodjbi.com/

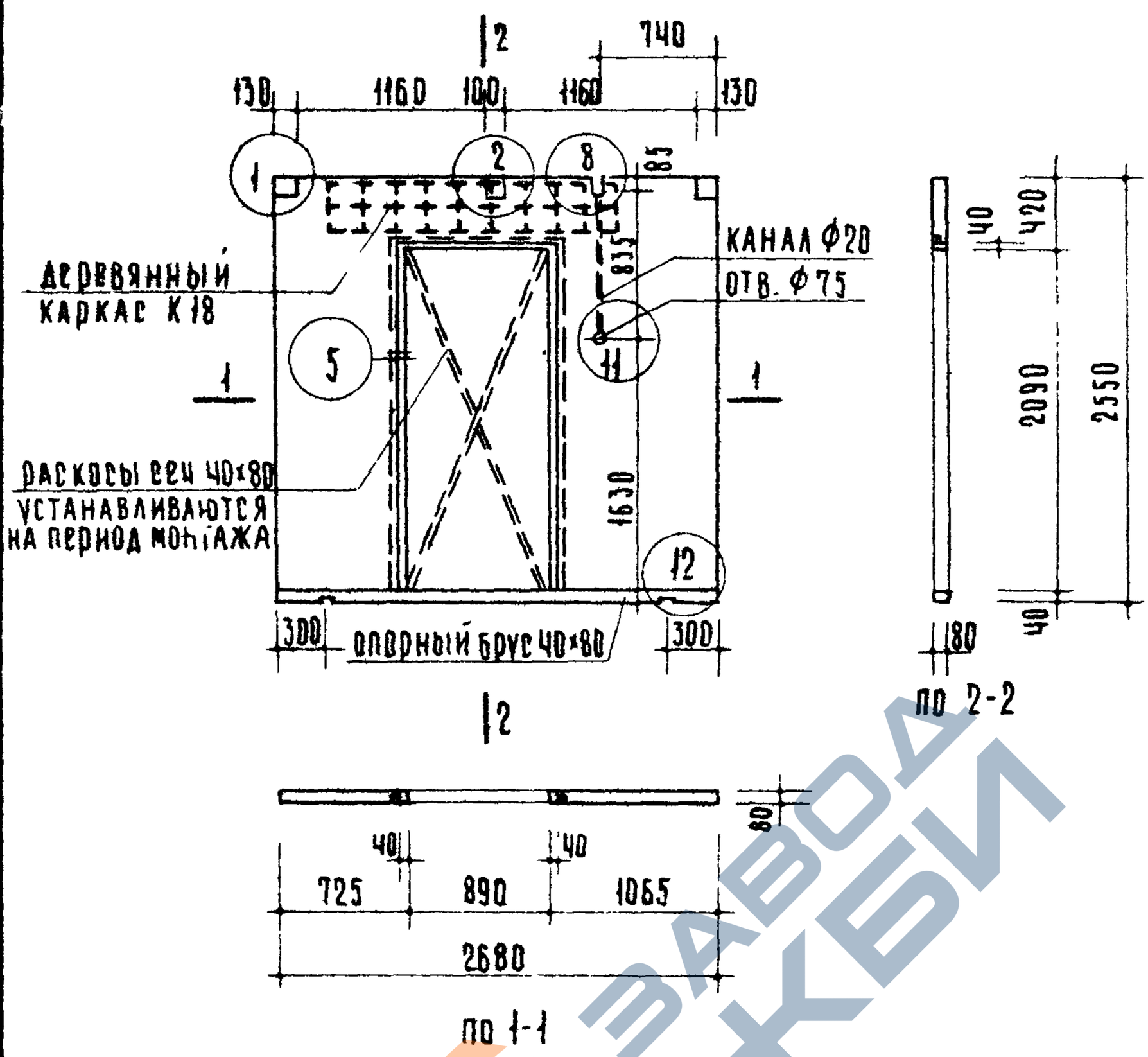

Марка	Объем гипсобетона м³	Объем древесины м³	Гвозди кг	Вес перегородки кг
ПГ 14 А	0.37	0.0312	⌀5мм - 0.139 ⌀3мм - 0.051 ⌀18мм - 0.018	534

Примечания

1. Материал перегородок- гипсобетон с пределом прочности при сжатии 35 кг/см²
2. Панель над проемом армируется деревянным каркасом из реек сечением 10×10мм, см. лист 36
3. Детали перегородок см. листы 37, 38.

Гипсобетонные и легкобетонные изделия серия ИИ-03-04	Гипсобетонная перегородка построечного изготовления	Марка ПГ 14 А	Альбом 81-64	Лист 33-

Главный инженер проекта Н. Павлов
Главный специалист проекта З. Бейм
Ведущий инженер проекта А. Лукшин
Ведущий инженер проекта М. Павлов
Инженер проекта В. Ашарина Н. Капитонова
Инженер проекта А. Лось
Инженер проекта Н. Ермаков
Инженер проекта Н. Бочаров
Инженер проекта И. Маркус
Главный специалист Архитектурно-строительный отдел

https://zavodjbi.com/

https://zavodjbi.com/

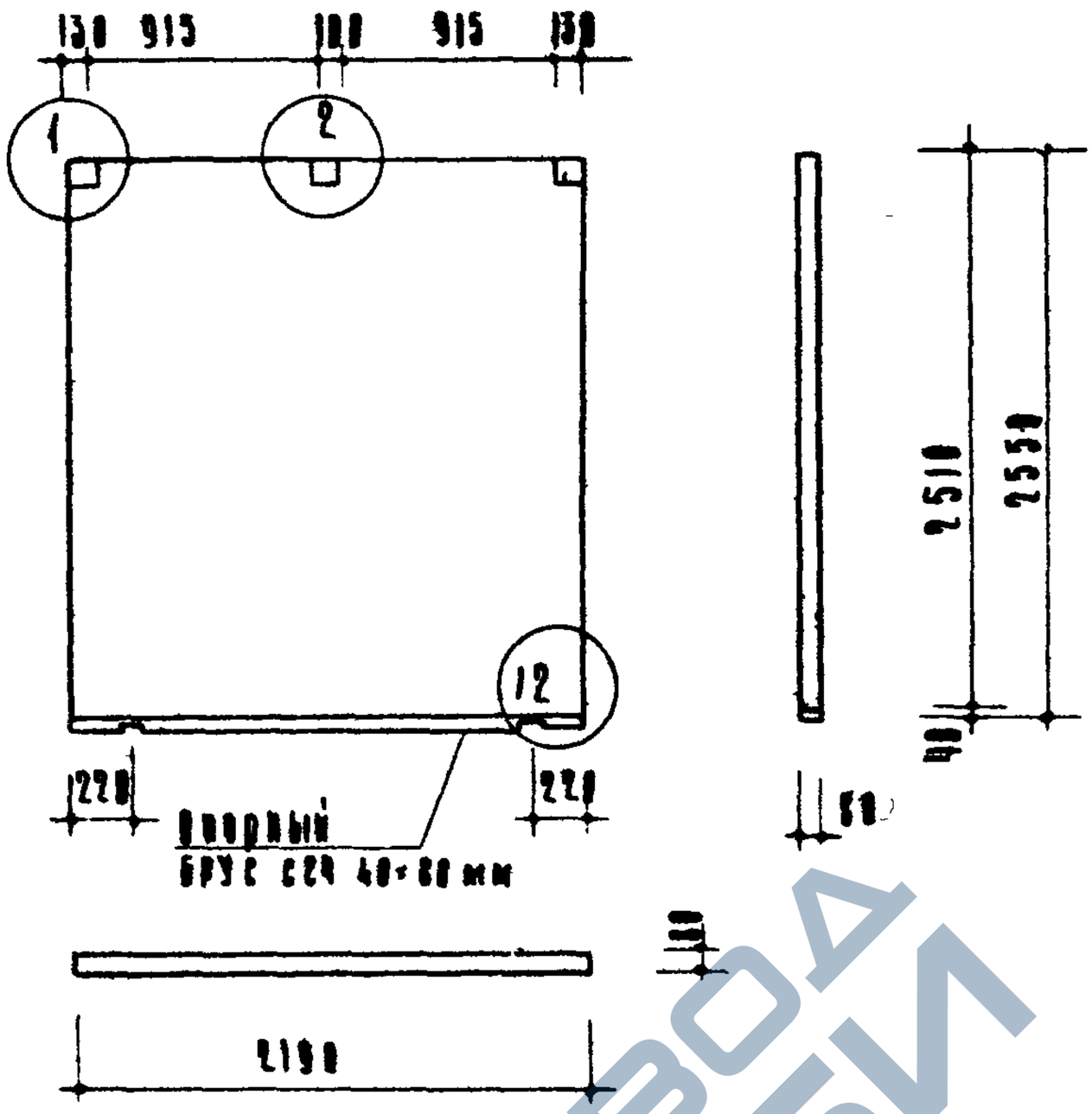

Марка	Объем гипсобетона м³	Объём древесины м³	Вязальная проволока кг	Вес перегородки кг
ПР 15 А	0.44	0.0072	ф5мм- 0.116	620

Примечания:

1. Материал перегородок- гипсобетон с пределом прочности при сжатии 35 кг/см²
2. Детали перегородок смотри листы 37, 38

Гипсобетонные и деревобетонные изделия	Гипсобетонная перегородка настенечного изготовления	Марка	Альбом	Лист
Серия ИИ-03-04		ПР 15 А	81-64	34

Разраб. Шефмаков | Л. Лась | Ф. Маркус | Ю. Ашарина | Ш. Аирапетов | Ц. Мирзоянц | М. Кавалер | Ж. Шкурко

https://zavodjbi.com/

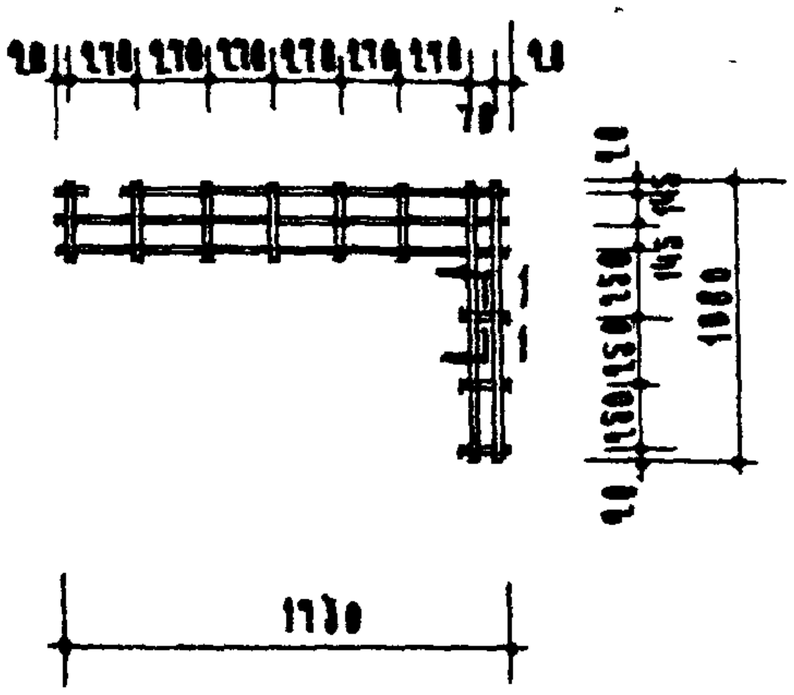

КАРКАС К 14

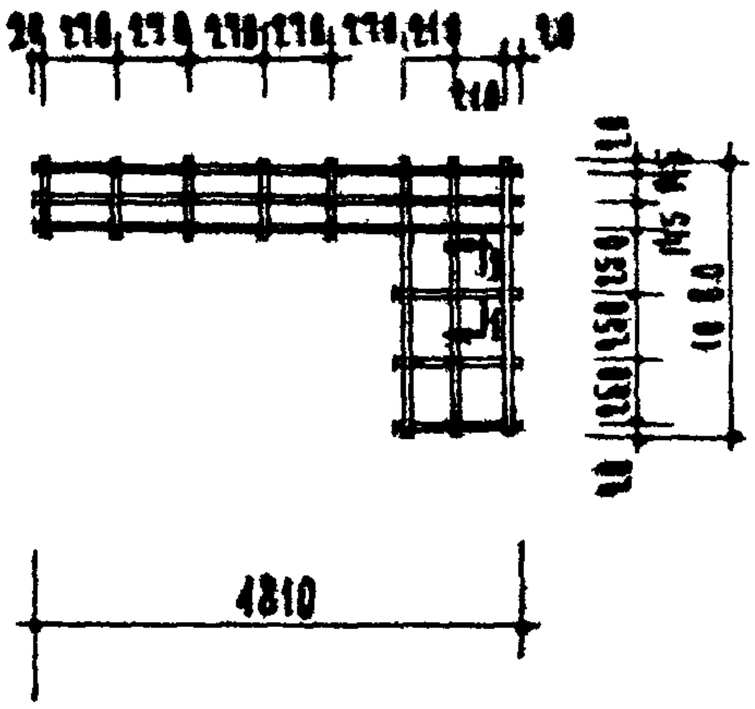

КАРКАС К 15

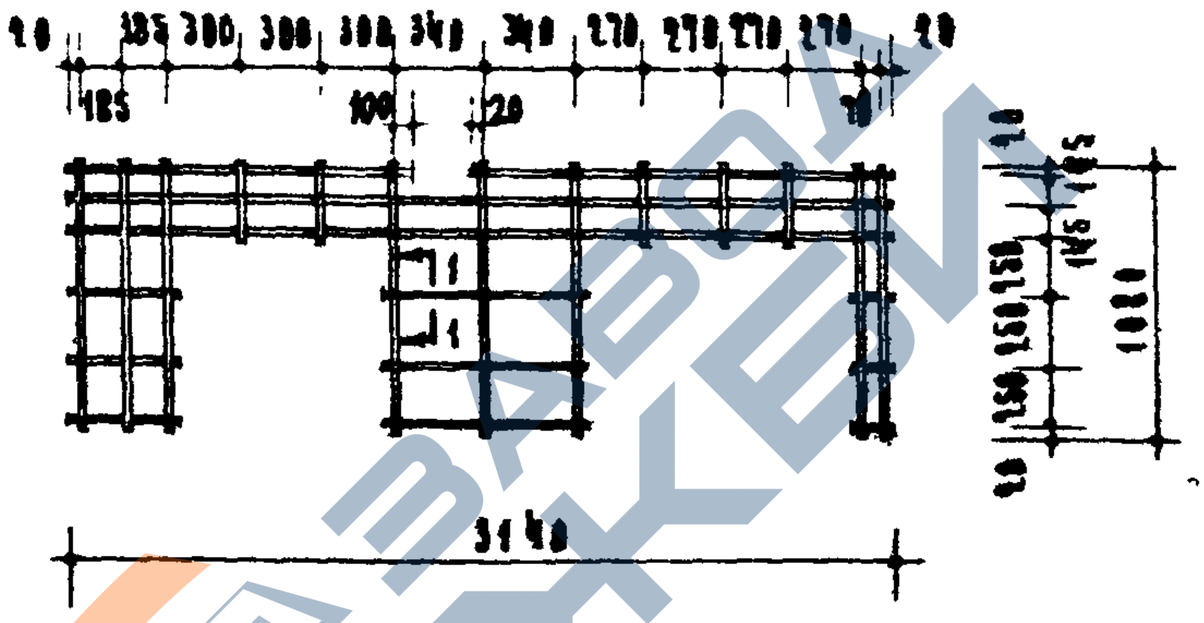

КАРКАС К-16

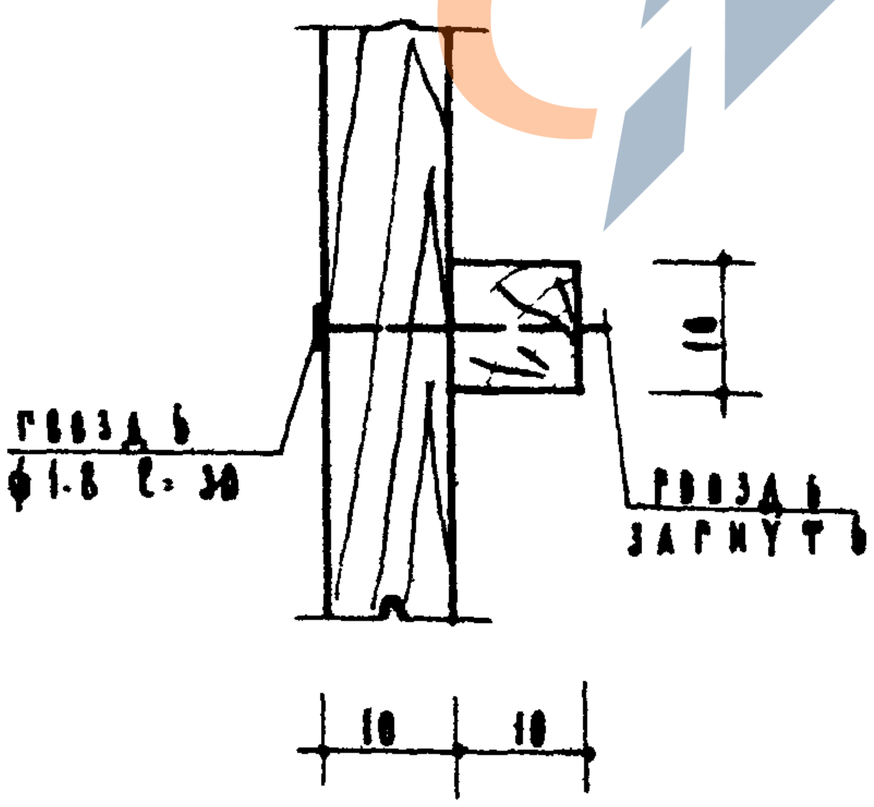

ПО 1-1

МК КАРК.	НАИМЕНОВ. ЭЛЕМЕНТОВ	СЕЧЕНИЕ ММ	ДЛИНА М	ОБЩИЙ ОБЪЕМ М³
К 14	РЕЙКА	10x10	9.70	0.0010
		ГВОЗДИ ф1.8 ℓ=30		КГ. 0.018
К 15	РЕЙКА	10x10	11.70	0.0012
		ГВОЗДИ ф1.8 ℓ=30		КГ. 0.022
К 16	РЕЙКА	10x10	23.40	0.0023
		ГВОЗДИ ф1.8 ℓ=30		КГ. 0.038

ГИПРОРИЖПРОЕКТ
Архитектурно-строит. отдел

ГИП		Н.Маркус	ГА инж. отдела	Л.Лосев	ГА инж. мастерс.	М.Павлов	ГЛ. инж. архит.	В.Ацарина	ГЛ. технолог	Н.Канитонова	ПРОВЕРИЛ	Е.Чимирис	Инженер	Л.Лосев
Нач. отд.		Н.Бочаров	Инженер	Н.Пермяков										

Железобетонные и легкобетонные изделия
Серия ИИ-03-04

Деревянные рейчатые каркасы

Марка	Альбом	Лист
К 14, К 15, К 16	01-04	35

https://zavodjbi.com/

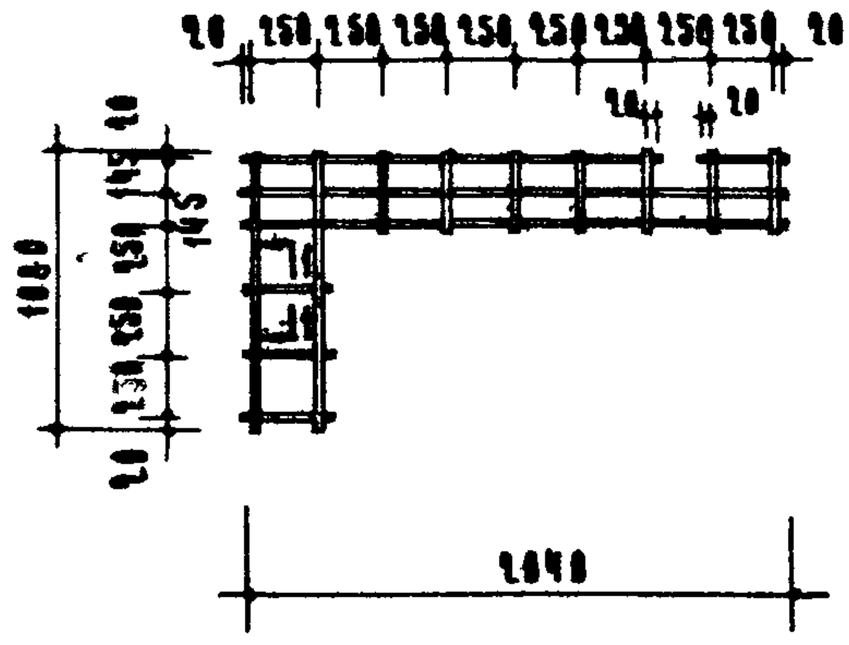

КАРКАС К17

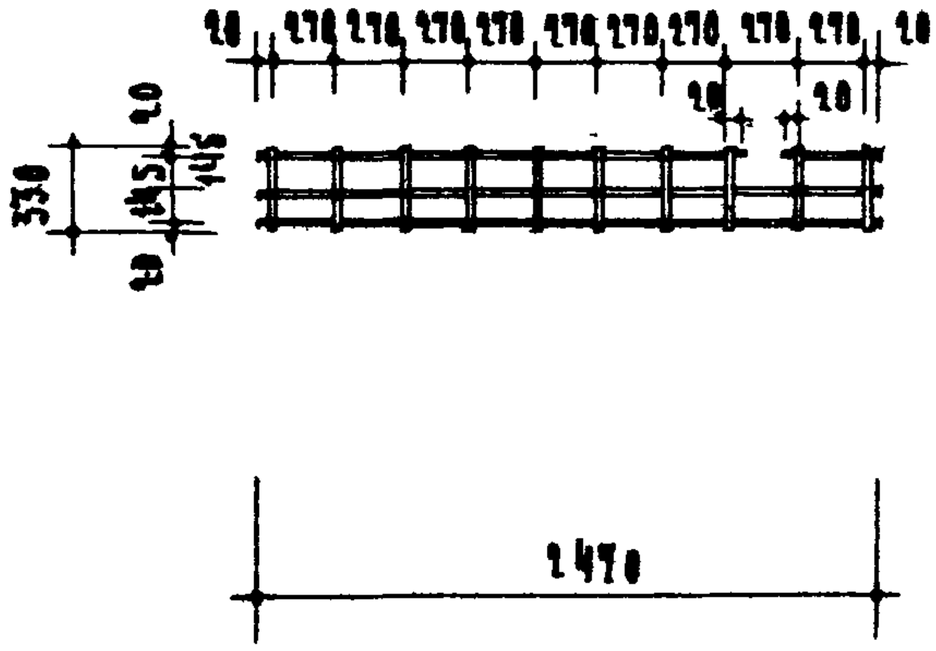

КАРКАС К18

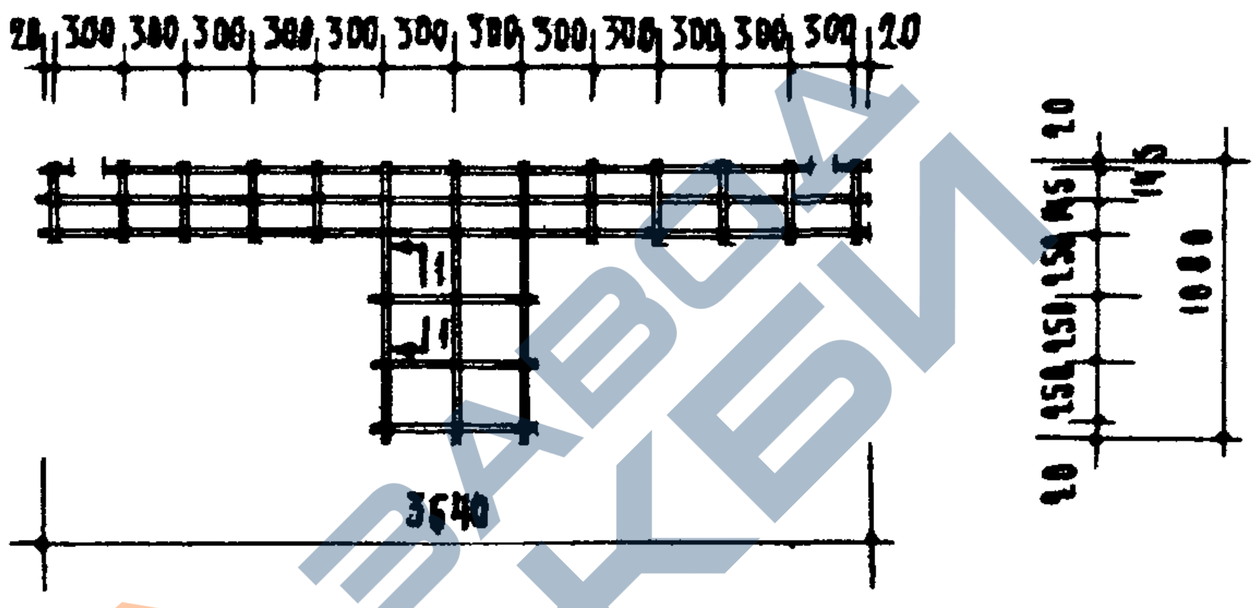

КАРКАС К19

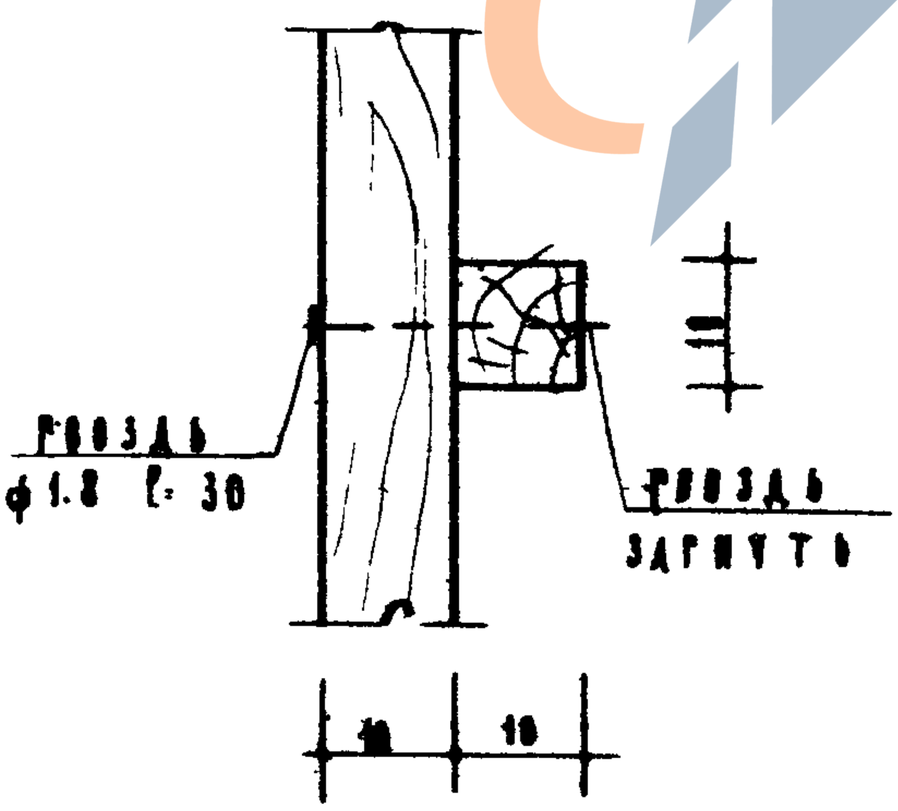

УЗ 1-1

Н.Н. карк	Наименов заменятов	Сечение мм	Длина м.	Общий объем м³
К-17	рейка	10 x 10	11.58	0.0012
		гвоздь ф 1.8; ℓ = 30		кг. 0.020
К-18	рейка	10 x 10	18.7	0.0011
		гвозди ф 1.8; ℓ = 30		кг. 0.018
К 19	рейка	10 x 10	19.40	0.0019
		гвозди ф 1.8 ℓ = 30		кг. 0.029

Гипсобетонные и деревобетонные изделия	Деревянные рубленые каркасы	Марка К17, К18, К19	Альбом 81-64	Лист 36
Серия ИИ-03-04				

Архитектурно-строит отдел

Н.Бочаров | Н.Пермяков | А.Лось | Н.Мирзкус

https://zavodjbi.com/

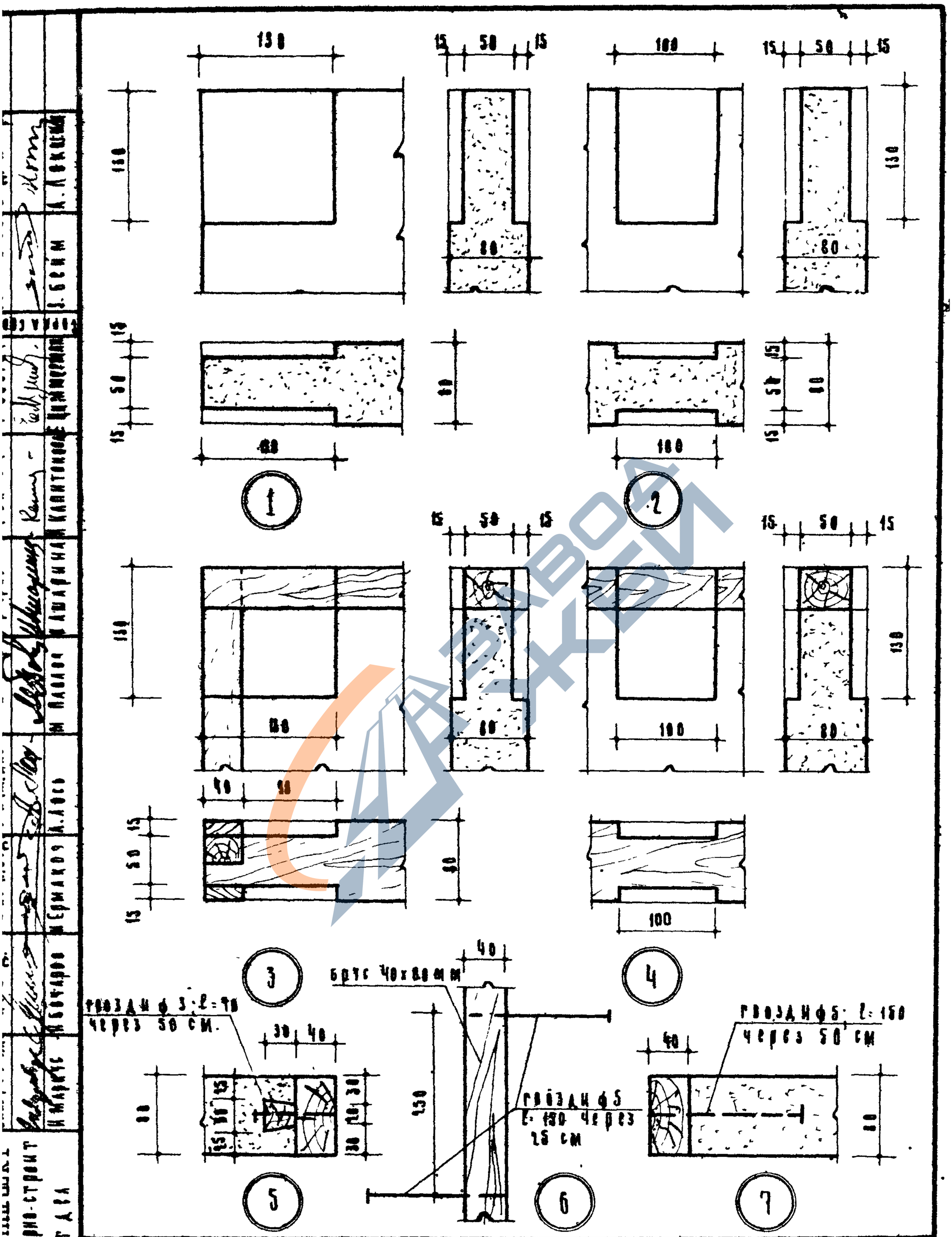

Главный инженер проекта Н. Маркис	Архитектурно-строит. отдел	Гражданские общественные и производственные здания	Детали перегородок 1-7	Марка	Альбом 84-64	Лист 37
		Серия ИИ-03-04				

Ин 7322

https://zavodjbi.com/

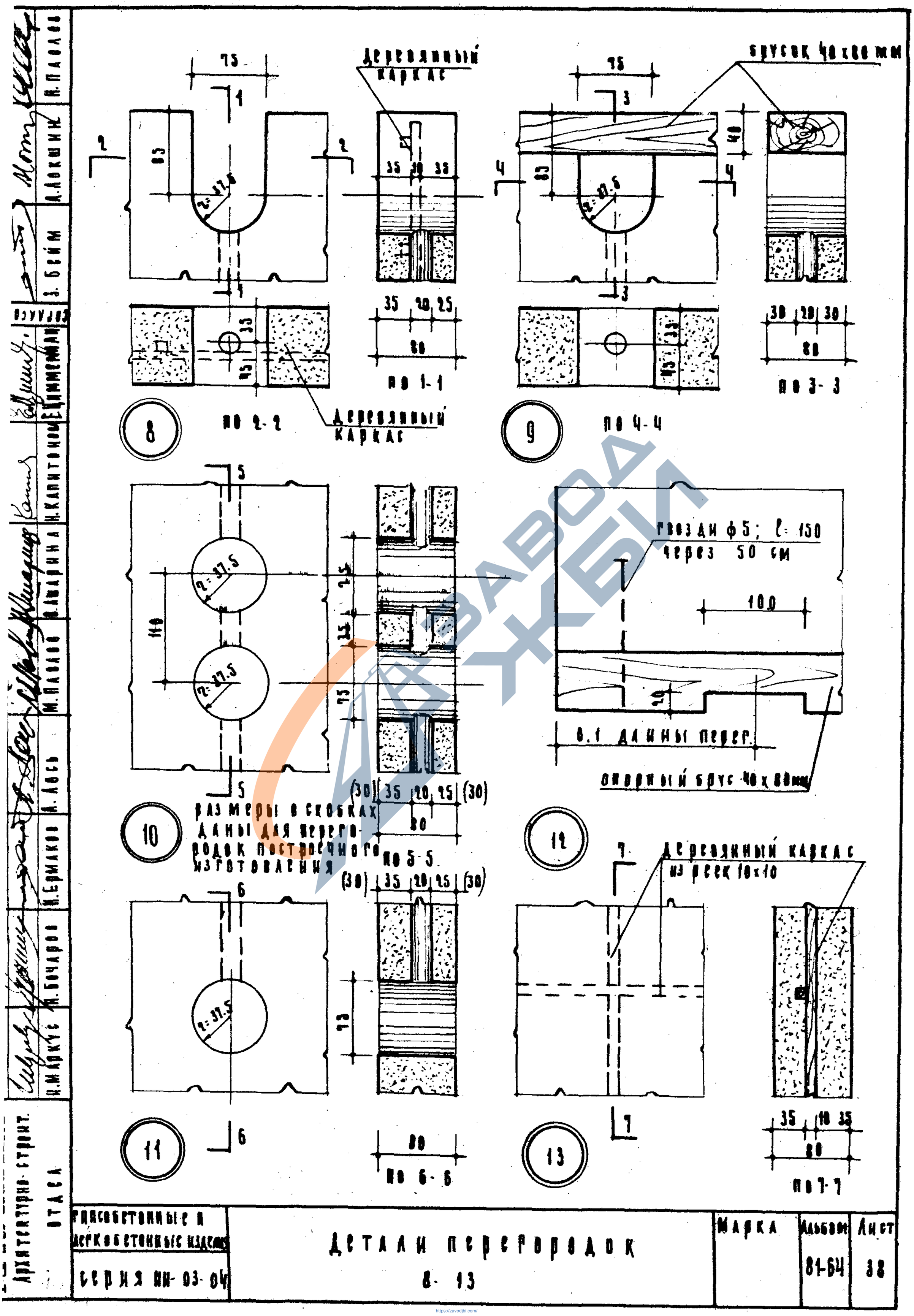

https://zavodjbi.com/

https://zavodjbi.com/

ИИ - 03 - 04
АЛЬБОМ 81-54

ШЛАКОБЕТОННЫЕ ПЕРЕГОРОДКИ

https://zavodjbi.com/

https://zavodjbi.com/

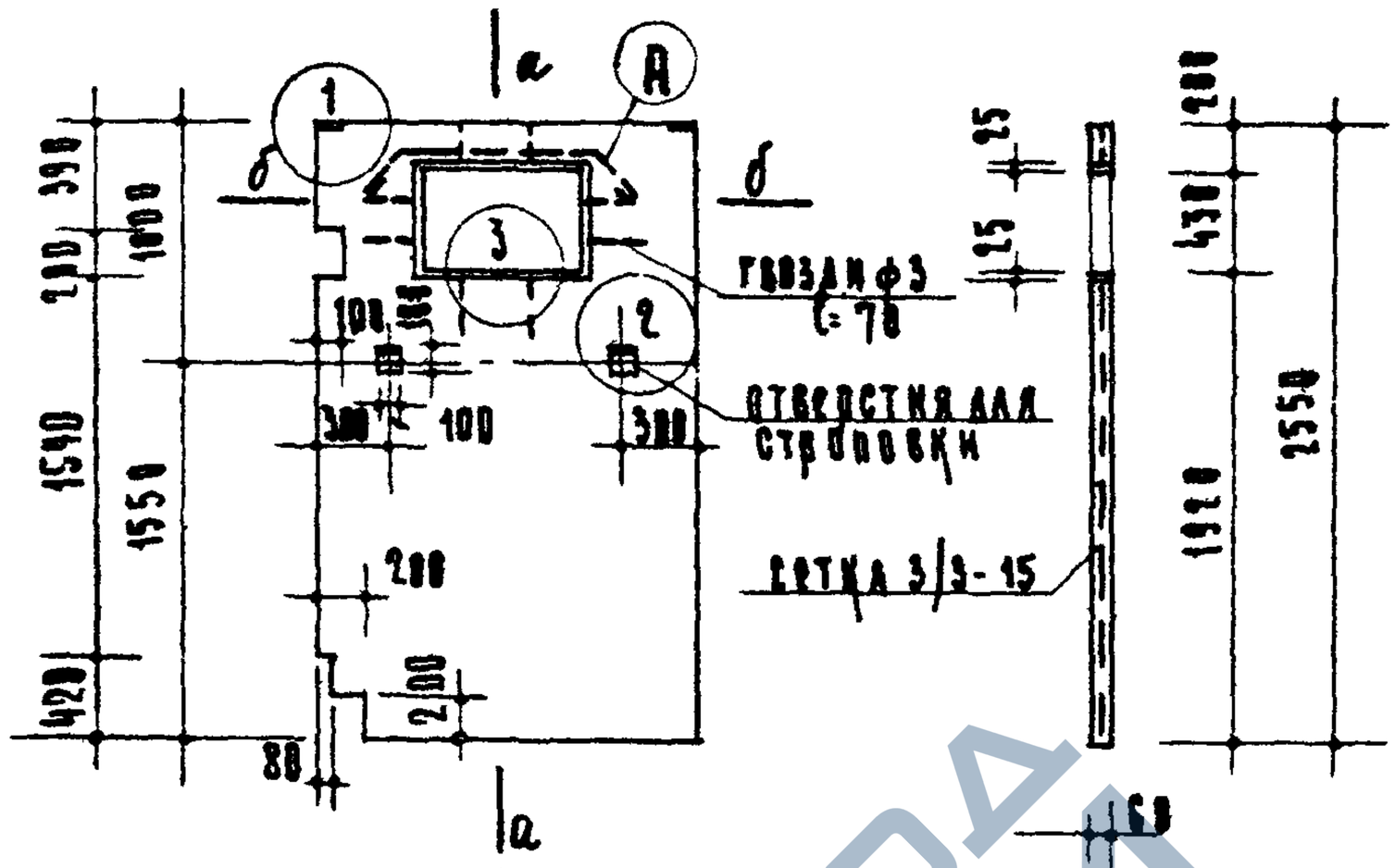

Общий вид

По а-а

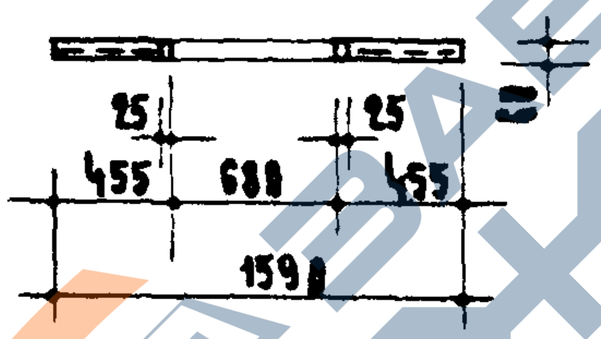

По б-б

(А) ф 10 АI, L 1280, вес 0.80 кг.

Марка	Об'ем шлакобетона $м^3$	Об'ем древесины $м^3$	Расход стали кг	Вес перегородки кг.
ПШ 1	0.22	0.0036	сетка - 2.450 гвозди - 0.032 ф10АI - 0.800 всего ст. 3.282	357

Примечания:

1. Материал панелей шлакобетон марки „50" с объемным весом не более 1600 кг/м³
2. Панель армируется рулонными сетками 3/3-15 с поперечной рабочей арматурой по ГОСТ 8478-57
3. Изготовление, приемка, хранение, транспортирование и монтаж перегородок должны осуществляться в соответствии с ТУ 188-55
4. Детали перегородок см. лист-47

Гипсобетонные и легкобетонные изделия	Шлакобетонная перегородка	Марка ПШ 1	Альбом 81-64	Лист 39
Серия ИИ-03-04				

ГОРСТРОЙПРОЕКТ Архитектурно-строительная отдел

Нач. отд.	Гл. инж. пр.	Гл. инж. мастер отд.	Гл. инж. пр.
Нач. отд.	Гл. инж. пр.	Гл. инж. мастер отд.	Гл. инж. пр.
Зам. гл. инж.	Гл. архит.	Гл. инж. мастер отд.	Гл. инж. пр.
Н. Бочаров	В. Ермаков	А. Авсь	М. Павлов
Н. Маркус	В. Амарина	А. Авсь	А. Лукьянов
	Е. Шмигерман		Д. Гомберг

https://zavodjbi.com/

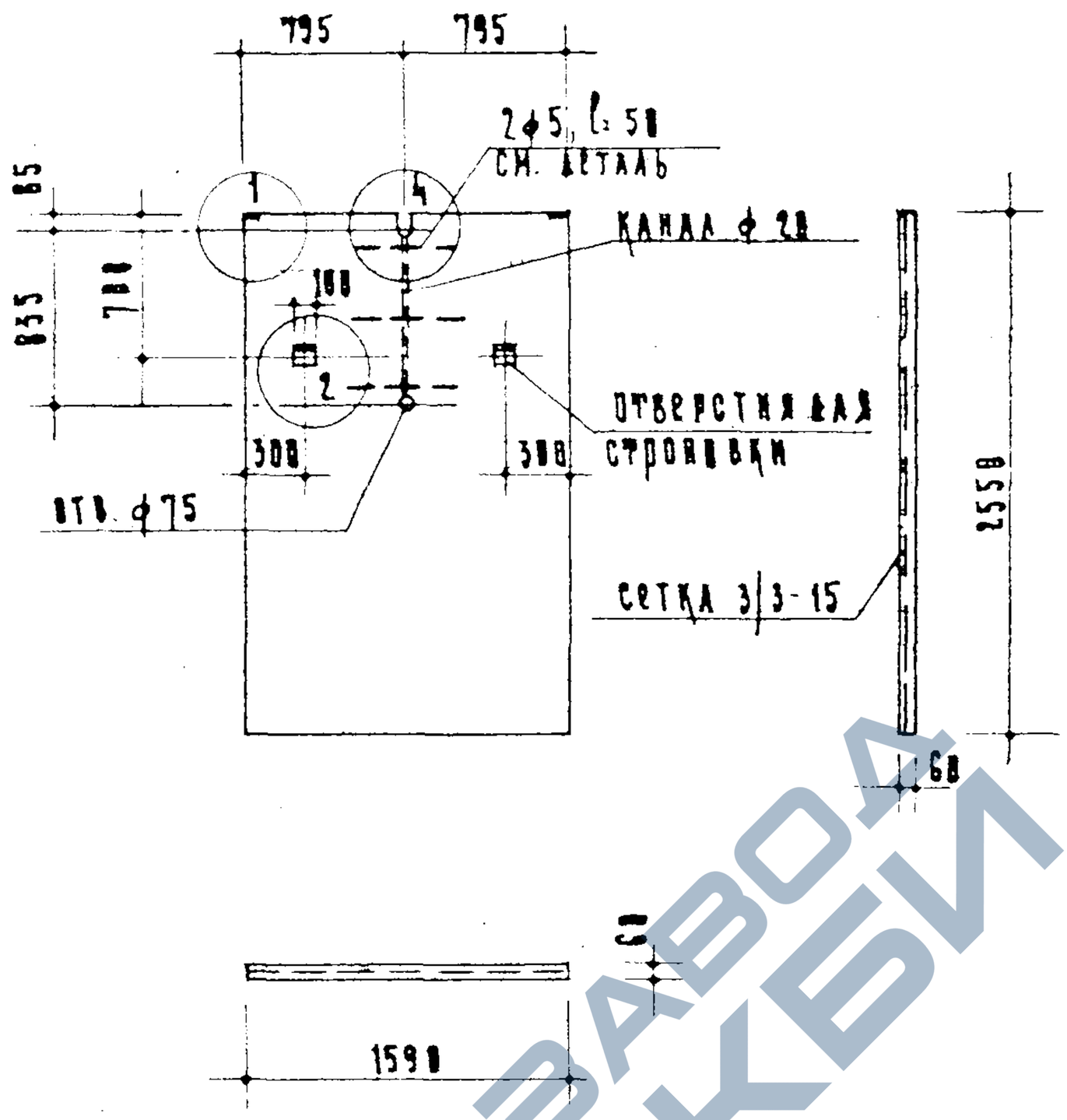

Марка	Объем шлакобетона м³	Расход стали кг	Вес перемычки кг
ПШ1А	0.24	сетка - 2.750 арм. ф5 - 0.462 закл. дет. - 0.408	387

Примечания:

1. Материал панелей шлакобетон марки „50" с об'емным весом не более 1600 кг/м³
2. Панель армируется рулонными сетками 3/3-15 с поперечной рабочей арматурой по ГОСТ 8478-57
3. Изготовление, приемка, хранение, транспортирование и монтаж перемычек должны осуществляться в соответствии с ТУ 188-55.
4. Детали перемычек смотри лист 47

Гипсобетонные и легкобетонные изделия	Шлакобетонная перемычка	Марка	Альбом	Лист
Серия ИИ-03-04		ПШ1А	81-64	40

Инв. № подл. | Подпись и дата | Взам. инв. №

Отдел | Гипровостокстрой | Ермаков | Ясь | Бачарова | Шавлов | Марина | Шавлов | Химгрим | Лукин | Шавлов

https://zavodjbi.com/

https://zavodjbi.com/

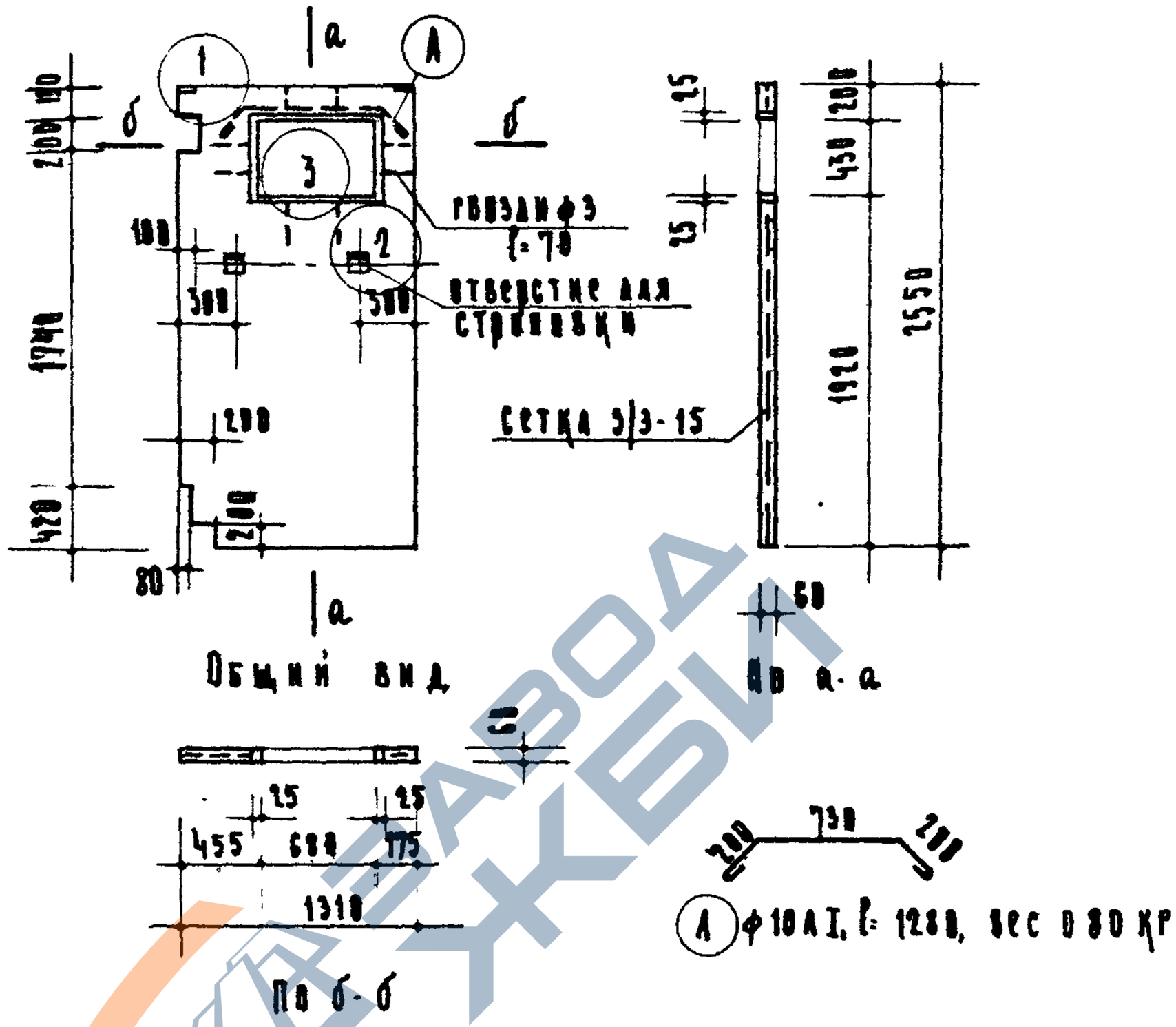

Марка	Объем шлакобетона м³	Объем древесины м³	Расход стали кг	Вес перегородки кг
ПШ 2	0.17	0.0036	Сетка - 1.978 Гвозди - 0.052 Фиксат. - 0.065 Закл. дет. - 0.403	277

Примечания:

1. Материал панелей шлакобетон марки „50" с объемным весом не более 1600 кг/м³.
2. Панель армируется рулонными сетками 3/3-15 с поперечной рабочей арматурой по ГОСТ 8478-57.
3. Изготовление, приемка, хранение, транспортирование и монтаж перегородок должны осуществляться в соответствии с ТУ 108-55
4. Детали перегородок смотри лист 47

Гипсобетонные и легкобетонные изделия	Шлакобетонная перегородка	Марка	Альбом	Лист
Серия ИИ-03-04		ПШ 2	81-64	41

ГОСТРОЙПРОЕКТ Архитектурно-строительн. отдел

Зам гл инж Бочаров Н. Маркус

Гл инж отд Ермаков И. Ашарина

Гл инж мастер Ашарина

Гл инж пр. Лосев А. Лукьянов

Проверил Лукьянов Е. Шимкевич

Гр архит Ашарина

Гл инж пр. Лукьянов З. Бочаров

Гл инж пр. Лукьянов А. Гонсеров

https://zavodjbi.com/

https://zavodjbi.com/

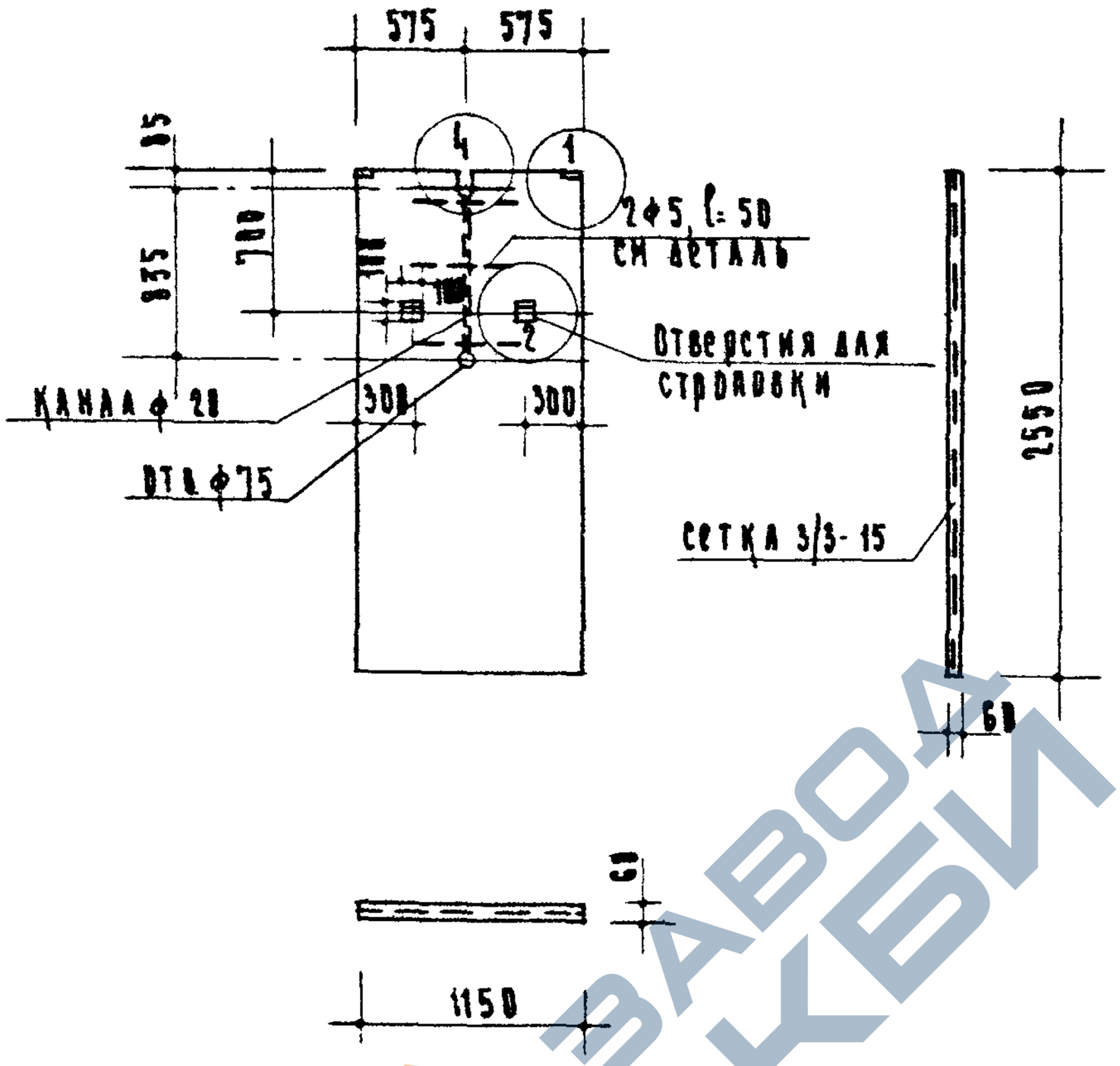

Марка	Об'ем шлакобетона м³	Расход стали кг	Вес перегородки кг
ПШ 3	0.175	сетка - 1.978 арм. ф 5 - 0.462 закл. дет. - 0.406	282

Примечания:

1. Материал панелей шлакобетон марки „50" с об'емным весом не более 1600 кг/м³.
2. Панель армируется рулонными сетками 3/3-15 с поперечной рабочей арматурой по ГОСТ 8478-57.
3. Изготовление, приемка, хранение, транспортирование и монтаж перегородок должны осуществляться в соответствии с ТУ 188-55.
4. Детали перегородок смотри лист 47

Гипсобетонные и легкобетонные изделия Серия ИИ-03-04	Шлакобетонная перегородка	Марка ПШ 3	Альбом 81-64	Лист 42

Архитектурно-строительная ОТДЕЛ

Н. Бочаров | Н. Ермаков | А. Лось | М. Павлов | В. Шарина | Е. Цимиргоян | З. Брим | А. Лукинин | Н. Павлов

https://zavodjbi.com/

https://zavodjbi.com/

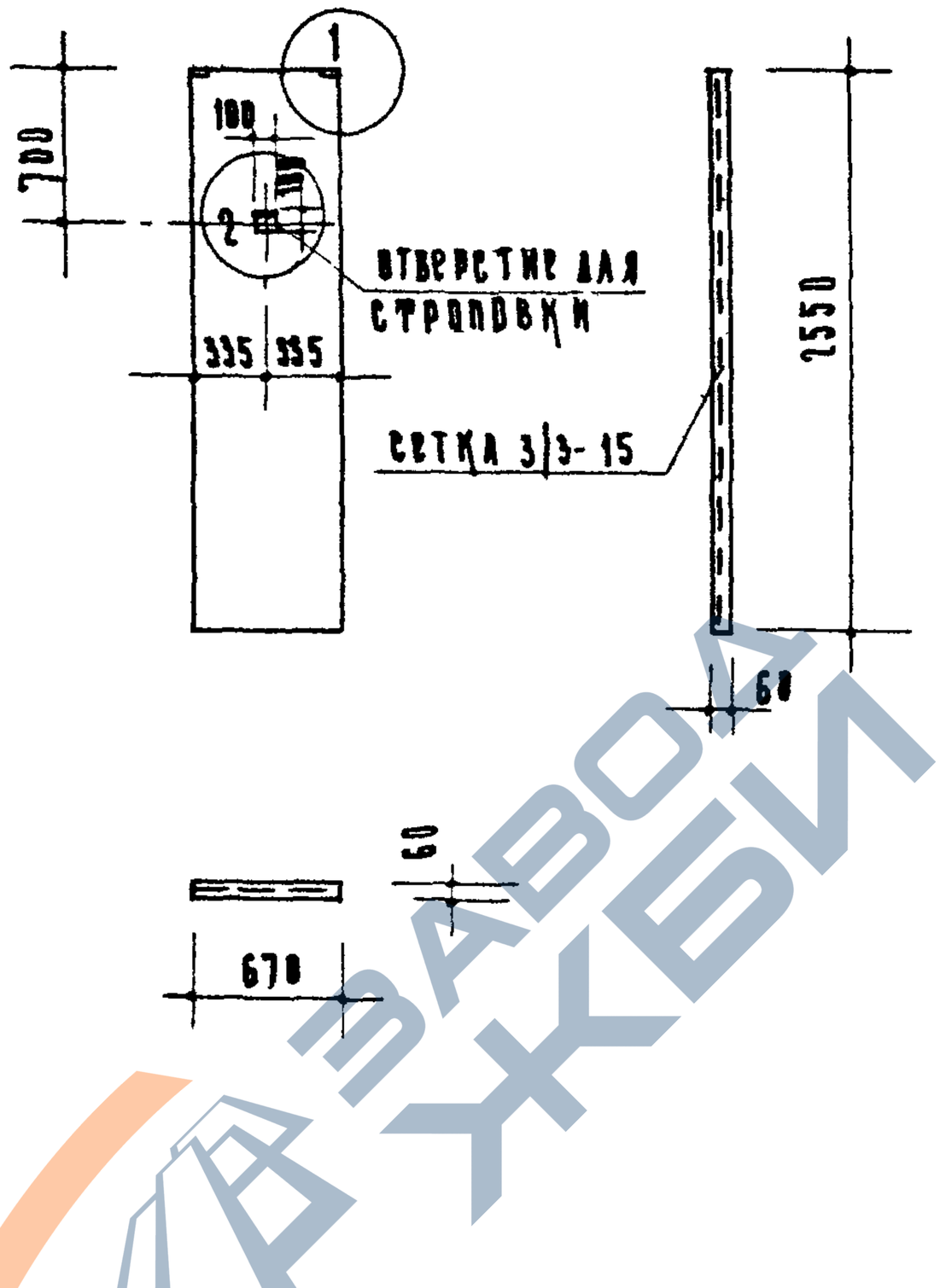

Марка	Объем шлакобетона м³	Расход стали кг	Вес перегородки кг
пш 4	0.10	сетка - 1.160 закл. арт-а 486	161

Примечания:

1. Материал панелей шлакобетон марки „50" с об'емным весом не более 1600 кг/м³
2. Панель армируется рулонными сетками 3/3-15 с поперечной рабочей арматурой по ГОСТ 8478-57
3. Изготовление, приемка, хранение, транспортирование и монтаж перегородок должны осуществляться в соответствии с ТУ 183-55
4. Детали перегородок смотри лист 47

Гипсобетонные и легкобетонные изделия	Шлакобетонная перегородка	Марка пш 4	Альбом 61-64	Лист 43
Серия ИИ-03-04				

Гипростройпроект Архитектурно-строительный отдел

Зам. гл. инж. И. Маркус; Нач. отд. Н. Бочаров; Гл. инж. проекта Н. Ермаков; Гл. инж. мастерской А. Лось; Гл. инж. пр. И. Павлов; Гл. архит. В. Ашрина; Проверил Е. Цимметман; Согласовано З. Бриш; Гл. инж. пр. А. Локшин

https://zavodjbi.com/

https://zavodjbi.com/

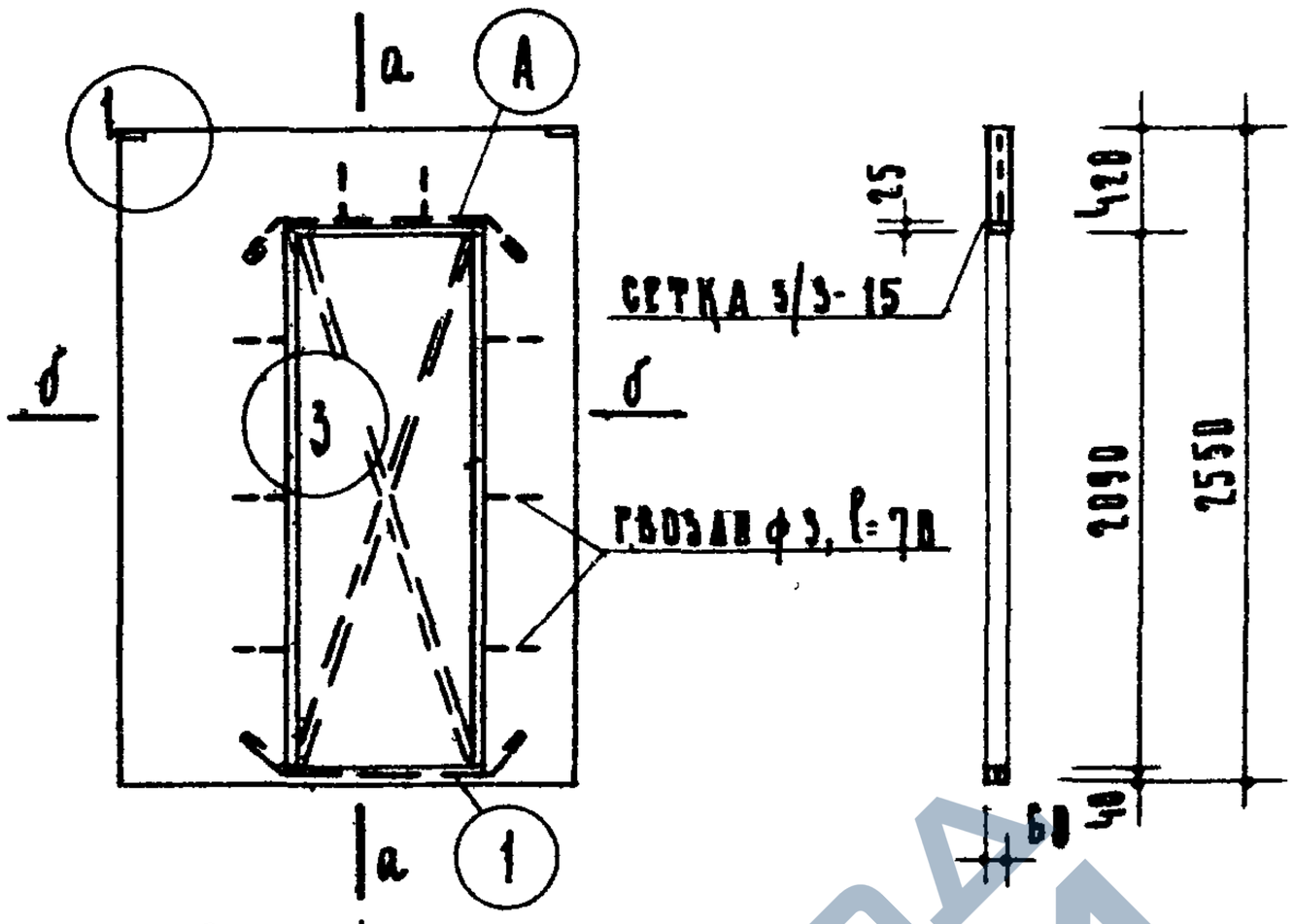

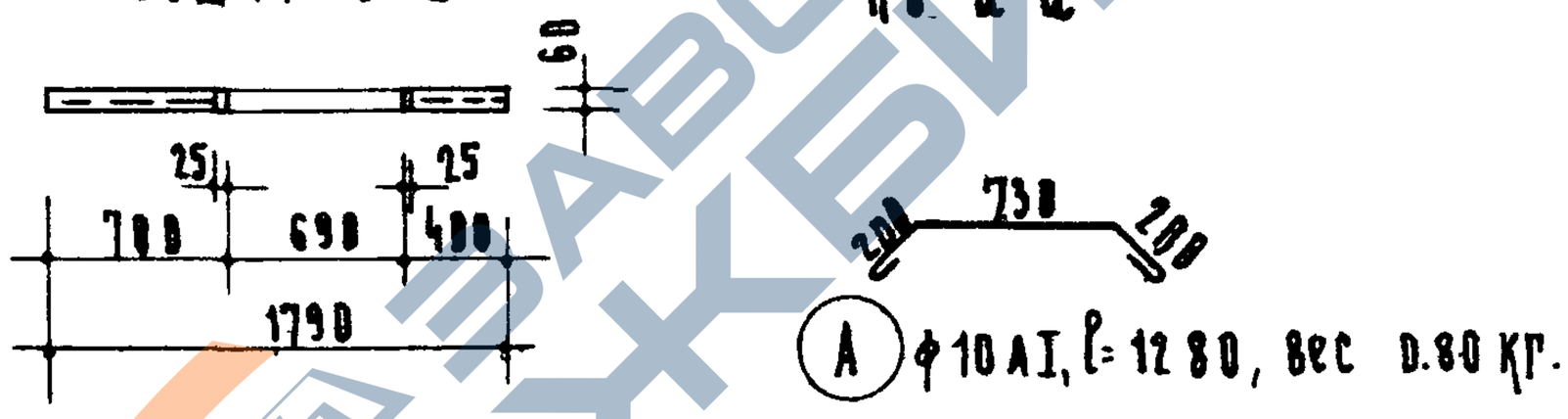

По б-б

Марка	Объем шлакобетона $м^3$	Объем древесины $м^3$	Расход стали кг	Вес перегородки кг
ПШ 5	0.48	0.0075	сетка - 2.030 гвозди - 0.032 ф10АI - 1.580 всего арт. 3.610	2.96

Примечания:

1. Материал панелей шлакобетон марки „50" с объемным весом не более 1600 кг/$м^3$
2. Панель армируется вуловными сетками ф 3/3-15 с поперечной рабочей арматурой по ГОСТ 8478-57
3. Изготовление, приемка, хранение, транспортирование и монтаж перегородок должны осуществляться в соответствии с ТУ 188-55.
4. Раскосы в проеме, показанные пунктиром, устанавливаются на период транспортирования.
5. Детали перегородок смотри лист 47

Гипсобетонные и легкобетонные изделия Серия ИИ-03-04	Шлакобетонная перегородка	Марка ПШ 5	Альбом 81-64	Лист 44

Инв. 7322

https://zavodjbi.com/

Отдел | И. Маркуе | Н. Бычаров | Н. Ермаков | А. Лось | М. Павлов | В. Ашарина | Е. Цимкуров | З. Бонин | А. Локшин

https://zavodjbi.com/

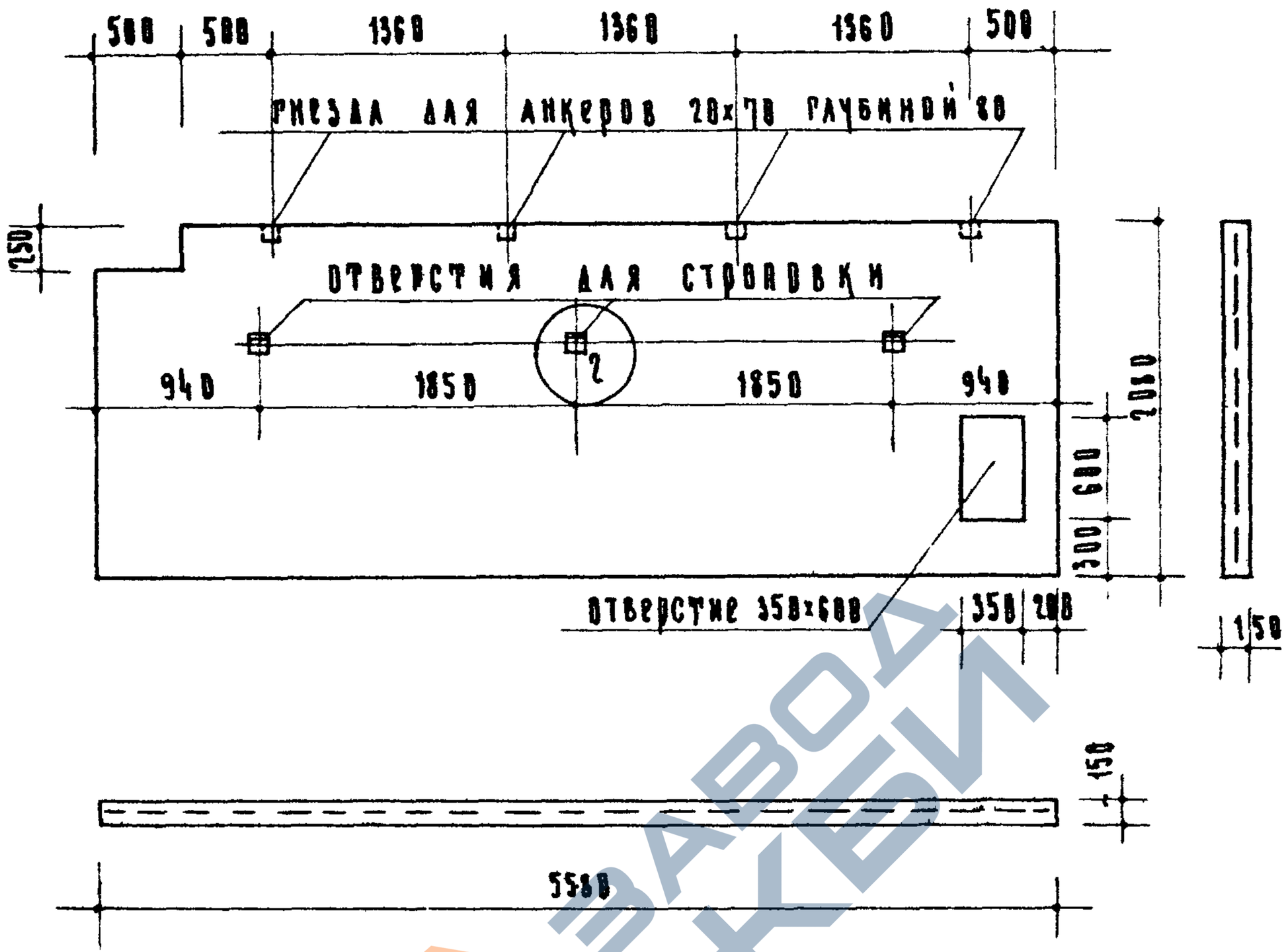

Марка	Об'ем шлакобетона м³	Расход стали кг	Вес перегородки кг
ПШ 6	1.74	7.9	2792

Примечания:

1. Материал панелей - шлакобетон марки „50" с об'емным весом не более 1600 кг/м³.
2. Панель армируется рулонными сетками 3/3-15 с поперечной рабочей арматурой по ГОСТ 8478-57.
3. Изготовление, приемка, хранение, транспортирование и монтаж перегородок должны осуществляться в соответствии с ТУ 108-55.
4. Детали перегородок смотри лист 47

Гипсобетонные и легкобетонные изделия	Шлакобетонная перегородка	Марка	Альбом	Лист
Серия ИИ-03-04		ПШ 6	81-64	45

Архитектурно-строительный отдел

Гл. инж. отдела И. Маркус; Гл. инж. проекта Н. Ермаков; Гл. арх. проекта Н. Бочаров; Гл. спец. М. Павлов; Гл. спец. В. Ашарина; Гл. спец. Е. Цимберман; Гл. спец. А. Лосев; Гл. спец. Б. Бенин; Гл. спец. А. Локшин; Гл. спец. Д. Ромберг

ЗАВОД ЖБИ

https://zavodjbi.com/

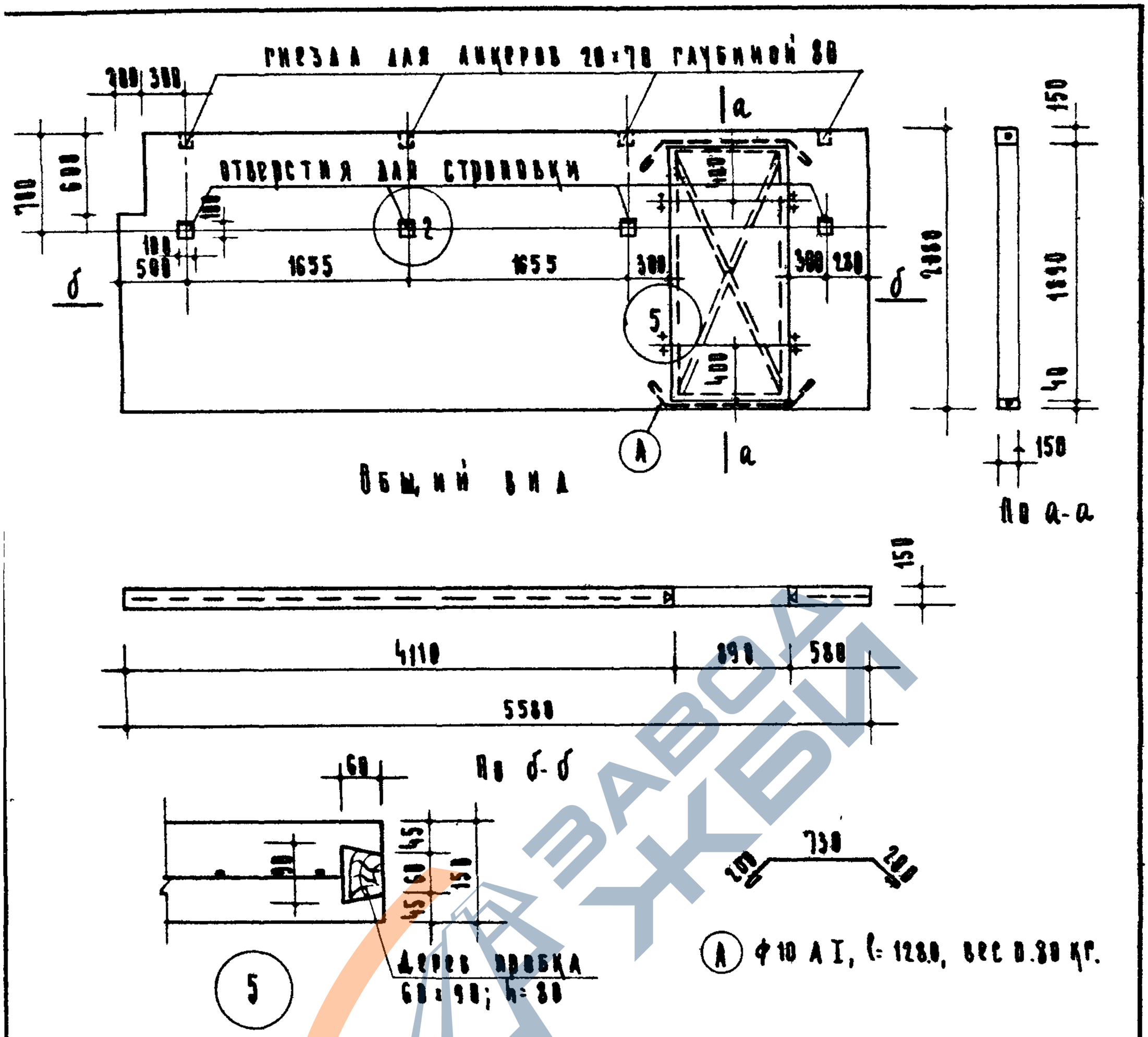

Марка	Объем шлакобетона м³	Расход стали кг	Вес перегородки кг
ПШ6А	1.49	сетка- 6.7 ФШ А I- 1.6	2792

Примечания:

1. Материал панелей - шлакобетон марки „50" с об'емным весом не более 1600 кг/м³.
2. Панель армируется рулонными сетками 3/3-15 с поперечной рабочей арматурой по ГОСТ 8478-57.
3. Изготовление, приемка, хранение, транспортирование и монтаж перегородок должны осуществляться в соответствии с ТУ 108-55.
4. Деталь 2 см. лист 47
5. Коробки и раскосы в проемах, показанные пунктиром, устанавливаются на период транспортирования.

Гипсобетонные и легкобетонные изделия	Шлакобетонная перегородка	Марка	Альбом	Лист
Серия ИИ-03-04		ПШ6А	61-64	46

https://zavodjbi.com/

https://zavodjbi.com/

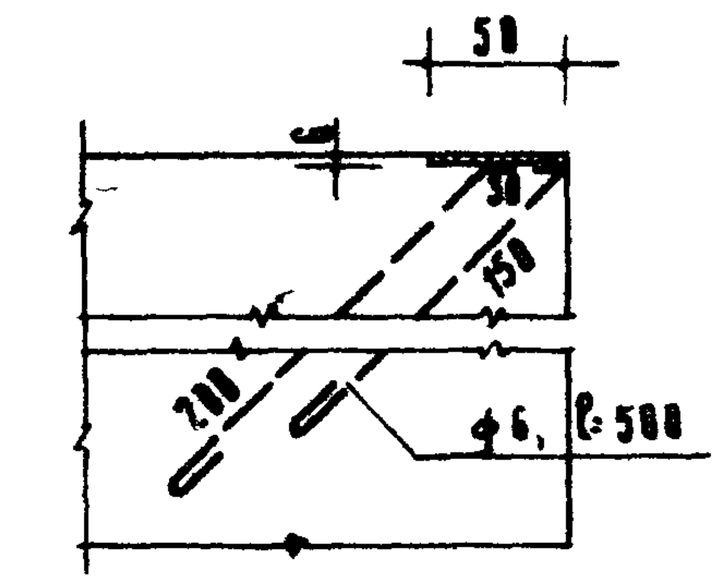

Пв 1-1

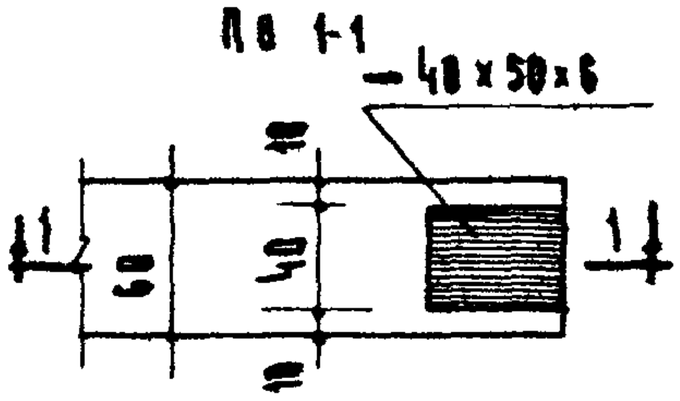

1

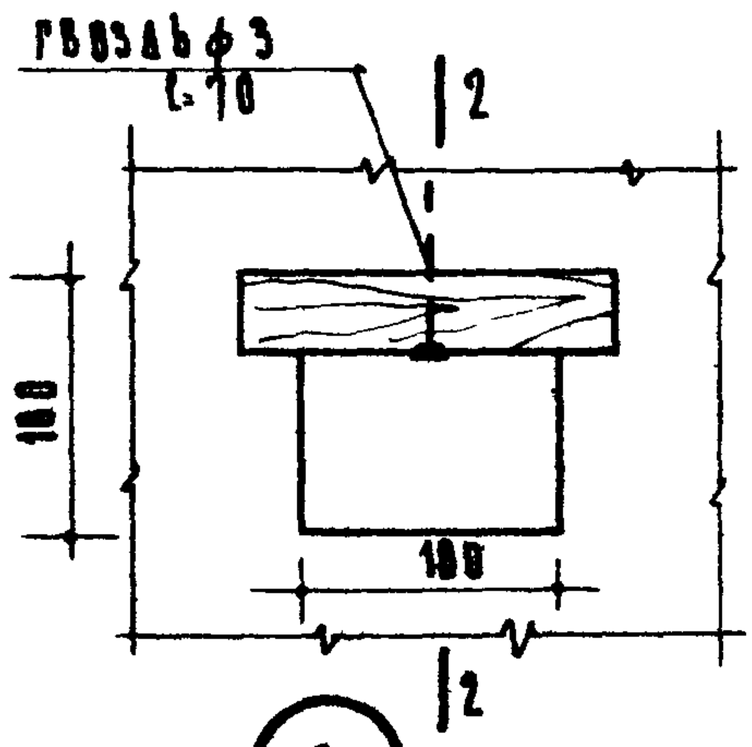

2

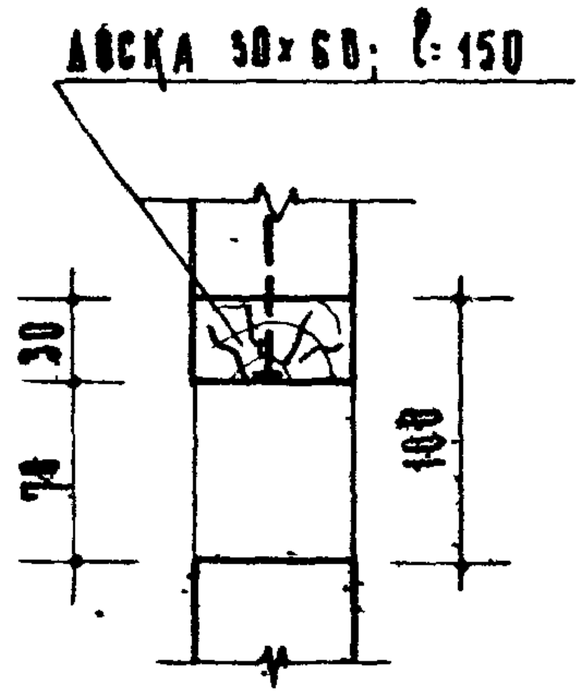

Пв 2-2

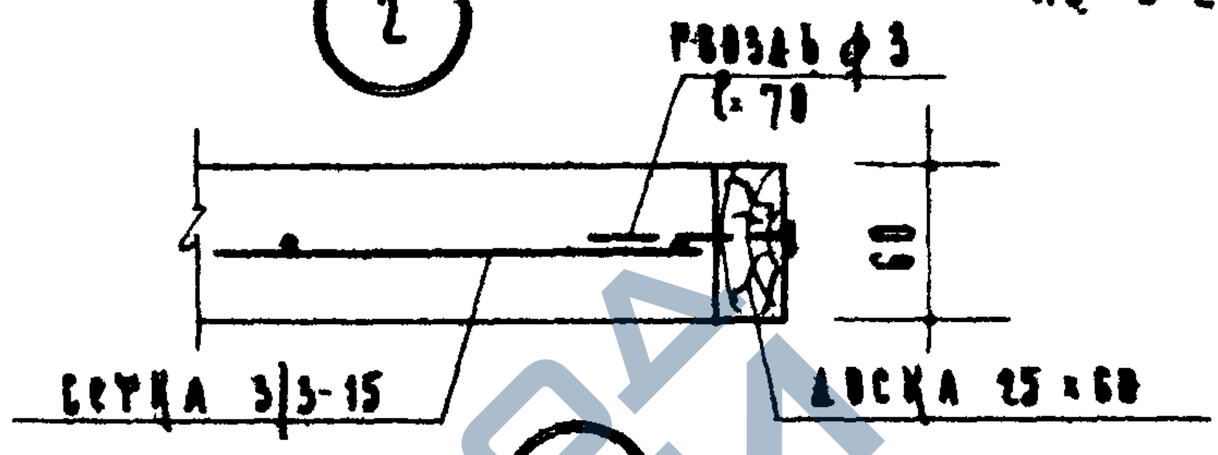

3

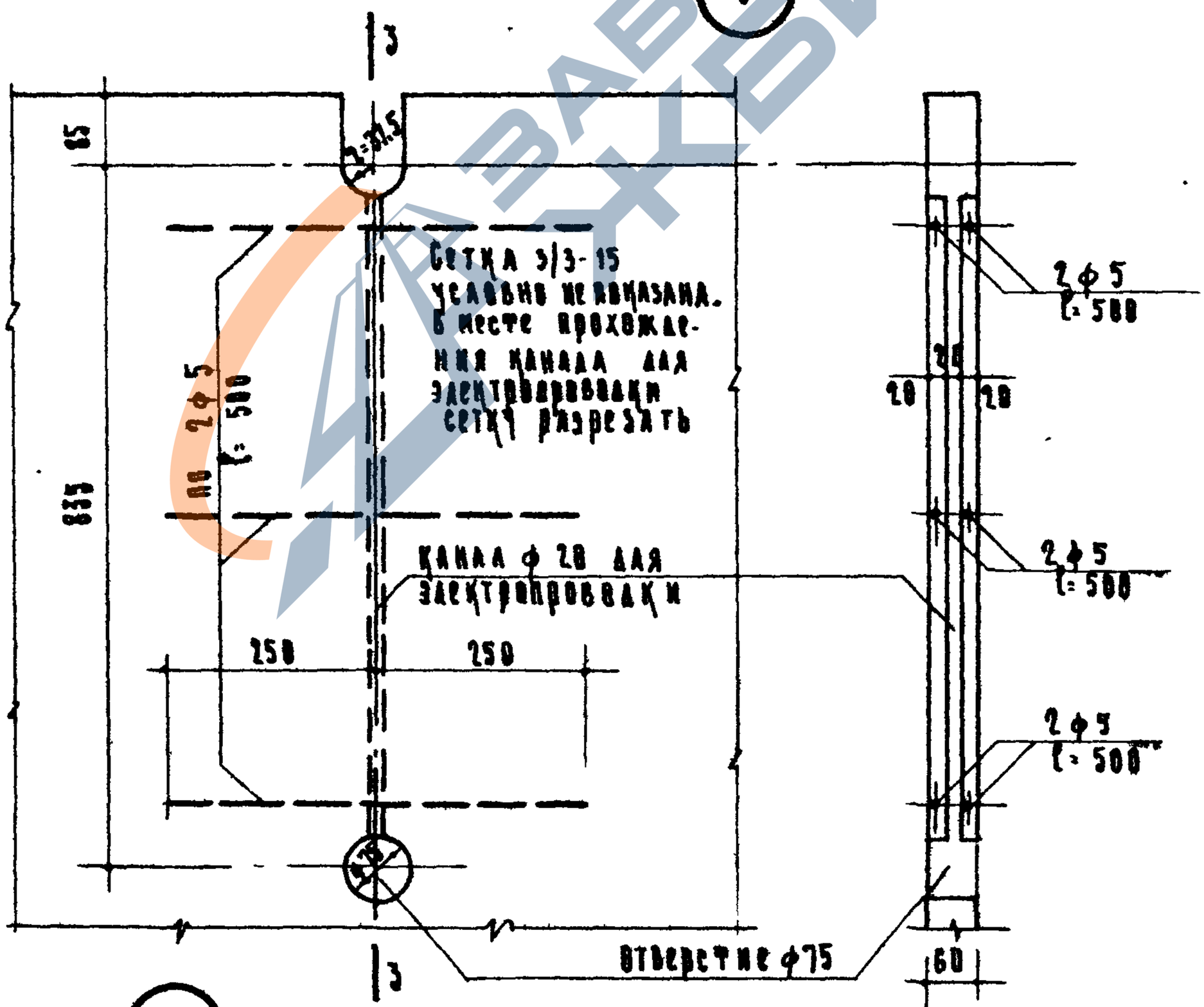

4

Пв 3-3

Гипсобетонные и легкобетонные изделия Серия ИИ-03-04	Детали перемычек	Марка	Альбом 81-64	Лист 47

ГПИ Гипростроммаш
Гр. инж. ВТА
Гр. инж. пост. ОТА
Гр. инж. пр. ОТА
Гр. архит.
Нач. ОТА
Зам. гл. инж.
Гипростройпроект
Архитектурно-строительный институт
ОТАСА

Проверил Е. Примаченко
Н. контр. Н. Павлов
А. Аукин
З. Бенин
Н. Ермаков
А. Ось
Н. Павлов
В. Ашарина
Н. Бочаров
Н. Маркус

ЗАВОД ЖБИ

https://zavodjbi.com/