ТИПОВЫЕ СТРОИТЕЛЬНЫЕ КОНСТРУКЦИИ, ИЗДЕЛИЯ И УЗЛЫ

СЕРИЯ 1.020-1/87

КОНСТРУКЦИИ КАРКАСА МЕЖВИДОВОГО ПРИМЕНЕНИЯ ДЛЯ МНОГОЭТАЖНЫХ ОБЩЕСТВЕННЫХ ЗДАНИЙ, ПРОИЗВОДСТВЕННЫХ И ВСПОМОГАТЕЛЬНЫХ ЗДАНИЙ ПРОМЫШЛЕННЫХ ПРЕДПРИЯТИЙ

ВЫПУСК 2-13

КОЛОННЫ ИЗ БЕТОНА КЛАССА В30 ДЛЯ ЗДАНИЙ С ВЫСОТОЙ ЭТАЖА 3,3 М.ПРОСТРАНСТВЕННЫЕ КАРКАСЫ

РАБОЧИЕ ЧЕРТЕЖИ

Инв № 25767

ТИПОВЫЕ СТРОИТЕЛЬНЫЕ КОНСТРУКЦИИ, ИЗДЕЛИЯ И УЗЛЫ

СЕРИЯ 1.020-1/87

КОНСТРУКЦИИ КАРКАСА МЕЖВИДОВОГО ПРИМЕНЕНИЯ ДЛЯ МНОГОЭТАЖНЫХ ОБЩЕСТВЕННЫХ ЗДАНИЙ, ПРОИЗВОДСТВЕННЫХ И ВСПОМОГАТЕЛЬНЫХ ЗДАНИЙ ПРОМЫШЛЕННЫХ ПРЕДПРИЯТИЙ

ВЫПУСК 2-13

КОЛОННЫ ИЗ БЕТОНА КЛАССА В30 ДЛЯ ЗДАНИЙ С ВЫСОТОЙ ЭТАЖА 3,3 М ПРОСТРАНСТВЕННЫЕ КАРКАСЫ.

РАБОЧИЕ ЧЕРТЕЖИ

РАЗРАБОТАНЫ

ЦНИИП РЕКОНСТРУКЦИИ ГОРОДОВ

ДИРЕКТОР ИНСТИТУТА — В ЛЕПСКИЙ

НАЧАЛЬНИК ОТДЕЛА — Б ВОЛЫНСКИЙ

ЦНИИПРОМЗДАНИЙ

ГЛ ИНЖЕНЕР ИНСТИТУТА — В ГРАНЕВ

НАЧАЛЬЧИК ОТДЕЛА — Э КОДЫШ

УТВЕРЖДЕНЫ

ГОССТРОЕМ СССР

ПРОТОКОЛ ОТ 12 12 90г №ДЧ-15

Введены в действие с 25 12 91, приказ ЦНИИП реконструкции городов от 04 12.91 N22

25767 2

Обозначение	Наименование	Стр.
1.020-1/87. 2-13 ТТ	Технические требования	7
1.020-1/87. 2-13 К01	Каркас пространственный	
	КП-1, КП-2	
	Сборочный чертеж	8
1.020-1/87. 2-13 К02	Каркас пространственный	
	КП-3, КП-4	
	Сборочный чертеж	9
1.020 1/87. 2-13 К03	Каркас пространственный	
	КП-5, КП-6	
	Сборочный чертеж	10
1.020-1/87. 2-13 К04	Каркас пространственный	
	КП-7, КП-8	
	Сборочный чертеж	11
1.020-1/87. 2-13 К05	Каркас пространственный КП-9	
	Сборочный чертеж	12
1.020-1/87. 2-13 К06	Каркас пространственный	
	КП-10	
	Сборочный чертеж	13
1.020-1/87. 2-13 К07	Каркас пространственный	
	КП-11, КП-12	
	Сборочный чертеж	14
1.020-1/87. 2-13 К08	Каркас пространственный	
	КП-13	

Инв. Подл. | Подпись и дата | Взам. инв.

Нач. отд.	Волынский	
ГИП	Семченков	
Гл. спец.	Никонорова	
Гл. спец.	Колдашева	
[illegible]	[illegible]	

1.020-1/87. 2-13 00

Содержание

Стадия	Лист	Листов
Р	1	10

ЦНИИП реконструкции городов

Формат А4

Обозначение	Наименование	Стр.
	Сборочный чертеж	15
1.020-1/87. 2-13 К09	Каркас пространственный	
	КП-14; КП-15	
	Сборочный чертеж	16
1.020-1/87. 2-13 К10	Каркас пространственный	
	КП-16; КП-17	
	Сборочный чертеж	17
1.020-1/87. 2-13 К11	Каркас пространственный	
	КП-18	
	Сборочный чертеж	18
1.020-1/87. 2-13 К12	Каркас пространственный	
	КП-19; КП-20	
	Сборочный чертеж	19
1.020-1/87. 2-13 К13	Каркас пространственный	
	КП-21	
	Сборочный чертеж	20
1.020-1/87. 2-13 К14	Каркас пространственный	
	КП-22; КП-23	
	Сборочный пространственный	21
1.020-1/87. 2-13 К15	Каркас пространственный	
	КП-24; КП-25	
	Сборочный чертеж	22
1.020-1/87. 2-13 К16	Каркас пространственный	
	КП-26; КП-27	
	Сборочный чертеж	23

Инв. Подл. | Подпись и дата | Взам. инв.

1.020-1/87. 2-13. 00

Лист 2

25767 3

Формат А4

Обозначение	Наименование	Стр.
1.020-1 87.2-13 К17	Каркас пространственный	
	КП-28; КП-29; КП-30	
	Сборочный чертеж	24
1.020-1 87.2-13 К18	Каркас пространственный	
	КП-31; КП-32	
	Сборочный чертеж	25
1.020-1 87.2-13 К19	Каркас пространственный	
	КП-33; КП-34	
	Сборочный чертеж	26
1.020-1 87.2-13 К20	Каркас пространственный	
	КП-35; КП-36	
	Сборочный чертеж	27
1.020-1 87.2-13 К21	Каркас пространственный	
	КП-37; КП-38; КП-39	
	Сборочный чертеж	28
1.020-1 87.2-13 К22	Каркас пространственный	
	КП-40	
	Сборочный чертеж	29
1.020-1 87.2-13 К23	Каркас пространственный	
	КП-41	
	Сборочный чертеж	30
1.020-1 87.2-13 К24	Каркас пространственный	
	КП-42	
	Сборочный чертеж	31
1.020-1 87.2-13 К25	Каркас пространственный	
	КП-43	
	Сборочный чертеж	32

Инв. № подл. | Подпись и дата | Взам. инв. №

Формат А4

Обозначение	Наименование	Стр.
1.020-1 87.2-13 К26	Каркас пространственный	
	КП-44	
	Сборочный чертеж	33
1.020-1 87.2-13 К27	Каркас пространственный	
	КП-45; КП-46	
	Сборочный чертеж	34
1.020-1 87.2-13 К28	Каркас пространственный	
	КП-47; КП-48	
	Сборочный чертеж	35
1.020-1 87.2-13 К29	Каркас пространственный	
	КП-49	
	Сборочный чертеж	36
1.020-1 87.2-13 К30	Каркас пространственный	
	КП-50; КП-51	
	Сборочный чертеж	37
1.020-1 87.2-13 К31	Каркас пространственный	
	КП-52; КП-53	
	Сборочный чертеж	38
1.020-1 87.2-13 К32	Каркас пространственный	
	КП-54; КП-55	
	Сборочный чертеж	39
1.020-1 87.2-13 К33	Каркас пространственный	
	КП-56; КП-57	
	Сборочный чертеж	40
1.020-1 87.2-13 К34	Каркас пространственный	
	КП-58; КП-59	
	Сборочный чертеж	41

Инв. № подл. | Подпись и дата | Взам. инв. №

25767 4

Формат А4

Обозначение	Наименование	стр.
1.020-1/87. 2-13 К35	Каркас пространственный	
	КП-60	
	Сборочный чертеж	42
1.020-1/87. 2-13 К36	Каркас пространственный	
	КП-61	
	Сборочный чертеж	43
1.020 1/87. 2-13 К37	Каркас пространственный	
	КП-62	
	Сборочный чертеж	44
1.020-1/87. 2-13 К38	Каркас пространственный	
	КП-63	
	Сборочный чертеж	45
1.020-1/87. 2-13 К39	Каркас пространственный	
	КП-64	
	Сборочный чертеж	46
1.020-1/87 2-13 К40	Каркас пространственный	
	КП-65	
	Сборочный чертеж	47
1.020-1/87 2-13 К41	Каркас пространственный	
	КП-66; КП-67	
	Сборочный чертеж	48
1.020-1/87 2-13 К42	Каркас пространственный	
	КП-68; КП-69	
	Сборочный чертеж	49
1.020-1/87 2-13 К43	Каркас пространственный	
	КП-70; КП-71	
	Сборочный чертеж	50

Инв. № подл. | Подпись и дата | Взам. инв. №

Обозначение	Наименование	стр.
1.020-1/87. 2-13 К44	Каркас пространственный	
	КП-72	
	Сборочный чертеж	51
1.020-1/87 2-13 К45	Каркас пространственный	
	КП-73; КП-74	
	Сборочный чертеж	52
1.020-1/87. 2-13 К46	Каркас пространственный	
	КП-75; КП-76	
	Сборочный чертеж	53
1.020-1/87. 2-13 К47	Каркас пространственный	
	КП-77	
	Сборочный чертеж	54
1.020-1/87 2-13 К48	Каркас пространственный	
	КП-78; КП-79	
	Сборочный чертеж	55
1.020-1/87 2-13 К49	Каркас пространственный	
	КП-80	
	Сборочный чертеж	56
1.020-1/87 2-13 К50	Каркас пространственный	
	КП-81; КП-82	
	Сборочный чертеж	57
1.020-1/87 2-13 К51	Каркас пространственный КП-83	
	Сборочный чертеж	58
1.020-1/87 2-13 К52	Каркас пространственный КП-84	
	Сборочный чертеж	59

Инв. № подл. | Подпись и дата | Взам. инв. №

Обозначение	Наименование	стр.
1.020-1/87.2-13 К53	Каркас пространственный	
	КП-85; КП-86	
	Сборочный чертеж	60
1.020-1/87.2-13 К54	Каркас пространственный	
	КП-87	
	Сборочный чертеж	61
1.020-1/87.2-13 К55	Каркас пространственный	
	КП-88	
	Сборочный чертеж	62
1.020-1/87.2-13 К56	Каркас пространственный	
	КП-89	
	Сборочный чертеж	63
1.020-1/87 2-13 К57	Каркас пространственный	
	КП-90; КП-91	
	Сборочный чертеж	64
1.020-1/87.2-13 К58	Каркас пространственный	
	КП-92; КП-93	
	Сборочный чертеж	65
1.020-1/87.2-13 К59	Каркас пространственный	
	КП-94	
	Сборочный чертеж	66
1.020-1/87 2-13 К60	Каркас пространственный	
	КП-95	
	Сборочный чертеж	67
1.020-1/87 2-13 К61	Каркас пространственный КП-96	
	Сборочный чертеж	68

Инв. № подл. | Подпись и дата | Взам. инв. №

Формат А4

Обозначение	Наименование	стр.
1.020-1/87 2-13 К62	Каркас пространственный	
	КП-97; КП-98	
	Сборочный чертеж	69
1.020-1/87.2-13 К63	Каркас пространственный	
	КП-99	
	Сборочный чертеж	70
1.020-1/87. 2-13 К64	Каркас пространственный	
	КП-100, КП-101	
	Сборочный чертеж	71
1.020-1/87. 2-13 К65	Каркас пространственный	
	КП-102	
	Сборочный чертеж	72
1.020-1/87. 2-13 К66	Каркас пространственный	
	КП-103	
	Сборочный чертеж	73
1.020-1/87.2-13 К67	Каркас пространственный	
	КП-104; КП-105	
	Сборочный чертеж	74
1.020-1/87. 2-13 К68	Каркас пространственный	
	КП-106	
	Сборочный чертеж	75
1.020-1/87.2-13 К69	Каркас пространственный	
	КП-107; КП-108	
	Сборочный чертеж	76
1.020-1/87.2-13 К70	Каркас пространственный КП-109	
	Сборочный чертеж	77

Инв. № подл. | Подпись и дата | Взам. инв. №

25767 6

Формат А4

Обозначение	Наименование	стр.
1.020-1/87. 2-13 К71	Каркас пространственный	
	КП- 110	
	Сборочный чертеж	78
1.020-1/87. 2-13 К72	Каркас пространственный	
	КП-111; КП-112	
	Сборочный чертеж	79
1.020-1/87. 2-13 К73	Каркас пространственный	
	КП-113	
	Сборочный чертеж	80
1.020-1/87. 2-13 К74	Каркас пространственный	
	КП-114; КП-115	
	Сборочный чертеж	81
1.020-1/87.2-13 К75	Каркас пространственный	
	КП-116; КП-117	
	Сборочный чертеж	82
1.020-1/87.2-13 К76	Каркас пространственный	
	КП-118	
	Сборочный чертеж	83
1.020-1/87.2-13 К77	Каркас пространственный	
	КП-119	
	Сборочный чертеж	84
1.020-1/87.2-13 К78	Каркас пространственный	
	КП-120	
	Сборочный чертеж	85
1.020-1/87.2-13 К79	Каркас пространственный	
	КП-121; КП-122	
	Сборочный чертеж	86

Инв. № подл. | Подпись и дата | Взам. инв. №

Формат А4

Обозначение	Наименование	стр.
1. 020- 1/87. 2-13 К80	Каркас пространственный КП-123	
	Сборочный чертеж	87
1. 020- 1/87.2-13 К81	Каркас пространственный	
	КП- 124; КП- 125	
	Сборочный чертеж	88
1. 020- 1/87.2-13 К82	Каркас пространственный	
	КП- 126; КП- 127	
	Сборочный чертеж	89
1. 020- 1/87.2-13 К83	Каркас пространственный	
	КП- 128	
	Сборочный чертеж	90
1. 020- 1/87.2-13 К84	Каркас пространственный КП-129	
	Сборочный чертеж	91
1. 020- 1/87. 2-13 К85	Каркас пространственный КП-130	
	Сборочный чертеж	92
1. 020- 1/87. 2-13 К86	Каркас пространственный КП-131;	
	КП-132; Сборочный чертеж.	93
1. 020- 1/87.2-13 К87	Каркас пространственный КП-133;	
	КП-134. Сборочный чертеж	94
1. 020- 1/87.2-13 К88	Каркас пространственный КП-135	
	Сборочный чертеж	95
1. 020- 1/87.2-13 К89	Каркас пространственный КП-136	
	Сборочный чертеж	96
1. 020- 1/87. 2-13 К90	Каркас пространственный КП-137	
	Сборочный чертеж	97
1. 020- 1/87. 2-13-У	Узлы 1...17	99

Инв. № подл. | Подпись и дата | Взам. инв. №

25767 7

Формат А4

Настоящий выпуск содержит рабочие чертежи пространственных каркасов колонн сечением 400х 400 мм выпуска 2-12

Пространственные каркасы собираются из отдельных стержней замкнутых хомутов, вставок косвенного армирования и закладных деталей при помощи контактной сварки.

Сварка стержней выполняется в соответствии с требованиями ГОСТ 14098-85 для соединений с нормируемой прочностью.

В зависимости от расчетных усилий предусмотрено изменение армирования пространственного каркаса по его длине обрывом продольной арматуры в вышерасположенных этажах колонны

Диагональные связи должны привариваться к стержням продольной арматуры протяженными швами, длина швов не менее 5-ти диаметров арматурной связи.

Закладные детали МН-5...МН-12 должны быть зафиксированы в проектном положении в форме.

Закладные детали МН-2 привариваются к продольным стержням пространственного каркаса дуговой сваркой односторонним швом.

Сборку пространственных каркасов рекомендуется производить на автоматизированных линиях согласно указаниям выпуска 0-7 "Указания по заводской технологии изготовления изделий."

Перечень выпусков, входящих в серию 1.020-1/87, приведен в выпуске 0-0(дополнение 1)

Нач. отд	Больянский			1.020-1/87. 2-13 ТТ		
ГИП	Семченко					
Гл. спец	Никонорова			Технические требования	Стадия	Лист	Листов
Гл. спец	Колдашева						
					ЦНИИП реконструкции городов		

Инв. № подл. | Подпись и дата | Взам. инв. №

Инв. № подл. | Подпись и дата | Взам. инв. №

Копия завода ЖБИ

Формат А4

Формат А4

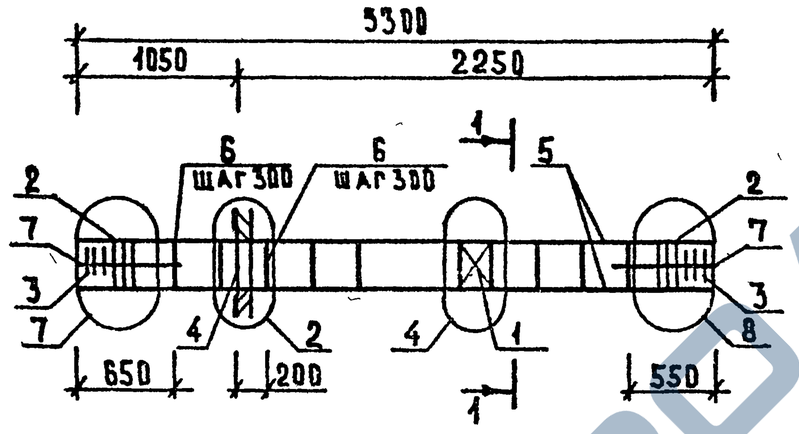

МАРКА	ПОЗ.	МАРКА АРМАТУРНОГО ИЗДЕЛИЯ	КОЛ.	МАССА КГ		ОБОЗНАЧЕНИЕ ДОКУМЕНТА
				1 ШТ.	ВСЕГО	
КП-1	1	С-2	1	1.10	1.10	2-11 КО1
	2	СКА-3	6	3.37	20.22	2-11 КО2
	3	СКА-4	6	2.23	13.38	2-11 КО3
	4	МН-6	1	15.10	15.10	2-11 КО6
	5	Ф32 AIII L=3300	4	20.82	83.29	Б.4.
	6	ХМ-2	8	0.58	4.48	2-11 К11
	7	Ф6 AI L=650	8	0.14	1.15	Б.4.
		ИТОГО: 138.73				

МАРКА	ПОЗ.	МАРКА АРМАТУРНОГО ИЗДЕЛИЯ	КОЛ	МАССА, КГ		ОБОЗНАЧЕНИЕ ДОКУМЕНТА
				1 ШТ.	ВСЕГО	
КП-2	1	С-2	1	1.10	1.10	2-11 КО1
	2	СКА-3	6	3.37	20.22	2-11 КО2
	3	СКА-4	6	2.23	13.38	2-11 КО3
	4	МН-8	1	19.78	19.78	2-11 КО8
	5	Ф32 AIII L=3300	4	20.82	83.29	Б.4.
	6	ХМ-2	8	0.56	4.48	2-11 К11
	7	Ф6 AI L=650	8	0.14	1.15	Б.4
		ИТОГО: 143.41				

1. УЗЛЫ СМ. 1.020-1/87.2-13-У
2. ТЕХНИЧЕСКИЕ ТРЕБОВАНИЯ СМ. 1.020-1/87.2-13 ТТ
3 АРМАТУРА КЛАССОВ A-III, A-I ПО ГОСТ 5781-82

1-1

13

НАЧ.ОТД	Волынский		
ГИП	Семченков		
ГЛ.СПЕЦ	Никанорова		
ГЛ.СПЕЦ	Колдашева		

1.020-1/87.2-13 К01

КАРКАС ПРОСТРАНСТВЕННЫЙ КП-1, КП-2 СБОРОЧНЫЙ ЧЕРТЕЖ

СТАДИЯ	ЛИСТ	ЛИСТОВ
Р		1

ЦНИИП РЕКОНСТРУКЦИИ ГОРОДОВ

25767 : 9

ФОРМАТ А3

ИНВ. ПОДЛ. | ПОДПИСЬ И ДАТА | ВЗАМ. ИНВ.

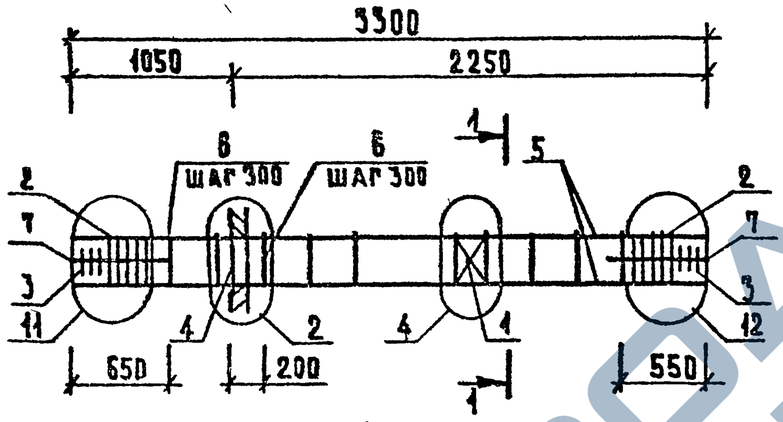

Марка	Поз	Марка арматурного изделия	Кол	Масса, кг		Обозначение документа
				1 шт.	всего	
КП-3	1	С-2	1	1.10	1.10	2-11 КО1
	2	СКА-3	10	3.37	33.70	2-11 КО2
	3	СКА-4	6	2.23	13.38	2-11 КО3
	4	МН-6	1	15.10	15.10	2-11 КО6
	5	Ф40 AIII L=3300	4	32.55	130.22	Б.4.
	6	ХМ-3	8	0.91	7.28	2-11 К11
	7	Ф6 AI L=650	8	0.14	1.15	Б.4.
		Итого: 201.93				

Марка	Поз.	Марка арматурного изделия	Кол	Масса, кг		Обозначение документа
				1 шт	всего	
КП-4	1	С-2	1	1.10	1.10	2-11 КО1
	2	СКА-3	10	3.37	33.70	2-11 КО2
	3	СКА-4	6	2.23	13.38	2-11 КО3
	4	МН-8	1	19.78	19.78	2-11 КО8
	5	Ф40 AIII L=3300	4	32.55	130.22	Б.4.
	6	ХМ-3	8	0.91	7.28	2-11 К11
	7	Ф6 AI L=650	8	0.14	1.15	Б.4.
		Итого: 206.81				

Узлы см. 1.020-1/87.2-13-У
Технические требования см. 1.020-1/87.2-13 ТТ
Арматура классов A-III, A-I по ГОСТ 5781-82

1-1

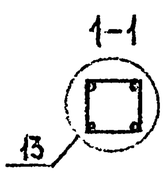

Нач.отд.	Ольянский	
Рип	Семченко	
Гл.спец.	Никанорова	
Гл.спец.	Колдашева	

1.020-1/87. 2-13 К02

КАРКАС ПРОСТРАНСТВЕННЫЙ КП-3, КП-4 СБОРОЧНЫЙ ЧЕРТЕЖ

Стадия	Лист	Листов
Р		1

ЦНИИП реконструкции городов

25767 10

Формат А3

Инв. № подл. | Подпись и дата | Взам. инв. №

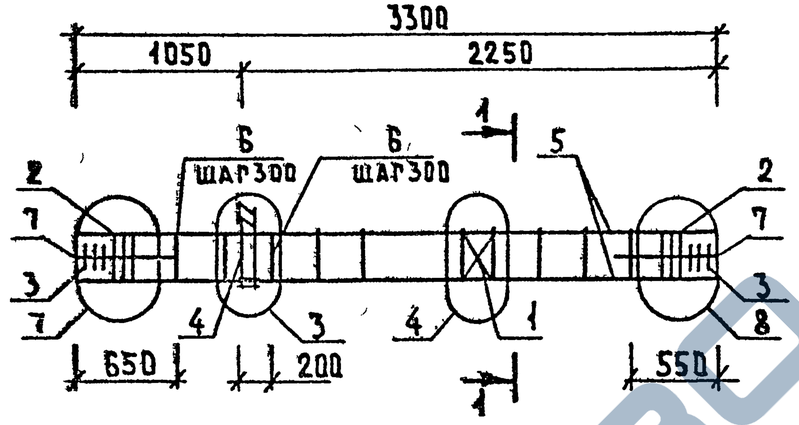

МАРКА	ПОЗ.	МАРКА АРМАТУРНОГО ИЗДЕЛИЯ	КОЛ.	МАССА, КГ		ОБОЗНАЧЕНИЕ ДОКУМЕНТА
				1 ШТ.	ВСЕГО	
КП-5	1	С-2	1	1.10	1.10	2-11 КО1
	2	СКА-3	6	3.37	20.22	2-11 КО2
	3	СКА-4	6	2.23	13.38	2-11 КО3
	4	МН-5	1	9.35	9.35	2-11 КО5
	5	Ф32 А III L=3300	4	20.82	83.29	Б.4.
	6	ХМ-2	8	0.56	4.48	2-11 К11
	7	Ф6 АI L=650	8	0.14	1.15	Б.4.
		ИТОГО: 132.98				

МАРКА	ПОЗ.	МАРКА АРМАТУРНОГО ИЗДЕЛИЯ	КОЛ.	МАССА, КГ		ОБОЗНАЧЕНИЕ ДОКУМЕНТА
				1 ШТ.	ВСЕГО	
КП-6	1	С-2	1	1.10	1.10	2-11 КО1
	2	СКА-3	6	3.37	20.22	2-11 КО2
	3	СКА-4	6	2.23	13.38	2-11 КО3
	4	МН-7	1	12.95	12.95	2-11 КО7
	5	Ф32 А III L=3300	4	20.82	83.29	Б.4
	6	ХМ-2	8	0.56	4.48	2-11 К11
	7	Ф6 АI L=650	8	0.14	1.15	Б.4
		ИТОГО: 136.58				

УЗЛЫ СМ. 1.020-1/87. 2-13-У
ТЕХНИЧЕСКИЕ ТРЕБОВАНИЯ СМ. 1.020-1/87.2-13ТТ
АРМАТУРА КЛАССОВ А-III, А-I ПО ГОСТ 5781-82

1-1

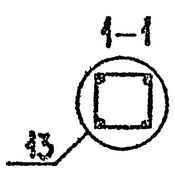

НАЧ.ОТД.	ВОЛЫНСКИЙ		
ГИП	СЕМЧЕНКОВ		
ГА.СПЕЦ	НИКАНОРОВА		
ГА.СПЕЦ	КОЛДАШЕВА		

1.020-1/87. 2-13 КО3

КАРКАС ПРОСТРАНСТВЕННЫЙ КП-5, КП-6 СБОРОЧНЫЙ ЧЕРТЕЖ

СТАДИЯ	ЛИСТ	ЛИСТОВ
Р		1

ЦНИИП РЕКОНСТРУКЦИИ ГОРОДОВ

ИНВ. ПОДЛ. | ПОДПИСЬ И ДАТА | ВЗАМ. ИНВ.

25767 11

ФОРМАТ А3

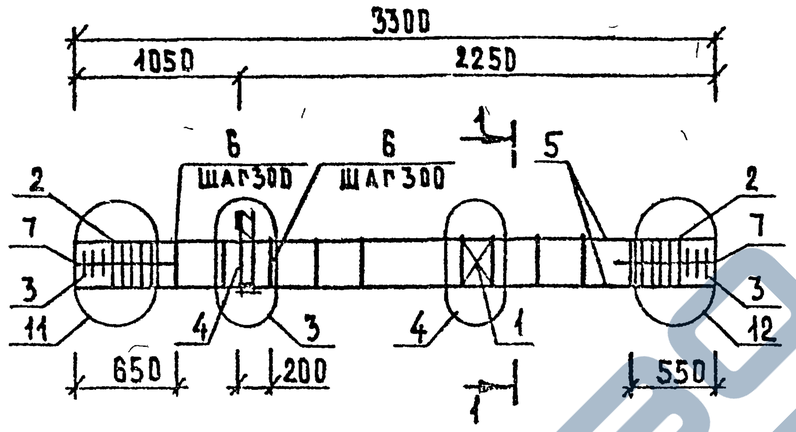

МАРКА	ПОЗ.	МАРКА АРМАТУРНОГО ИЗДЕЛИЯ	КОЛ.	МАССА, КГ		ОБОЗНАЧЕНИЕ ДОКУМЕНТА
				1 шт.	всего	
КП-7	1	С-2	1	1.10	1.10	2-11 КО1
	2	СКА-3	10	3.37	33.70	2-11 КО2
	3	СКА-4	6	2.23	13.38	2-11 КО3
	4	МН-5	1	9.35	9.35	2-11 КО5
	5	ф40 А III L= 3300	4	32.55	130.22	Б.4.
	6	ХМ-3	8	0.91	7.28	2-11 К11
	7	ф6 А I L= 650	8	0.14	1.15	Б.4.
		Итого: 196.18				

МАРКА	ПОЗ.	МАРКА АРМАТУРНОГО ИЗДЕЛИЯ	КОЛ.	МАССА, КГ		ОБОЗНАЧЕНИЕ ДОКУМЕНТА
				1 шт.	всего	
КП-8	1	С-2	1	1.10	1.10	2-11 КО1
	2	СКА-3	10	3.37	33.70	2-11 КО2
	3	СКА-4	6	2.23	13.38	2-11 КО3
	4	МН-7	1	12.95	12.95	2-11 КО7
	5	ф40 А III L=3300	4	32.55	130.22	Б.4.
	6	ХМ-3	8	0.91	7.28	2-11 К11
	7	ф6 А I L= 650	8	0.14	1.15	Б.4.
		Итого: 199.78				

Узлы см. 1.020-1/87.2-13-У
Технические требования см. 1.020-1/87.2-13 ТТ
Арматура классов А-III, А-I по ГОСТ 5781-82

1-1

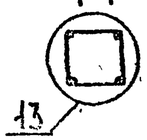

Нач.отд.	Волынский		
ГИП	Семченков		
Гл.спец.	Никанорова		
Гл.спец.	Колдашева		

1.020-1/87.2-13 КО4

КАРКАС ПРОСТРАНСТВЕННЫЙ КП-7, КП-8 СБОРОЧНЫЙ ЧЕРТЕЖ

СТАДИЯ	ЛИСТ	ЛИСТОВ
Р		1

ЦНИИП реконструкции городов

25767 12

Формат А3

Инв. № подл. | Подпись и дата | Взам. инв. №

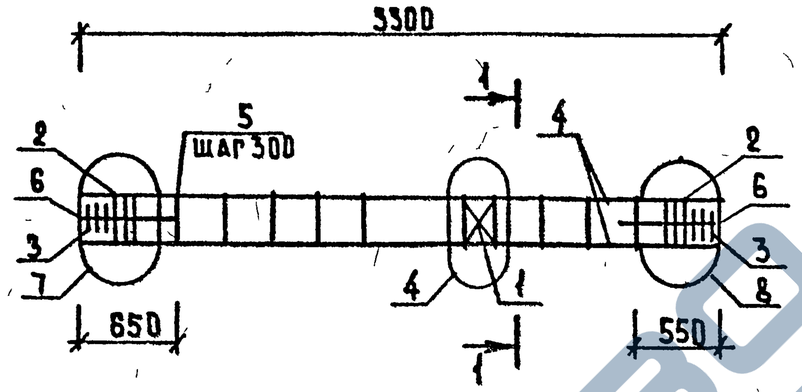

МАРКА	ПОЗ.	МАРКА АРМАТУРНОГО ИЗДЕЛИЯ	КОЛ.	МАССА, КГ		ОБОЗНАЧЕНИЕ ДОКУМЕНТА
				1 шт.	всего	
КП-9	1	С-2	1	1.10	1.10	2-11 К01
	2	СКА-3	6	3.37	20.22	2-11 К02
	3	СКА-4	6	2.23	13.38	2-11 К03
	4	Ф32 А III L= 3300	4	20.82	83.29	Б.4.
	5	ХМ-2	8	0.56	4.48	2-11 К11
	6	Ф6 А I L= 650	8	0.14	1.15	Б.4.
				ИТОГО: 123.63		

УЗЛЫ СМ. 1.020-1/87. 2-13-У
ТЕХНИЧЕСКИЕ ТРЕБОВАНИЯ СМ. 1.020-1/87. 2-13ТТ
АРМАТУРА КЛАССОВ А-III, А-1 ПО ГОСТ 5781-82

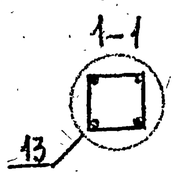

НАЧ. ОТД.	Волынский		
РИП	Остченков		
ГЛ. СПЕЦ.	Никанорова		
ГЛ. СПЕЦ.	Колдашева		

1.020-1/87 2-13 К 05

КАРКАС ПРОСТРАНСТВЕННЫЙ КП-9 СБОРОЧНЫЙ ЧЕРТЕЖ

СТАДИЯ	ЛИСТ	ЛИСТОВ
Р		1

ЦНИИП реконструкции городов

25767 13

ФОРМАТ А3

ИНВ. ПОДЛ. | ПОДПИСЬ И ДАТА | ВЗАМ. ИНВ.

ЗАВОД КБИ

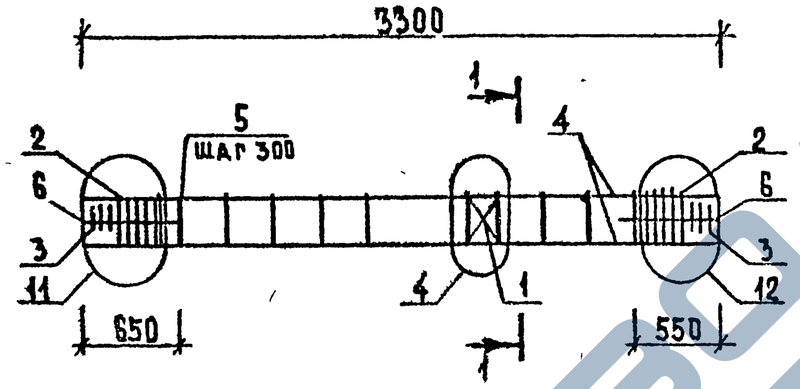

МАРКА	ПОЗ.	МАРКА АРМАТУРНОГО ИЗДЕЛИЯ	КОЛ.	МАССА, КГ		ОБОЗНАЧЕНИЕ ДОКУМЕНТА
				1 ШТ.	ВСЕГО	
КП-10	1	С-2	1	1.10	1.10	2-11 К01
	2	СКА-3	10	3.37	33.70	2-11 К02
	3	СКА-4	6	2.23	13.38	2-11 К03
	4	Ф40 AIII L= 3300	4	32.55	130.22	Б.4.
	5	ХМ-3	8	0.91	7.28	2-11 К11
	6	Ф6 AI L= 650	8	0.14	1.15	Б.4.
		Итого: 186,83				

Узлы см. 1.020-1/87.2-13-У
Технические требования см. 1.020-1/87.2-13 ТТ
Арматура классов A-III, A-I по ГОСТ 5781-82

1–1

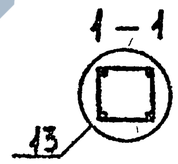

Нач. отд.	Волынский		
ГИП	Семченков		
Гл. спец.	Никанорова		
Гл. спец.	Колдашева		

1.020-1/87.2-13 К06

КАРКАС ПРОСТРАНСТВЕННЫЙ КП-10 СБОРОЧНЫЙ ЧЕРТЕЖ

СТАДИЯ	ЛИСТ	ЛИСТОВ
Р		1

ЦНИИПРОМЗДАНИЙ РЕКОНСТРУКЦИИ ГОРОДОВ

Инв. № подл. | Подпись и дата | Взам. инв. №

25767 14

Формат А3

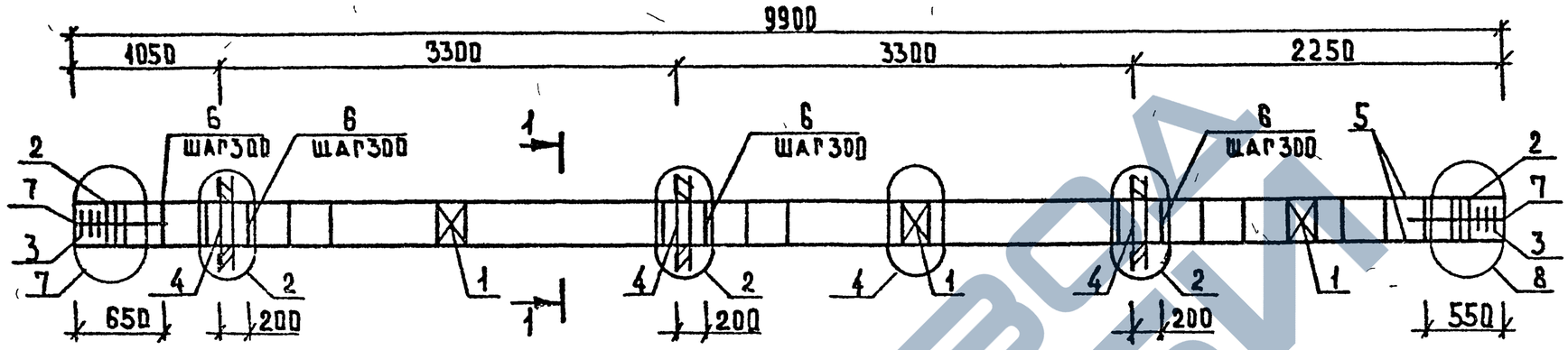

МАРКА	ПОЗ.	МАРКА АРМАТУРНОГО ИЗДЕЛИЯ	КОЛ.	МАССА, КГ		ОБОЗНАЧЕНИЕ ДОКУМЕНТА
				1 шт.	Всего	
КП-11	1	С-2	3	1.10	3.30	2-11 КО1
	2	СКА-3	6	3.37	20.22	2-11 КО2
	3	СКА-4	6	2.23	13.38	2-11 КО3
	4	МН-6	3	15.10	45.30	2-11 КО6
	5	Ф28 А III L=9900	4	47.82	191.27	Б.4.
	6	ХМ-2	30	0.56	16.80	2-11 К11
	7	Ф6 АI L=650	8	0.14	1.15	Б.4
		Итого: 291.42				

МАРКА	ПОЗ.	МАРКА АРМАТУРНОГО ИЗДЕЛИЯ	КОЛ.	МАССА, КГ		ОБОЗНАЧЕНИЕ ДОКУМЕНТА
				1 шт.	Всего	
КП-12	1	С-2	3	1.10	3.30	2-11 КО1
	2	СКА-3	6	3.37	20.22	2-11 КО2
	3	СКА-1	6	2.23	13.38	2-11 КО3
	4	МН-8	3	19.78	59.34	2-11 КО8
	5	Ф28 А III L=9900	4	47.82	191.27	Б.4.
	6	ХМ-2	30	0.56	16.80	2-11 К11
	7	Ф6 АI L=650	8	0.14	1.15	Б.4
		Итого: 305.46				

Узлы см. 1.020-1/87. 2-13 приложение
Технические требования см. 1.020-1/87. 2-13 ТТ
Арматура классов А-III, А-1 по ГОСТ 5781-82

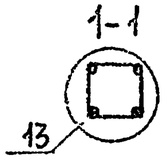

Нач. отд.	Волынский		
ГИП	Семченков		
Гл. спец.	Никанорова		
Гл. спец.	Колдашева		

1.020-1/87. 2-13 КО7

КАРКАС ПРОСТРАНСТВЕННЫЙ КП-11, КП-12 СБОРОЧНЫЙ ЧЕРТЕЖ

СТАДИЯ	ЛИСТ	ЛИСТОВ
Р		1

ЦНИИП РЕКОНСТРУКЦИИ ГОРОДОВ

25767 15

ФОРМАТ А3

Инв. № подл. | Подп. и дата | Взам. инв. №

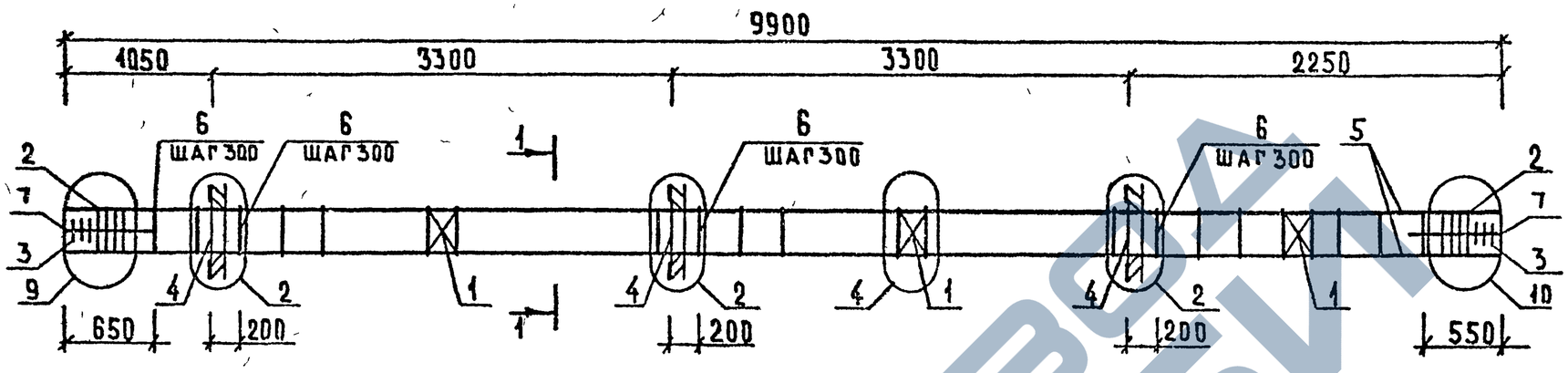

МАРКА	ПОЗ.	МАРКА АРМАТУРНОГО ИЗДЕЛИЯ	КОЛ.	МАССА, КГ		ОБОЗНАЧЕНИЕ ДОКУМЕНТА
				1 ШТ.	ВСЕГО	
КП-13	1	С-2	3	1.10	3.30	2-11 К01
	2	СКА-3	8	3.37	26.96	2-11 К02
	3	СКА-4	6	2.23	13.38	2-11 К03
	4	МН-6	3	15.10	45.30	2-11 К06
	5	⌀36 А III L=9900	4	79.10	316.40	Б.4.
	6	ХМ-3	30	0.91	27.30	2-11 К11
	7	⌀6 А I L=650	8	0.14	1.15	Б.4.
		ИТОГО: 433.80				

УЗЛЫ СМ. 1.020-1/87 2-13 ПРИЛОЖЕНИЕ
ТЕХНИЧЕСКИЕ ТРЕБОВАНИЯ СМ. 1.020-1/87 2-13 ТТ
АРМАТУРА КЛАССОВ А-III, А-I ПО ГОСТ 5781-82

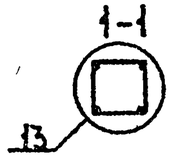

НАЧ.ОТД.	Волынский		
ГИП	Семченков		
ГА.СПЕЦ	Никанорова		
ГА.СПЕЦ	Колдашева		

1.020-1/87 2-13 К08

КАРКАС ПРОСТРАНСТВЕННЫЙ КП-13 СБОРОЧНЫЙ ЧЕРТЕЖ

СТАДИЯ	ЛИСТ	ЛИСТОВ
Р		1.

ЦНИИП РЕКОНСТРУКЦИИ ГОРОДОВ

ИНВ. ПОДЛ. | ПОДПИСЬ И ДАТА | ВЗАМ. ИНВ.

25767 16

ФОРМАТ А3

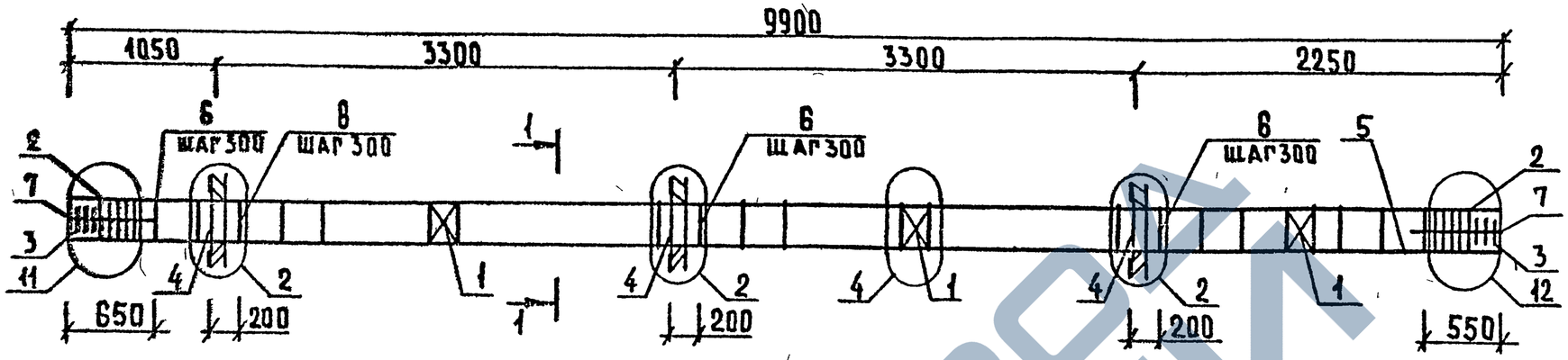

МАРКА	ПОЗ.	МАРКА АРМАТУРНОГО ИЗДЕЛИЯ	КОЛ.	МАССА, КГ		ОБОЗНАЧЕНИЕ ДОКУМЕНТА
				1 шт.	всего	
КП-14	1	С-2	3	1.10	3.30	2-11 КО1
	2	СКА-3	10	3.37	33.70	2-11 КО2
	3	СКА-4	6	2.23	13.38	2-11 КО3
	4	МН-6	3	15.10	45.30	2-11 КО6
	5	Ф40 AIII L=9900	4	97.66	390.65	Б.4.
	6	ХМ-3	30	0.91	27.30	2-11 К11
	7	Ф6 AI L=650	8	0.14	1.15	Б.4
		итого: 514.79				

МАРКА	ПОЗ.	МАРКА АРМАТУРНОГО ИЗДЕЛИЯ	КОЛ.	МАССА КГ		ОБОЗНАЧЕНИЕ ДОКУМЕНТА
				1 шт.	всего	
КП-15	1	С-2	3	1.10	3.30	2-11 КО1
	2	СКА-3	10	3.37	33.70	2-11 КО2
	3	СКА-4	6	2.23	13.38	2-11 КО3
	4	МН-8	3	19.78	59.34	2-11 КО8
	5	Ф40 AIII L=9900	4	97.66	390.65	Б.4.
	6	ХМ-3	30	0.91	27.30	2-11 К11
	7	Ф6 AI L=650	8	0.14	1.15	Б.4.
		итого: 528.83				

Узлы см. 1.020-1/87.2-13 приложение
Технические требования см. 1.020-1/87.2-13ТТ
Арматура классов A-III, A-I по ГОСТ 5781-82

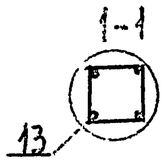

Инв. № подл. | Подпись и дата | Взам. инв. №

Нач. отд.	Вавинский		
ГИП	Семченков		
Гл. спец.	Чукаковская		
Ст. спец.	Колдашева		

1.020-1/87.2-13 КО9

КАРКАС ПРОСТРАНСТВЕННЫЙ КП-14, КП-15 СБОРОЧНЫЙ ЧЕРТЕЖ

Стадия	Лист	Листов
Р		1

ЦНИИП реконструкции городов

25767 17

Формат А3

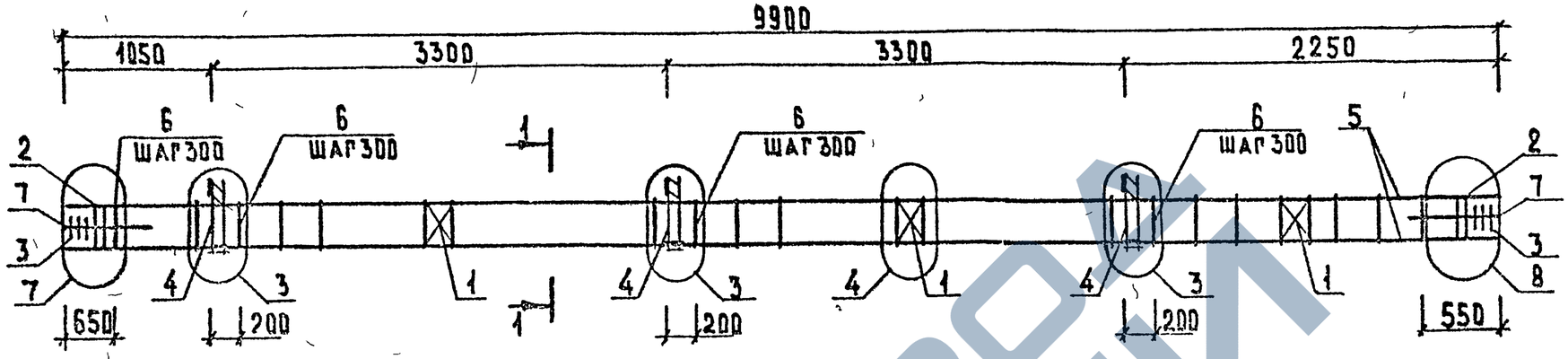

КП-16

МАРКА	ПОЗ.	МАРКА АРМАТУРНОГО ИЗДЕЛИЯ	КОЛ.	МАССА, КГ		ОБОЗНАЧЕНИЕ ДОКУМЕНТА
				1 ШТ.	ВСЕГО	
	1	С-2	3	1.10	3.30	2-11 К01
	2	СКА-3	6	3.37	20.22	2-11 К02
	3	СКА-4	6	2.23	13.38	2-11 К03
	4	МН-5	3	9.35	28.05	2-11 К05
	5	Ф32 AIII L= 9900	4	62.47	249.88	Б.4.
	6	ХМ-2	30	0.56	16.80	2-11 К11
	7	Ф6 AI L= 650	8	0.14	1.15	Б.4.
		Итого: 332.78				

КП-17

МАРКА	ПОЗ.	МАРКА АРМАТУРНОГО ИЗДЕЛИЯ	КОЛ.	МАССА, КГ		ОБОЗНАЧЕНИЕ ДОКУМЕНТА
				1 ШТ.	ВСЕГО	
	1	С-2	3	1.10	3.30	2-11 К01
	2	СКА-3	6	3.37	20.22	2-11 К02
	3	СКА-4	6	2.23	13.38	2-11 К03
	4	МН-7	3	12.95	38.85	2-11 К07
	5	Ф28 AIII L= 9900	4	47.82	191.27	Б.4.
	6	ХМ-2	30	0.56	16.80	2-11 К11
	7	Ф6 AI L= 650	8	0.14	1.15	Б.4.
		Итого: 284.97				

Узлы см. 1.020-1/87.2-13 приложение
Технические требования см. 1.020-1/87.2-13 ТТ
Арматура классов A-III, A-I по ГОСТ 5781-82

1-1

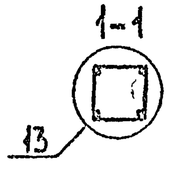

Нач.отд	Волынский		
ГИП	Семченкоя		
Гл.спец	Никанорова		
Гл.спец	Колдашева		

1.020-1/87.2-13 К10

КАРКАС ПРОСТРАНСТВЕННЫЙ КП-16, КП-17 СБОРОЧНЫЙ ЧЕРТЕЖ.

СТАДИЯ	ЛИСТ	ЛИСТОВ
Р		1

ЦНИИЭП инженерного оборудования городов

Инв. подл. | Подпись и дата | Взам. инв.

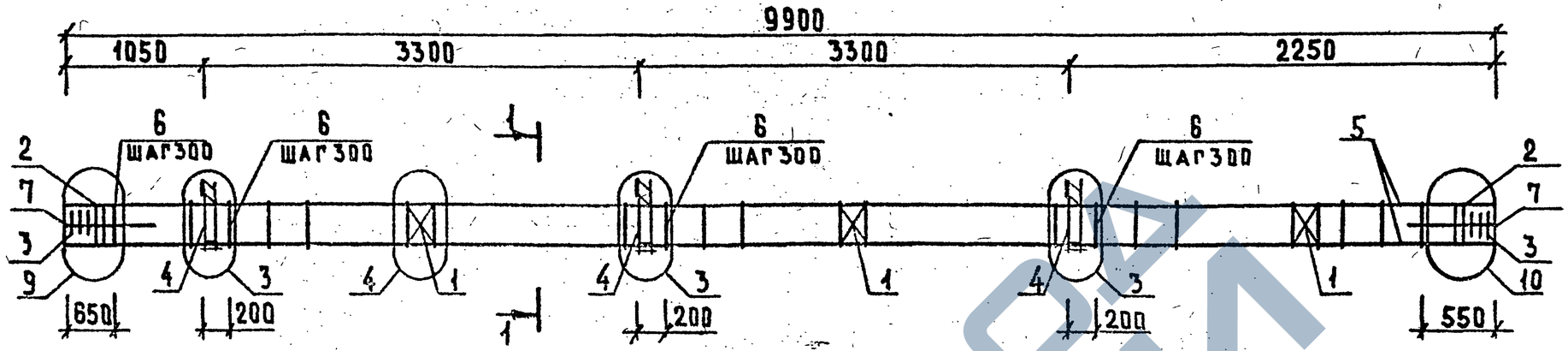

МАРКА	ПОЗ.	МАРКА АРМАТУРНОГО ИЗДЕЛИЯ	КОЛ.	МАССА, КГ		ОБОЗНАЧЕНИЕ ДОКУМЕНТА
				1 шт.	Всего	
КП-18	1	С-2	3	1.10	3.30	2-11 К01
	2	СКА-3	8	3.37	26.96	2-11 К02
	3	СКА-4	6	2.23	13.38	2-11 К03
	4	МН-5	3	9.35	28.05	2-11 К05
	5	⌀36 А III L= 9900	4	79.10	316.40	Б.4
	6	ХМ-3	30	0.91	27.30	2-11 К11
	7	⌀6 А I L = 650	8	0.14	1.15	Б.4.
		ИТОГО: 416.55				

УЗЛЫ СМ. 1.020-1/87 2-13 ПРИЛОЖЕНИЕ
ТЕХНИЧЕСКИЕ ТРЕБОВАНИЯ СМ. 1.020-1/87 2-13 ТТ
АРМАТУРА КЛАССОВ А-III, А-I ПО ГОСТ 5781-82

1-1

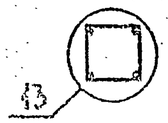

НАЧ. ОТД.	Волынский		
ГИП	Семченков		
Гл. спец.	Никанорова		
Гл. спец.	Кондашева		

1.020-1/87.2-13 К11

КАРКАС ПРОСТРАНСТВЕННЫЙ КП-18 СБОРОЧНЫЙ ЧЕРТЕЖ

СТАДИЯ	ЛИСТ	ЛИСТОВ
Р		1

ЦНИИП реконструкции городов

25767 19

ФОРМАТ А3

ИНВ. ПОДЛ. | ПОДПИСЬ И ДАТА | ВЗАМ. ИНВ.

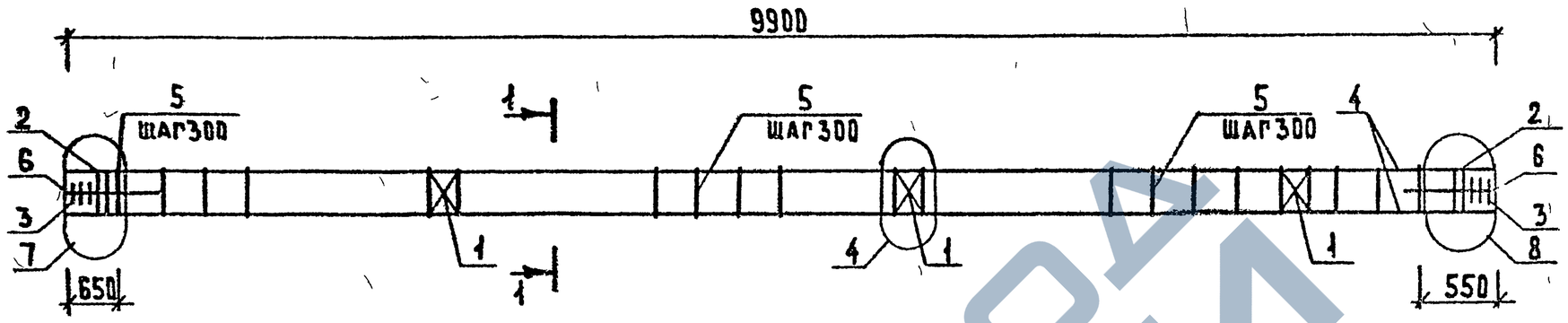

КП-19

МАРКА	ПОЗ.	МАРКА АРМАТУРНОГО ИЗДЕЛИЯ	КОЛ.	МАССА КГ		ОБОЗНАЧЕНИЕ ДОКУМЕНТА
				1 ШТ	ВСЕГО	
	1	С-2	3	1.10	3.30	2-11 К01
	2	СКА-3	6	3.37	20.22	2-11 К02
	3	СКА-4	6	2.23	13.38	2-11 К03
	4	ф28 AIII L=9900	4	47.82	191.27	Б.4
	5	ХМ-2	30	0.56	16.80	2-11 К11
	6	ф6 AI L=650	8	0.14	1.15	Б.4.
		ИТОГО: 246.12				

КП-20

МАРКА	ПОЗ.	МАРКА АРМАТУРНОГО ИЗДЕЛИЯ	КОЛ.	МАССА, КГ		ОБОЗНАЧЕНИЕ ДОКУМЕНТА
				1 ШТ.	ВСЕГО	
	1	С-2	3	1.10	3.30	2-11 К01
	2	СКА-3	6	3.37	20.22	2-11 К02
	3	СКА-4	6	2.23	13,38	2-11 К03
	4	ф32 AIII L=9900	4	62.47	249.88	Б.4
	5	ХМ-2	30	0.56	16,80	2-11 К11
	6	ф6 AI L=650	8	0.14	1.15	Б.4
		ИТОГО: 304.73				

Узлы см. 1.020-1/87.2-13 приложение
Технические требования см. 1.020-1/87. 2-13 ТТ
Арматура классов A-III, A-I по ГОСТ 5781-82

1-1

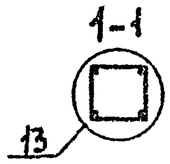

НАЧ.ОТД	Волынский	
ГИП	Семченков	
ГА.СПЕЦ.	Никанорова	
ГА.СПЕЦ.	Колдашева	

1.020-1/87. 2-13 К12

КАРКАС ПРОСТРАНСТВЕННЫЙ КП-19, КП-20 РАБОЧИЙ ЧЕРТЕЖ

СТАДИЯ	ЛИСТ	ЛИСТОВ
Р		1

ЦНИИП реконструкции городов

25767 20

ФОРМАТ А3

ИНВ. ПОДЛ. ПОДПИСЬ И ДАТА ВЗАМ. ИНВ.

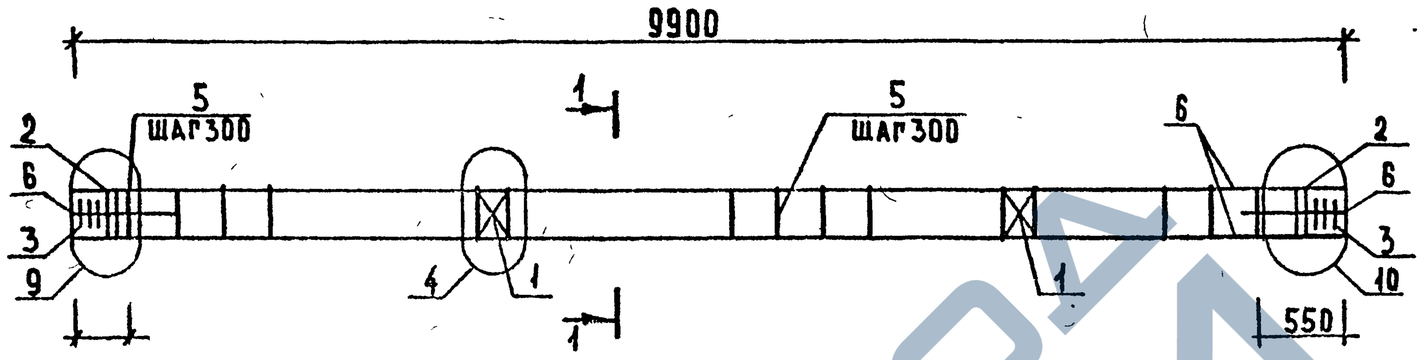

МАРКА	ПОЗ.	МАРКА АРМАТУРНОГО ИЗДЕЛИЯ	КОЛ.	МАССА, КГ		ОБОЗНАЧЕНИЕ ДОКУМЕНТА
				1 шт.	Всего	
КП-21	1	С-2	3	1.10	3.30	2-11 К01
	2	СКА-3	8	3.37	26.96	2-11 К02
	3	СКА-4	6	2.23	13.38	2-11 К03
	4	ф36 AIII L=9900	4	79.10	316.40	Б.4
	5	ХМ-3	30	0.91	27.30	2-11 К11
	6	ф6 AI L=650	8	0.14	1.15	Б.4.
		Итого: 388.50				

Узлы см. 1.020-1 87 2-13 приложение
Технические требования см. 1.020-1 87 2-13 ТТ
Арматура классов A-III, A-I по ГОСТ 5781-82

1-1
13

Нач.отд	Волынский		1.020-1 87 2-13 К13
ГИП	Ремченков		
Гл.спец.	Никаноров		Каркас пространственный КП-21 Сборочный чертеж
Гл.спец.	Колдашева		Стадия: Р; Лист; Листов: 1
			ЦНИИП реконструкции городов

Инв. № подл. | Подпись и дата | Взам. инв. №

25767 21

Формат А3

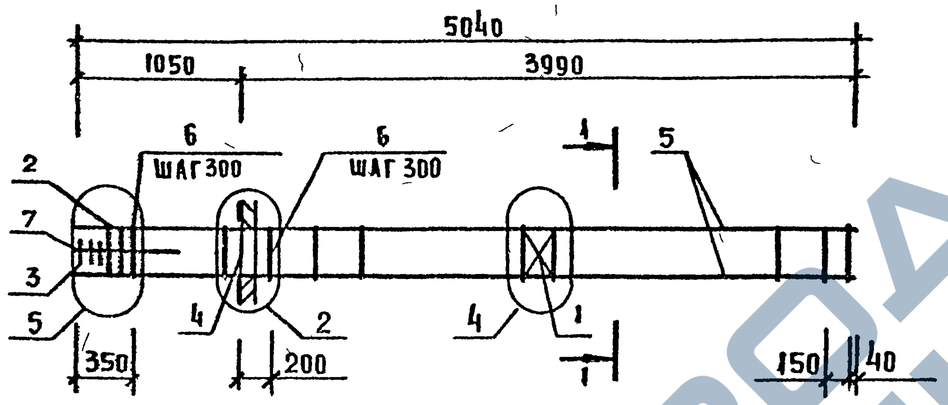

МАРКА	ПОЗ	МАРКА АРМАТУРНОГО ИЗДЕЛИЯ	КОЛ.	МАССА КГ		ОБОЗНАЧЕНИЕ ДОКУМЕНТА
				1 ШТ	ВСЕГО	
КП-22	1	С-2	1	1.10	1.10	2-11 К01
	2	СКА-3	2	3.37	6.74	2-11 К02
	3	СКА-4	3	2.23	6.69	2-11 К03
	4	МН-6	1	15.10	15.10	2-11 К06
	5	ф20 А III L=5040	4	12.42	49.67	Б.4.
	6	ХМ-1	17	0.31	5.27	2-11 К11
	7	ф6 А I L=650	4	0.14	0.58	Б.4.
		ИТОГО: 85.15				

МАРКА	ПОЗ.	МАРКА АРМАТУРНОГО ИЗДЕЛИЯ	КОЛ	МАССА КГ		ОБОЗНАЧЕНИЕ ДОКУМЕНТА
				1 ШТ	ВСЕГО	
КП-23	1	С-2	1	1.10	1.10	2-11 К01
	2	СКА-3	2	3.37	6.74	2-11 К02
	3	СКА-4	3	2.23	6.69	2-11 К03
	4	МН-8	1	19.78	19.78	2-11 К08
	5	ф20 А III L=5040	4	12.42	49.67	Б.4.
	6	ХМ-1	17	0.31	5.27	2-11 К11
	7	ф6 А I L=650	4	0.14	0.58	Б.4.
		ИТОГО: 89.83				

УЗЛЫ СМ 1.020-1/87.2-13 ПРИЛОЖЕНИЕ
ТЕХНИЧЕСКИЕ ТРЕБОВАНИЯ СМ. 1.020-1/87.2-13 ТТ
АРМАТУРА КЛАССОВ А-III, А-I ПО ГОСТ 5781-82

1-1

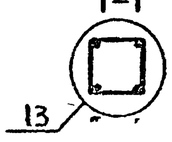

НАЧ.ОТД.	ВОЛЫНСКИЙ		
ГИП	СЕМЧЕНКОВ		
ГА.СПЕЦ.	НИКАНОРОВА		
ГА СПЕЦ	КОЛДАШЕВА		

1.020-1/87.2-13 К14

КАРКАС ПРОСТРАНСТВЕННЫЙ КП-22, КП-23 СБОРОЧНЫЙ ЧЕРТЕЖ

СТАДИЯ	ЛИСТ	ЛИСТОВ
Р		1

ЦНИИП РЕКОНСТРУКЦИИ ГОРОДОВ

25767 22

ФОРМАТ А3

ИНВ. № ПОДЛ. | ПОДП. И ДАТА | ВЗАМ. ИНВ. №

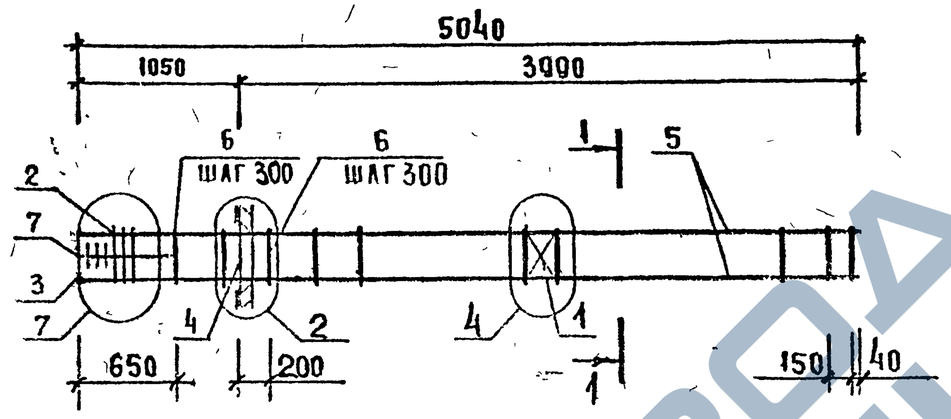

МАРКА	ПОЗ	МАРКА АРМАТУРНОГО ИЗДЕЛИЯ	КОЛ.	МАССА КГ		ОБОЗНАЧЕНИЕ ДОКУМЕНТА
				1 ШТ	ВСЕГО	
КП-24	1	С-2	1	1.10	1.10	2-11 К01
	2	СКА-3	3	3.37	10.11	2-11 К02
	3	СКА-4	3	2.23	6.69	2-11 К03
	4	МН-6	1	15.10	15.10	2-11 К06
	5	ф32 А L = 5040	4	31.80	127.21	Б.4.
	6	ХМ-2	16	0.56	8,96	2-11 К11
	7	ф6 АI L = 650	4	0,14	0,58	Б.4.
		ИТОГО: 169,75				

МАРКА	ПОЗ	МАРКА АРМАТУРНОГО ИЗДЕЛИЯ	КОЛ	МАССА КГ		ОБОЗНАЧЕНИЕ ДОКУМЕНТА
				1 ШТ	ВСЕГО	
КП-25	1	С-2	1	1.10	1.10	2-11 К01
	2	СКА-3	3	3.37	10.11	2-11 К02
	3	СКА-4	3	2.23	6.69	2-11 К03
	4	МН-8	1	19.78	1978	2-11 К08
	5	ф32 АIII L = 5040	4	31 80	127.21	Б.4.
	6	ХМ-2	16	0 56	8.96	2-11 К11
	7	ф6 АI L = 650	4	0,14	0.58	Б.4.
		ИТОГО 174 43				

УЗЛЫ СМ. 1 020-1/87.2.13 ПРИЛОЖЕНИЕ
ТЕХНИЧЕСКИЕ ТРЕБОВАНИЯ СМ. 1 020-1/87. 2-13 ТТ
АРМАТУРА КЛАССОВ А-III , А-1 ПО ГОСТ 5781-82

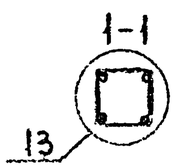

НАЧ ОТД	ВОЛЫНСКИЙ		
ГИП	СЕМЧЕНКОВ		
ГА СПЕЦ	НИКАНОРОВА		
ГА СПЕЦ	КОЛДАЧЕВА		

1 020-1/87. 2-13 К15

КАРКАС ПРОСТРАНСТВЕННЫЙ КП-24, КП-25 СБОРОЧНЫЙ ЧЕРТЕЖ

СТАДИЯ	ЛИСТ	ЛИСТОВ
Р	1	

ЦНИИП РЕКОНСТРУКЦИЯ ГОРОДОВ

ИНВ. N ПОДЛ. | ПОДП. И ДАТА | ВЗАМ. ИНВ. N

25767 23

ФОРМАТ А3

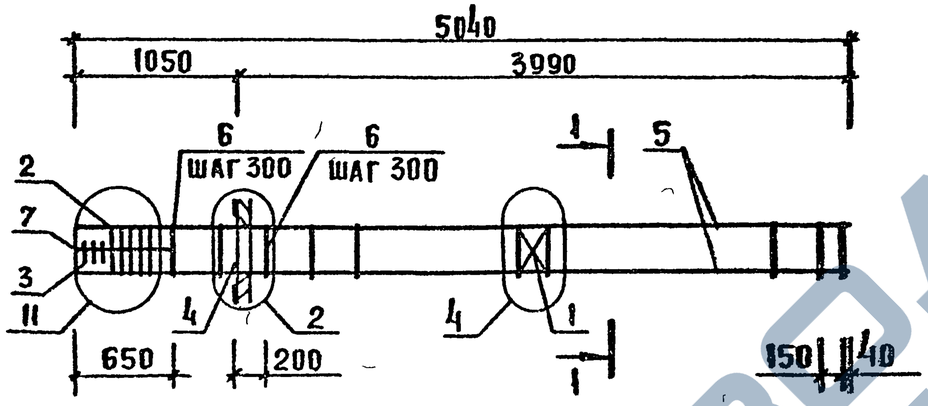

МАРКА	ПОЗ.	МАРКА АРМАТУРНОГО ИЗДЕЛИЯ	КОЛ	МАССА КГ		ОБОЗНАЧЕНИЕ ДОКУМЕНТА
				1 ШТ	ВСЕГО	
КП-26	1	С-2	1	1.10	1.10	2-11 КП
	2	СКА-3	5	3.37	16.85	2-11 К02
	3	СКА-4	3	2.23	6.69	2-11 К03
	4	МН-6	1	15.10	15.10	2-11 К06
	5	ф40 А III L = 5040	4	49.72	198.88	Б.4
	6	ХМ 3	16	0.91	14.56	2-11 КП
	7	ф6 А I L = 650	4	0.14	0.58	Б.4
		ИТОГО: 253.76				

МАРКА	ПОЗ.	МАРКА АРМАТУРНОГО ИЗДЕЛИЯ	КОЛ	МАССА КГ		ОБОЗНАЧЕНИЕ ДОКУМЕНТА
				1 ШТ	ВСЕГО	
КП-27	1	С-2	1	1.10	1.10	2-11 К01
	2	СКА-3	5	3.37	16.85	2-11 К02
	3	СКА-4	3	2.23	6.69	2-11 К03
	4	МН-8	1	19.78	19.78	2-11 К08
	5	ф40 А III L = 5040	4	49.72	198.88	Б.4
	6	ХМ-3	16	0,91	14.56	2-11 КП
	7	ф6 А I L = 650	4	0,14	0.58	Б.4
		ИТОГО: 258,44				

УЗЛЫ СМ 1.020-1/87.2-13 ПРИЛОЖЕНИЕ
ТЕХНИЧЕСКИЕ ТРЕБОВАНИЯ СМ 1.020-1/87.2-13 ТТ
АРМАТУРА КЛАССОВ А-III, А-I ПО ГОСТ 5781-82

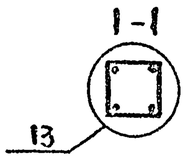

НАЧ ОТД	Волынский		
ГИП	Семченков		
ГА СПЕЦ	Никанорова		
ГА СПЕЦ	Колдашева		

1.020-1/87.2-13 К16

КАРКАС ПРОСТРАНСТВЕННЫЙ КП-26, КП-27 СБОРОЧНЫЙ ЧЕРТЕЖ

СТАДИЯ	ЛИСТ	ЛИСТОВ
Р		1

ЦНИИП реконструкции городов

25767 24

ФОРМАТ А3

ИНВ. N ПОДЛ | ПОДП. И ДАТА | ВЗАМ. ИНВ. N

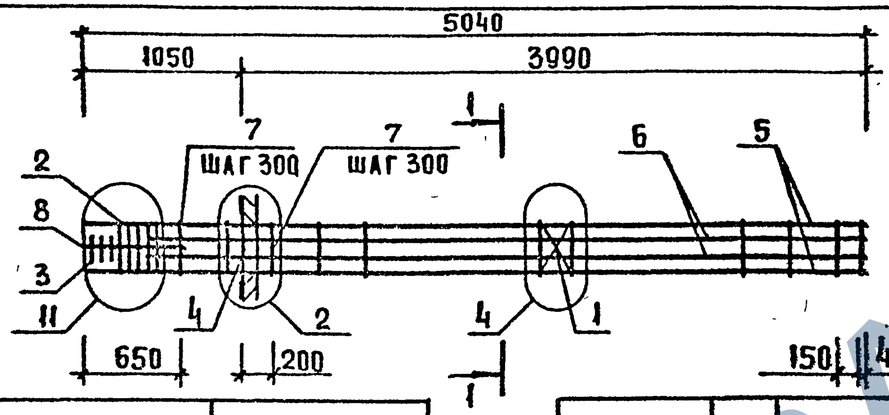

МАРКА	ПОЗ.	МАРКА АРМАТУРНОГО ИЗДЕЛИЯ	КОЛ	МАССА КГ		ОБОЗНАЧЕНИЕ ДОКУМЕНТА
				1 ШТ	ВСЕГО	
КП-28	1	С-2	1	1.10	1.10	2-11 К01
	2	СКА-3	5	3.37	16.85	2-11 К02
	3	СКА-4	3	2.23	6.69	2-11 К03
	4	МН-6	1	15.10	15.10	2-11 К06
	5	ф40 А III L = 5040	4	49.72	198.88	Б.4.
	6	ф32 А III L = 4590	4	28.96	115.85	Б.4.
	7	ХМ-3	16	0.91	14.56	2-11 К11
	8	ф6 А I L = 650	4	0.14	0.56	Б.4.
	ИТОГО: 369.61					
КП-29	1	С-2	1	1.10	1.10	2-11 К01
	2	СКА-3	5	3.37	16.85	2-11 К02
	3	СКА-4	3	2.23	6.69	2-11 К03
	4	МН-8	1	19.78	19.78	2-11 К08
	5	ф40 А III L = 5040	4	49.72	198.88	Б.4.
	6	ф32 А III L = 4590	4	28.96	115.85	2-11 К11
	7	ХМ-3	16	0.91	14.56	Б.4.
	8	ф6 А I L = 650	4	0.14	0.56	Б.4.
	ИТОГО: 374.29					

МАРКА	ПОЗ.	МАРКА АРМАТУРНОГО ИЗДЕЛИЯ	КОЛ.	МАССА КГ		ОБОЗНАЧЕНИЕ ДОКУМЕНТА
				1 ШТ	ВСЕГО	
КП-30	1	С-2	1	1.10	1.10	2-11 К01
	2	СКА-3	5	3.37	16.85	2-11 К02
	3	СКА-4	3	2.23	6.69	2-11 К03
	4	МН-8	1	19.78	19.78	2-11 К08
	5	ф40 А III L = 5040	4	49.72	198.88	Б.4.
	6	ф40 А III L = 4590	4	45.28	181.12	Б.4.
	7	ХМ-3	16	0.91	14.56	2-11 К11
	8	ф6 А I L = 650	4	0.14	0.58	Б.4.
	ИТОГО: 439.56					

УЗЛЫ СМ. 1 020-1/87.2-13 ПРИЛОЖЕНИЕ
ТЕХНИЧЕСКИЕ ТРЕБОВАНИЯ СМ. 1020-1/87.2-13 ТТ
АРМАТУРА КЛАССОВ А-III, А-I ПО ГОСТ 5781-82

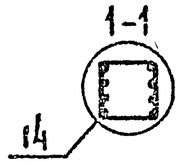

НАЧ ОТД	ВОЛЫНСКИЙ		
ГИП	СЕМЧЕНКОВ		
ГА СПЕЦ.	НИКАНОРОВА		
ГА СПЕЦ	КОЛДАШЕВА		

1.020-1/87.2-13 К17

КАРКАС ПРОСТРАНСТВЕННЫЙ КП-28, КП-29, КП-30 СБОРОЧНЫЙ ЧЕРТЕЖ

СТАДИЯ	ЛИСТ	ЛИСТОВ
Р		1

ЦНИИП РЕКОНСТРУКЦИИ ГОРОДОВ

ИНВ № ПОДЛ. | ПОДП. И ДАТА | ВЗАМ. ИНВ. №

25767 25

ФОРМАТ А3

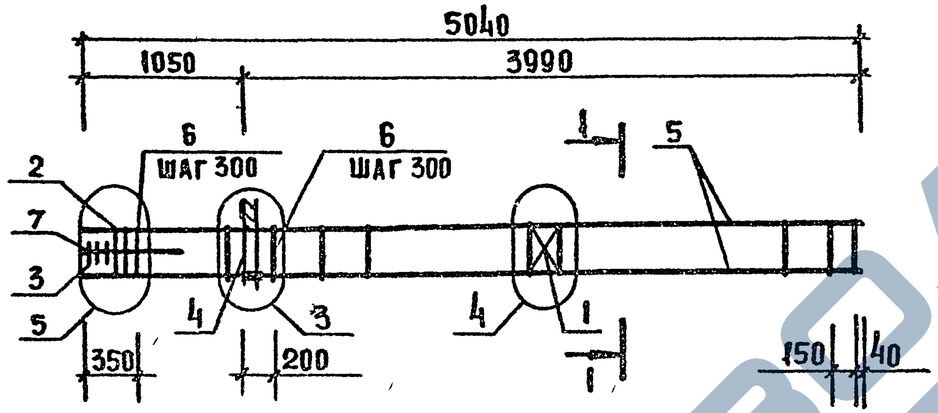

МАРКА	ПОЗ	МАРКА АРМАТУРНОГО ИЗДЕЛИЯ	КОЛ	МАССА КГ		ОБОЗНАЧЕНИЕ ДОКУМЕНТА
				1 ШТ	ВСЕГО	
КП-31	1	С-2	1	1.10	1.10	2-11 КО1
	2	СКА-3	2	3.37	6.74	2-11 КО2
	3	СКА-4	3	2.23	6.69	2-11 КО3
	4	МН-5	1	9.35	9.35	2-11 КО5
	5	ф20 AIII L=5040	4	12.42	49.67	Б.4.
	6	ХМ-1	17	0.31	5.27	2-11. К11
	7	ф6 AI L=650	4	0.14	0.58	Б.4
		ИТОГО: 79.40				

МАРКА	ПОЗ	МАРКА АРМАТУРНОГО ИЗДЕЛИЯ	КОЛ	МАССА КГ		ОБОЗНАЧЕНИЕ ДОКУМЕНТА
				1 ШТ	ВСЕГО	
КП-32	1	С-2	1	1.10	1.10	2-11 КО1
	2	СКА-3	2	3.37	6.74	2-11 КО2
	3	СКА-4	3	2.23	6.69	2-11 КО3
	4	МН-7	1	12.95	12.95	2-11 КО7
	5	ф20 AIII L=5040	4	12.42	49.67	Б.4.
	6	ХМ-1	17	0.31	5.27	2-11 К11
	7	ф6 AI L=650	4	0.14	0.58	Б.4
		ИТОГО: 83.00				

УЗЛЫ СМ 1020-1/87.2-13 ПРИЛОЖЕНИЕ
ТЕХНИЧЕСКИЕ ТРЕБОВАНИЯ СМ 1020-1/87.2-13 ТТ
АРМАТУРА КЛАССОВ А-III, А-I ПО ГОСТ 5781-82

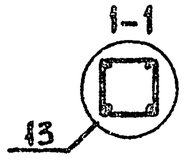

НАЧ ОТД	Волынский		
ГИП	Семченков		
ГА СПЕЦ	Никанорова		
ГА СПЕЦ	Колдашева		

1.020-1/87 2-13 К18

КАРКАС ПРОСТРАНСТВЕННЫЙ КП-31 КП-32 СБОРОЧНЫЙ ЧЕРТЕЖ

СТАДИЯ	ЛИСТ	ЛИСТОВ
Р		1

ЦНИИП РЕКОНСТРУКЦИИ ГОРОДОВ

ИНВ. № ПОДЛ. | ПОДП. И ДАТА | ВЗАМ. ИНВ. №

25767 26

ФОРМАТ А3

https://zavodjbi.com/

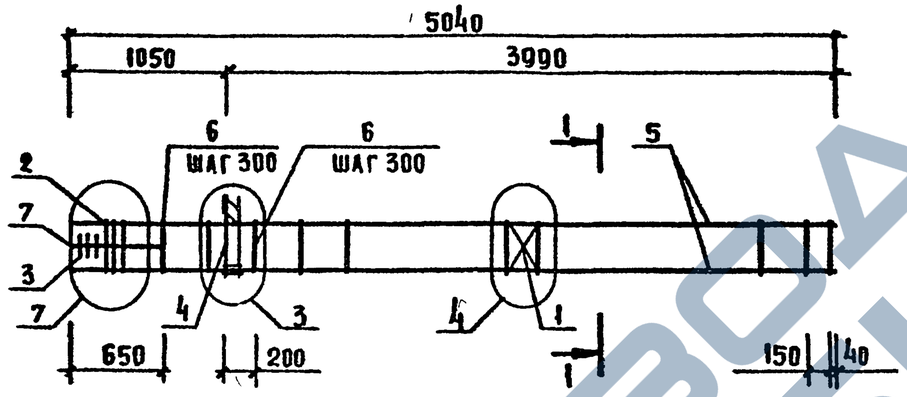

МАРКА	ПОЗ	МАРКА АРМАТУРНОГО ИЗДЕЛИЯ	КОЛ.	МАССА КГ		ОБОЗНАЧЕНИЕ ДОКУМЕНТА
				1 ШТ	ВСЕГО	
КП-33	1	С-2	1	1.10	1.10	2-11 К01
	2	СКА-3	3	3.37	10.11	2-11 К02
	3	СКА-4	3	2.23	6.69	2-11 К03
	4	МН-5	1	9.35	9.35	2-11 К05
	5	ф32 AIII L= 5040	4	31.80	127.21	Б.4.
	6	ХМ-2	16	0.56	8.96	2-11 К11
	7	ф6 AI L= 650	4	0.14	0.58	Б 4
		ИТОГО: 164 00				

МАРКА	ПОЗ	МАРКА АРМАТУРНОГО ИЗДЕЛИЯ	КОЛ.	МАССА КГ		ОБОЗНАЧЕНИЕ ДОКУМЕНТА
				1 ШТ	ВСЕГО	
КП-34	1	С-2	1	1.10	1.10	2-11 К01
	2	СКА-3	3	3.37	10.11	2-11 К02
	3	СКА-4	3	2.23	6.69	2-11 К03
	4	МН-7	1	12.95	12.95	2-11 К07
	5	ф32 AIII L= 5040	4	31.80	127.21	Б.4
	6	ХМ-2	16	0.56	8.96	2-11 К11
	7	ф6 AI L= 650	4	0,14	0.58	Б.4.
		ИТОГО· 167.60				

УЗЛЫ СМ 1020-1/87 2-13 ПРИЛОЖЕНИЕ
ТЕХНИЧЕСКИЕ ТРЕБОВАНИЯ СМ 1.020-1/87. 2-13 ТТ
АРМАТУРА КЛАССОВ А-III ,А-I ПО ГОСТ 5781-82

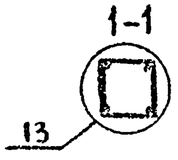

Нач отд.	Волынский	
ГИП	Семченков	
Га спец.	Никанорова	
Га спец.	Колдашева	

1 020-1/87. 2-13 К19

КАРКАС ПРОСТРАНСТВЕННЫЙ КП-33, КП-34 СБОРОЧНЫЙ ЧЕРТЕЖ

СТАДИЯ	ЛИСТ	ЛИСТОВ
Р		1

ЦНИИП РЕКОНСТРУКЦИИ ГОРОДОВ

25767 27

ФОРМАТ А3

ИНВ. N ПОДЛ | ПОДП. И ДАТА | ВЗАМ. ИНВ. N

ЗАВОД ЖБИ

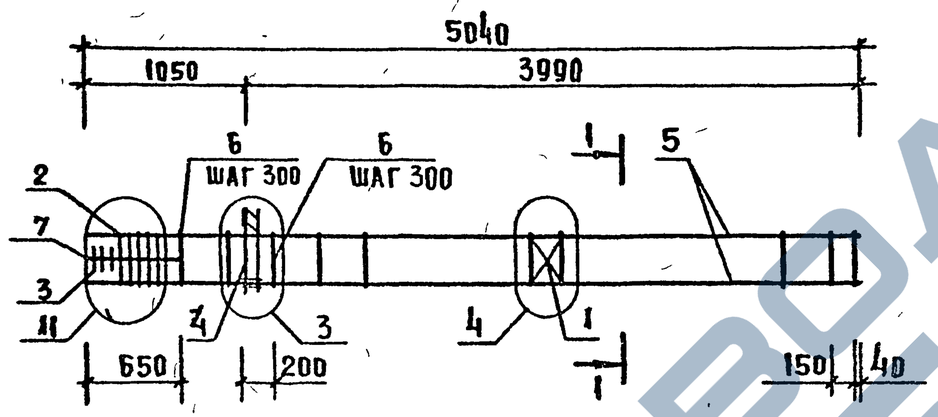

МАРКА	ПОЗ.	МАРКА АРМАТУРНОГО ИЗДЕЛИЯ	КОЛ.	МАССА КГ		ОБОЗНАЧЕНИЕ ДОКУМЕНТА
				1 ШТ	ВСЕГО	
КП 35	1	С-2	1	1.10	1.10	2-11 К01
	2	СКА-3	5	3.37	16.85	2-11 К02
	3	СКА-4	3	2.23	6,69	2-11 К03
	4	МН-5	1	9.35	9.35	2-11 К05
	5	ф40 AIII L = 5040	4	49.72	198,88	Б.Ч.
	6	ХМ-3	16	0,91	14.56	2-11 К11
	7	ф6 AI L = 650	4	0,14	0.58	Б.Ч.
		ИТОГО: 248.01				

МАРКА	ПОЗ.	МАРКА АРМАТУРНОГО ИЗДЕЛИЯ	КОЛ.	МАССА КГ		ОБОЗНАЧЕНИЕ ДОКУМЕНТА
				1 ШТ	ВСЕГО	
КП-36	1	С-2	1	1.10	1.10	2-11 К01
	2	СКА-3	5	3.37	16,85	2-11 К02
	3	СКА-4	3	2.23	6.69	2-11 К03
	4	МН-7	1	12.95	12.95	2-11 К07
	5	ф40 AIII L = 5040	4	49.72	198.88	Б.Ч.
	6	ХМ.3	16	0, 91	14.56	2-11 К11
	7	ф6 AI L = 650	4	0.14	0.58	Б Ч.
		ИТОГО: 251. 61				

УЗЛЫ СМ. 1020-1/87.2-13 ПРИЛОЖЕНИЕ
ТЕХНИЧЕСКИЕ ТРЕБОВАНИЯ СМ. 1.020-1/87.2-13 ТТ
АРМАТУРА КЛАССОВ А-III, А-I ПО ГОСТ 5781-82

1-1

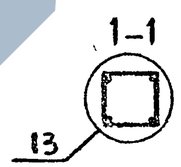

НАЧ ОТД	Волынский		
ГИП	Семченков		
ГА СПЕЦ	Никанорова		
ГА СПЕЦ	Колдашева		

1.020-1/87.2-13 К20

КАРКАС ПРОСТРАНСТВЕННЫЙ КП-35, КП-36 СБОРОЧНЫЙ ЧЕРТЕЖ

СТАДИЯ	ЛИСТ	ЛИСТОВ
Р		1

ЦНИИП РЕКОНСТРУКЦИИ ГОРОДОВ

25767 28

ФОРМАТ А3

ИНВ. № ПОДЛ. | ПОДП. И ДАТА | ВЗАМ. ИНВ. №

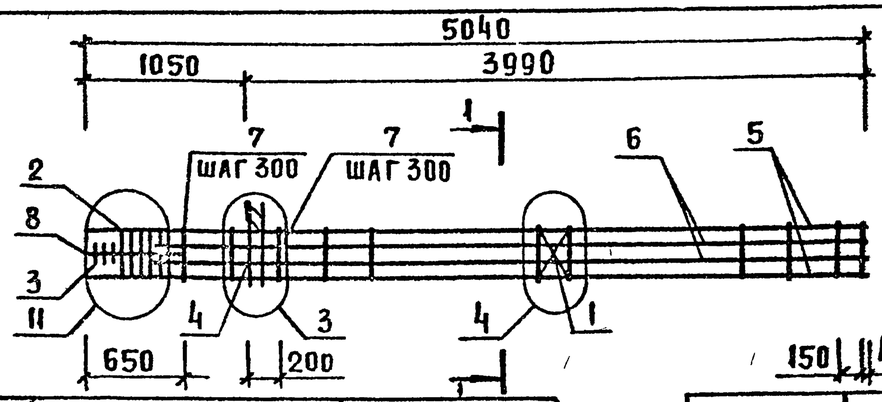

МАРКА	ПОЗ.	МАРКА АРМАТУРНОГО ИЗДЕЛИЯ	КОЛ.	МАССА КГ		ОБОЗНАЧЕНИЕ ДОКУМЕНТА
				1 ШТ	ВСЕГО	
КП-37	1	С-2	1	1.10	1.10	2-11 К01
	2	СКА-3	5	3.37	16.85	2-11 К02
	3	СКА-4	3	2.23	6.69	2-11 К03
	4	МН-5	1	9.35	9.35	2-11 К05
	5	ф40 AIII L= 5040	4	49.72	198.88	Б.Ч.
	6	ф32 AIII L= 4590	4	28.96	115.85	Б.Ч
	7	ХМ-3	16	0.91	14.56	2-11 К11
	8	ф6 AI L= 650	4	0.14	0.58	Б.Ч.
		ИТОГО: 363.86				
КП-38	1	С-2	1	1.10	1.10	2-11 К01
	2	СКА-3	5	3.37	16.85	2-11 К02
	3	СКА-4	3	2.23	6.69	2-11 К03
	4	МН-7	1	12.95	12.95	2-11 К07
	5	ф40 AIII L= 5040	4	49.72	198.88	Б.Ч.
	6	ф32 AIII L= 4590	4	28.96	115.85	Б.Ч.
	7	ХМ-3	16	0.91	14.56	2-11 К11
	8	ф6 AI L= 650	4	0.14	0.58	Б.Ч.
		ИТОГО: 367.46				

МАРКА	ПОЗ.	МАРКА АРМАТУРНОГО ИЗДЕЛИЯ	КОЛ.	МАССА КГ		ОБОЗНАЧЕНИЕ ДОКУМЕНТА
				1 ШТ	ВСЕГО	
КП-39	1	С-2	1	1.10	1.10	2-11 К01
	2	СКА-3	5	3.37	16.85	2-11 К02
	3	СКА-4	3	2.23	6.69	2-11 К03
	4	МН-7	1	12.95	12.95	2-11 К07
	5	ф40 AIII L= 5040	4	49.72	198.88	Б.Ч.
	6	ф40 AIII L= 4590	4	45.28	181.12	Б.Ч.
	7	ХМ-3	16	0.91	14.56	2-11. К11
	8	ф6 AI L= 650	4	0.14	0.58	Б.Ч.
		ИТОГО: 432.73				

УЗЛЫ СМ 1.020-1/87.2-13 ПРИЛОЖЕНИЕ
ТЕХНИЧЕСКИЕ ТРЕБОВАНИЯ СМ 1.020-1/87.2-13 ТТ
АРМАТУРА КЛАССОВ А-III, А-I ПО ГОСТ 5781-82

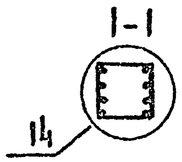

НАЧ.ОТД	Волынский		
ГИП	Семченков		
ГА.СПЕЦ	Никанорова		
ГА.СПЕЦ	Колдашева		

1.020-1/87.2-13 К21

КАРКАС ПРОСТРАНСТВЕННЫЙ КП-37, КП-38, КП-39 СБОРОЧНЫЙ ЧЕРТЕЖ

СТАДИЯ	ЛИСТ	ЛИСТОВ
Р		1

ЦНИИП РЕКОНСТРУКЦИИ ГОРОДОВ

25767 29

ФОРМАТ А3

ИНВ. N ПОДЛ. | ПОДПИСЬ И ДАТА | ВЗАМ. ИНВ. N

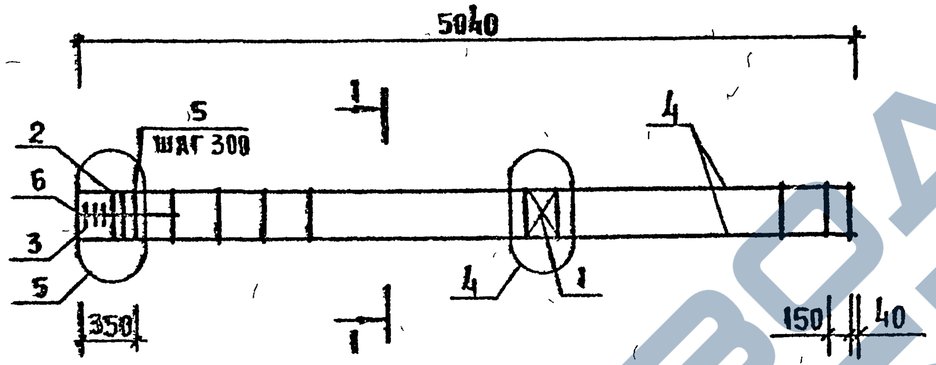

МАРКА	ПОЗ	МАРКА АРМАТУРНОГО ИЗДЕЛИЯ	КОЛ.	МАССА КГ		ОБОЗНАЧЕНИЕ ДОКУМЕНТА
				1 ШТ	ВСЕГО	
КП-40	1	С-2	1	1,10	1,10	2-11 К01
	2	СК4-3	2	3,37	6,74	2-11 К02
	3	СК4-4	3	2,23	6 69	2-11 К03
	4	ф20 AIII L=5040	4	12,42	49,67	Б.4.
	5	ХМ-1	17	0,31	5,27	2-11 К11
	6	ф6 AI L=650	4	0,14	0,58	Б.4
		ИТОГО 70 05				

УЗЛЫ СМ 1 020-1/87 2-13 ПРИЛОЖЕНИЕ
ТЕХНИЧЕСКИЕ ТРЕБОВАНИЯ СМ 1 020-1/87.2-13 ТТ
АРМАТУРА КЛАССОВ А-III, А-I ПО ГОСТ 5781-82

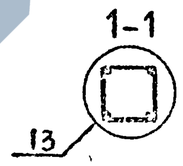

НАЧ ОТД	Болынский		
ГИП	Семченков		
ГА СПЕЦ	Никанорова		
ГА СПЕЦ	Колдашева		

1 020-1/87. 2-13 К22

КАРКАС ПРОСТРАНСТВЕННЫЙ КП-40 СБОРОЧНЫЙ ЧЕРТЕЖ

СТАДИЯ	ЛИСТ	ЛИСТОВ
Р		1

ЦНИИП РЕКОНСТРУКЦИИ ГОРОДОВ

25767 30

ФОРМАТ А3

ИНВ. N ПОДЛ. | ПОДП. И ДАТА | ВЗАМ. ИНВ. N

ЗАВОД ЖБИ

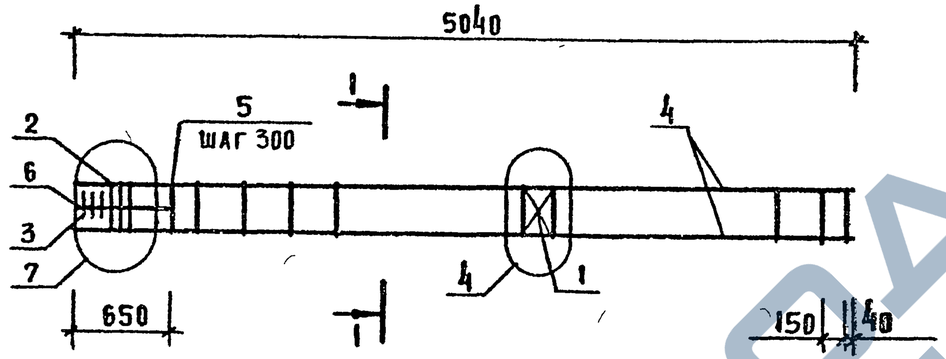

МАРКА	ПОЗ.	МАРКА АРМАТУРНОГО ИЗДЕЛИЯ	КОЛ	МАССА КГ		ОБОЗНАЧЕНИЕ ДОКУМЕНТА
				1 ШТ	ВСЕГО	
КП-41	1	С-2	1	1.10	1 10	2-11 К01
	2	СКА-3	3	3.37	10 11	2-11 К02
	3	СКА-4	3	2.23	6, 69	2-11 К03
	4	ф32 AIII L=5040	4	31 80	127 21	Б.Ч.
	5	ХМ-2	16	0 56	8 96	2-11 К11
	6	ф6 AI L=650	4	0.14	0. 58	Б.Ч.
		ИТОГО: 154. 65				

УЗЛЫ СМ. 1.020-1/87. 2-13 ПРИЛОЖЕНИЕ
ТЕХНИЧЕСКИЕ ТРЕБОВАНИЯ СМ. 1.020-1/87. 2-13 ТТ
АРМАТУРА КЛАССОВ А-III, А-I ПО ГОСТ 5781-82

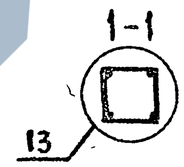

НАЧ. ОТД	Волынский		
ГИП	Семченков		
ГА. СПЕЦ	Никанорова		
ГА. СПЕЦ	Колдашева		

1.020-1/87. 2-13 К 23

КАРКАС ПРОСТРАНСТВЕННЫЙ КП-41 СБОРОЧНЫЙ ЧЕРТЕЖ

СТАДИЯ	ЛИСТ	ЛИСТОВ
Р		1

ЦНИИП РЕКОНСТРУКЦИИ ГОРОДОВ

Инв. № подл. | Подп. и дата | Взам. инв. №

25767 31

Формат А3

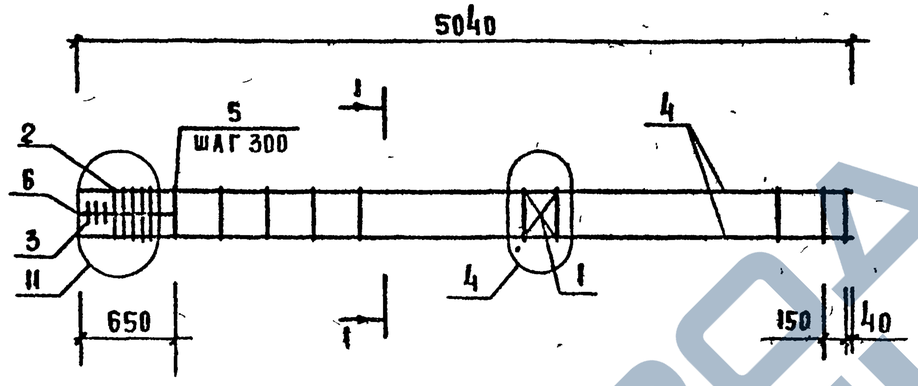

МАРКА	ПОЗ.	МАРКА АРМАТУРНОГО ИЗДЕЛИЯ	КОЛ	МАССА КГ		ОБОЗНАЧЕНИЕ ДОКУМЕНТА
				1 ШТ	ВСЕГО	
КП-42	1	С-2	1	1.10	1.10	2-11 К01
	2	СКА-3	5	3.37	16.85	2-11 К02
	3	СКА-4	3	2.23	6.69	2-11 К03
	4	ф40 А III L=5040	4	49.72	198.88	Б 4.
	5	ХМ-3	16	0.91	14.56	2-11 К11
	6	ф6 АI L=650	4	0.14	0 58	Б.4.
		ИТОГО: 238.66				

УЗЛЫ СМ. 1.020-1/87.2-13 ПРИЛОЖЕНИЕ
ТЕХНИЧЕСКИЕ ТРЕБОВАНИЯ СМ. 1.020-1/87.2-13 ТТ
АРМАТУРА КЛАССОВ А-III , А-I ПО ГОСТ 5781-82

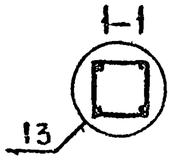

НАЧ ОТД	Вялынский		
ГИП	Семченков		
ГА СПЕЦ	Никанорова		
ГА СПЕЦ	Колдашева		

1.020-1/87.2-13 К24

КАРКАС ПРОСТРАНСТВЕННЫЙ КП-42 СБОРОЧНЫЙ ЧЕРТЕЖ

СТАДИЯ	ЛИСТ	ЛИСТОВ
Р		1

ЦНИИП РЕКОНСТРУКЦИИ ГОРОДОВ

ИНВ. № ПОДЛ. | ПОДП. И ДАТА | ВЗАМ. ИНВ. №

25767 32

ФОРМАТ А3

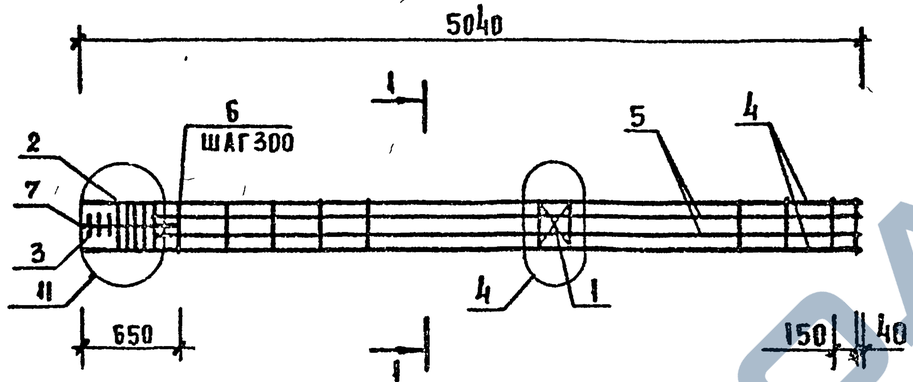

МАРКА	ПОЗ	МАРКА АРМАТУРНОГО ИЗДЕЛИЯ	КОЛ.	МАССА КГ		ОБОЗНАЧЕНИЕ ДОКУМЕНТА
				1 ШТ	ВСЕГО	
КП-43	1	С-2	1	1.10	1 10	2-11 К01
	2	СКА-3	5	3.37	16.85	2-11 К02
	3	СКА-4	3	2.23	6.69	2-11 К03
	4	ф40 А III L = 5040	4	49 72	198.88	Б.4.
	5	ф32 А III L = 4590	4	28 96	115.85	Б.4.
	6	ХМ-3	16	0.91	14.56	2-11 К11
	7	ф6 А I L = 650	4	0.14	0.58	Б.4.
	ИТОГО. 354.51					

УЗЛЫ СМ 1 020-1/87 2-13 ПРИЛОЖЕНИЕ
ТЕХНИЧЕСКИЕ ТРЕБОВАНИЯ СМ 1 020-1/87 2-13 ТТ
АРМАТУРА КЛАССОВ А-III, А-I ПО ГОСТ 5781-82

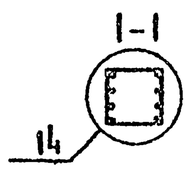

НАЧ ОТД	ЗОЛЫНСКИЙ		
ГИП	СЕМЧЕНКОВ		
ГА СПЕЦ	НИКАНОРОВ		
ГА СПЕЦ	КОЛДАШЕВА		

1 020-1/87. 2-13 К25

КАРКАС ПРОСТРАНСТВЕННЫЙ КП-43 СБОРОЧНЫЙ ЧЕРТЕЖ

СТАДИЯ	ЛИСТ	ЛИСТОВ
Р		1

ЦНИИП реконструкции городов

ИНВ. № ПОДЛ. | ПОДП. И ДАТА | ВЗАИМ. ИНВ. №

ФОРМАТ А3

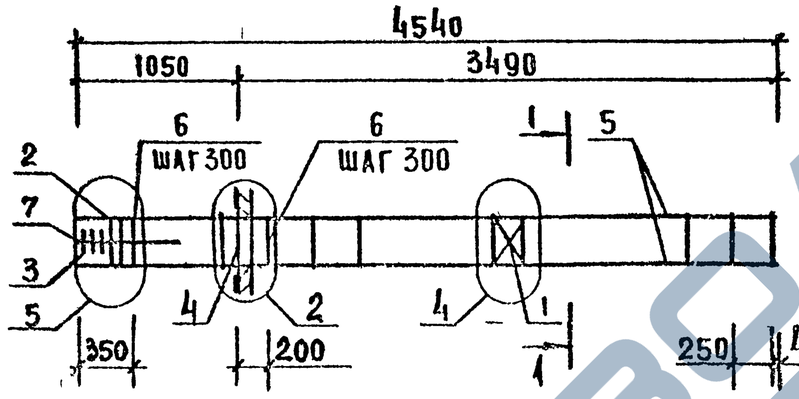

МАРКА	ПОЗ.	МАРКА АРМАТУРНОГО ИЗДЕЛИЯ	КОЛ.	МАССА КГ		ОБОЗНАЧЕНИЕ ДОКУМЕНТА
				1 ШТ	ВСЕГО	
КП-44	1	С-2	1	1.10	1.10	2-11 К01
	2	СКА-3	2	3.37	6.74	2-11 К02
	3	СКА-4	3	2.23	6.69	2-11 К03
	4	МН-8	1	19.78	19.78	2-11 К08
	5	ф20АIII L=4540	4	11.19	44.75	Б.4.
	6	ХМ-1	15	0,31	4.65	2-11 К11
	7	ф6АI L=650	4	0,14	0.58	Б.4
	ИТОГО: 84,28					

УЗЛЫ СМ. 1.020-1/87 2-13 ПРИЛОЖЕНИЕ
ТЕХНИЧЕСКИЕ ТРЕБОВАНИЯ СМ. 1.020-1/87.2-13 ТТ
АРМАТУРА КЛАССОВ А-III, А-I ПО ГОСТ 5781-82

1-1

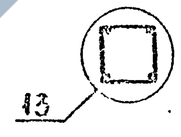

НАЧОТД.	ВОЛЫНСКИЙ		
ГИП	СЕМЧЕНКОВ		
ГА.СПЕЦ.	НИКАНОРОВА		
ГА.СПЕЦ	КОЛДАШЕВА		

1.020-1/87.2-13 К26

КАРКАС ПРОСТРАНСТВЕННЫЙ КП-44 СБОРОЧНЫЙ ЧЕРТЕЖ

СТАДИЯ	ЛИСТ	ЛИСТОВ
Р		1

ЦНИИП РЕКОНСТРУКЦИИ ГОРОДОВ

25767 34

ФОРМАТ А3

ИНВ. № ПОДЛ. | ПОДП. И ДАТА | ВЗАМ. ИНВ. №

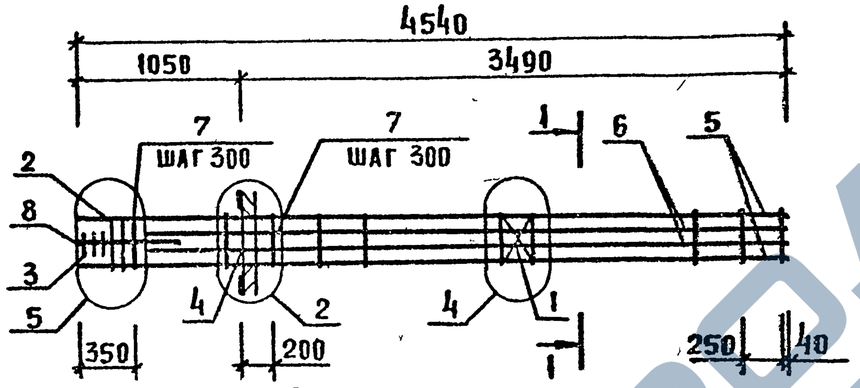

МАРКА	ПОЗ	МАРКА АРМАТУРНОГО ИЗДЕЛИЯ	КОЛ	МАССА КГ		ОБОЗНАЧЕНИЕ ДОКУМЕНТА
				1 ШТ	ВСЕГО	
КП-45	1	С-2	1	1 10	1.10	2-11 К01
	2	СКА-3	2	3.37	6.74	2-11 К02
	3	СКА-4	3	2 23	6.69	2-11 К03
	4	МН-6	1	15.10	15.10	2-11 К06
	5	ф20 А III L=4540	4	11.19	44.75	Б Ч.
	6	ф20 А III L=4090	4	10.08	40.31	Б.Ч
	7	ХМ-1	15	0. 31	4 65	2-11 К11
	8	ф6 АI L=650	4	0. 14	0. 58	Б Ч
		ИТОГО 119. 91				

МАРКА	ПОЗ	МАРКА АРМАТУРНОГО ИЗДЕЛИЯ	КОЛ	МАССА КГ		ОБОЗНАЧЕНИЕ ДОКУМЕНТА
				1 ШТ	ВСЕГО	
КП-46	1	С-2	1	1 10	1 10	2-11 К01
	2	СКА-3	2	3.37	6.74	2-11 К02
	3	СКА-4	3	2.23	6, 69	2-11 К03
	4	МН-8	1	19 78	19 78	2-11 К08
	5	ф20 А III L=4540	4	11 19	44.75	Б.Ч.
	6	ф20 А III L=4090	4	10 08	40.31	Б Ч.
	7	ХМ-1	15	0, 31	4. 65	2-11 К11
	8	ф6 АI L=650	4	0. 14	0. 58	Б Ч
		ИТОГО. 124 59				

УЗЛЫ СМ 1 020-1/87 2 13 ПРИЛОЖЕНИЕ
ТЕХНИЧЕСКИЕ ТРЕБОВАНИЯ СМ 1 020-1/87 2-13 ТТ
АРМАТУРА КЛАССОВ А-III, А I ПО ГОСТ 5781-82

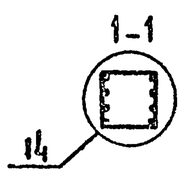

НАЧ ОТА	Бодынский	
ГИП	Севченков	
ГА СПЕЦ	Жиканорова	
ГА СПЕЦ	Колдашева	

1. 020-1/87 2-13 К27

КАРКАС ПРОСТРАНСТВЕННЫЙ КП-45, КП-46 СБОРОЧНЫЙ ЧЕРТЕЖ

СТАДИЯ	АИСТ	АИСТОВ
Р		1

ЦНИИП РЕКОНСТРУКЦИИ ГОРОДОВ

ИНВ. № ПОДЛ | ПОДП. И ДАТА | ВЗАМ. ИНВ. №

25767 35

ФОРМАТ А3

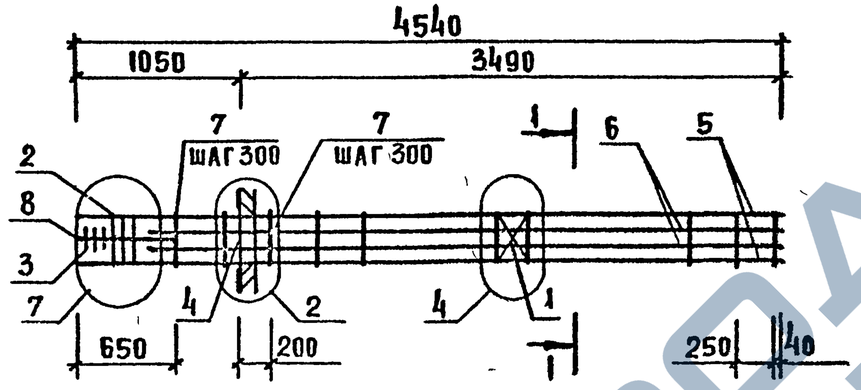

МАРКА	ПОЗ	МАРКА АРМАТУРНОГО ИЗДЕЛИЯ	КОЛ	МАССА КГ		ОБОЗНАЧЕНИЕ ДОКУМЕНТА
				1 ШТ	ВСЕГО	
КП-47	1	С-2	1	1.10	1.10	2-11 КО1
	2	СКА-3	3	3.37	10.11	2-11 КО2
	3	СКА-4	3	2.23	6.69	2-11 КО3
	4	МН-6	1	15.10	15.10	2-11 КО6
	5	ф28 AIII L = 4540	4	21.93	87.71	Б.Ч.
	6	ф20 AIII L = 4090	4	10.08	40.31	Б.Ч.
	7	ХМ-2	14	0.56	7.84	2-11 К11
	8	ф6 AI L = 650	4	0.14	0.58	Б.Ч.
		ИТОГО: 169.44				

МАРКА	ПОЗ.	МАРКА АРМАТУРНОГО ИЗДЕЛИЯ	КОЛ.	МАССА КГ		ОБОЗНАЧЕНИЕ ДОКУМЕНТА
				1 ШТ	ВСЕГО	
КП-48	1	С-2	1	1.10	1.10	2-11 КО1
	2	СКА-3	3	3.37	10.11	2-11 КО2
	3	СКА-4	3	2.23	6.69	2-11 КО3
	4	МН-8	1	19.78	19.78	2-11 КО4
	5	ф28 AIII L = 4540	4	21.93	87.71	Б.Ч.
	6	ф28 AIII L = 4090	4	19.75	79.02	Б.Ч.
	7	ХМ-2	14	0.56	7.84	2-11 К11
	8	ф6 AI L = 650	4	0.14	0.58	Б.Ч.
		ИТОГО: 212.83				

УЗЛЫ СМ. 1.020-1/87.2-13-
ТЕХНИЧЕСКИЕ ТРЕБОВАНИЯ СМ. 1.020-1/87.2-13 ТТ
АРМАТУРА КЛАССОВ А-III, А-I ПО ГОСТ 5781-82

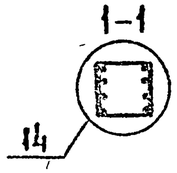

НАЧ.ОТД	Волынский	
ГИП	Семченков	
ГА СПЕЦ	Никанорова	
ГА.СПЕЦ	Колдашева	

1.020-1/87.2-13 К28

КАРКАС ПРОСТРАНСТВЕННЫЙ КП-47, КП-48 СБОРОЧНЫЙ ЧЕРТЕЖ

СТАДИЯ	ЛИСТ	ЛИСТОВ
Р		1

ЦНИИП РЕКОНСТРУКЦИИ ГОРОДОВ

Инв. N подл. | Подпись и дата | Взам. инв. N

Формат А3

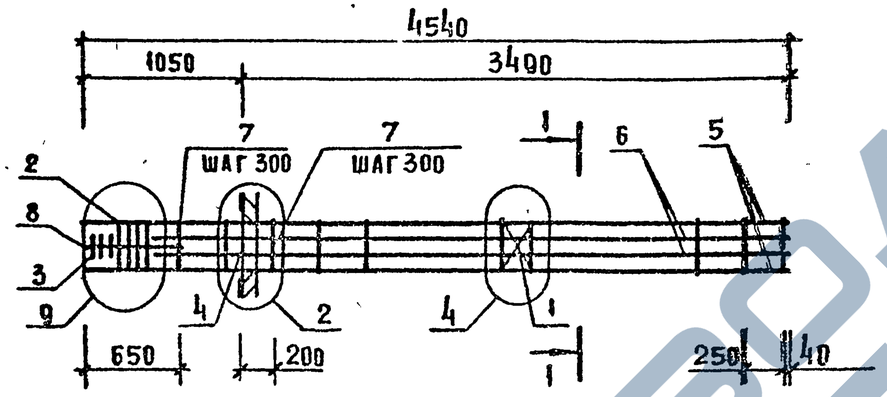

МАРКА	ПОЗ.	МАРКА АРМАТУРНОГО ИЗДЕЛИЯ	КОЛ	МАССА КГ		ОБОЗНАЧЕНИЕ ДОКУМЕНТА
				1 ШТ	ВСЕГО	
КП-49	1	С-2	1	1.10	1.10	2-11 К01
	2	СКА-3	4	3.37	13.48	2-11 К02
	3	СКА-4	3	2.23	6.69	2-11 К03
	4	МН-6	1	15.10	15.10	2-11 К06
	5	ф36 AIII L=4540	4	36.27	145.10	Б.Ч.
	6	ф20 AIII L=4090	4	10.08	40.31	Б.Ч.
	7	ХМ-3	14	0.91	12.74	2-11 К11
	8	ф6 AI L=650	4	0.14	0.58	Б Ч
		ИТОГО: 235.10				

УЗЛЫ СМ. 1.020-1/87 2-13 ПРИЛОЖЕНИЕ
ТЕХНИЧЕСКИЕ ТРЕБОВАНИЯ СМ 1 020-1/87 2-13 ТТ
АРМАТУРА КЛАССОВ А-III, А-I ПО ГОСТ 5781-82

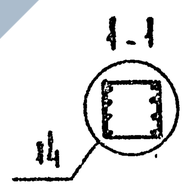

НАЧ ОТД.	ВОЛКИНСКИЙ		
ГИП	СЕМЧЕНКОВ		
ГА СПЕЦ.	НИКАНОРОВА		
ГА СПЕЦ.	КОЛДАШЕВА		

1 020-1/87 2-13 К29

КАРКАС ПРОСТРАНСТВЕННЫЙ КП-49 СБОРОЧНЫЙ ЧЕРТЕЖ

СТАДИЯ	ЛИСТ	ЛИСТОВ
Р		1

ЦНИИП РЕКОНСТРУКЦИИ ГОРОДОВ

ИНВ. № ПОДЛ. ДАТА ВЗАМ. ИНВ. №

25767 37

ФОРМАТ А3

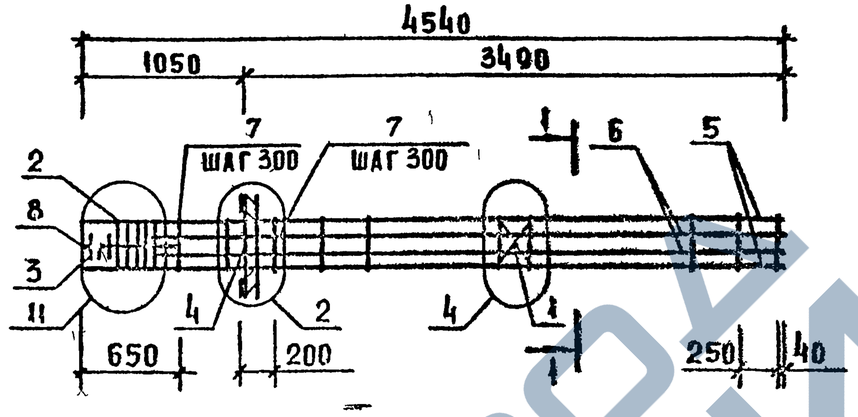

КП-50

МАРКА	ПОЗ	МАРКА АРМАТУРНОГО ИЗДЕЛИЯ	КОЛ	МАССА КГ		ОБОЗНАЧЕНИЕ ДОКУМЕНТА
				1 ШТ	ВСЕГО	
	1	С-2	1	1.10	1.10	2-11 К01
	2	СКА-3	5	3.37	16.85	2-11 К02
	3	СКА-4	3	2.23	6.69	2-11 К03
	4	МН-6	1	15.10	15.10	2-11 К06
	5	ф40 AIII L = 4540	4	44 79	179 15	Б.Ч.
	6	ф20 AIII L = 4090	4	10.08	40 31	Б.Ч
	7	Хм-3	14	0, 91	12 74	2-11 К11
	8	ф6 AI L= 650	4	0.14	0 58	Б.Ч.
		ИТОГО: 272 52				

КП-51

МАРКА	ПОЗ	МАРКА АРМАТУРНОГО ИЗДЕЛИЯ	КОЛ	МАССА КГ		ОБОЗНАЧЕНИЕ ДОКУМЕНТА
				1 ШТ	ВСЕГО	
	1	С-2	1	1 10	1. 10	2-11 К01
	2	СКА-3	5	3 37	16. 85	2-11 К02
	3	СКА-4	3	2.23	6. 69	2-11 К03
	4	МН-8	1	19.78	19 78	2-11 К08
	5	ф40 AIII L = 4540	4	44 79	179.15	Б.Ч.
	6	ф40 AIII L = 4090	4	40 35	161 39	Б.Ч.
	7	Хм-3	14	0. 91	12. 74	2-11 К11
	8	ф6 AI L=650	4	0 14	0 58	Б.Ч.
		ИТОГО 398 28				

УЗЛЫ СМ 1 020 1/87 2 13 ПРИЛОЖЕНИЕ
ТЕХНИЧЕСКИЕ ТРЕБОВАНИЯ СМ 1 020 1/87 2 13 ТТ
АРМАТУРА КЛАССОВ А III, А I ПО ГОСТ 5781 82

1-1

14

НАЧОТД	БОЛЬШКИЙ		
ГИП	СЕМЧЕНКОВ		
ГАПРЕЦ	НИКАНОРОВА		
ГР СПЕЦ	КОЛДАШЕВ		

1.020-1/87.2-13 К30

КАРКАС ПРОСТРАНСТВЕННЫЙ КП-50, КП-51 СБОРОЧНЫЙ ЧЕРТЕЖ

СТАДИЯ	ЛИСТ	ЛИСТОВ
Р		1

ЦНИИП РЕКОНСТРУКЦИИ ГОРОДОВ

ИНВ. № ПОДЛ. | ПОДПИСЬ И ДАТА | ВЗАМ. ИНВ. №

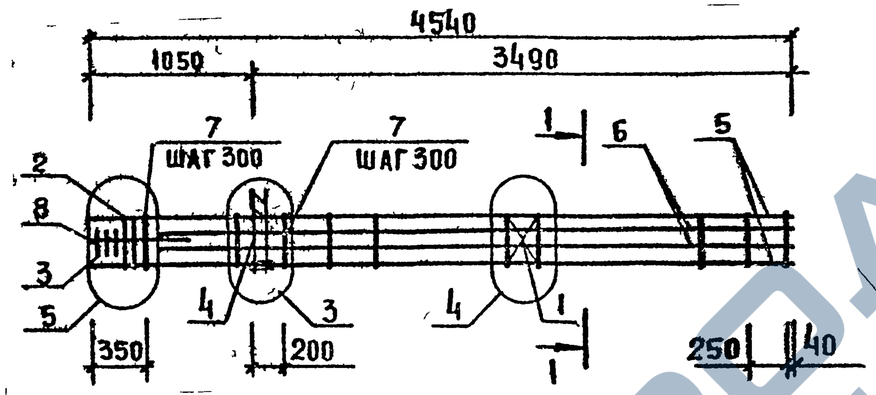

МАРКА	ПОЗ	МАРКА АРМАТУРНОГО ИЗДЕЛИЯ	КОЛ	МАССА, КГ		ОБОЗНАЧЕНИЕ ДОКУМЕНТА
				1 ШТ	ВСЕГО	
КП-52	1	С-2	1	1.10	1.10	2-11 КО1
	2	СКА-3	2	3.37	6.74	2-11 КО2
	3	СКА-4	3	2.23	6.69	2-11 КО3
	4	МН-5	1	9.35	9.35	2-11 КО5
	5	ф25 А III L=4540	4	17.43	69.73	Б.4
	6	ф20 А III L=4090	4	10.08	40.31	Б.4
	7	ХМ-2	15	0.56	8.40	2-11 К11
	8	ф6 А I L=650	4	0.14	0.58	Б.4
		ИТОГО:			142.90	

МАРКА	ПОЗ	МАРКА АРМАТУРНОГО ИЗДЕЛИЯ	КОЛ	МАССА, КГ		ОБОЗНАЧЕНИЕ ДОКУМЕНТА
				1 ШТ	ВСЕГО	
КП-53	1	С-2	1	1.10	1.10	2-11 КО1
	2	СКА-3	2	3.37	6.74	2-11 КО2
	3	СКА-4	3	2.23	6.69	2-11 КО3
	4	МН-7	1	12.95	12.95	2-11 КО7
	5	ф20 А III L=4540	4	11.19	44.75	Б.4
	6	ф20 А III L=4090	4	10.08	40.31	Б.4
	7	ХИ-1	15	0.31	4.65	2-11 К11
	8	ф6 А I L=650	4	0.14	0.58	Б.4
		ИТОГО			117.76	

УЗЛЫ СМ 1.020-1/87.2-13 ПРИЛОЖЕНИЕ
ТЕХНИЧЕСКИЕ ТРЕБОВАНИЯ СМ 1.020-1/87 2-13 ТТ
АРМАТУРА КЛАССОВ А-III, А-I ПО ГОСТ 5781-82

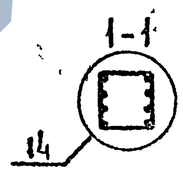

ИНВ.№ ПОДЛ | ПОДП. И ДАТА | ВЗАМ. ИНВ.№

НАЧ. ОТД.	ВОЛЫНСКИЙ	
ГИП	СЕМЧЕНКОВ	
ГА СПЕЦ.	НИКАНОРОВА	
ГА СПЕЦ.	КОЛДАШЕВА	

1.020-1/87.2-13 К31

КАРКАС ПРОСТРАНСТВЕННЫЙ КП-52, КП-53 СБОРОЧНЫЙ ЧЕРТЕЖ

СТАДИЯ	ЛИСТ	ЛИСТОВ
Р		1

ЦНИИП РЕКОНСТРУКЦИИ ГОРОДОВ

25767 39

ФОРМАТ А3

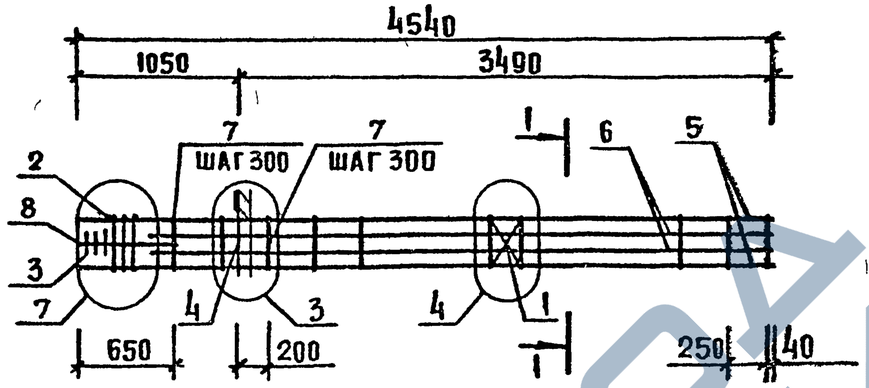

КП-54

МАРКА	ПОЗ.	МАРКА АРМАТУРНОГО ИЗДЕЛИЯ	КОЛ	МАССА КГ		ОБОЗНАЧЕНИЕ ДОКУМЕНТА
				1 ШТ	ВСЕГО	
	1	С-2	1	1.10	1.10	2-11 К01
	2	СКА-3	3	3.37	10.11	2-11 К02
	3	СКА-4	3	2.23	6.69	2-11 К03
	4	МН-5	1	9.35	9.35	2-11 К07
	5	ф32 АIII L = 4540	4	28.65	114 59	Б.4.
	6	ф20 АIII L = 4090	4	10.08	40.31	Б.4.
	7	ХМ-2	14	0.56	7.84	2-11 К11
	8	ф6 АI L = 650	4	0.14	0.58	Б.4
		ИТОГО: 190.57				

КП-55

МАРКА	ПОЗ	МАРКА АРМАТУРНОГО ИЗДЕЛИЯ	КОЛ.	МАССА КГ		ОБОЗНАЧЕНИЕ ДОКУМЕНТА
				1 ШТ	ВСЕГО	
	1	С-2	1	1.10	1.10	2-11 К01
	2	СКА-3	3	3.37	10.11	2-11 К02
	3	СКА-4	3	2.23	6.69	2-11 К03
	4	МН-7	1	12.95	12.95	2-11 К07
	5	ф28 АIII L= 4540	4	21.93	87.71	Б.4.
	6	ф20 АIII L= 4090	4	10.08	40.31	Б 4
	7	ХМ-2	14	0.56	7.84	2-11 К11
	8	ф6 АI L= 650	4	0.14	0 58	Б.4
		ИТОГО· 167.29				

УЗЛЫ СМ 1020-1/87.2-13; ПРИЛОЖЕНИЕ
ТЕХНИЧЕСКИЕ ТРЕБОВАНИЯ СМ 1020-1/87.2-13 ТТ
АРМАТУРА КЛАССОВ А-III, А-I ПО ГОСТ 5781-82

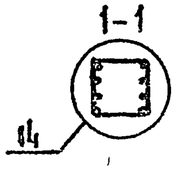

Инв. № подл. | Подпись и дата | Взам. инв. №

НАЧ ОТД	ВОЛЫНСКИЙ		
ГИП	СЕМЧЕНКОВ		
ГА СПЕЦ	НИКАНОРОВА		
ГА СПЕЦ	КОЛДАШЕВА		

1 020-1/87.2-13 К32

КАРКАС ПРОСТРАНСТВЕННЫЙ КП-54 КП-55 СБОРОЧНЫЙ ЧЕРТЕЖ

СТАДИЯ	ЛИСТ	ЛИСТОВ
Р		1

ЦНИИП РЕКОНСТРУКЦИИ ГОРОДОВ

25767 40

ФОРМАТ А3

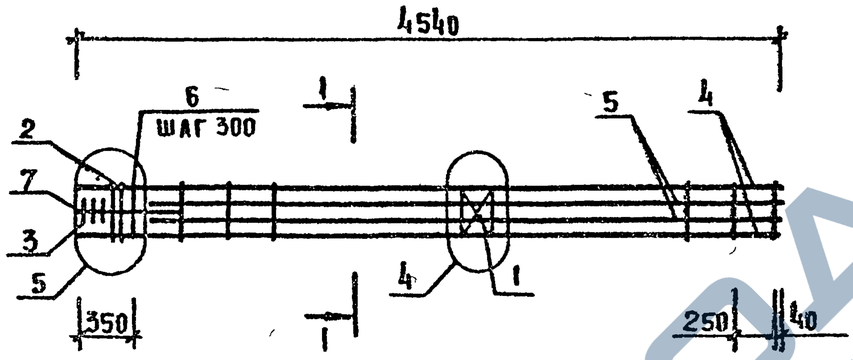

КП-56

МАРКА	ПОЗ.	МАРКА АРМАТУРНОГО ИЗДЕЛИЯ	КОЛ.	МАССА КГ		ОБОЗНАЧЕНИЕ ДОКУМЕНТА
				1 ШТ	ВСЕГО	
	1	С-2	1	1.10	1.10	2-11 К01
	2	СКА-3	2	3.37	6.74	2-11 К02
	3	СКА-4	3	2.23	6.69	2-11 К03
	4	ф20 AIII L=4540	4	11.19	44.75	Б.4.
	5	ф20 AIII L=4090	4	10.08	40.31	Б.4.
	6	ХМ-1	15	0.31	4.65	2-11 К11
	7	ф6 AI L=650	4	0.14	0.58	Б.4
		ИТОГО: 104.81				

КП-57

МАРКА	ПОЗ.	МАРКА АРМАТУРНОГО ИЗДЕЛИЯ	КОЛ.	МАССА КГ		ОБОЗНАЧЕНИЕ ДОКУМЕНТА
				1 ШТ	ВСЕГО	
	1	С-2	1	1.10	1.10	2-11 К01
	2	СКА-3	2	3.37	6.74	2-11 К02
	3	СКА-4	3	2.23	6.69	2-11 К03
	4	ф25 AIII L=4540	4	17.43	69.73	Б.4.
	5	ф20 AIII L=4090	4	10.08	40.31	Б.4.
	6	ХМ-2	15	0.56	8.40	2-11 К11
	7	ф6 AI L=650	4	0.14	0.58	Б.4.
		ИТОГО: 133.55				

УЗЛЫ СМ. 1.020-1/87.2-13 ПРИЛОЖЕНИЕ
ТЕХНИЧЕСКИЕ ТРЕБОВАНИЯ СМ. 1.020-1/87 2-13 ТТ
АРМАТУРА КЛАССОВ А-III, А-I ПО ГОСТ 5781-82

1-1

14

НАЧ.ОТД	Волынский		
ГИП	Семченков		
ГА.СПЕЦ	Никанорова		
ГА.СПЕЦ	Ковалшева		

1.020-1/87.2-13 К33

КАРКАС ПРОСТРАНСТВЕННЫЙ КП-56, КП-57 СБОРОЧНЫЙ ЧЕРТЕЖ

СТАДИЯ	ЛИСТ	ЛИСТОВ
Р		1

ЦНИИП РЕКОНСТРУКЦИИ ГОРОДОВ

Инв. № подл. | Подп. и дата | Взам. инв. №

25767 41

Формат А3

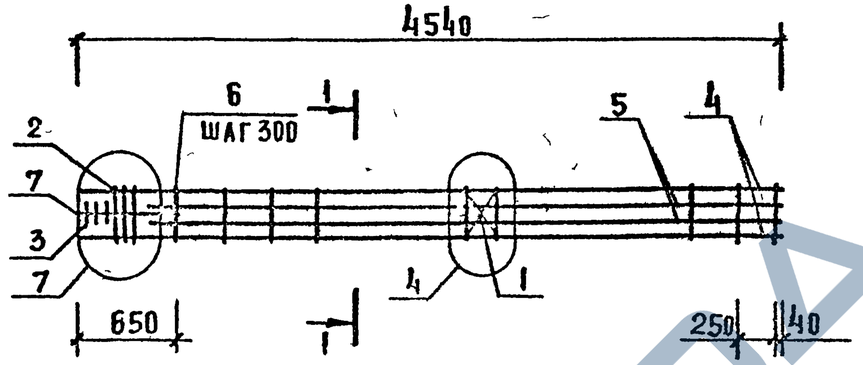

КП-58

МАРКА	ПОЗ.	МАРКА АРМАТУРНОГО ИЗДЕЛИЯ	КОЛ	МАССА КГ		ОБОЗНАЧЕНИЕ ДОКУМЕНТА
				1 ШТ	ВСЕГО	
	1	С-2	1	1.10	1.10	2-11 К01
	2	СКА-3	3	3.37	10.11	2-11 К02
	3	СКА-4	3	2.23	6.69	2-11 К03
	4	ф28 AIII L= 4540	4	21.93	87.71	Б.4.
	5	ф20 AIII L= 4090	4	10.08	40.31	Б.4.
	6	ХМ-2	14	0,56	7.84	2-11 К11
	7	ф6 AI L= 650	4	0.14	0.58	Б.4.
		ИТОГО: 154.34				

КП-59

МАРКА	ПОЗ.	МАРКА АРМАТУРНОГО ИЗДЕЛИЯ	КОЛ.	МАССА КГ		ОБОЗНАЧЕНИЕ ДОКУМЕНТА
				1 ШТ	ВСЕГО	
	1	С-2	1	1.10	1.10	2-11 К01
	2	СКА-3	3	3,37	10.11	2-11 К02
	3	СКА-4	3	2,23	6.69	2-11 К03
	4	ф32 AIII L= 4540	4	28,65	114.59	Б.4
	5	ф20 AIII L= 4090	4	10,08	40.31	Б 4.
	6	ХМ-2	14	0,56	7.84	2-11 К11
	7	ф6 AI L= 650	4	0.14	0 58	Б.4.
		ИТОГО: 181.22				

УЗЛЫ СМ 1020-1/87.2.13. ПРИЛОЖЕНИЕ
ТЕХНИЧЕСКИЕ ТРЕБОВАНИЯ СМ. 1020-1/87.2.13 ТТ
АРМАТУРА КЛАССОВ А-III, А-I ПО ГОСТ 5781-82

1-1

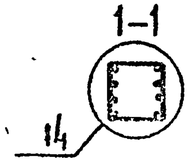

НАЧ.ОТД	БОЛЫНСКИЙ		
ГИП	СЕМЧЕНКО		
ГЛ.СПЕЦ	НИКАНОРОВА		
ГЛ.СПЕЦ	ХОЛДАШЕВА		

1 020-1/87.2-13 К34

КАРКАС ПРОСТРАНСТВЕННЫЙ КП-58, КП-59 СБОРОЧНЫЙ ЧЕРТЕЖ

СТАДИЯ	ЛИСТ	ЛИСТОВ
Р	1	1

ЦНИИП РЕКОНСТРУКЦИИ ГОРОДОВ

ИНВ.№ ПОДЛ. | ПОДП. И ДАТА | ВЗАМ.ИНВ.№

25767 42

ФОРМАТ А3

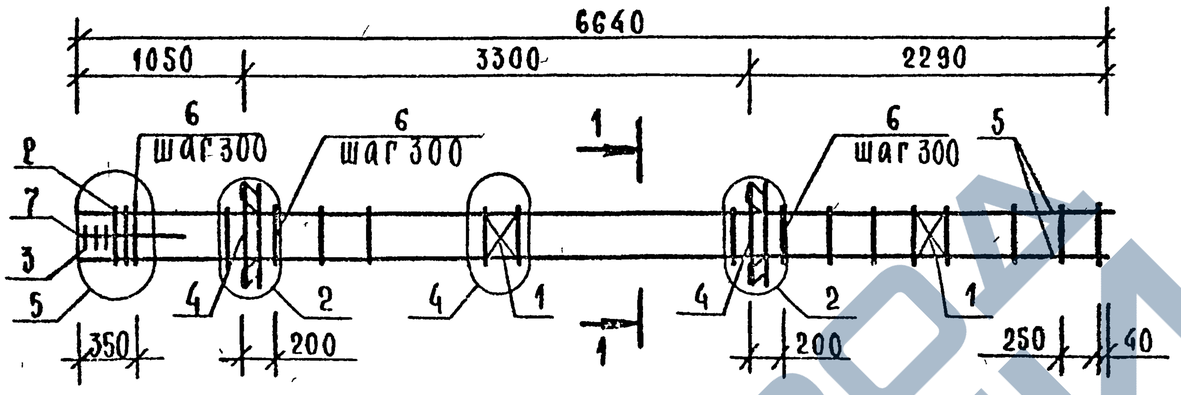

Марка	Поз.	Марка арматурного изделия	Кол.	Масса, кг		Обозначение документа
				1 шт.	всего	
КП-60	1	С-2	2	1,10	2,20	2-11 К01
	2	СКА-3	2	3,37	6,74	2-11 К02
	3	СКА-4	3	2,23	6,69	2-11 К03
	4	МН-8	2	19,78	39,56	2-11 К08
	5	⌀20 AIII L=6640	4	16,36	65,44	Б.Ч.
	6	ХМ-1	22	0,31	6,82	2-11 К11
	7	⌀6 AI L=650	4	0,14	0,58	Б.Ч
				Итого:	128,03	

Узлы см. 1020-1/87. 2-13 Приложение
Технические требования см 1.020-1/87 2-13 ТТ.
Арматура классов A-III, A-I по ГОСТ 5781-82

1-1

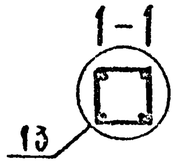

Нач отд	Волынский		
ГИП	Семченков		
Гл спец	Никаноров		
Гл спец	Колдашева		

1.020-1/87 2-13 К35

КАРКАС ПРОСТРАНСТВЕННЫЙ КП-60 СБОРОЧНЫЙ ЧЕРТЕЖ

Стадия	Лист	Листов
Р		1

ЦНИИП реконструкции городов

Инв. № подл. | Подпись и дата | Взам. инв. №

25767 43

Формат А3

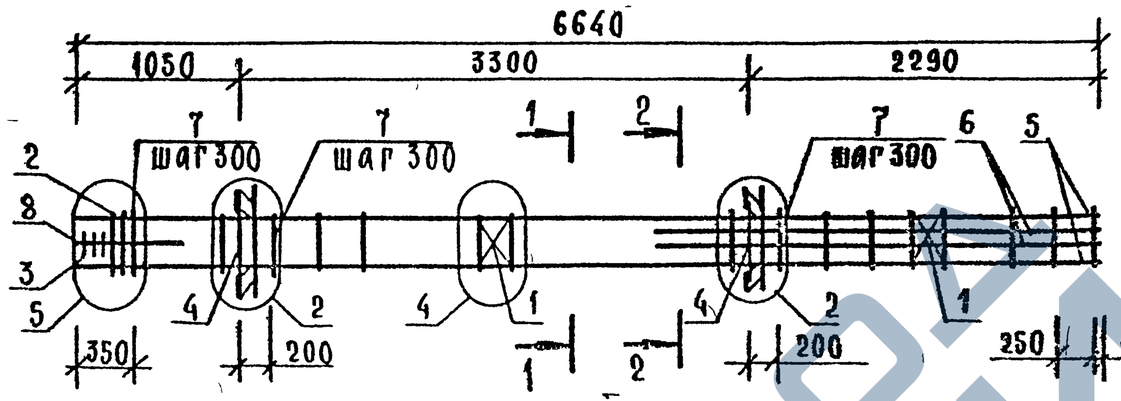

Марка	Поз	Марка арматурного изделия	Кол	Масса, кг		Обозначение документа
				1 шт.	всего	
КП-61	1	С-2	2	1,10	2,20	2-11 К01
	2	СКА-3	2	3,37	6,74	2-11 К02
	3	СКА-4	3	2,23	6,69	2-11 К03
	4	МН-8	2	19,78	39,56	2-11 К08
	5	Ø20 AIII L=6640	4	16,36	65,44	Б Ч
	6	Ø20 AIII L=2890	4	7,12	28,48	Б Ч.
	7	ХМ-1	22	0,31	6,82	2-11 К11
	8	Ø6 AI L=650	4	0,14	0,58	Б Ч
				Итого:	156,51	

Узлы см 1.020-1/87. 2-13 приложение
Технические требования см 1.020-1/87 2-13 ТТ
Арматура классов A-III, A-I по ГОСТ 5781-82

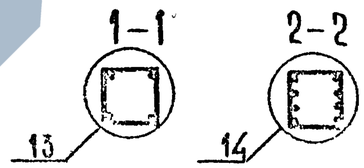

Нач отд	Волынский		1.020-1/87 2-13 К36
ГИП	Семечков		
Гл спец	Никанорова		Каркас пространственный КП-61 сборочный чертеж
Гл спец	Колдашева		Стадия: Р; Лист; Листов: 1
			ЦНИИП реконструкции городов

Инв. № подл. | Подпись и дата | Взам. инв. №

25767 44

Формат А3

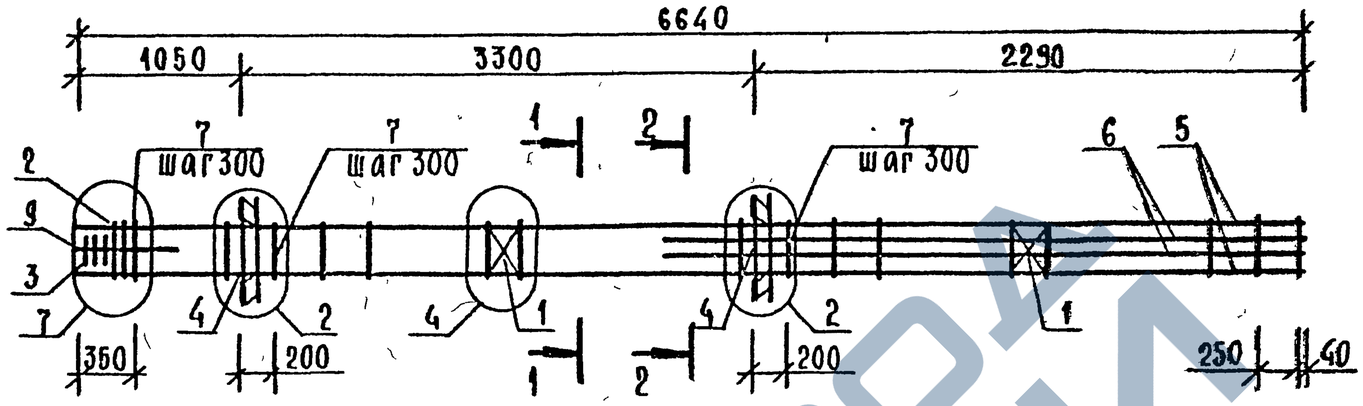

Марка	Поз.	Марка арматурного изделия	Кол.	Масса, кг		Обозначение документа
				1 шт.	Всего	
КП-62	1	С-2	2	1,10	2,20	2-11 К01
	2	СКА-3	3	3,37	10,11	2-11 К02
	3	СКА-4	3	2,23	6,69	2-11 К03
	4	МН-8	2	19,78	39,56	2-11 К08
	5	Ø28 А-III L=6640	4	32,07	128,28	Б. ч.
	6	Ø28 А-III L=2890	4	13,96	55,83	Б. ч.
	7	ХМ-2	21	0,56	11,76	2-11 К11
	8	Ø6 А-I L=650	4	0,14	0,58	Б. ч
		Итого: 255,02				

Узлы см. 1.020-1/87. 2-13 Приложение.
Технические требования см 1.020-1/87.2-13ТТ.
Арматура классов А-III, А-I по ГОСТ 5781-82.

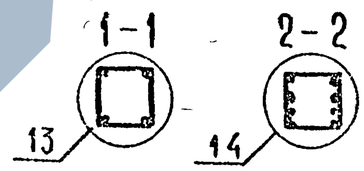

Нач. отд.	Волынский		
ГИП	Семченков		
Гл. спец.	Никаноров		
Гл. спец.	Колдашева		

1.020-1/87. 2-13 К37

Каркас пространственный КП-62 сборочный чертеж

Стадия	Лист	Листов
Р		1

ЦНИИП реконструкции городов

25767 45

Формат А3

Инв. № подл. | Подпись и дата | Взам. инв. №

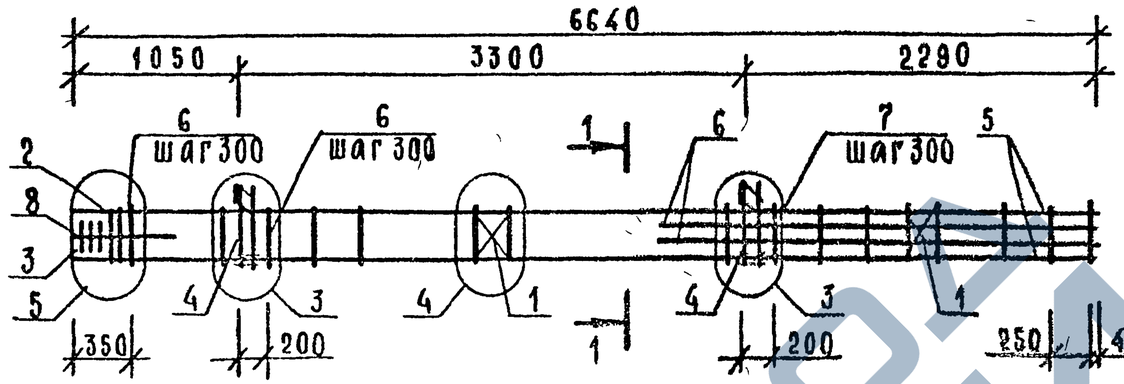

Марка	Поз	Марка арматурного изделия	Кол	Масса, кг		Обозначение документа
				1 шт.	всего	
	1	С-2	2	1,10	2,20	2-11 К01
	2	СКА-3	2	3,37	6,74	2-11 К02
	3	СКА-4	3	2,23	6,69	2-11 К03
	4	МН-7	2	12,95	25,90	2-11 К07
	5	⌀20 А-III L=6640	4	16,36	65,44	Б.Ч.
	6	⌀20 А-III L=2890	4	7,12	28,48	Б.Ч.
	7	ХМ-1	22	0,31	6,82	2-11 К11
	8	⌀6 А-I L=650	4	0,14	0,58	Б.Ч.
				ИТОГО:	142,85	

КП-63

Узлы см. 1.020-1/87. 2-13 приложение.
Технические требования см. 1.020-1/87. 2-15 ТТ.
Арматура классов А-III, А-I по ГОСТ 5781-82.

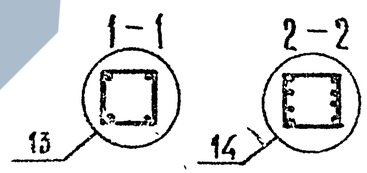

Инв. № подл. | Подпись и дата | Взам. инв. №

Нач. отд.	Волынский		
ГИП	Семченков		
Гл. спец.	Рикашорова		
Гл. спец.	Колдашев		

1.020-1/87. 2-13 К 38

КАРКАС ПРОСТРАНСТВЕННЫЙ КП-63 СБОРОЧНЫЙ ЧЕРТЕЖ

Стадия	Лист	Листов
Р		1

ЦНИИП реконструкции городов

25767 46

Формат А3

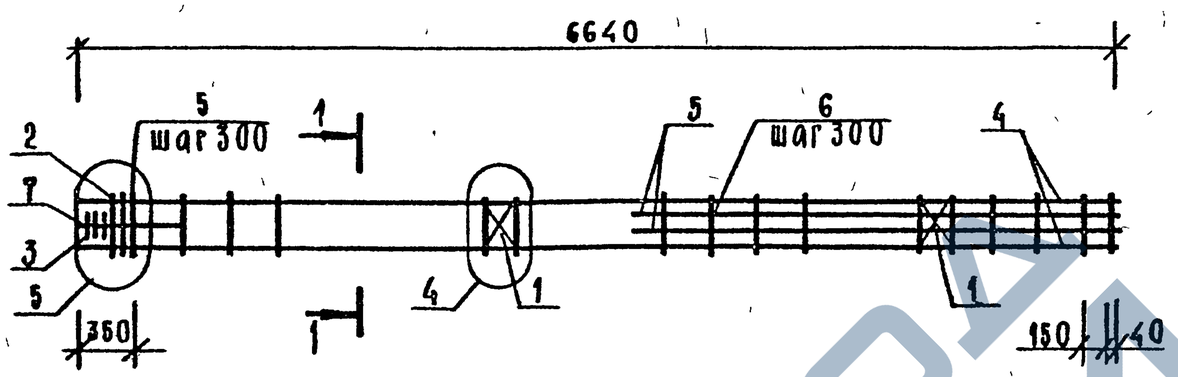

МАРКА	ПОЗ	МАРКА АРМАТУРНОГО ИЗДЕЛИЯ	КОЛ.	МАССА, КГ		ОБОЗНАЧЕНИЕ ДОКУМЕНТА
				1 ШТ.	ВСЕГО	
КП-64	1	С-2	2	1,10	2,20	2-11 К01
	2	СКА-3	2	3,37	6,74	2-11 К02
	3	СКА-4	3	2,23	6,69	2-11 К03
	4	Ø20 AIII L = 6640	4	16,36	65,44	Б Ч.
	5	Ø20 AIII L = 2890	4	7,12	28,48	Б. Ч.
	6	ХМ-1	22	0,31	6,82	2-11 К11
	7	Ø6 AI L = 650	4	0,14	0,58	Б.Ч
				ИТОГО:	116,95	

Узлы см. 1.020-1/87 2-13 приложение.
Технические требования см 1.020-1/87 2-13 ТТ
Арматура классов AIII, AI, по ГОСТ 5781-82

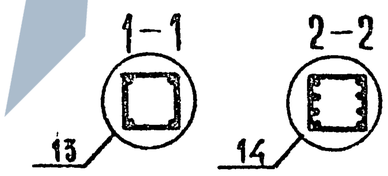

Нач.отд	Волынский		
ГИП	Семченков		
ГА спец	Никанорова		
ГА спец	Колдашева		

1.020-1/87. 2-13 К39

КАРКАС ПРОСТРАНСТВЕННЫЙ КП-64 СБОРОЧНЫЙ ЧЕРТЕЖ

Стадия	Лист	Листов
Р		1

ЦНИИП реконструкции городов

Инв.№ подл. | Подп. и дата | Взам. инв.№

25767 47

ФОРМАТ А3

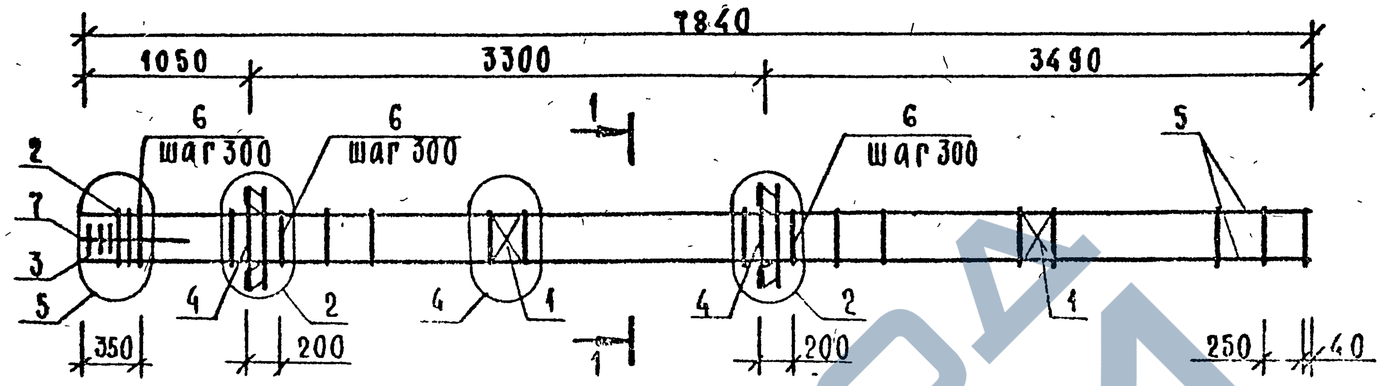

Марка	Поз	Марка арматурного изделия	Кол	Масса, кг		Обозначение документа
				1 шт.	всего	
КП-65	1	С-2	2	1,10	2,20	2-11 К01
	2	СКА-3	2	3,37	6,74	2-11 К02
	3	СКА-4	3	2,23	6,69	2-11 К03
	4	МН-8	2	19,78	39,56	2-11 К08
	5	⌀20 А-III L=7840	4	19,32	77,27	Б.Ч.
	6	ХМ-1	26	0,31	8,06	2-11 К11
	7	⌀6 А-I L=650	4	0,14	0,58	Б.Ч.
				Итого:	141,10	

Узлы см 1.020-1/87. 2-13. Приложение.
Технические требования см. 1.020-1/87. 2-13 ТТ
Арматура классов А-III, А-I по ГОСТ 5781-82

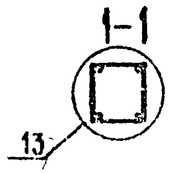

Нач отд	Волынская		
ГИП	Семченков		
Гл спец	Цыганов		
Гл спец	Колдаева		

1 020-1/87. 2-13 К40

КАРКАС ПРОСТРАНСТВЕННЫЙ КП-65 СБОРОЧНЫЙ ЧЕРТЕЖ

Стадия	Лист	Листов
Р		1

ЦНИИП реконструкции городов

Инв № подл | Подпись и дата | Взам инв. №

25767 48

Формат А3

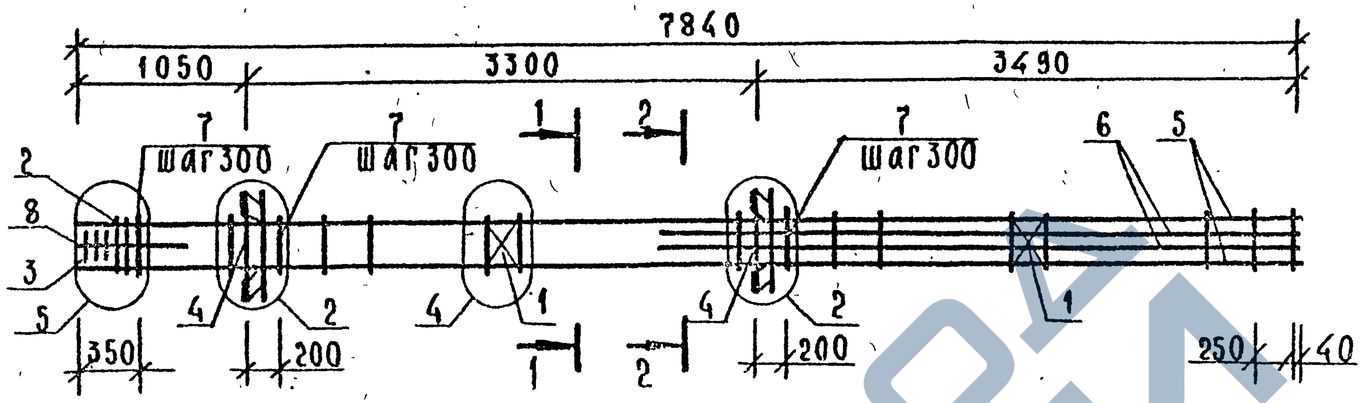

КП-66

Марка	Поз.	Марка арматурного изделия	Кол.	Масса, кг		Обозначение документа
				1 шт.	всего	
	1	С-2	2	1,10	2,20	2-11 К01
	2	СКА-3	2	3,37	6,74	2-11 К02
	3	СКА-4	3	2,23	6,69	2-11 К03
	4	МН-6	2	15,10	30,20	2-11 К06
	5	⌀20 А III L=7840	4	19,32	77,27	Б. ч.
	6	⌀20 А III L=4090	4	10,08	40,31	Б. ч.
	7	ХМ-1	26	0,31	8,06	2-11 К11
	8	⌀6 АI L=650	4	0,14	0,58	Б.ч.
				Итого:	172,05	

КП-67

Марка	Поз.	Марка арматурного изделия	Кол.	Масса, кг		Обозначение документа
				1 шт.	всего	
	1	С-2	2	1,10	2,20	2-11 К01
	2	СКА-3	2	3,37	6,74	2-11 К02
	3	СКА-4	3	2,23	6,69	2-11 К03
	4	МН-8	2	19,78	39,56	2-11 К08
	5	⌀20 А III L=7840	4	19,32	77,27	Б. ч.
	6	⌀20 А III L=4090	4	10,08	40,31	Б. ч.
	7	ХМ-1	26	0,31	8,06	2-11 К11
	8	⌀6 АI L=650	4	0,14	0,58	Б.ч.
				Итого:	181,41	

Инв.№ подл. | Подпись и дата | Взам.инв.№

Узлы см. 1.020-1/87. 2-13 приложение.
Технические требования см. 1.020-1/87. 2-13 ТТ.
Армагура классов А III, АI по ГОСТ 5781-82.

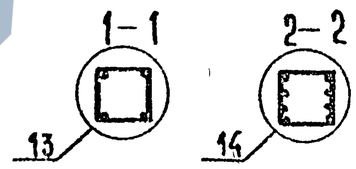

Нач.отд	Волынский		
ГИП	Семченков		
Гл.спец	Никанорова		
Гл.спец	Колдашева		

1.020-1/87. 2-13 К41

КАРКАС ПРОСТРАНСТВЕННЫЙ КП-66, КП-67 СБОРОЧНЫЙ ЧЕРТЕЖ

Стадия	Лист	Листов
Р		1

ЦНИИП реконструкции городов

25767 49

Формат А3

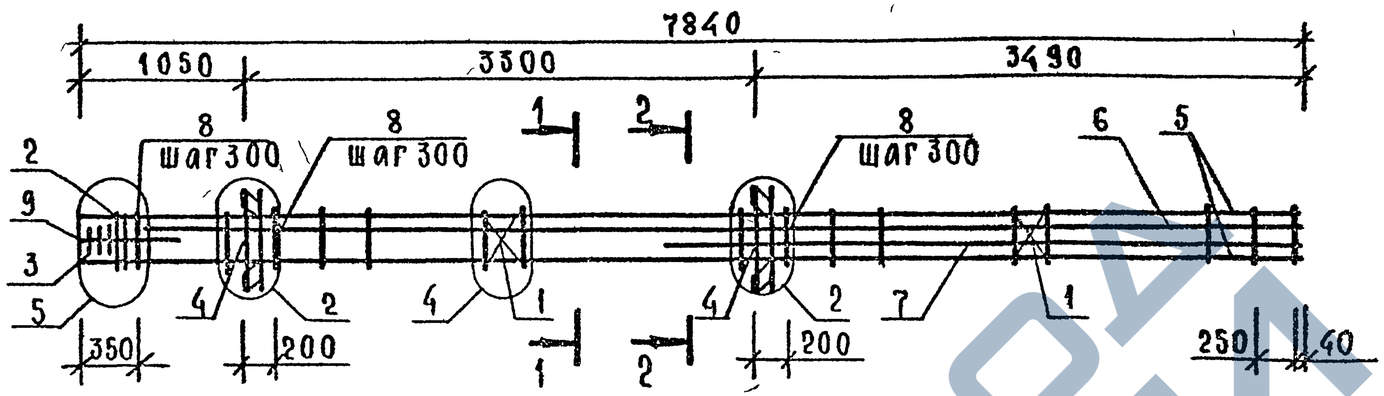

Марка	Поз.	Марка арматурного изделия	Кол.	Масса, кг		Обозначение документа
				1 шт.	Всего	
КП-68	1	С-2	2	1,10	2,20	2-11 К01
	2	СКА-3	2	3,37	6,74	2-11 К02
	3	СКА-4	3	2,23	6,69	2-11 К03
	4	МН-6	2	15,10	30,20	2-11 К06
	5	Ø20 AIII L=7840	4	19,32	77,27	Б.Ч.
	6	Ø28 AIII L=7390	2	35,69	71,39	Б.Ч.
	7	Ø28 AIII L=4090	2	19,75	39,51	Б.Ч.
	8	ХМ-2	26	0,56	14,56	2-11 К11
	9	Ø6 AI L=650	4	0,14	0,58	Б.Ч.
		Итого:			249,14	

Марка	Поз.	Марка арматурного изделия	Кол.	Масса, кг		Обозначение документа
				1 шт.	Всего	
КП-69	1	С-2	2	1,10	2,20	2-11 К01
	2	СКА-3	2	3,37	6,74	2-11 К02
	3	СКА-4	3	2,23	6,69	2-11 К03
	4	МН-8	2	19,78	39,56	2-11 К08
	5	Ø20 AIII L=7840	4	19,32	77,27	Б.Ч.
	6	Ø36 AIII L=7390	2	59,05	118,09	Б.Ч.
	7	Ø36 AIII L=4090	2	32,68	65,36	Б.Ч.
	8	ХМ-3	26	0,91	23,66	2-11 К11
	9	Ø6 AI L=650	4	0,14	0,58	Б.Ч.
		Итого:			340,15	

Узлы см. 1.020-1/87. 2-13 приложение.
Технические требования см. 1.020-1/87. 2-13 ТТ.
Арматура классов A-III, A-I по ГОСТ 5781-82.

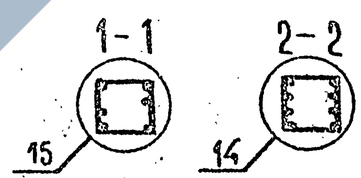

Нач. отд.	Волынский	
ГИП	Семченков	
Гл. спец.	Никанорова	
Гл. спец.	Колдашева	

1.020-1/87. 2-13 К42

КАРКАС ПРОСТРАНСТВЕННЫЙ КП-68, КП-69 СБОРОЧНЫЙ ЧЕРТЕЖ

Стадия	Лист	Листов
Р		1

ЦНИИП реконструкции городов

25767 50

Формат А3

Инв. № подл. | Подпись и дата | Взам. инв. №

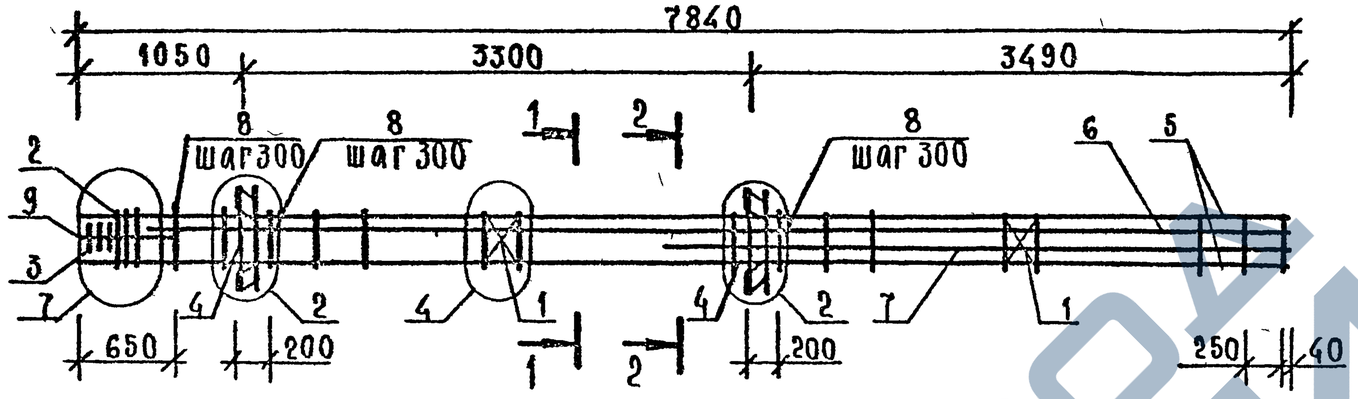

Марка	Поз	Марка арматурного изделия	Кол	Масса, кг		Обозначение документа
				1 шт.	всего	
КП-70	1	С-2	2	1,10	2,20	2-11 К01
	2	СКА-3	3	3,37	10,11	2-11 К02
	3	СКА-4	3	2,23	6,69	2-11 К03
	4	МН-6	2	15,10	30,20	2-11 К06
	5	⌀28 А III L=7840	4	37,87	151,47	Б.Ч.
	6	⌀32 А III L=7390	2	46,63	93,26	Б.Ч.
	7	⌀32 А III L=4090	2	25,81	51,62	Б.Ч.
	8	ХМ-2	25	0,56	14,00	2-11 К11
	9	⌀6 А I L=650	4	0,14	0,58	Б.Ч.
				Итого:	360,12	

Марка	Поз	Марка арматурного изделия	Кол.	Масса, кг		Обозначение документа
				1 шт.	всего	
КП-71	1	С-2	2	1,10	2,20	2-11 К01
	2	СКА-3	3	3,37	10,11	2-11 К02
	3	СКА-4	3	2,23	6,69	2-11 К03
	4	МН-8	2	19,78	39,56	2-11 К08
	5	⌀28 А III L=7840	4	37,87	151,47	Б.Ч.
	6	⌀40 А III L=7390	2	72,90	145,80	Б.Ч
	7	⌀40 А III L=4090	2	40,35	80,70	Б Ч
	8	ХМ-3	25	0,91	22,75	2-11 К11
	9	⌀6 А I L=650	4	0,14	0,58	Б.Ч
				Итого:	459,86	

Узлы см 1.020-1/87 2-13 приложение.
Технические требования см 1.020-1/87.2-13 ТТ.
Арматура классов А-III, А-I по ГОСТ 5781-82.

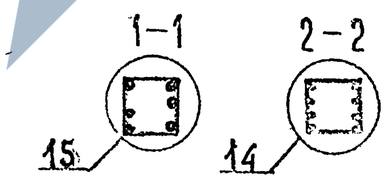

Инв.№ подл. | Подпись и дата | Взам. инв.№

Нач отд	Волынский		
ГИП	Семченков		
Гл. спец	Никанорова		
Гл. спец	Колдашева		

1 020-1/87 2-13 К43

КАРКАС ПРОСТРАНСТВЕННЫЙ КП-70, КП-71 СБОРОЧНЫЙ ЧЕРТЕЖ

Стадия	Лист	Листов
Р		1

ЦНИИП геометрии городов

25767 51

Формат А3

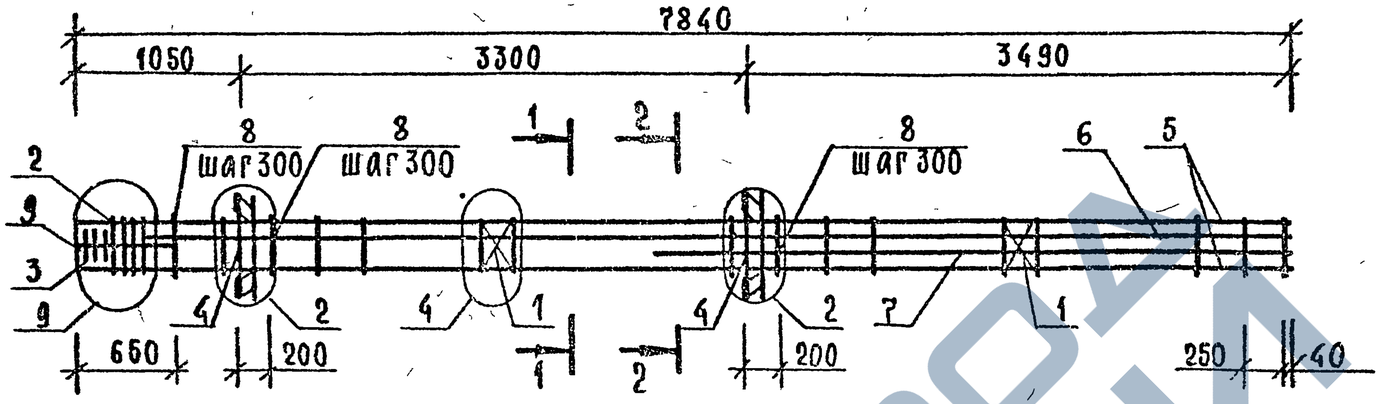

Марка	Поз.	Марка арматурного изделия	Кол.	Масса, кг		Обозначение документа
				1 шт.	всего	
	1	С-2	2	1,10	2,20	2-11 К01
	2	СКА-3	4	3,37	13,48	2-11 К02
	3	СКА-4	3	2,23	6,69	2-11 К03
	4	МН-6	2	15,10	30,20	2-11 К06
	5	Ø36 AIII L=7840	4	62,64	250,57	Б.Ч.
	6	Ø28 AIII L=7390	2	35,69	71,39	Б.Ч.
	7	Ø28 AIII L=4090	2	19,75	39,51	Б Ч.
	8	ХМ-3	25	0,91	22,75	2-11 К11
	9	Ø6 AI L=650	4	0,14	0,58	Б.Ч.
				ИТОГО:	437,36	

КП-72

Узлы см. 1.020-1/87. 2-13 Приложение.
Технические требования см 1.020-1/87. 2-13 ТТ.
Арматура классов А-III, А-I по ГОСТ 5781-82.

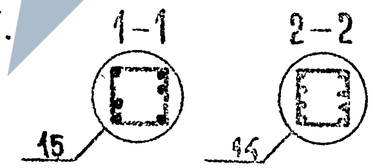

Нач отд	Волынский		
ГИП	Семченков		
Гл.спец	Никанорова		
Гл.спец	Колдашева		

1.020-1/87. 2-13 К44

КАРКАС ПРОСТРАНСТВЕННЫЙ КП-72 СБОРОЧНЫЙ ЧЕРТЕЖ

Стадия	Лист	Листов
Р		1

ЦНИИП реконструкции городов

Инв. № подл. | Подпись и дата | Взам. инв. №

25767 52

Формат А3

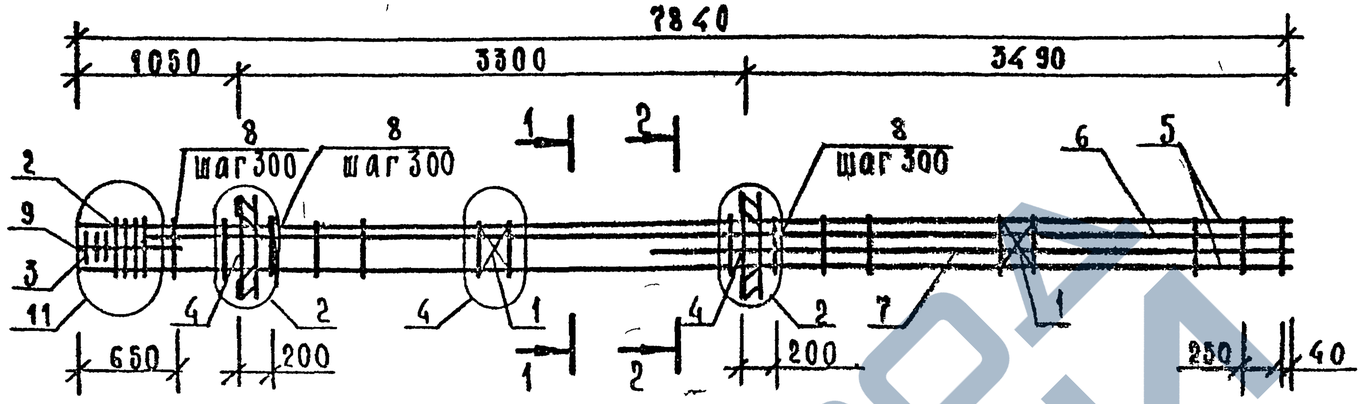

КП-73

Марка	Поз	Марка арматурного изделия	Кол	Масса, кг		Обозначение документа
				1 шт.	всего	
	1	С-2	2	1,10	2,20	2-11 К01
	2	СКА-3	5	3,37	16,85	2-11 К02
	3	СКА-4	3	2,23	6,69	2-11 К03
	4	МН-6	2	15,10	30,20	2-11 К06
	5	Ø40 А-III L=7840	4	77,34	309,37	Б.Ч.
	6	Ø32 А-III L=7390	2	46,63	93,26	Б.Ч.
	7	Ø32 А-III L=4090	2	25,81	51,62	Б.Ч.
	8	ХМ-3	25	0,91	22,75	2-11 К11
	9	Ø6 АI L=650	4	0,14	0,58	Б.Ч.
		Итого: 533,51				

КП-74

Марка	Поз	Марка арматурного изделия	Кол.	Масса, кг		Обозначение документа
				1 шт.	всего	
	1	С-2	2	1,10	2,20	2-11 К01
	2	СКА-3	5	3,37	16,85	2-11 К02
	3	СКА-4	3	2,23	6,69	2-11 К03
	4	МН-8	2	19,78	39,56	2-11 К08
	5	Ø40 А-III L=7840	4	77,34	309,37	Б.Ч.
	6	Ø40 А-III L=7390	2	72,90	145,80	Б.Ч.
	7	Ø40 А-III L=4090	2	40,35	80,70	Б.Ч.
	8	ХМ-3	25	0,91	22,75	2-11 К11
	9	Ø6 АI L=650	4	0,14	0,58	Б.Ч.
		Итого: 624,49				

Узлы см. 1.020-1/87.2-13 приложение.
Технические требования см 1.020-1/87.2-13ТТ.
Арматура классов А-III, А-I по ГОСТ 5781-82

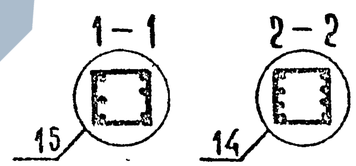

Нач.отд	Волынский		
ГИП	Семченков		
Гл.спец	Никанорова		
Гл.спец	Колдашева		

1.020-1/87 2-13 К45

КАРКАС ПРОСТРАНСТВЕННЫЙ КП-73, КП-74 СБОРОЧНЫЙ ЧЕРТЕЖ

Стадия	Лист	Листов
Р		1

ЦНИИП реконструкции городов

25767 53

Формат А3

Инв.№ подл. | Подпись и дата | Взам.инв.№

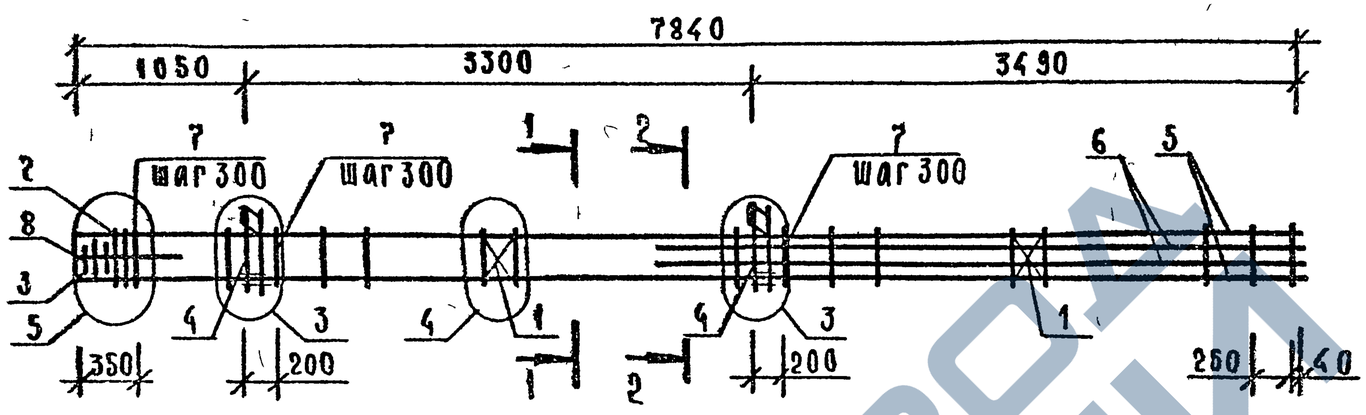

Марка	Поз	Марка арматурного изделия	Кол	Масса, кг		Обозначение документа
				1 шт	всего	
КП-75	1	С-2	2	1,10	2,20	2-11 К01
	2	СКА-3	2	3,37	6,74	2-11 К02
	3	СКА-4	3	2,23	6,69	2-11 К03
	4	МН-5	2	9,35	18,70	2-11 К05
	5	⌀25 AIII L=7840	4	30,11	120,42	Б Ч
	6	⌀20 AIII L=4090	4	10,08	40,31	Б Ч
	7	ХМ-2	26	0,56	14,56	2-11 К11
	8	⌀6 AI L=650	4	0,14	0,58	Б Ч
				Итого:	210,20	

Марка	Поз	Марка арматурного изделия	Кол	Масса кг		Обозначение документа
				1 шт.	всего	
КП-76	1	С-2	2	1,10	2,20	2-11 К01
	2	СКА-3	2	3,37	6,74	2-11 К02
	3	СКА-4	3	2,23	6,69	2-11 К03
	4	МН-7	2	12,95	25,90	2-11 К05
	5	⌀20 AIII L=7840	4	19,32	77,27	Б Ч
	6	⌀20 AIII L=4090	4	10,08	40,31	Б Ч
	7	ХМ-1	26	0,31	8,06	2-11 К11
	8	⌀6 AI L=650	4	0,14	0,58	Б Ч
				Итого:	167,75	

Узлы см. 1 020-1/87 2-13 приложение.
Техническое требования см 1 020-1/87 2-13 ТТ.
Арматура классов A-III, A-I по ГОСТ 5781-82

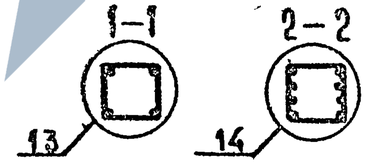

Инв.№ подл. | Подпись и дата | Взам.инв.№

Нач.отд.	Волынский		
ГИП	Семченков		
Гл.спец.	Никаноров		
Гл.спец.	Колдашева		

1 020-1/87 2-13 К46

КАРКАС ПРОСТРАНСТВЕННЫЙ КП-75, КП-76 СБОРОЧНЫЙ ЧЕРТЕЖ

Стадия	Лист	Листов
Р		1

ЦНИИП реконструкции городов

25767 54

Формат А3

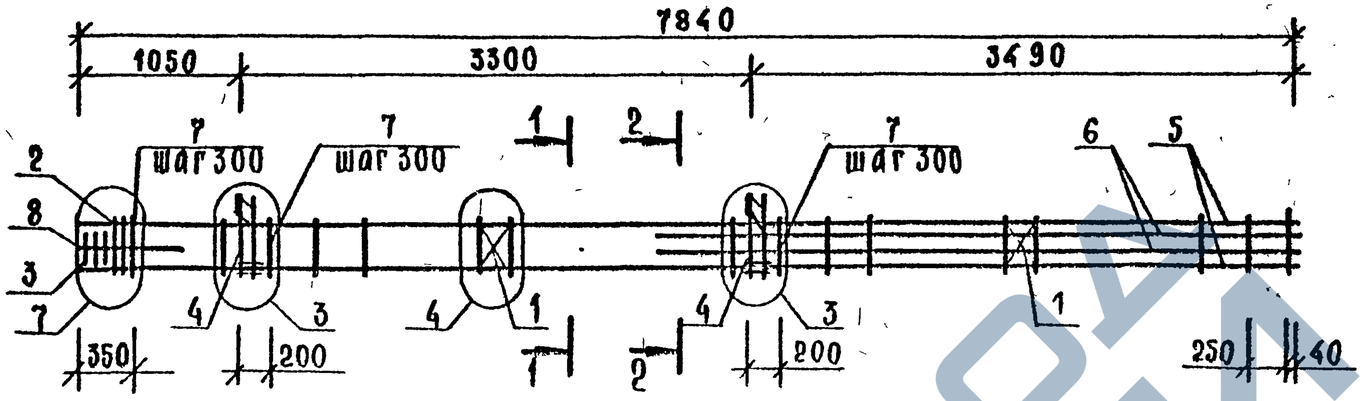

Марка	Поз	Марка арматурного изделия	Кол	Масса, кг		Обозначение документа
				1 шт.	Всего	
КП-77	1	С-2	2	1,10	2,20	2-11 К01
	2	СК4-3	3	3,37	10,11	2-11 К02
	3	СК4-4	3	2,23	6,69	2-11 К03
	4	МН-6	2	9,35	18,70	2-11 К05
	5	⌀28 AIII L=7840	4	37,87	151,47	Б Ч
	6	⌀20 AIII L=4090	4	10,08	40,31	Б Ч
	7	ХМ-2	25	0,56	14,00	2-11 К11
	8	⌀6 AI L=650	4	0,14	0,58	Б Ч
				Итого:	244,06	

Узлы см 1.020-1/87. 2-13 приложение.
Технические требования см 1020-1/87 2-13 ТТ.
Арматура классов A-III, A-I по ГОСТ 5781-82

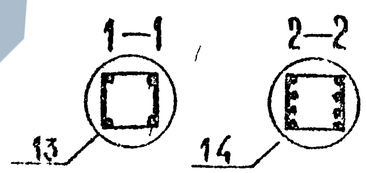

Нач отд	Волынский		
ГИП	Семченков		
Гл спец	Никанорова		
Гл спец	Колдашева		

1020-1/87 2-13 К47

КАРКАС ПРОСТРАНСТВЕННЫЙ КП-77 СБОРОЧНЫЙ ЧЕРТЕЖ

Стадия	Лист	Листов
Р		1

ЦНИИП реконструкции городов

25767 55

Формат А3

Инв № подл | Подпись и дата | Взам инв №

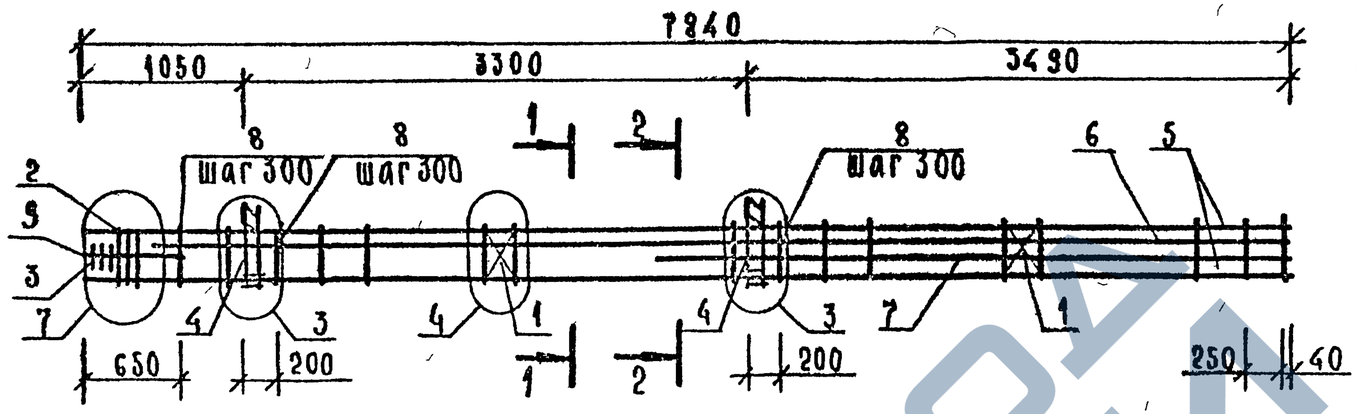

Марка	Поз	Марка арматурного изделия	Кол	Масса, кг		Обозначение документа
				1 шт.	всего	
КП-78	1	С-2	2	1,10	2,20	2-11 К01
	2	СКА-3	3	3,37	10,11	2-11 К02
	3	СКА-4	3	2,23	6,69	2-11 К03
	4	МН-5	2	9,35	18,70	2-11 К05
	5	⌀32 AIII L=7840	4	49,47	197,88	Б.Ч.
	6	⌀25 AIII L=7390	2	28,38	56,76	Б.Ч.
	7	⌀25 AIII L=4090	2	15,71	31,41	Б.Ч.
	8	ХМ-2	25	0,56	14,00	2-11 К11
	9	⌀6 AI L=650	4	0,14	0,58	Б.Ч.
				Итого:	338,33	

Марка	Поз.	Марка арматурного изделия	Кол	Масса, кг		Обозначение документа
				1 шт.	всего	
КП-79	1	С-2	2	1,10	2,20	2-11 К01
	2	СКА-3	3	3,37	10,11	2-11 К02
	3	СКА-4	3	2,23	6,69	2-11 К03
	4	МН-7	2	12,95	25,90	2-11 К07
	5	⌀28 AIII L=7840	4	37,87	151,47	Б.Ч.
	6	⌀32 AIII L=7390	2	46,63	93,26	Б.Ч.
	7	⌀32 AIII L=4090	2	25,81	51,62	Б.Ч.
	8	ХМ-2	25	0,56	14,00	2-11 К11
	9	⌀6 AI L=650	4	0,14	0,58	Б.Ч.
				Итого:	355,82	

Узлы см 1.020-1/87. 2-13 приложение
Технические требования см. 1.020-1/87 2-13 ТТ.
Арматура классов A-III, A-I по ГОСТ 5781-82.

1-1

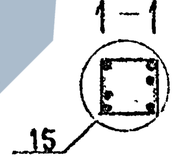

2-2

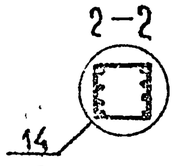

Нач.отд	Волынский	
ГИП	Семчиков	
Гл.спец	Никанорова	
Гл.спец	Колдашева	

1.020-1/87. 2-13 К48

КАРКАС ПРОСТРАНСТВЕННЫЙ КП-78, КП-79 СБОРОЧНЫЙ ЧЕРТЕЖ

Стадия	Лист	Листов
Р		1

ЦНИИП реконструкции городов

Инв.№ подл. | Подпись и дата | Взам. инв.№

Формат А3

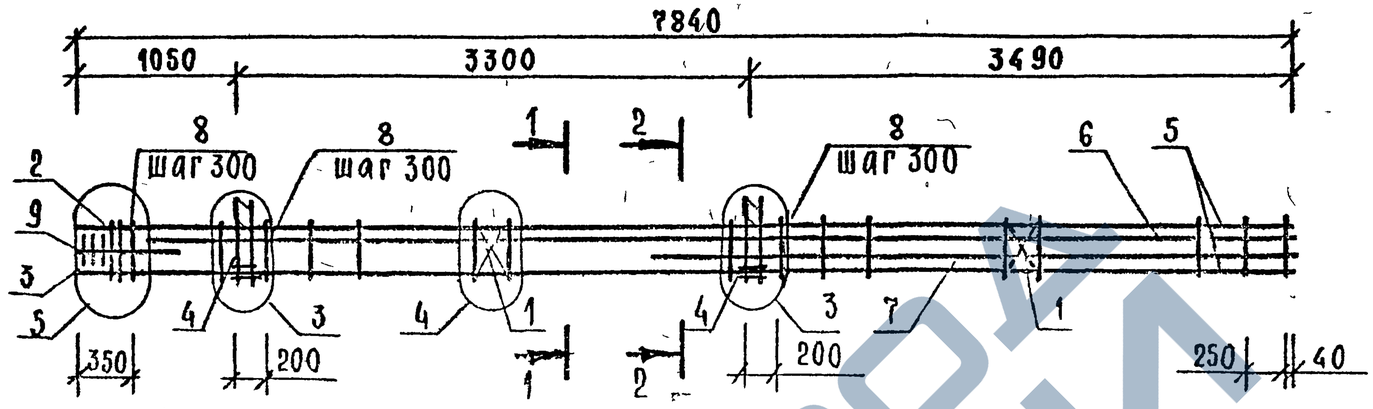

Марка	Поз.	Марка арматурного изделия	Кол	Масса, кг		Обозначение документа
				1 шт.	всего	
КП-80	1	С-2	2	1,10	2,20	2-11 К01
	2	СКА-3	2	3,37	6,74	2-11 К02
	3	СКА-4	3	2,23	6,69	2-11 К03
	4	МН-7	2	12,95	25,90	2-11 К07
	5	⌀20 А III L=7840	4	19,32	77,27	Б.Ч
	6	⌀28 А III L=7390	2	35,69	71,39	Б.Ч.
	7	⌀28 А III L=4090	2	19,75	39,51	Б.Ч.
	8	ХМ-2	26	0,56	14,56	2-11 К11
	9	⌀6 АI L=650	4	0,14	0,58	Б.Ч.
				Итого:	244,84	

Узлы см 1.020-1/87. 2-13. Приложение.
Технические требования см. 1.020-1/87 2-13 ТТ.
Арматура классов А-III, А-I по ГОСТ 5781-82.

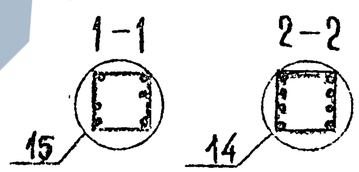

Нач.отд.	Волынский		
ГИП	Семченков		
Гл.спец.	Никаноров		
Гл.спец.	Колдашева		

1.020-1/87. 2-13 К49

КАРКАС ПРОСТРАНСТВЕННЫЙ КП-80 СБОРОЧНЫЙ ЧЕРТЕЖ

Стадия	Лист	Листов
Р		1

ЦНИИП реконструкции городов

25767 57

Формат А3

Инв.№ подл. | Подпись и дата | Взам. инв.№

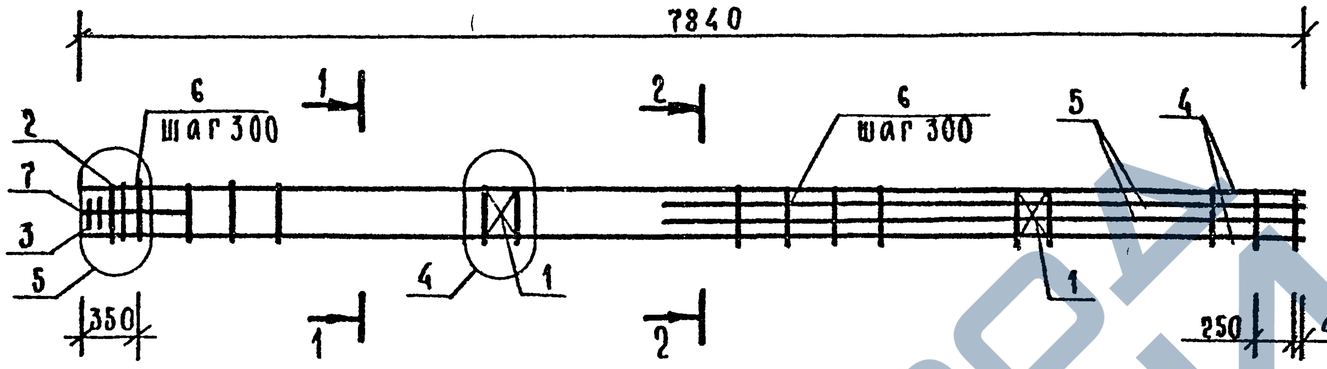

Марка	Поз	Марка арматурного изделия	Кол.	Масса, кг		Обозначение документа
				1 шт	всего	
КП-81	1	С-2	2	1,10	2,20	2-11 К01
	2	СКА-3	2	3,37	6,74	2-11 К02
	3	СКА-4	3	2,23	6,69	2-11 К03
	4	⌀25 А III L=7840	4	30,11	120,42	Б.Ч.
	5	⌀20 А III L=4090	4	10,08	40,31	Б.Ч.
	6	ХМ-2	26	0,56	14,56	2-11 К11
	7	⌀6 АI L=650	4	0,14	0,58	Б.Ч.
				Итого:	191,50	

Марка	Поз	Марка арматурного изделия	Кол.	Масса, кг		Обозначение документа
				1 шт	всего	
КП-82	1	С-2	2	1,10	2,20	2-11 К01
	2	СКА-3	2	3,37	6,74	2-11 К02
	3	СКА-4	3	2,23	6,69	2-11 К03
	4	⌀20 А III L=7840	4	19,32	77,27	Б.Ч.
	5	⌀20 А III L=4090	4	10,08	40,31	Б.Ч.
	6	ХМ-1	26	0,31	8,06	2-11 К11
	7	⌀6 АI L=650	4	0,14	0,58	Б.Ч.
				Итого:	141,85	

Узлы см 1.020-1/87. 2-13 приложение.
Технические требования см 1.020-1/87. 2-13ТТ.
Арматура классов А-III, А-I по ГОСТ 5781-82.

1-1

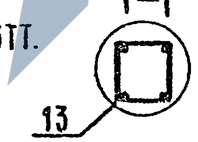

2-2

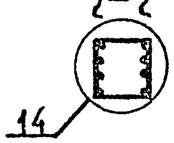

Нач отд.	Волынский		
ГИП	Семченков		
Гл. спец	Циканорова		
Гл спец	Колдашева		

1.020-1/87. 2-13 К50

КАРКАС ПРОСТРАНСТВЕННЫЙ КП-81, КП-82 СБОРОЧНЫЙ ЧЕРТЕЖ

Стадия	Лист	Листов
Р		1

ЦНИИП реконструкции городов

Инв.№ подл. | Подпись и дата | Взам.инв.№

25767 58

Формат А3

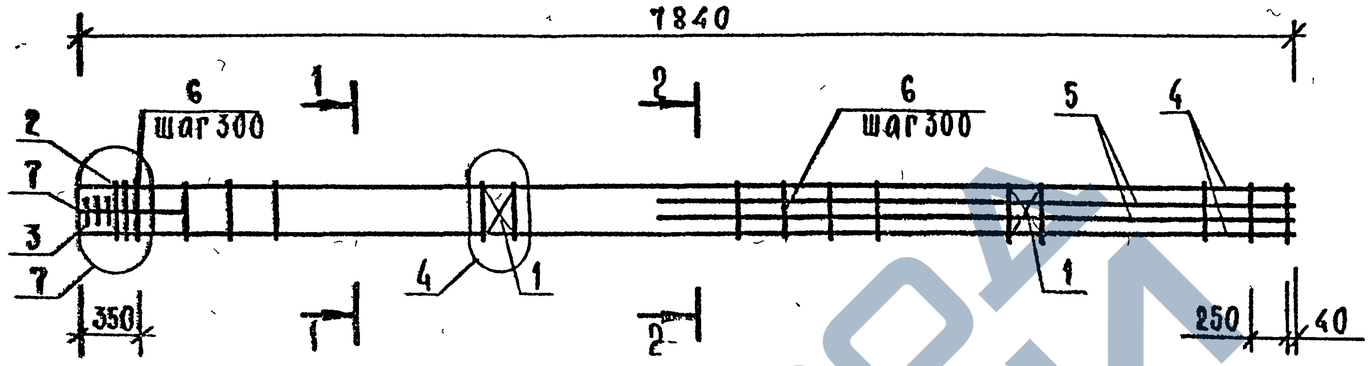

Марка	Поз	Марка арматурного изделия	Кол	Масса, кг		Обозначение документа
				1 шт.	всего	
КП-83	1	С-2	2	1,10	2,20	2-11 К01
	2	СКА-3	3	3,37	10,11	2-11 К02
	3	СКА-4	3	2,23	6,69	2-11 К03
	4	Ø28 А III L=7840	4	37,87	151,47	Б.Ч
	5	Ø20 А III L=4090	4	10,08	40,31	Б.Ч.
	6	ХМ-2	25	0,58	14,00	2-11 К11
	7	Ø6 АI L=650	4	0,14	0,58	Б Ч
				ИТОГО:	225,36	

Узлы см 1 020-1/87.2-13 приложение.
Технические требования см 1.020-1/87.2-13 ТТ
Арматура классов А-III, А-I по ГОСТ 5781-82

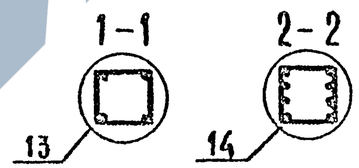

Нач отд	Волынский		
ГИП	Семченков		
Гл спец	Никанорова		
Гл спец	Колпашева		

1 020-1/87.2-13 К51

КАРКАС ПРОСТРАНСТВЕННЫЙ КП-83 СБОРОЧНЫЙ ЧЕРТЕЖ

Стадия	Лист	Листов
Р		1

ЦНИИП реконструкции городов

Инв № подл | Подпись и дата | Взам. инв. №

Формат А3

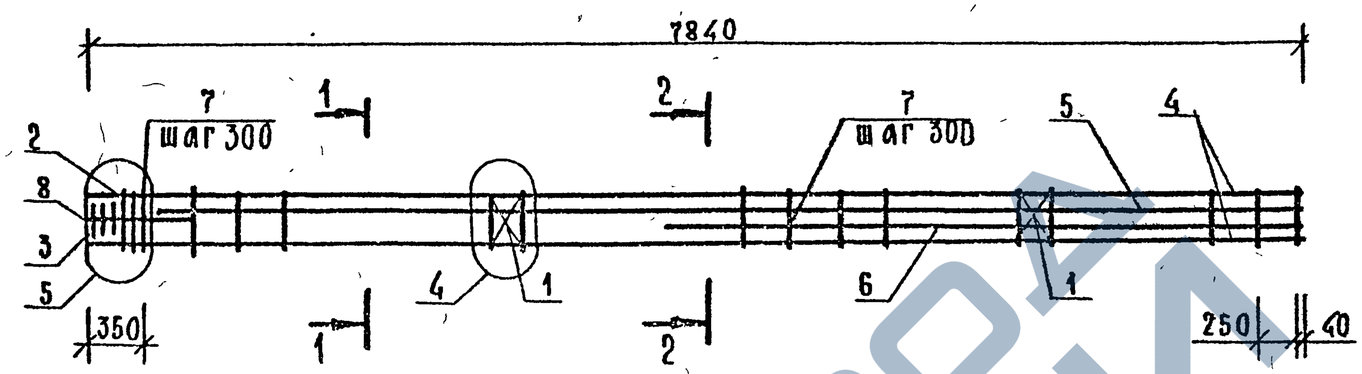

Марка	Поз.	Марка арматурного изделия	Кол.	Масса, кг		Обозначение документа
				1 шт.	всего	
КП-84	1	С-2	2	1,10	2,20	2-11 К01
	2	СКА-3	2	3,37	6,74	2-11 К02
	3	СКА-4	3	2,23	6,69	2-11 К03
	4	⌀20 AIII L=7840	4	19,32	77,27	Б.ч.
	5	⌀28 AIII L=7390	2	35,69	71,39	Б.ч.
	6	⌀28 AIII L=4090	2	19,75	39,51	Б.ч.
	7	ХМ-2	26	0,56	14,56	2-11 К11
	8	⌀6 AI L=650	4	0,14	0,58	Б.ч.
				Итого:	218,94	

Узлы см 1.020-1/87. 2-13 приложение
Технические требования см 1.020-1/87. 2-13 ТТ
Арматура классов AIII, AI по ГОСТ 5781-82.

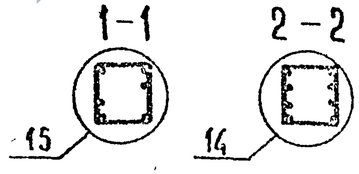

Нач.отд	Волынский		
Г.И.П	Селченков		
Гл.спец	Никакорова		
Гл.спец	Колдачева		

1.020-1/87. 2-13 К52

КАРКАС ПРОСТРАНСТВЕННЫЙ КП-84 СБОРОЧНЫЙ ЧЕРТЕЖ

Стадия	Лист	Листов
Р		1

ЦНИИП реконструкции городов

Инв.№ подл. | Подпись и дата | Взам.инв.№

25767 60

Формат А3

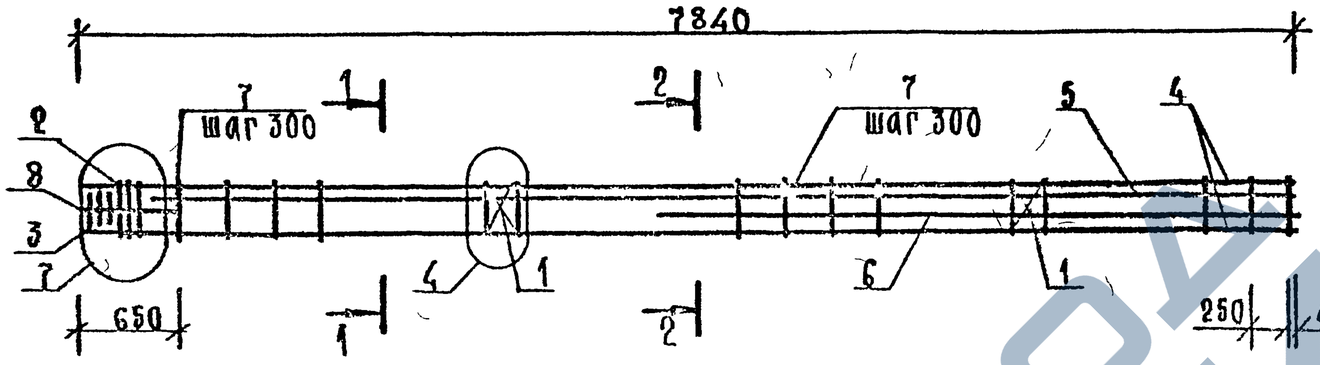

КП-85

Марка	Поз	Марка арматурного изделия	Кол	Масса, кг		Обозначение документа
				1 шт.	всего	
	1	С-2	2	1,10	2,20	2-11 К01
	2	СКА-3	3	3,37	10,11	2-11 К02
	3	СКА-4	3	2,23	6,69	2-11 К03
	4	Ø32 А-III L=7840	4	49,47	197,88	Б Ч
	5	Ø25 А-III L=7390	2	28,38	56,76	Б.Ч.
	6	Ø25 А-III L=4090	2	15,71	31,41	Б. Ч.
	7	ХМ-2	25	0,56	14,00	2-11 К11
	8	Ø6 АI L=650	4	0,14	0,58	Б Ч.
		Итого:			319,63	

КП-86

Марка	Поз	Марка арматурного изделия	Кол	Масса, кг		Обозначение документа
				1 шт.	всего	
	1	С-2	2	1,10	2,20	2-11 К01
	2	СКА-3	3	3,37	10,11	2-11 К02
	3	СКА-4	3	2,23	6,69	2-11 К03
	4	Ø28 А-III L=7840	4	37,87	151,47	Б Ч
	5	Ø32 А-III L=7390	2	46,63	93,26	Б.Ч.
	6	Ø32 А-III L=4090	2	25,81	51,62	Б Ч.
	7	ХМ2	25	0,56	14,00	2-11 К11
	8	Ø6 АI L=650	4	0,14	0,58	Б Ч.
		Итого:			329,92	

Узлы см 1.020-1/87. 2-13 приложение.
Технические требования см 1.020-1/87. 2-13 ТТ.
Арматура классов А-III, АI по ГОСТ 5781-82.

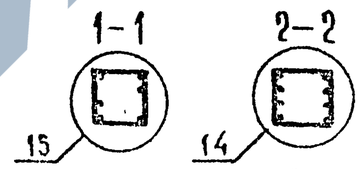

Нач.отд.	Волынский		
ГИП	Семченко		
Рук.спец.	Никаноров		
Рук.спец.	Колдашев		

1.020-1/87. 2-13 К53

КАРКАС ПРОСТРАНСТВЕННЫЙ КП-85, КП-86 СБОРОЧНЫЙ ЧЕРТЕЖ

Стадия	Лист	Листов
Р		1

ЦНИИП реконструкции городов

25767 61

Инв.№ подл. | Подпись и дата | Взам.инв.№

Формат А3

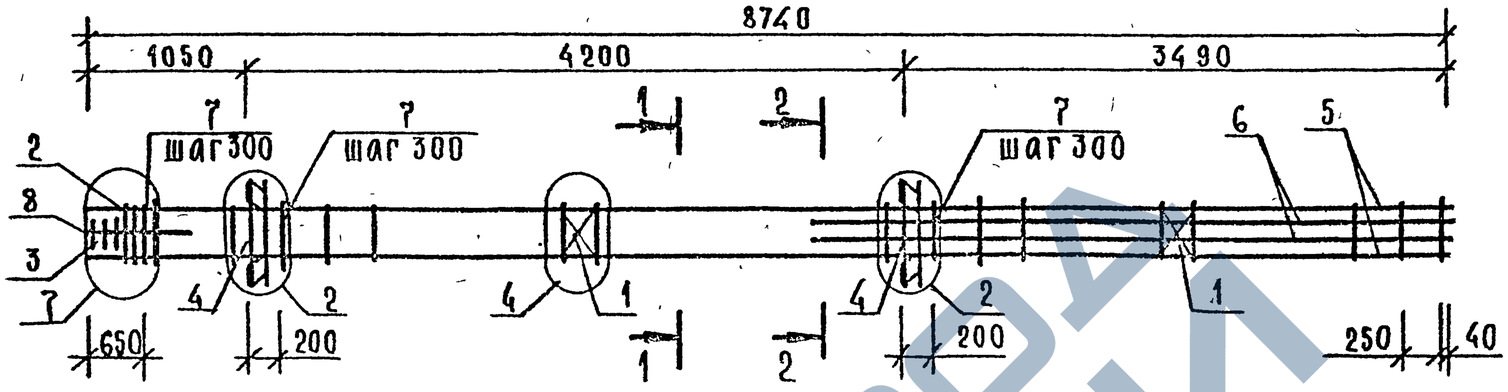

Марка	Поз	Марка арматурного изделия	Кол.	Масса, кг		Обозначение документа
				1 шт.	всего	
КП-87	1	С-2	2	1,10	2,20	2-11 КО1
	2	СКА-3	3	3,37	10,11	2-11 КО2
	3	СКА-4	3	2,23	6,69	2-11 КО3
	4	МН-8	2	19,78	39,56	2-11 КО8
	5	⌀28 AIII L=8740	4	42,21	168,86	Б.Ч.
	6	⌀28 AIII L=4090	4	19,76	79,02	Б.Ч.
	7	ХМ-2	28	0,56	15,68	2-11 К11
	8	⌀6 AI L=650	4	0,14	0,58	Б.Ч.
				Итого:	322,69	

Узлы см. 1.020-1/87. 2-13 приложение.
Технические требования см 1.020-1/87. 2-13ТТ
Арматура классов A-III, A-I по ГОСТ 5781-82.

1-1

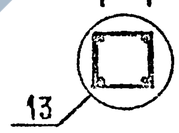

2-2

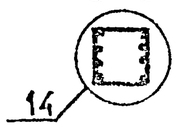

Нач.отд.	Волынский	
ГИП	Селиченков	
Гл.спец.	Никаноров	
Гл.спец.	Колдашева	

1.020-1/87. 2-13 К54

КАРКАС ПРОСТРАНСТВЕННЫЙ КП-87 СБОРОЧНЫЙ ЧЕРТЕЖ

Стадия	Лист	Листов
Р	·	1

ЦНИИП реконструкции городов

Инв.№ подл. | Подпись и дата | Взам. инв.№

25767 62

Формат А3.

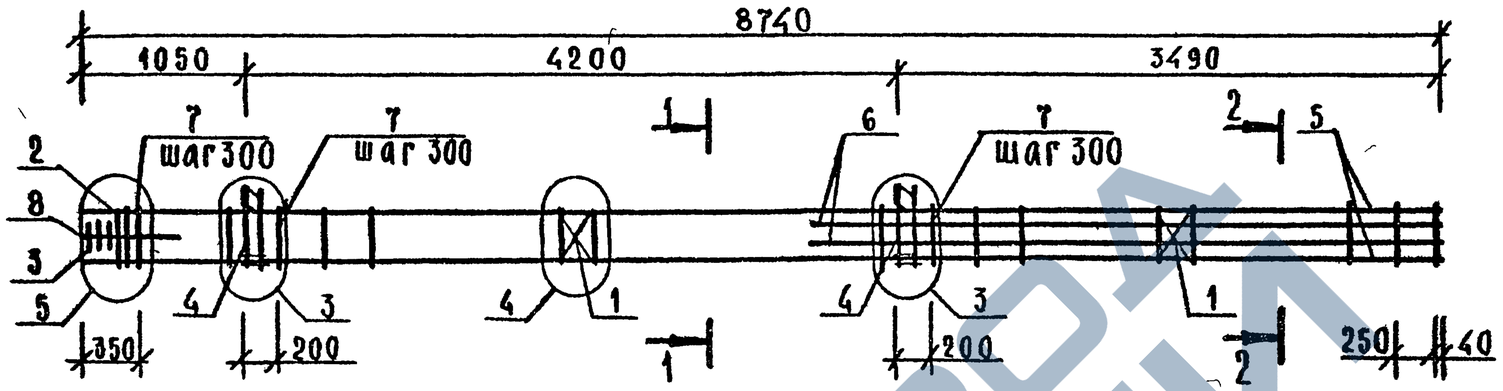

Марка	Поз	Марка арматурного изделия	Кол	Масса, кг		Обозначение документа
				1 шт	всего	
КП-88	1	С-2	2	1,10	2,20	2-11 К01
	2	СКА-3	2	3,37	6,74	2-11 К02
	3	СКА-4	3	2,23	6,69	2-11 К03
	4	МН-7	2	12,95	25,90	2-11 К07
	5	⌀20 AIII L = 8740	4	21,54	86,14	Б Ч
	6	⌀20 AIII L = 4090	4	10,08	40,31	Б Ч
	7	ХМ-1	29	0,31	8,99	2-11 К11
	8	⌀6 AI L = 650	4	0,14	0,58	Б Ч
				Итого	177,55	

Узлы см 1.020-1/87 2-13 приложение
Технические требования см 1.020-1/87 2-13ТТ
Арматура классов AIII, AI, по ГОСТ 5781-82

1-1

2-2

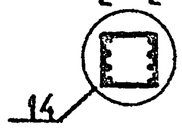

Нач отд	Волынский		
ГИП	Семченков		
Гл спец	Никанорова		
Гл спец	Колдашева		

1.020-1/87 2-13 К 55

КАРКАС ПРОСТРАНСТВЕННЫЙ КП-88 СБОРОЧНЫЙ ЧЕРТЕЖ

Стадия	Лист	Листов
Р		1

ЦНИИП реконструкции городов

Инв. № подл. | Подпись и дата | Взам. инв. №

25767 63

Формат А3

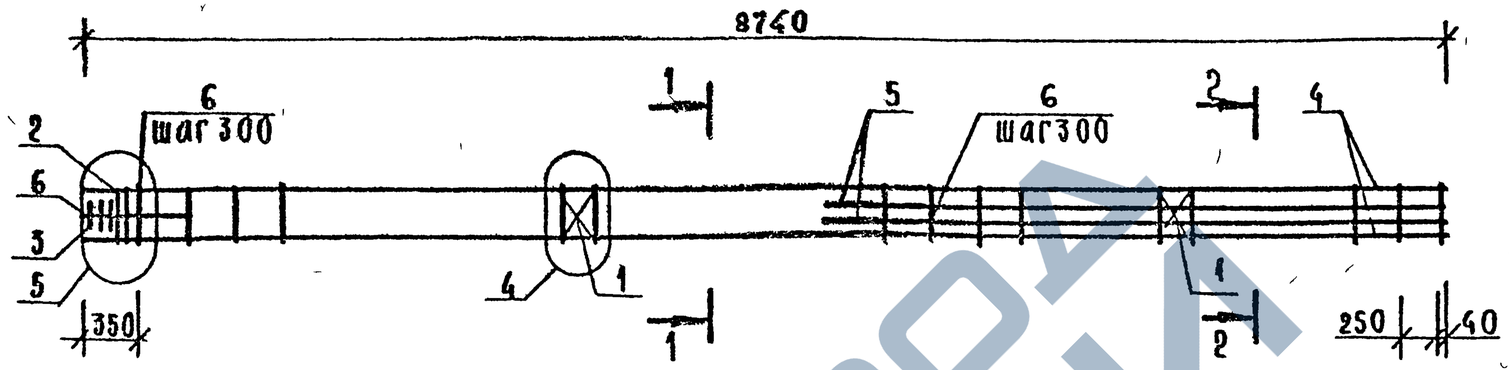

Марка	Поз	Марка арматурного изделия	Кол	Масса, кг		Обозначение документа
				1 шт.	всего	
КП-89	1	С-2	2	1,10	2,20	2-11 К01
	2	СКЛ-3	2	3,37	6,74	2-11 К02
	3	СКА-4	3	2,23	6,69	2-11 К03
	4	Ø20 AIII L=8740	4	21,54	86,14	6.4
	5	Ø20 AIII L=4090	4	10.08	40,31	6.4.
	6	ХМ-1	29	0,31	8,99	2-11 К11
	7	Ø6 AI L=650	4	0,14	0,58	6.4.
				итого:	151,65	

Узлы см 1.020-1/87 2-13. Приложение
Технические требования см 1.020-1/87 2-13ТТ.
Арматура классов A-III, A-I по ГОСТ 5781-82.

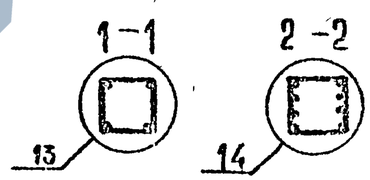

Нач отд	Волынский		
ГИП	Семченков		
Гл спец	Никанорова		
Гл спец	Колдашева		

1.020-1/87. 2-13 К56

КАРКАС ПРОСТРАНСТВЕННЫЙ КП-89 СБОРОЧНЫЙ ЧЕРТЕЖ

Стадия	Лист	Листов
Р		1

ЦНИИП реконструкции городов

Инв № подл | Подпись и дата | Взам. инв. №

25767 64

Формат А3

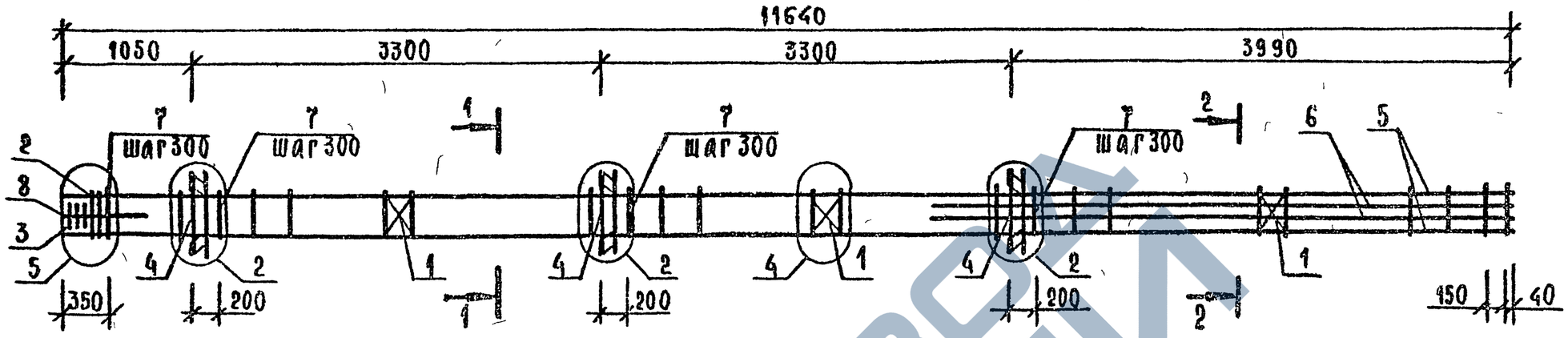

КП-90

Марка	Поз	Марка арматурного изделия	Кол	Масса, кг		Обозначение документа
				1 шт	всего	
	1	С-2	3	1,10	3,30	2-11 К01
	2	СКА-3	2	3,37	6,74	2-11 К02
	3	СКА-4	3	2,23	6,69	2-11 К03
	4	МН-6	3	15,10	45,30	2-11 К06
	5	⌀20 AIII L=11640	4	28,68	114,72	Б.Ч.
	6	⌀20 AIII L=4590	4	11,31	45,24	Б.Ч.
	7	ХМ-1	39	0,31	12,09	2-11 К11
	8	⌀6 AI L=650	4	0,14	0,58	Б.Ч.
				Итого:	234,66	

КП-91

Марка	Поз	Марка арматурного изделия	Кол	Масса, кг		Обозначение документа
				1 шт	всего	
	1	С-2	3	1,10	3,30	2-11 К01
	2	СКА-3	2	3,37	6,74	2-11 К02
	3	СКА-4	3	2,23	6,69	2-11 К03
	4	МН-8	3	19,78	59,34	2-11 К08
	5	⌀20 AIII L=11640	4	28,68	114,72	Б.Ч.
	6	⌀20 AIII L=4590	4	11,31	45,24	Б.Ч.
	7	ХМ-1	39	0,31	12,09	2-11 К11
	8	⌀6 AI L=650	4	0,14	0,58	Б.Ч.
				Итого:	248,70	

Узлы см. 1.020-1/87. 2-13 приложение.
Технические требования см. 1.020-1/87 2-13 ТТ
Арматура классов AIII, AI по ГОСТ 5781-82

1-1

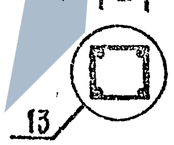

2-2

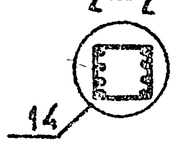

Инв.№ подл. | Подпись и дата | Взам. инв.№

Нач. отд.	Волынецкий		
ГИП	Семченков		
Гл. спец.	Никанорова		
Гл. спец.	Колдашева		

1.020-1/87. 2-13 К57

КАРКАС ПРОСТРАНСТВЕННЫЙ КП-90, КП-91 СБОРОЧНЫЙ ЧЕРТЕЖ

Стадия	Лист	Листов
Р		1

ЦНИИП реконструкции городов

Формат А3

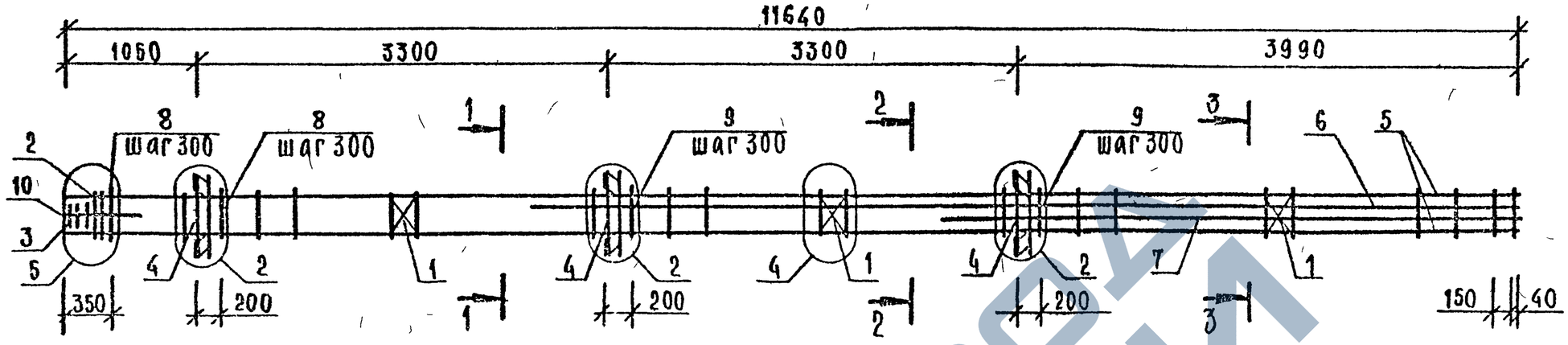

КП-92

Марка	Поз	Марка арматурного изделия	Кол	Масса, кг		Обозначение документа
				1 шт.	всего	
	1	С-2	3	1,10	3,30	2-11 К01
	2	СКА-3	2	3,37	6,74	2-11 К02
	3	СКА-4	3	2,23	6,69	2-11 К03
	4	МН-6	3	15,10	45,30	2-11 К06
	5	Ø20 А III L=11640	4	28,68	114,72	Б.Ч.
	6	Ø28 А III L=7890	2	38,11	76,22	Б.Ч.
	7	Ø28 А III L=4590	2	22,17	44,34	Б.Ч.
	8	ХМ-1	12	0,31	3,72	2-11 К11
	9	ХМ-2	27	0,56	15,12	2-11 К11
	10	Ø6 АI L=650	4	0,14	0,58	Б.Ч.
				Итого:	316,73	

КП-93

Марка	Поз	Марка арматурного изделия	Кол	Масса, кг		Обозначение документа
				1 шт.	всего	
	1	С-2	3	1,10	3,30	2-11 К01
	2	СКА-3	2	3,37	6,74	2-11 К02
	3	СКА-4	3	2,23	6,69	2-11 К03
	4	МН-8	3	19,78	59,34	2-11 К08
	5	Ø20 А III L=11640	4	28,68	114,72	Б.Ч.
	6	Ø36 А III L=7890	2	63,04	126,08	Б.Ч.
	7	Ø36 А III L=4590	2	36,67	73,35	Б.Ч.
	8	ХМ-1	12	0,31	3,72	2-11 К11
	9	ХМ-3	27	0,91	24,57	2-11 К11
	10	Ø6 АI L=650	4	0,14	0,58	Б.Ч.
				Итого:	419,09	

Узлы см. 1.020-1/87. 2-13 приложение.
Технические требования см. 1.020-1/87. 2-13ТТ.
Арматура классов А-III, А-I по ГОСТ 5781-82.

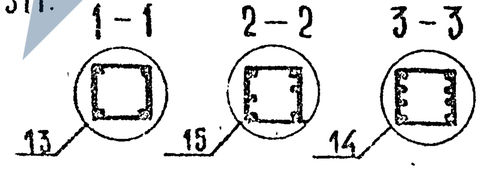

Нач. отд	Волынский		
ГИП	Семченков		
Гл. спец.	Никанорова		
Гл. спец.	Колдашева		

1.020-1/87. 2-13 К58

КАРКАС ПРОСТРАНСТВЕННЫЙ КП-92, КП-93 СБОРОЧНЫЙ ЧЕРТЕЖ

Стадия	Лист	Листов
Р		1

ЦНИИП реконструкции городов

Инв. № подл. | Подпись и дата | Взам. инв. №

25767 66

Формат А3

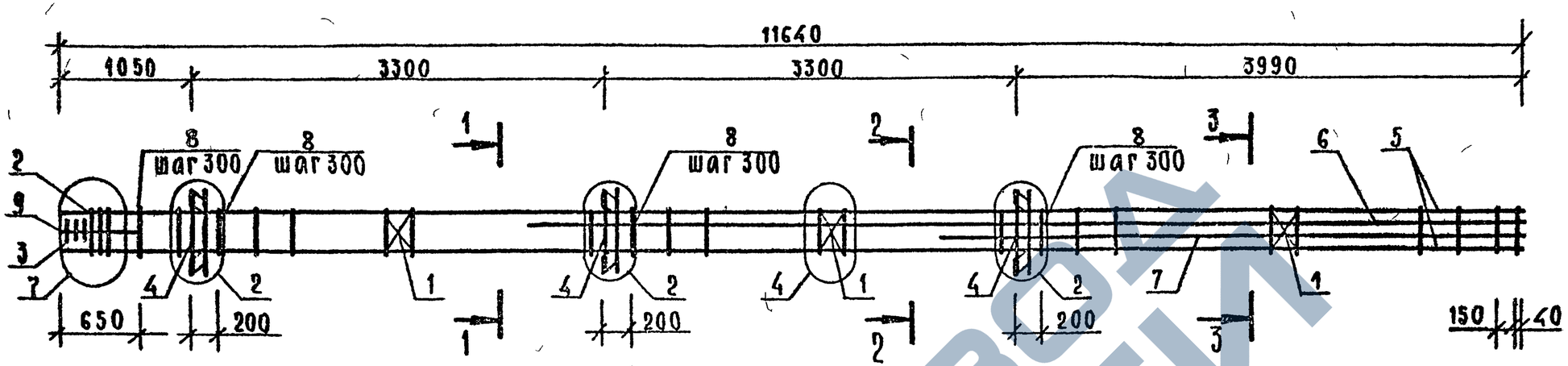

Марка	Поз.	Марка арматурного изделия	Кол.	Масса, кг		Обозначение документа
				1 шт	всего	
КП-94	1	С-2	3	1,10	3,30	2-11 К01
	2	СКА-3	3	3,37	10,11	2-11 К02
	3	СКА-4	3	2,23	6,69	2-11 К03
	4	МН-6	3	15,10	45,30	2-11 К06
	5	⌀28 А-Ш L=11640	4	56,22	224,88	Б.ч.
	6	⌀32 А-Ш L=7890	2	49,79	99,57	Б.ч.
	7	⌀32 А-Ш L=4590	2	28,96	57,93	Б.ч.
	8	ХМ-2	38	0,56	21,28	2-11 К11
	9	⌀6 А-I L=650	4	0,14	0,58	Б.ч.
				Итого:	469,64	

Узлы см. 1.020-1/87.2-13. Приложение
Технические требования см 1.020-1/87.2-13 ТТ
Арматура классов А-Ш, А-I по ГОСТ 5781-82.

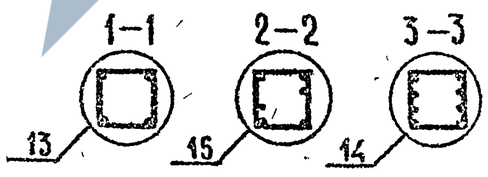

Нач. отд.	Большевский		
ГИП	Семченков		
Гл. спец.	Никаноров		
Гл. спец.	Колдашева		

1.020-1/87.2-13 К59

Каркас пространственный КП-94 сборочный чертеж

Стадия	Лист	Листов
Р		1

ЦНИИП Реконструкции городов

25767-67

Формат А3

Инв. № подл. | Подпись и дата | Взам. инв. №

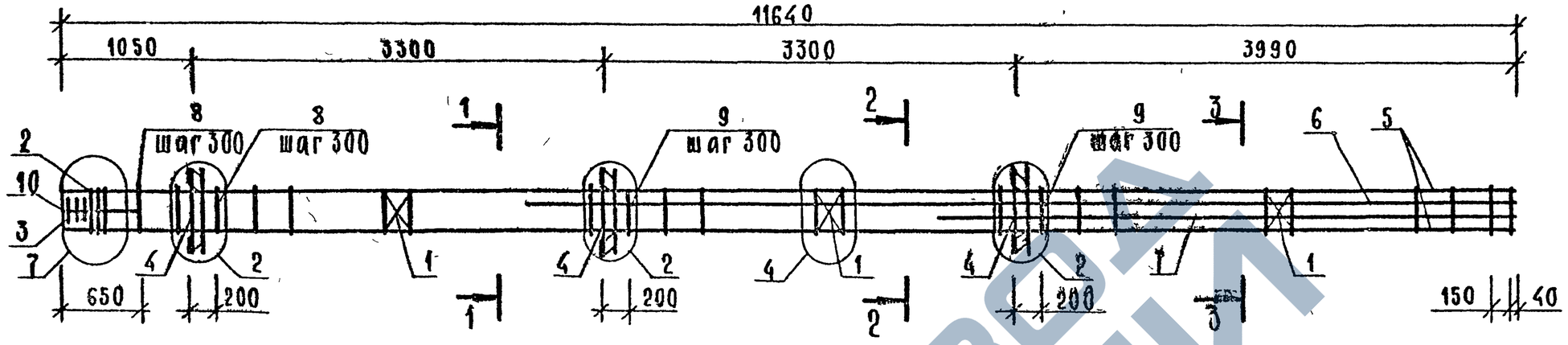

Марка	Поз.	Марка арматурного изделия	Кол.	Масса, кг		Обозначение документа
				1 шт.	всего	
КП-95	1	С-2	3	1,10	3,30	2-11 К01
	2	СКА-3	3	3,37	10,11	2-11 К02
	3	СКА-4	3	2,23	6,69	2-11 К03
	4	МН-8	3	19,78	59,34	2-11 К08
	5	⌀28 AIII L=11640	4	56,22	224,88	6 Ч.
	6	⌀40 AIII L=7890	2	77,83	155,67	6. Ч.
	7	⌀40 AIII L=4590	2	45,28	90,56	6. Ч.
	8	ХМ-2	11	0,56	6,16	2-11 К11
	9	ХМ-3	27	0,91	24,57	2-11 К11
	10	⌀6 AI L=650	4	0,14	0,58	6 Ч
				ИТОГО:	581,86	

Узлы см 1.020-1/87 2-13. Приложение
Технические требования см 1.020-1/87 2-13 ТТ
Арматура классов A-III, A-I по ГОСТ 5781-82.

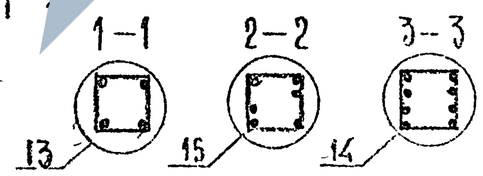

Нач.отд.	Волынский		
ГИП	Семченков		
Гл.спец.	Никанорова		
Гл.спец.	Колдашева		

1.020-1/87 2-13 К60

КАРКАС ПРОСТРАНСТВЕННЫЙ КП-95 СБОРОЧНЫЙ ЧЕРТЕЖ

Стадия	Лист	Листов
Р		1

ЦНИИП реконструкции городов

Инв. № подл. | Подпись и дата | Взам. инв. №

25767 68

Формат А3

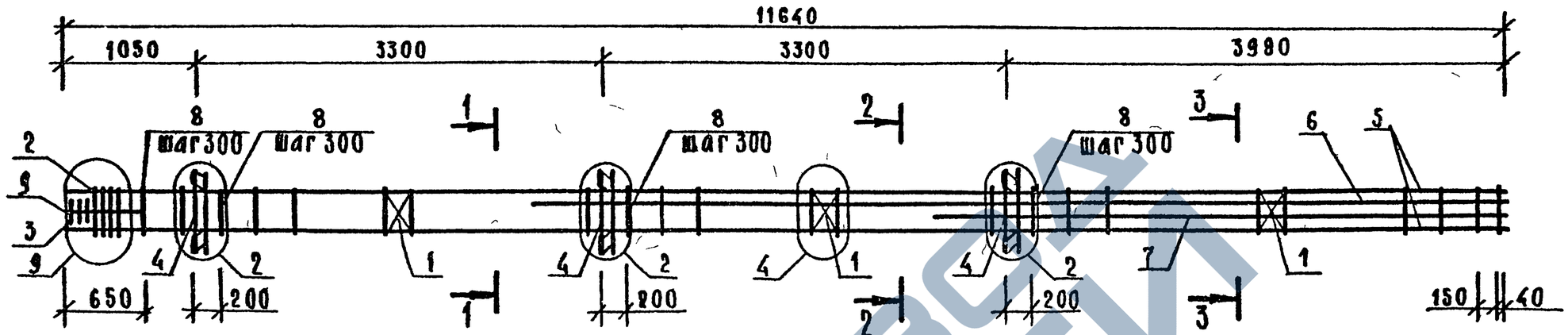

Марка	Поз.	Марка арматурного изделия	Кол	Масса, кг		Обозначение документа
				1 шт	всего	
КП-96	1	С-2	3	1,10	3,30	2-11 К01
	2	СКА-3	4	3,37	13,48	2-11 К02
	3	СКА-4	3	2,23	6,69	2-11 К03
	4	МН-6	3	15,10	45,30	2-11 К06
	5	Ø36 А-III L=11640	4	93,00	372,01	Б Ч
	6	Ø28 А-III L=7890	2	38,11	76,22	Б. Ч.
	7	Ø28 А-III L=4590	2	22,17	44,34	Б. Ч
	8	ХМ-3	38	0,91	34,58	2-11 К11
	9	Ø6 А-I L=650	4	0,14	0,58	Б. Ч
		ИТОГО:			596,50	

Узлы см. 1.020-1/87 2-13 приложение.
Технические требования см 1020-1/87. 2-13ТТ.
Арматура классов А-III, А-I по ГОСТ 5781-82.

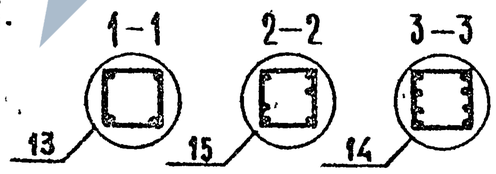

Нач отд	Волынский	
ГИП	Семченков	
Гл спец	Никаноров	
Гл спец	Колдашева	

1.020-1/87. 2-13 К61

КАРКАС ПРОСТРАНСТВЕННЫЙ КП-96 СБОРОЧНЫЙ ЧЕРТЕЖ

Стадия	Лист	Листов
Р		1

ЦНИИП реконструкции городов

Инв.№ подл. | Подпись и дата | Взам. инв.№

Формат А3

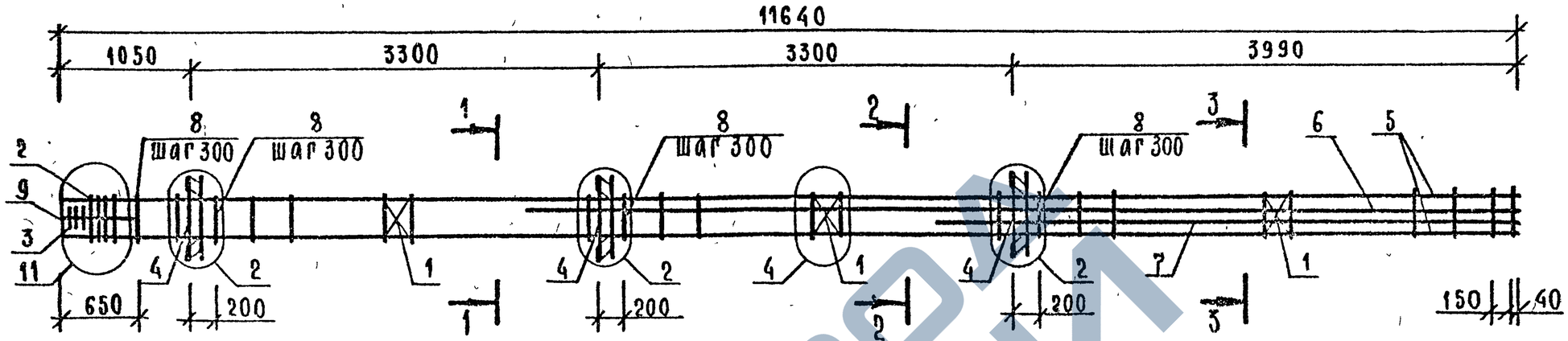

КП-97

Марка	Поз.	Марка арматурного изделия	Кол.	Масса, кг		Обозначение документа
				1 шт.	всего	
	1	С-2	3	1,10	3,30	2-11 К01
	2	СКА-3	5	3,37	16,85	2-11 К02
	3	СКА-4	3	2,23	6,69	2-11 К03
	4	МН-6	3	15,10	45,30	2-11 К06
	5	⌀40 AIII L=11640	4	114,83	459,31	Б.Ч.
	6	⌀32 AIII L=7890	2	49,79	99,57	Б.Ч.
	7	⌀32 AIII L=4590	2	28,96	57,93	Б.Ч.
	8	ХМ-3	38	0,91	34,58	2-11 К11
	9	⌀6 AI L=650	4	0,14	0,58	Б.Ч.
				Итого:	724,11	

КП-98

Марка	Поз	Марка арматурного изделия	Кол.	Масса, кг		Обозначение документа
				1 шт.	всего	
	1	С-2	3	1,10	3,30	2-11 К01
	2	СКА-3	5	3,37	16,85	2-11 К02
	3	СКА-4	3	2,23	6,69	2-11 К03
	4	МН-8	3	19,78	59,34	2-11 К08
	5	⌀40 AIII L=11640	4	114,83	459,31	Б.Ч.
	6	⌀40 AIII L=7890	2	77,83	155,67	Б.Ч.
	7	⌀40 AIII L=4590	2	45,28	90,56	Б.Ч.
	8	ХМ-3	38	0,91	34,58	2-11 К11
	9	⌀6 AI L=650	4	0,14	0,58	Б.Ч.
				Итого:	826,88	

Узлы см 1020-1/87 2-13 приложение.
Технические требования см 1020-1/87.2-13ТТ.
Арматура классов AIII, AI по ГОСТ 5781-82

1-1 2-2 3-3

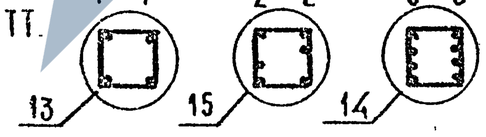

Нач отд	Вольнский		
ГИП	Семченков		
Гл спец	Никанорова		
Гл.спец	Колпашева		

Инв.№ подл. | Подпись и дата | Взам. инв.№

1.020-1/87.2-13 К62

КАРКАС ПРОСТРАНСТВЕННЫЙ КП-97, КП-98 СБОРОЧНЫЙ ЧЕРТЕЖ

Стадия	Лист	Листов
Р		1

ЦНИИП Реконструкции городов

25767 70

Формат А3

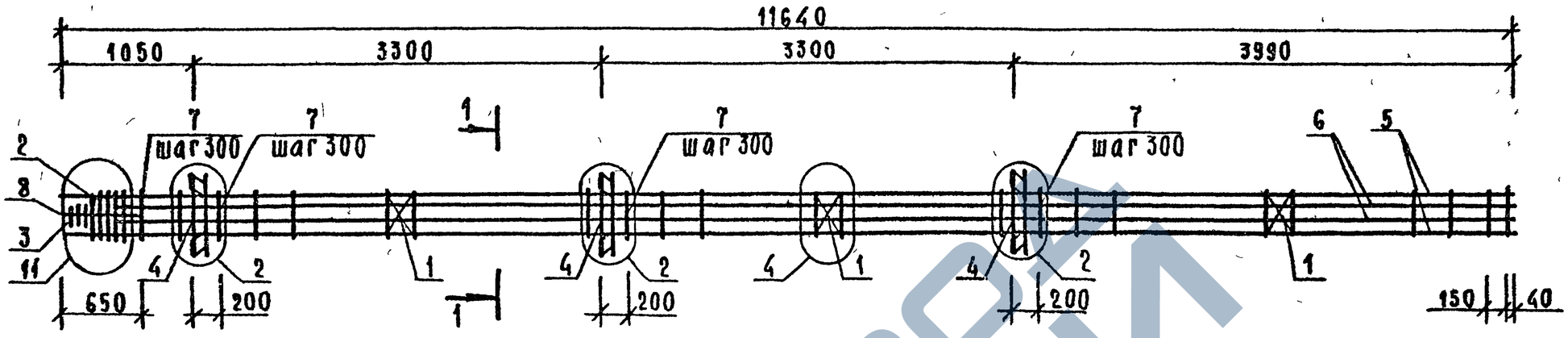

Марка	Поз	Марка арматурного изделия	Кол	Масса, кг		Обозначение документа
				1 шт.	всего	
КП-99	1	С-2	3	1,10	3,30	2-11 К01
	2	СКА-3	5	3,37	16,85	2-11 К02
	3	СКА-4	3	2,23	6,69	2-11 К03
	4	МН-6	3	15,10	45,30	2-11 К06
	5	⌀40 AIII L=11640	4	114,83	459,31	Б.Ч
	6	⌀40 AIII L=11190	4	110,39	441,56	Б Ч.
	7	ХМ-3	38	0,91	34,58	2-11 К11
	8	⌀6 AI L=650	4	0,14	0,58	Б.Ч.
				Итого	1008,17	

Узлы см 1.020-1/87 2-13 Приложение
Технические требования см. 1.020-1/87. 2-13 ТТ
Арматура классов A-III, A-I по ГОСТ 5781-82

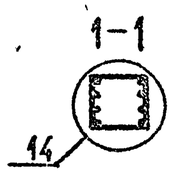

Нач отд	Волынский		
ГИП	Семченков		
Гл спец	Никаноров		
Гл спец	Колдашева		

1.020-1/87. 2-13 К63

КАРКАС ПРОСТРАНСТВЕННЫЙ КП-99 СБОРОЧНЫЙ ЧЕРТЕЖ

Стадия	Лист	Листов
Р		1

ЦНИИП реконструкции городов

25767 71

Формат А3

Инв.№ подл | Подпись и дата | Взам инв.№

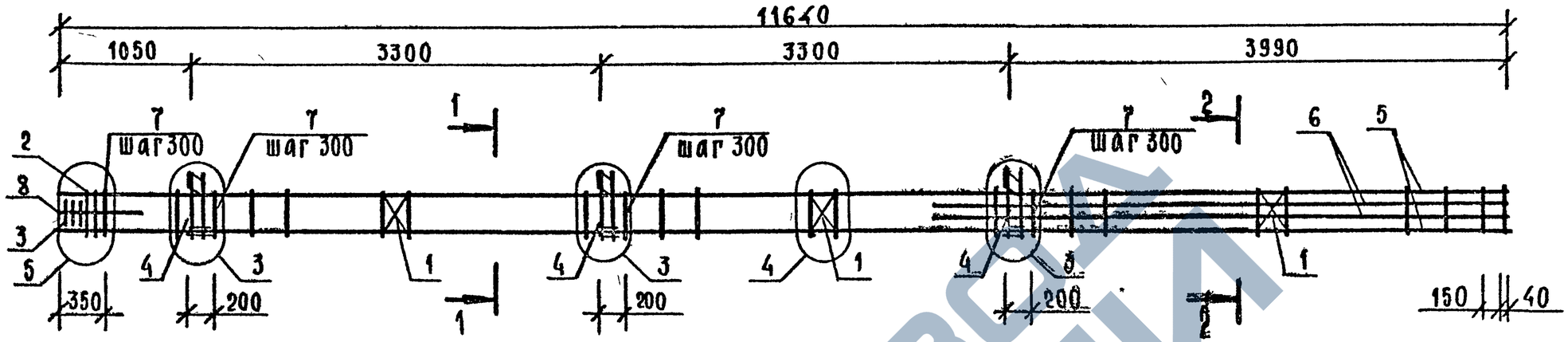

Марка	Поз.	Марка арматурного изделия	Кол	Масса, кг		Обозначение документа
				1 шт.	всего	
КП-100	1	С-2	3	1,10	3,30	2-11 К01
	2	СКА-3	2	3,37	6,74	2-11 К02
	3	СКА-4	3	2,23	6,69	2-11 К03
	4	МН-5	3	9,35	28,05	2-11 К05
	5	Ø25 AIII L=11640	4	44,70	178,79	Б.Ч.
	6	Ø20 AIII L=4590	4	11,31	45,24	Б.Ч.
	7	ХМ-2	39	0,56	21,84	2-11 К11
	8	Ø6 AI L=650	4	0,14	0,58	Б.Ч.
		ИТОГО: 291,23				

Марка	Поз	Марка арматурного изделия	Кол	Масса, кг		Обозначение документа
				1 шт	всего	
КП-101	1	С-2	3	1,10	3,30	2-11 К01
	2	СКА-3	2	3,37	6,74	2-11 К02
	3	СКА-4	3	2,23	6,69	2-11 К03
	4	МН-7	3	12,95	38,85	2-11 К07
	5	Ø20 AIII L=11640	4	28,68	114,72	Б.Ч.
	6	Ø20 AIII L=4590	4	11,31	45,24	Б.Ч.
	7	ХМ-1	39	0,31	12,09	2-11 К11
	8	Ø6 AI L=650	4	0,14	0,58	Б.Ч.
		ИТОГО: 228,21				

Узлы см. 1.020-1/87 2-13 приложение
Технические требования см 1.020-1/87.2-13 ТТ.
Арматура классов A-III, A-I по ГОСТ 5781-82.

1-1

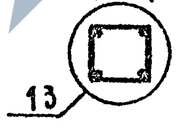

2-2

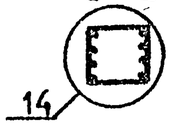

Нач отд.	Волынский	
ГИП	Семченков	
Гл спец	Никанорова	
Гл спец	Колдашева	

1.020-1/87. 2-13 К64

КАРКАС ПРОСПРАНСТВЕННЫЙ КП-100, КП-101 СБОРОЧНЫЙ ЧЕРТЕЖ

Стадия	Лист	Листов
Р		1

ЦНИИП реконструкции городов

25767 72

Инв. № подл. | Подпись и дата | Взам. инв. №

Формат А3

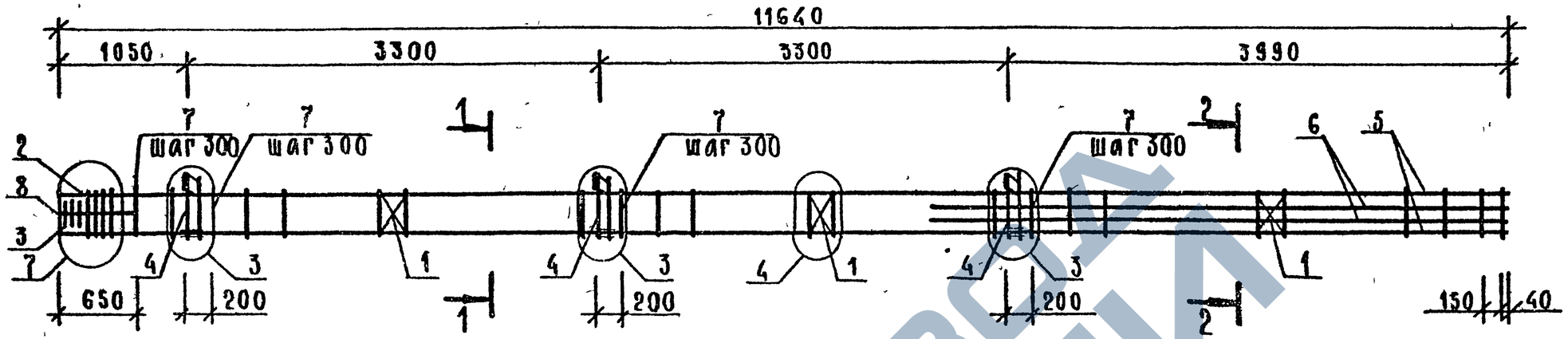

Марка	Поз	Марка арматурного изделия	Кол	Масса, кг 1 шт.	Масса, кг всего	Обозначение документа
КП-102	1	С-2	3	1,10	3,30	2-11 К01
	2	СКА-3	3	3,37	10,11	2-11 К02
	3	СКА-4	3	2,23	6,69	2-11 К03
	4	МН-5	3	9,35	28,05	2-11 К05
	6	Ø28 А-III L=11640	4	56,22	224,88	Б Ч.
	6	Ø20 А-III L=4590	4	11,31	45,24	Б Ч
	7	ХМ-2	38	0,56	21,28	2-11 К11
	8	Ø6 А-I L=650	4	0,14	0,58	Б Ч
				Итого:	340,13	

Узлы см. 1.020-1/87 2-13 приложение
Технические требования см. 1.020-1/87 2-13 ТТ.
Арматура классов А-III, А-I по ГОСТ 5781-82

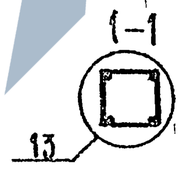

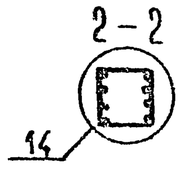

Нач. отд.	Волынский	
ГИП	Семченков	
Гл спец	Никанорова	
Гл спец	Колдашева	

1.020-1/87. 2-13 К65

КАРКАС ПРОСТРАНСТВЕННЫЙ КП-102 СБОРОЧНЫЙ ЧЕРТЕЖ

Стадия	Лист	Листов
Р		1

ЦНИИП реконструкции городов

25767 73

Формат А3

Инв. № подл. | Подпись и дата | Взам. инв. №

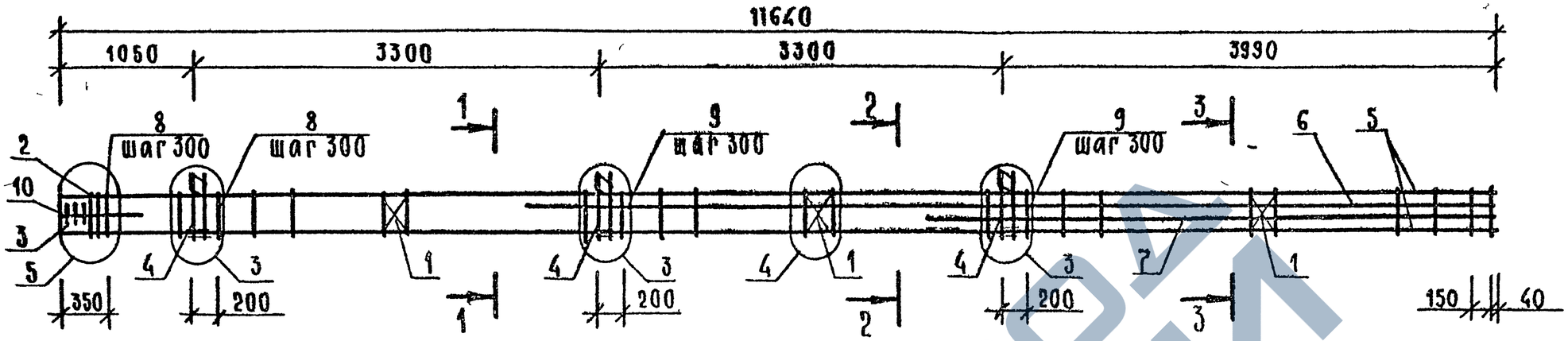

Марка	Поз.	Марка арматурного изделия	Кол.	Масса, кг		Обозначение документа
				1 шт.	Всего	
КП-103	1	С-2	3	1,10	3,30	2-11 К01
	2	СКА-3	2	3,37	6,74	2-11 К02
	3	СКА-4	3	2,23	6,69	2-11 К03
	4	МН-7	3	12,95	38,85	2-11 К07
	5	⌀20 AIII L=11640	4	28,68	114,72	Б.Ч.
	6	⌀28 AIII L=7890	2	38,11	76,22	Б.Ч.
	7	⌀28 AIII L=4590	2	22,17	44,34	Б.Ч.
	8	ХМ-1	12	0,31	3,72	2-11 К11
	9	ХМ-2	27	0,56	15,12	2-11 К11
	10	⌀6 AI L=650	4	0,14	0,58	Б.Ч.
				Итого:	310,28	

Узлы см. 1.020-1/87. 2-13 приложение.
Технические требования см. 1.020-1/87. 2-13 ТТ.
Арматура классов А-III, А-I по ГОСТ 5781-82.

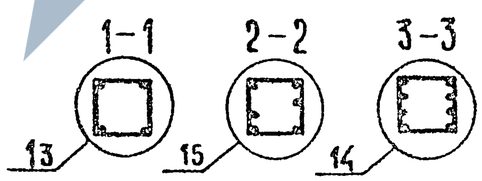

Нач. отд.	Волынский		
Г.И.П.	Семченков		
Гл. спец.	Никанорова		
Гл. спец.	Колдашева		

1.020-1/87. 2-13 К66

КАРКАС ПРОСТРАНСТВЕННЫЙ КП-103 СБОРОЧНЫЙ ЧЕРТЕЖ

Стадия	Лист	Листов
Р		1

ЦНИИП реконструкции городов

Инв. № подл. | Подпись и дата | Взам. инв. №

25767 74

Формат А3

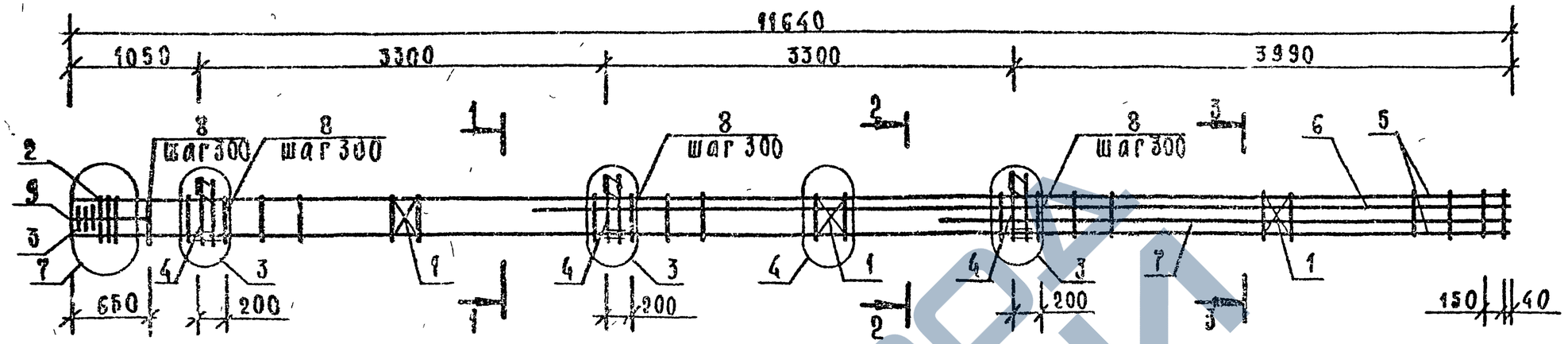

КП-104

Марка	Поз	Марка арматурного изделия	Кол.	Масса, кг 1 шт.	Масса, кг всего	Обозначение документа
	1	С-2	3	1,10	3,30	2-11 К01
	2	СКА-3	3	3,37	10,11	2-11 К02
	3	СКА-4	3	2,23	6,69	2-11 К03
	4	МН-5	3	9,35	28,05	2-11 К05
	5	⌀32 AIII L=11640	4	73,45	293,79	Б.Ч.
	6	⌀25 AIII L=7890	2	30,30	60,60	Б.Ч.
	7	⌀25 AIII L=4590	2	17,63	35,25	Б.Ч.
	8	ХМ-2	38	0,56	21,28	2-11 К11
	9	⌀6 AI L=650	4	0,14	0,58	Б.Ч.
		ИТОГО: 459,65				

КП-105

Марка	Поз.	Марка арматурного изделия	Кол	Масса, кг 1 шт	Масса, кг всего	Обозначение документа
	1	С-2	3	1.10	3,30	2-11 К01
	2	СКА-3	3	3,37	10,11	2-11 К02
	3	СКА-4	3	2,23	6,69	2-11 К03
	4	М.Н-7	3	12,95	38,85	2-11 К07
	5	⌀28 AIII L=11640	4	56,22	224,88	Б.Ч.
	6	⌀32 AIII L=7890	2	49,79	99,57	Б.Ч.
	7	⌀32 AIII L=4590	2	28,96	57,93	Б.Ч.
	8	ХМ-2	38	0,56	21,28	2-11 К11
	9	⌀6 AI L=650	4	0,14	0,58	Б.Ч.
		ИТОГО: 463,19				

Инв. № подл. | Подпись и дата | Взам. инв. №

Узлы см 1020-1/87. 2-13 приложение.
Технические требования см 1.020-1/87 2-13ТТ.
Арматура классов AIII, AI по ГОСТ 5781-82.

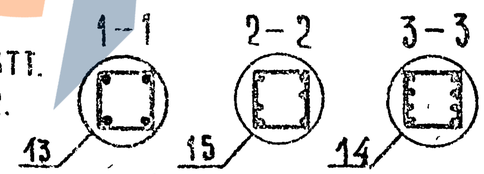

Нач отд	Волынский		
ГИП	Семченков		
Гл спец	Никанорова		
Гл спец	Колдашева		

1.020-1/87. 2-13 К67

КАРКАС ПРОСТРАНСТВЕННЫЙ КП 104, КП-105 СБОРОЧНЫЙ ЧЕРТЕЖ

Стадия	Лист	Листов
Р		1

ЦНИИП реконструкции городов

25767 75

Формат А3

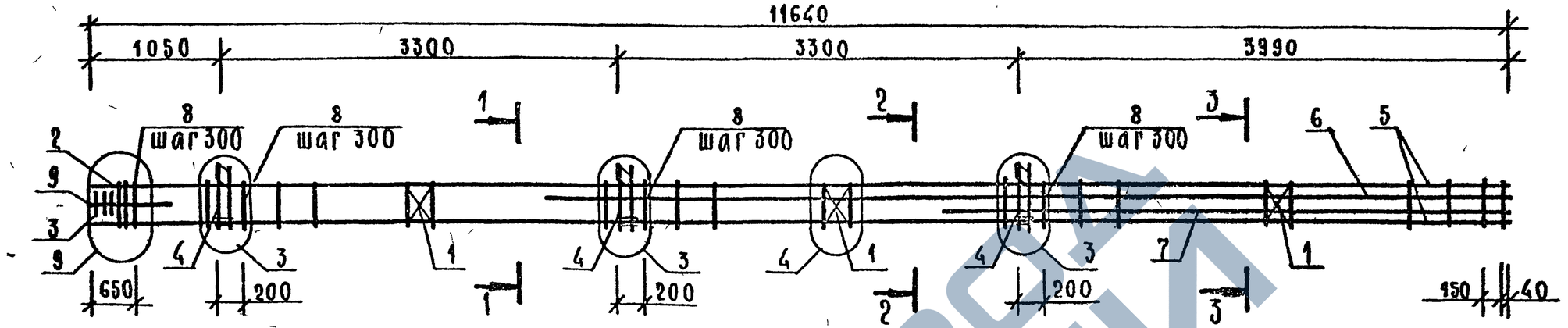

Марка	Поз.	Марка арматурного изделия	Кол.	Масса, кг		Обозначение документа
				1 шт	всего	
КП-106	1	С-2	3	1,10	3,30	2-11 К01
	2	СКА-3	4	3,37	13,48	2-11 К02
	3	СКА-4	3	2,23	6,69	2-11 К03
	4	МН-5	3	9,35	28,05	2-11 К05
	5	Ø36 AIII L=11640	4	93,00	372,01	Б Ч
	6	Ø25 AIII L=7890	2	30,30	60,60	Б Ч
	7	Ø25 AIII L=4590	2	17,63	35,25	Б.Ч.
	8	ХМ-3	38	0,91	34,58	2-11 К11
	9	Ø6 AI L=650	4	0,14	0,58	Б Ч
				ИТОГО	554,54	

Узлы см 1020-1/87 2-13 приложение
Технические требования см 1 020-1/87 2-13ТТ
Арматура классов А-III, А-I по ГОСТ 5781-82

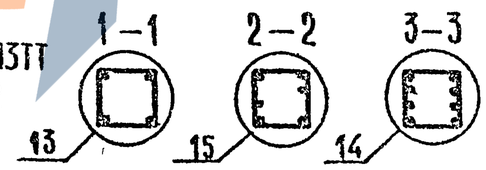

Нач отд	Волынский		
ГИП	Семченков		
Гл спец	Никанорова		
Гл спец	Колдашева		

1 020-1/87. 2-13 К 68

КАРКАС ПРОСТРАНСТВЕННЫЙ КП-106 СБОРОЧНЫЙ ЧЕРТЕЖ

Стадия	Лист	Листов
Р		1

ЦНИИП реконструкции городов

Инв.№ подл. | Подпись и дата | Взам. инв.№

25767 76

Формат А3

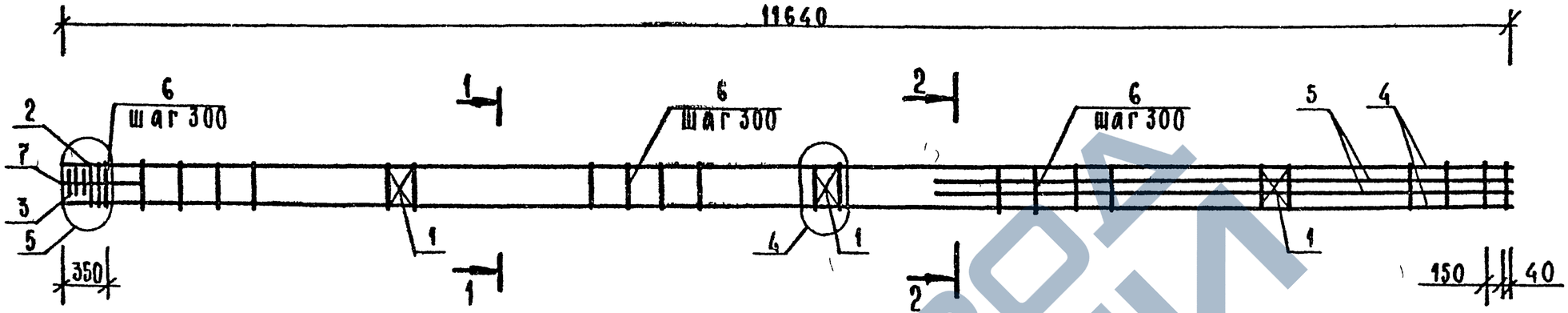

Марка	Поз	Марка арматурного изделия	Кол	Масса кг		Обозначение документа
				1 шт	всего	
КП-107	1	С-2	3	1,10	3,30	2-11 К01
	2	СКА-3	2	3,37	6,74	2-11 К02
	3	СКА-4	3	2,23	6,69	2-11 К03
	4	⌀20 А-III L=11640	4	28,68	114,72	Б.Ч.
	5	⌀20 А-III L=4590	4	11,31	45,24	Б.Ч.
	6	ХМ-1	39	0,31	12,09	2-11 К11
	7	⌀6 А-I L=650	4	0,14	0,58	Б.Ч.
				Итого:	189,36	

Марка	Поз	Марка арматурного изделия	Кол	Масса кг		Обозначение документа
				1 шт	всего	
КП-108	1	С-2	3	1,10	3,30	2-11 К01
	2	СКА-3	2	3,37	6,74	2-11 К02
	3	СКА-4	3	2,23	6,69	2-11 К03
	4	⌀25 А-III L=11640	4	44,70	178,79	Б.Ч
	5	⌀20 А-III L=4590	4	11,31	45,24	Б.Ч
	6	ХМ-2	39	0,56	21,84	2-11 К11
	7	⌀6 А-I L=650	4	0,14	0,58	Б Ч.
				Итого:	263,18	

Узлы см. 1020-1/87 2-13 приложение
Технические требования см. 1020-1/87 2-13ТТ
Арматура классов А-III, А-I по ГОСТ 5781-82

1–1

2–2

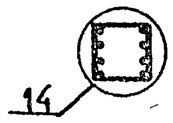

Нач отд	Волынский	
ГИП	Семченков	
Гл спец	Никанорова	
Гл спец	Колдашева	

1.020-1/87. 2-13 К69

КАРКАС ПРОСТРАНСТВЕННЫЙ КП-107, КП-108 СБОРОЧНЫЙ ЧЕРТЕЖ

Стадия	Лист	Листов
Р		1

ЦНИИП реконструкции городов

Инв. № подл. | Подпись и дата | Взам. инв. №

25767 77

Формат А3

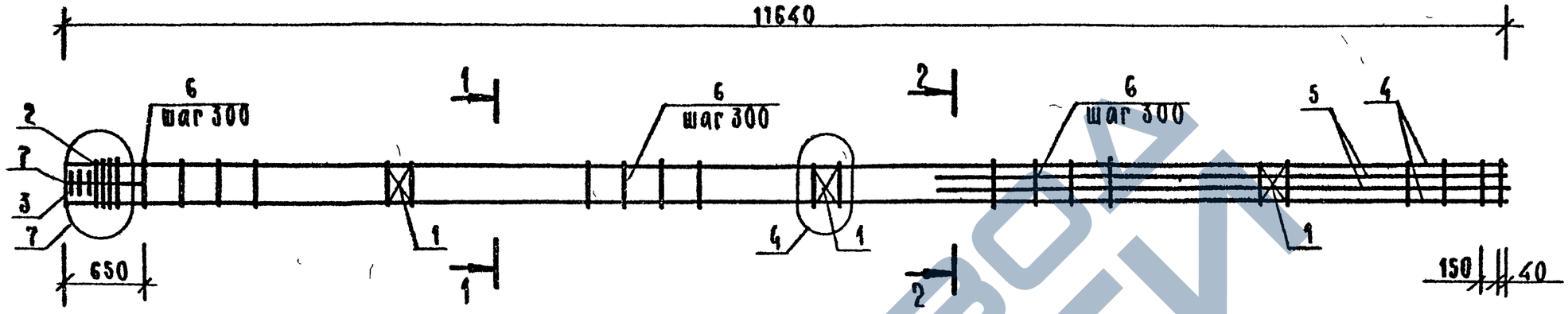

Марка	Поз.	Марка арматурного изделия	Кол	Масса, кг		Обозначение документа
				1 шт	Всего	
КП-109	1	С-2	3	1,10	3,30	2-11 К01
	2	СКА-3	3	3,37	10,11	2-11 К02
	3	СКА-4	3	2,23	6,69	2-11 К03
	4	⌀28 AIII L=11640	4	56,22	224,88	Б.Ч
	5	⌀20 AIII L=4590	4	11,31	45,24	Б Ч.
	6	ХМ-2	38	0,56	21,28	2-11 К11
	7	⌀6 AI L=650	4	0,14	0,58	Б.Ч
				ИТОГО:	312,08	

Узлы см 1.020-1/87 2-13 приложение.
Технические требования см. 1.020-1/87 2-13 ТТ
Арматура классов А-III, А-I по ГОСТ 5781-82

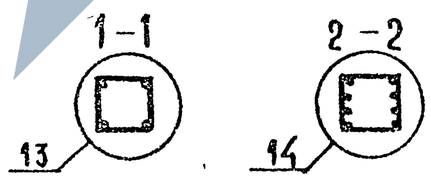

Нач.отд	Волынский		
ГИП	Семченков		
Гл.спец	Никанорова		
Гл.спец	Колдашева		

1.020-1/87.2-13 К70

КАРКАС ПРОСТРАНСТВЕННЫЙ КП-109 СБОРОЧНЫЙ ЧЕРТЕЖ

Стадия	Лист	Листов
Р		1

ЦНИИП реконструкции городов

25767 78

Формат А3

Инв.№ подл. | Подпись и дата | Взам.инв.№

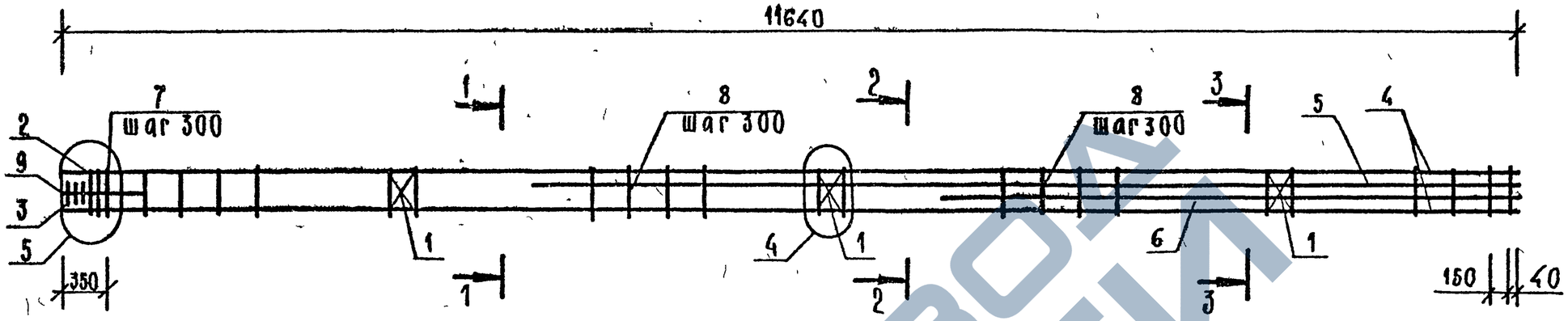

Марка	Поз.	Марка арматурного изделия	Кол.	Масса, кг		Обозначение документа
				1 шт	всего	
КП-110	1	С-2	3	1,10	3,30	2-11 К01
	2	СКА-3	2	3,37	6,74	2-11 К02
	3	СКА-4	3	2,23	6,69	2-11 К03
	4	Ø20 AIII L=11640	4	28,68	114,72	Б.Ч.
	5	Ø28 AIII L=7890	2	38,11	76,22	Б.Ч.
	6	Ø28 AIII L=4590	2	22,17	44,34	Б.Ч.
	7	ХМ-1	12	0,31	3,72	2-11 К11
	8	ХМ-2	27	0,56	15,12	2-11 К11
	9	Ø6 AI L=650	4	0,14	0,58	Б.Ч.
				Итого:	271,43	

Узлы см 1.020-1/87 2-13 приложение
Технические требования см 1.020-1/87 2-13 ТТ
Арматура классов А-III, А-I по ГОСТ 5781-82

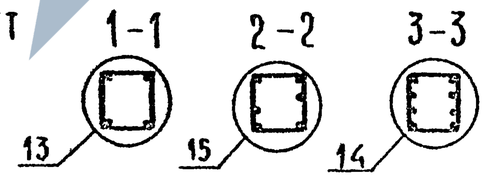

Нач.отд.	Волынский		
ГИП	Семченко		
Гл.спец.	Никаноров		
Гл.спец.	Коллашева		

1.020-1/87. 2-13 К71

КАРКАС ПРОСТРАНСТВЕННЫЙ КП-110 СБОРОЧНЫЙ ЧЕРТЕЖ

Стадия	Лист	Листов
Р		1

ЦНИИП реконструкции городов

Инв.№ подл. | Подпись и дата | Взам. инв.№

Формат А3

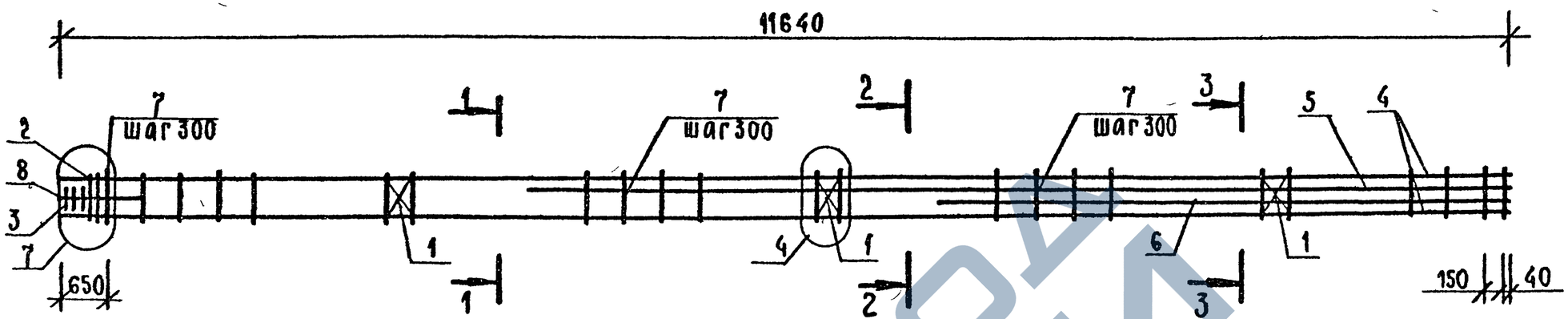

КП-111

Марка	Поз.	Марка арматурного изделия	Кол.	Масса, кг 1 шт	Масса, кг всего	Обозначение документа
	1	С-2	3	1,10	3,30	2-11 К01
	2	СКА-3	3	3,37	10,11	2-11 К02
	3	СКА-4	3	2,23	6,68	2-11 К03
	4	Ø32 А III L=11640	4	73,45	293,79	Б.Ч.
	5	Ø25 А III L=7890	2	30,30	60,60	Б.Ч.
	6	Ø25 А III L=4590	2	17,63	35,25	Б.Ч.
	7	ХМ-2	38	0,56	21,28	2-11 К11
	8	Ø6 А I L=650	4	0,14	0,58	Б.Ч.
		Итого:			431,60	

КП-112

Марка	Поз.	Марка арматурного изделия	Кол.	Масса, кг 1 шт.	Масса, кг всего	Обозначение документа
	1	С-2	3	1,10	3,30	2-11 К01
	2	СКА-3	3	3,37	10,11	2-11 К02
	3	СКА-4	3	2,23	6,69	2-11 К03
	4	Ø28 А III L=11640	4	56,22	224,88	Б.Ч.
	5	Ø32 А III L=7890	2	49,79	99,57	Б.Ч.
	6	Ø32 А III L=4590	2	28,96	57,93	Б.Ч.
	7	ХМ-2	38	0,56	21,28	2-11 К11
	8	Ø6 А I L=650	4	0,14	0,58	Б.Ч.
		Итого:			424,34	

Инв. № подл. | Подпись и дата | Взам. инв. №

Узлы см. 1.020-1/87. 2-13 приложение.
Технические требования см. 1.020-1/87. 2-13ТТ.
Арматура классов А III, А I по ГОСТ 5781-82.

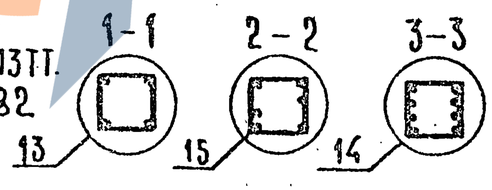

Нач. отд.	Волынский	
ГИП.	Семченков	
Гл. спец.	Никанорова	
Гл. спец.	Колдашева	

1.020-1/87. 2-13 К 72

КАРКАС ПРОСТРАНСТВЕННЫЙ КП-111, КП-112 СБОРОЧНЫЙ ЧЕРТЕЖ

Стадия	Лист	Листов
Р		1

ЦНИИП реконструкции городов

25767 80

Формат А3

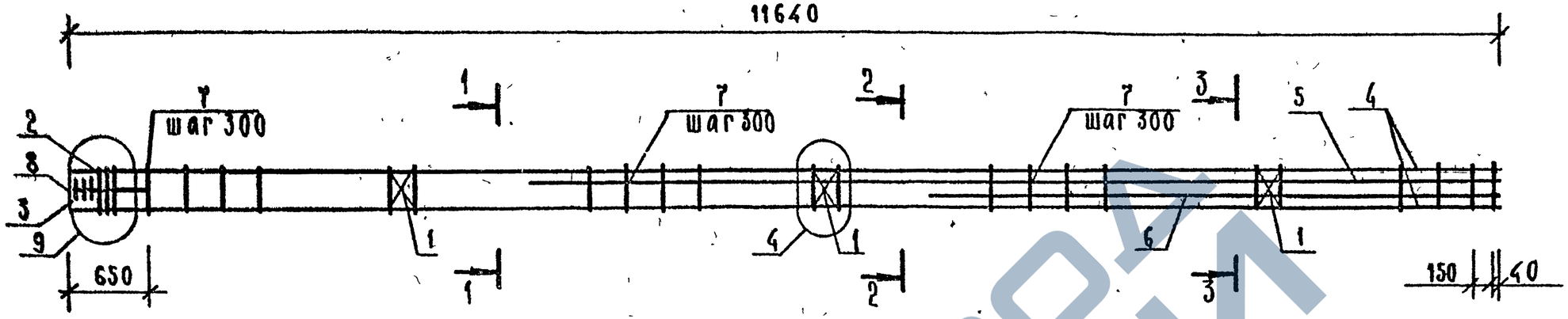

Марка	Поз.	Марка арматурного изделия	Кол.	Масса, кг		Обозначение документа
				1 шт.	всего	
КП-113	1	С-2	3	1,10	3,30	2-11 К01
	2	СКА-3	4	3,37	13,48	2-11 К02
	3	СКА-4	3	2,23	6,69	2-11 К03
	4	Ø36 AIII L=11640	4	93,00	372,01	Б.Ч.
	5	Ø25 AIII L=7890	2	30,30	60,60	Б.Ч.
	6	Ø25 AIII L=4590	2	17,63	35,25	Б.Ч.
	7	ХМ-3	38	0,91	34,58	2-11 К11
	8	Ø6 AI L=650	4	0,14	0,58	Б.Ч.
				ИТОГО:	526,49	

Узлы см. 1.020-1/87. 2-13 приложение.
Технические требования см 1.020-1/87. 2-13ТТ.
Арматура классов А-III, А-I по ГОСТ 5781-82.

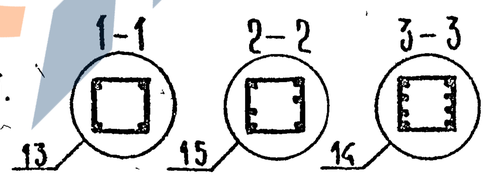

Нач.отд	Волынский		
ГИП	Семченков		
Гл.спец.	Никанорова		
Гл.спец	Колпашева		

1.020-1/87. 2-13 К73

КАРКАС ПРОСТРАНСТВЕННЫЙ КП-113 СБОРОЧНЫЙ ЧЕРТЕЖ

Стадия	Лист	Листов
Р		1

ЦНИИП реконструкции городов

Инв.№ подл. | Подпись и дата | Взам. инв.№

25767 81

Формат А3

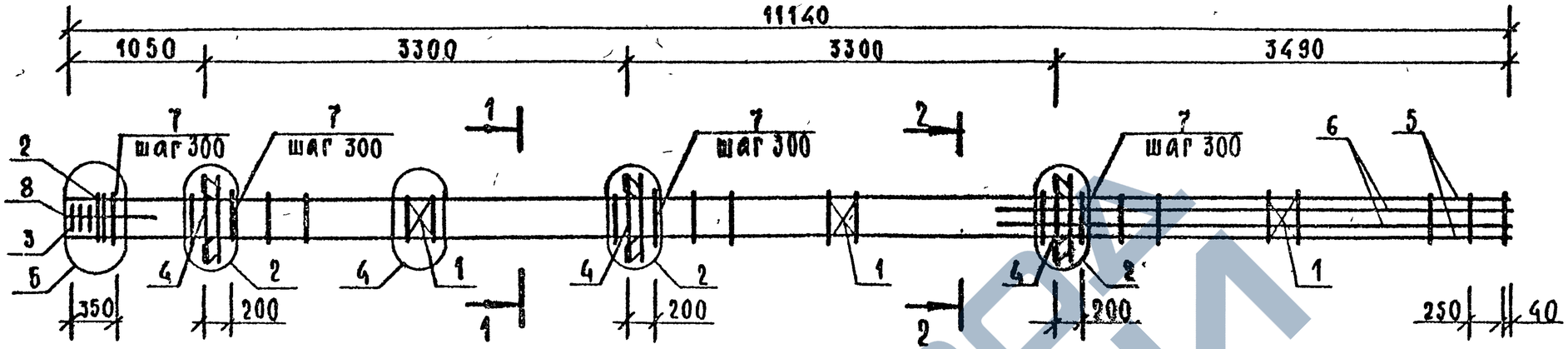

КП-114

Марка	Поз	Марка арматурного изделия	Кол	Масса, кг		Обозначение документа
				1 шт	всего	
	1	С-2	3	1,10	3,30	2-11 К01
	2	СКА-3	2	3,37	6,74	2-11 К02
	3	СКА-4	3	2,23	6,69	2-11 К03
	4	МН-6	3	15,10	45,30	2-11 К06
	5	⌀20 AIII L=11140	4	27,45	109,80	Б.Ч.
	6	⌀20 AIII L=4090	4	10,08	40,31	Б.Ч.
	7	ХМ-1	37	0,31	11,47	2-11 К11
	8	⌀6 AI L=650	4	0,14	0,58	Б.Ч.
				Итого:	224,18	

КП-115

Марка	Поз	Марка арматурного изделия	Кол	Масса, кг		Обозначение документа
				1 шт	всего	
	1	С-2	3	1,10	3,30	2-11 К01
	2	СКА-3	2	3,37	6,74	2-11 К02
	3	СКА-4	3	2,23	6,69	2-11 К03
	4	МН-8	3	19,78	59,34	2-11 К08
	5	⌀20 AIII L=11140	4	27,45	109,80	Б.Ч.
	6	⌀20 AIII L=4090	4	10,08	40,31	Б.Ч.
	7	ХМ-1	37	0,31	11,47	2-11 К11
	8	⌀6 AI L=650	4	0,14	0,58	Б.Ч.
				Итого:	238,22	

Узлы см. 1.020-1/87. 2-13. Приложение.
Технические требования см. 1.020-1/87 2-13ТТ.
Арматура классов A-III, A-I по ГОСТ 5781-82.

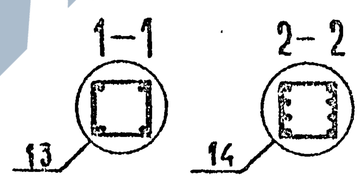

Нач отд	Волынский		
ГИП	Семченков		
Гл. спец	Никанорова		
Гл. спец	Колдашева		

1.020-1/87. 2-13 К 74

КАРКАС ПРОСТРАНСТВЕННЫЙ КП-114, КП-115 СБОРОЧНЫЙ ЧЕРТЕЖ

Стадия	Лист	Листов
Р		1

ЦНИИП реконструкции городов

25767 82

Формат А3

Инв. № подл. | Подпись и дата | Взам. инв. №

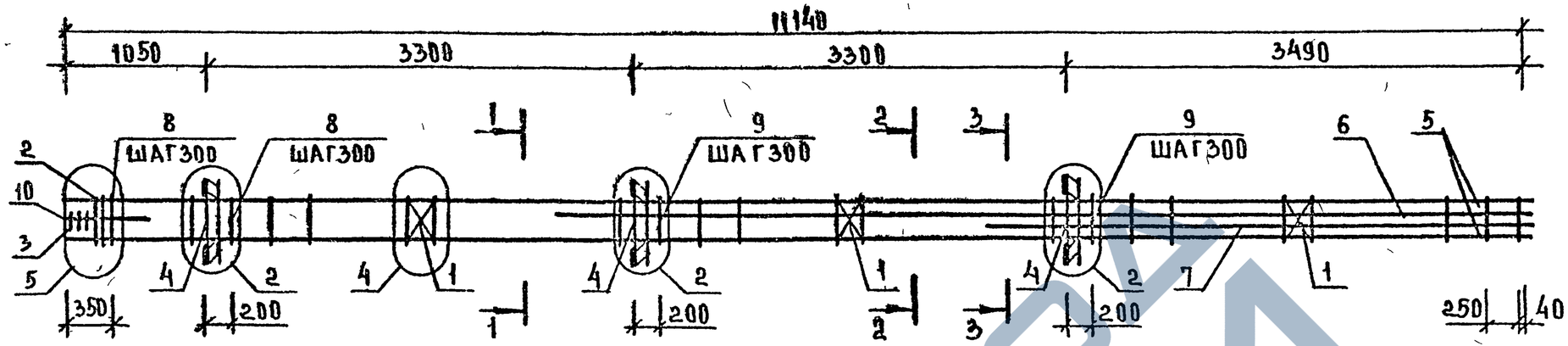

КП-116

МАРКА	ПОЗ	МАРКА АРМАТУРНОГО ИЗДЕЛИЯ	КОЛ	МАССА, КГ		ОБОЗНАЧЕНИЕ ДОКУМЕНТА
				1 ШТ	ВСЕГО	
	1	С-2	3	1,10	3,30	2-11 К01
	2	СКА-3	2	3,37	6,74	2-11 К02
	3	СКА-4	3	2,23	6,69	2-11 К03
	4	МН-8	3	15,10	45,30	2-11 К06
	5	ф20 AIII L=11140	4	27,45	109,80	Б Ч
	6	ф28 AIII L=7390	2	35,69	71,39	Б.Ч.
	7	ф28 AIII L=4090	2	19,75	39,51	Б.Ч.
	8	ХМ-1	12	0,31	3,72	2-11 К11
	9	ХМ-2	25	0,56	14,00	2-11 К11
	10	ф6 AI L=650	4	0,14	0,58	Б.Ч.
		ИТОГО: 301.02				

КП-117

МАРКА	ПОЗ	МАРКА АРМАТУРНОГО ИЗДЕЛИЯ	КОЛ	МАССА, КГ		ОБОЗНАЧЕНИЕ ДОКУМЕНТА
				1 ШТ	ВСЕГО	
	1	С-2	3	1,10	3,30	2-11 К01
	2	СКА-3	2	3,37	6,74	2-11 К02
	3	СКА-4	3	2,23	6,69	2-11 К03
	4	МН-8	3	19,78	59,34	2-11 К08
	5	ф20 AIII L=11140	4	27,45	109,80	Б Ч
	6	ф36 AIII L=7390	2	59,05	118,09	Б.Ч.
	7	ф36 AIII L=4090	2	32,68	65,36	Б.Ч.
	8	ХМ-1	12	0,31	3,72	2-11 К11
	9	ХМ-3	25	0,91	22,75	2-11 К11
	10	ф6 AI L=650	4	0,14	0,58	Б.Ч.
		ИТОГО: 396,36				

УЗЛЫ СМ. 1.020-1/87.2-13 ПРИЛОЖЕНИЕ
ТЕХНИЧЕСКИЕ ТРЕБОВАНИЯ СМ. 1.020-1/87.2-13ТТ
АРМАТУРА КЛАССОВ A-III, A-I ПО ГОСТ 5781-82

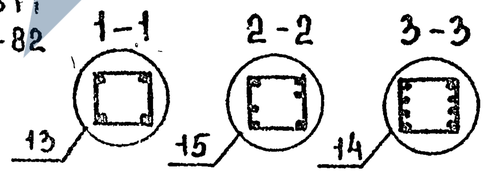

НАЧ.ОТД	ВРАЙНСКИЙ		
ГИП	СЕМЧЕНКОВ		
ГЛ.СПЕЦ.	НИКЛАНОРОВА		
ГЛ.СПЕЦ	КОЛДАШЕВА		

1.020-1/87.2-13 К75

КАРКАС ПРОСТРАНСТВЕННЫЙ КП-116, КП-117 СБОРОЧНЫЙ ЧЕРТЕЖ

СТАДИЯ	ЛИСТ	ЛИСТОВ
Р		1

ЦНИИП РЕКОНСТРУКЦИИ ГОРОДОВ

25767 83 ФОРМАТ А3

ИНВ.№ ПОДЛ | ПОДПИСЬ И ДАТА | ВЗАМ.ИНВ.№

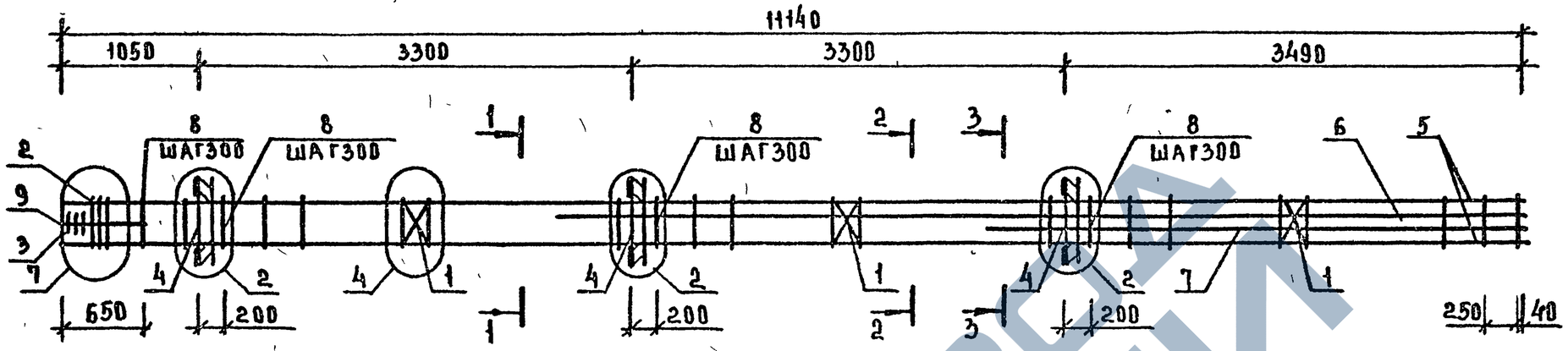

МАРКА	ПОЗ.	МАРКА АРМАТУРНОГО ИЗДЕЛИЯ	КОЛ	МАССА, КГ		ОБОЗНАЧЕНИЕ ДОКУМЕНТА
				1 ШТ	ВСЕГО	
КП-118	1	С-2	3	1,10	3,30	2-11 К01
	2	СКА-3	3	3,37	10,11	2-11 К02
	3	СКА-4	3	2,23	6,69	2-11 К03
	4	МН-6	3	15,10	45,30	2-11 К06
	5	ф28 AIII L=11140	4	53,81	215,22	Б.Ч.
	6	ф32 AIII L=7390	2	46,63	93,26	Б.Ч.
	7	ф32 AIII L=4090	2	25,81	51,62	Б Ч.
	8	ХМ-2	36	0,56	20,16	2-11 К11
	9	ф6 AI L=650	4	0,14	0,58	Б.Ч.
		ИТОГО 446,24				

УЗЛЫ СМ 1.020-1/87.2-13 ПРИЛОЖЕНИЕ
ТЕХНИЧЕСКИЕ ТРЕБОВАНИЯ СМ 1.020-1/87 2-13 ТТ
АРМАТУРА КЛАССОВ А-III, А-I ПО ГОСТ 5781-82

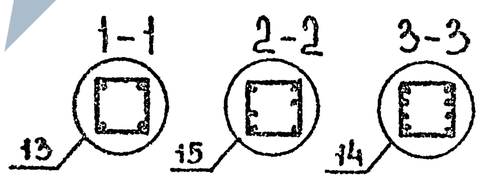

НАЧ ОТД	ВОЛЫНСКИЙ		
ГИП	СЕМЧЕНКОВ		
ГА СПЕЦ	НИКАНОРО		
ГА СПЕЦ	КОЛДАШЕВА		

1.020-1/87. 2-13 К76

КАРКАС ПРОСТРАНСТВЕННЫЙ КП-118 СБОРОЧНЫЙ ЧЕРТЕЖ

СТАДИЯ	ЛИСТ	ЛИСТОВ
Р		1

ЦНИИП РЕКОНСТРУКЦИИ ГОРОДОВ

ИНВ №ПОДЛ | ПОДПИСЬ И ДАТА | ВЗАМ ИНВ №

25767 84 ФОРМАТ А3

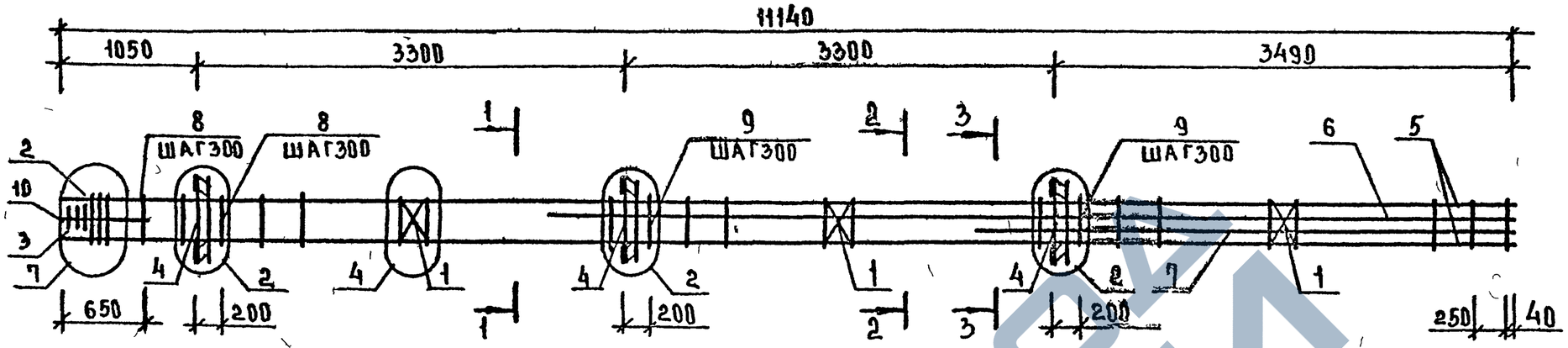

МАРКА	ПОЗ.	МАРКА АРМАТУРНОГО ИЗДЕЛИЯ	КОЛ.	МАССА, КГ		ОБОЗНАЧЕНИЕ ДОКУМЕНТА
				1 ШТ	ВСЕГО	
КП-119	1	С-2	3	1,10	3,30	2-11 К01
	2	СКА-3	3	3,37	10,11	2-11 К02
	3	СКА-4	3	2,23	6,69	2-11 К03
	4	МН-8	3	19,78	59,34	2-11 К08
	5	ф28 AIII L=11140	4	53,81	215,22	Б Ч.
	6	ф40 AIII L=7390	2	72,90	145,80	Б Ч
	7	ф40 AIII L=4090	2	40,35	80,70	Б Ч
	8	ХМ-2	11	0,56	6,16	2-11 К11
	9	ХМ-3	25	0,91	22,75	2-11 К11
	10	ф6 AI L=650	4	0,14	0,58	Б.Ч.
		ИТОГО: 550,65				

УЗЛЫ СМ. 1.020-1/87.2-13 ПРИЛОЖЕНИЕ
ТЕХНИЧЕСКИЕ ТРЕБОВАНИЯ СМ. 1.020-1/87.2-13 ТТ
АРМАТУРА КЛАССОВ A-III, A-I ПО ГОСТ 5781-82

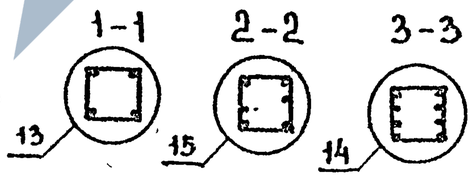

НАЧ ОТД	ВОРЫНСКИЙ		
ГИП	СЕДЧЕНКОВ		
ГА СПЕЦ	НИКАНОРОВ		
ГА СПЕЦ	КОЛДАШЕВ		

1.020-1/87.2-13 К77

КАРКАС ПРОСТРАНСТВЕННЫЙ КП-119 СБОРОЧНЫЙ ЧЕРТЕЖ

СТАДИЯ	ЛИСТ	ЛИСТОВ
Р		1

ЦНИИП РЕКОНСТРУКЦИИ ГОРОДОВ

ИНВ.№ ПОДЛ. | ПОДПИСЬ И ДАТА | ВЗАМ.ИНВ.№

ФОРМАТ А3

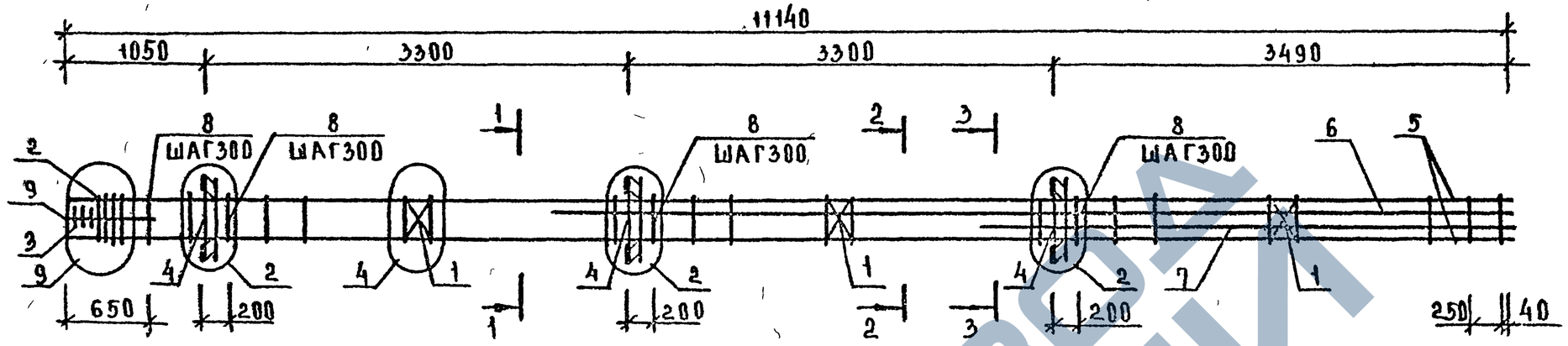

МАРКА	ПОЗ.	МАРКА АРМАТУРНОГО ИЗДЕЛИЯ	КОЛ.	МАССА, КГ		ОБОЗНАЧЕНИЕ ДОКУМЕНТА
				1 ШТ	ВСЕГО	
КП-120	1	С-2	3	1,10	3,30	2-11 КО1
	2	СКА-3	4	3,37	13,48	2-11 КО2
	3	СКА-4	3	2,23	6,69	2-11 КО3
	4	МН-6	3	15,10	45,30	2-11 КО6
	5	ф36 AIII b=11140	4	89,01	356,03	Б.Ч
	6	ф28 AIII b=7390	2	35,69	71,39	Б.Ч
	7	ф28 AIII b=4090	2	19,75	39,51	Б.Ч
	8	ХМ-3	36	0,91	32,76	2-11 К11
	9	ф6 AI b=650	4	0,14	0,58	Б.Ч.
		ИТОГО: 569,04				

УЗЛЫ СМ. 1.020-1/87.2-13 ПРИЛОЖЕНИЕ
ТЕХНИЧЕСКИЕ ТРЕБОВАНИЯ СМ.1.020-1/87.2-13ТТ
АРМАТУРА КЛАССОВ А-III, А-I ПО ГОСТ 5781-82

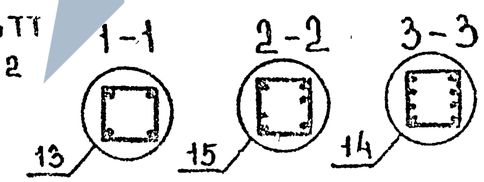

НАЧ ОТД	ВОЛЫНСКИЙ		
ГИП	СЕМЧЕНКОВ		
ГА СПЕЦ	НИКАНДРОВА		
ГА СПЕЦ	КОЛДАШЕВА		

1.020-1/87.2-13 К 78

КАРКАС ПРОСТРАНСТВЕННЫЙ КП-120 СБОРОЧНЫЙ ЧЕРТЕЖ

СТАДИЯ	ЛИСТ	ЛИСТОВ
Р		1

ЦНИИП реконструкции городов

ИНВ.№ ПОДЛ. | ПОДП. И ДАТА | ВЗАМ. ИНВ.№

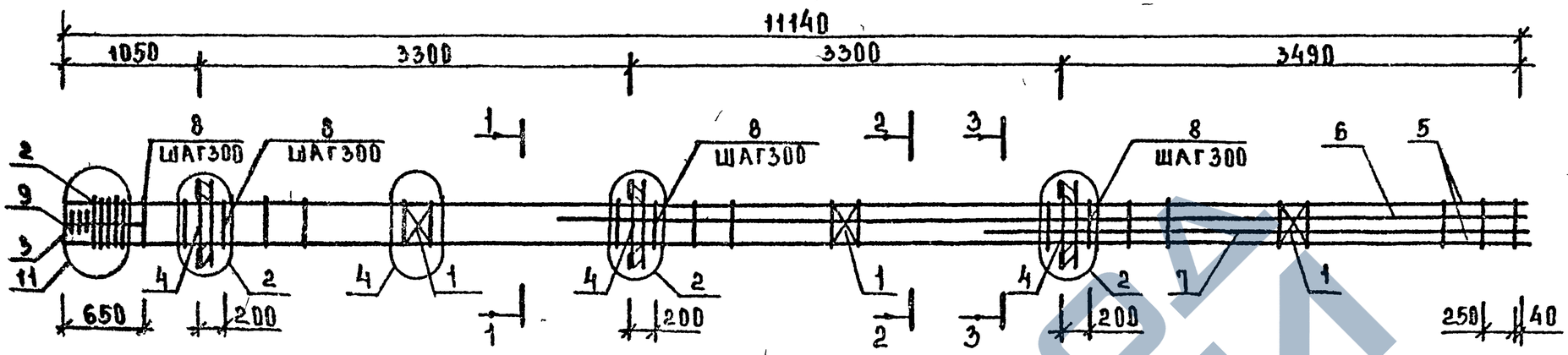

КП-121

МАРКА	ПОЗ	МАРКА АРМАТУРНОГО ИЗДЕЛИЯ	КОЛ.	МАССА, КГ		ОБОЗНАЧЕНИЕ ДОКУМЕНТА
				1 ШТ	ВСЕГО	
	1	С-2	3	1,10	3,30	2-11 К01
	2	СКА-3	5	3,37	16,85	2-11 К02
	3	СКА-4	3	2,23	6,69	2-11 К03
	4	МН-6	3	15,10	45,30	2-11 К06
	5	Ф40 А-III L=11140	4	109,90	439,58	Б.Ч.
	6	Ф32 А-III L=7390	2	46,63	93,26	Б.Ч.
	7	Ф32 А-III L=4090	2	25,81	51,62	Б.Ч.
	8	ХМ-3	36	0,91	32,76	2-11 К11
	9	Ф6 А-I L=650	4	0,14	0,58	Б.Ч.
		ИТОГО: 689,94				

КП-122

МАРКА	ПОЗ	МАРКА АРМАТУРНОГО ИЗДЕЛИЯ	КОЛ	МАССА, КГ		ОБОЗНАЧЕНИЕ ДОКУМЕНТА
				1 ШТ	ВСЕГО	
	1	С-2	3	1,10	3,30	2-11 К01
	2	СКА-3	5	3,37	16,85	2-11 К02
	3	СКА-4	3	2,23	6,69	2-11 К03
	4	МН-8	3	19,78	59,34	2-11 К08
	5	Ф40 А-III L= 11140	4	109,90	439,58	Б.Ч.
	6	Ф40 А-III L= 7390	2	72,90	145,80	Б.Ч.
	7	Ф40 А-III L= 4090	2	40,35	80,70	Б.Ч.
	8	ХМ-3	36	0,91	32,76	2-11 К11
	9	Ф6 А-I L=650	4	0,14	0,58	Б.Ч.
		ИТОГО: 785,60				

УЗЛЫ СМ. 1.020-1/87.2-13 ПРИЛОЖЕНИЕ
ТЕХНИЧЕСКИЕ ТРЕБОВАНИЯ СМ. 1.020-1/87.2-13ТТ
АРМАТУРА КЛАССОВ А-III, А-I ПО ГОСТ 5781-82

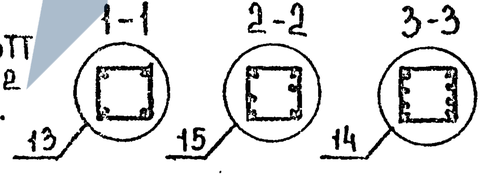

НАЧ.ОТД	ВОЛЫНСКИЙ		
ГИП	СЕМЧЕНКОВ		
ГА.СПЕЦ	НИКАНОРОВА		
ГА.СПЕЦ	КОЛДАШЕВА		

1.020-1/87.2-13 К79

КАРКАС ПРОСТРАНСТВЕННЫЙ КП-121, КП-122 СБОРОЧНЫЙ ЧЕРТЕЖ

СТАДИЯ	ЛИСТ	ЛИСТОВ
Р		1

ЦНИИП РЕКОНСТРУКЦИИ ГОРОДОВ

25767 87

ФОРМАТ А3

ИНВ.№ ПОДЛ. | ПОДП. И ДАТА | ВЗАМ. ИНВ. №

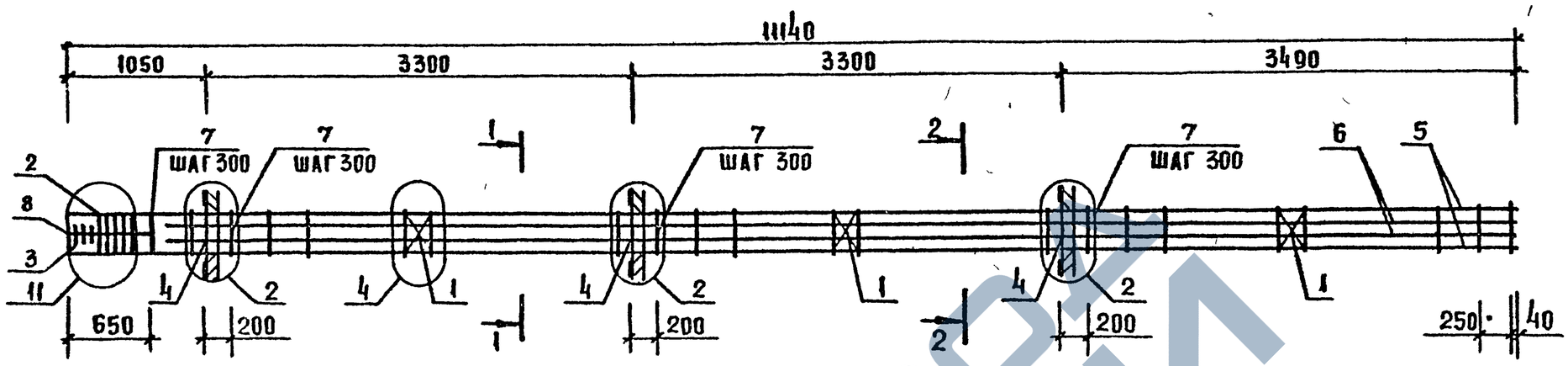

КП-123

МАРКА	ПОЗ.	МАРКА АРМАТУРНОГО ИЗДЕЛИЯ	КОЛ.	МАССА КГ		ОБОЗНАЧЕНИЕ ДОКУМЕНТА
				1 ШТ	ВСЕГО	
	1	С-2	3	1.10	3.30	2-11 К01
	2	СКА-3	5	3.37	16.85	2-11 К02
	3	СКА-4	3	2.23	6.69	2-11 К03
	4	МН-6	3	15.10	45.30	2-11 К08
	5	ф40 А III L = 11140	4	109.90	439.58	Б.4.
	6	ф40 А III L = 10690	4	105.46	421.83	Б.4.
	7	ХМ-3	36	0,91	32.76	2-11 К11
	8	ф6 АI L = 650	4	0,14	0.58	Б.4.
		ИТОГО: 966.89				

УЗЛЫ СМ. 1020-1/87.2-13. ПРИЛОЖЕНИЕ
ТЕХНИЧЕСКИЕ ТРЕБОВАНИЯ СМ. 1020-1/87.2-13 ТТ
АРМАТУРА КЛАССОВ А-III, А-I ПО ГОСТ 5781-22

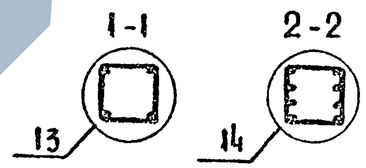

НАЧ ОТД	ВОЛЫНСКИЙ		
ГИП	СЕМЧЕНКОВ		
ГА СПЕЦ	НИКАНОРОВА		
ГА СПЕЦ	КОЛДАШЕВА		

1.020-1/87.2-13 К80

КАРКАС ПРОСТРАНСТВЕННЫЙ КП-123 СБОРОЧНЫЙ ЧЕРТЕЖ

СТАДИЯ	ЛИСТ	ЛИСТОВ
Р		1

ЦНИИП РЕКОНСТРУКЦИИ ГОРОДОВ

25767 88

ФОРМАТ А3

ИНВ. № ПОДЛ. | ПОДП. И ДАТА | ВЗАМ. ИНВ. №

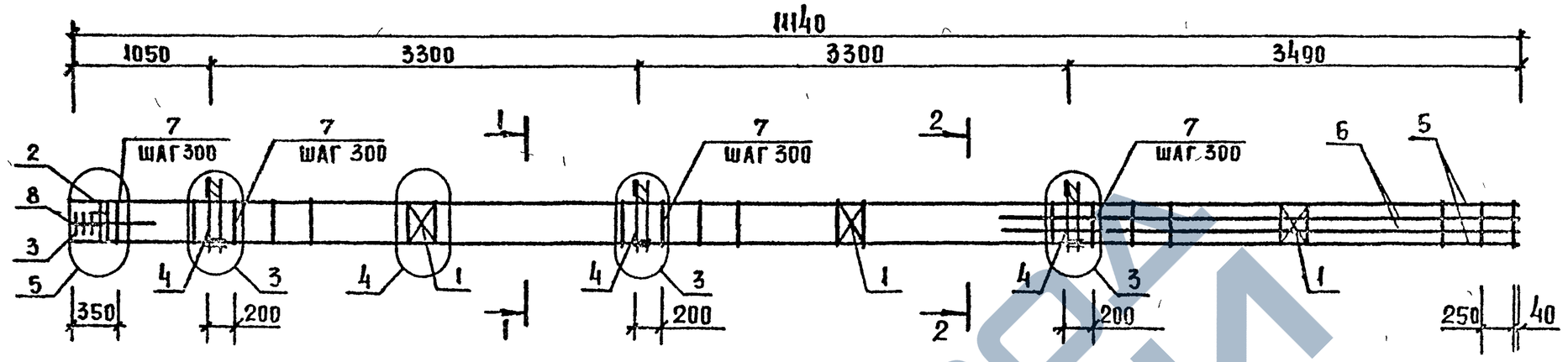

КП-124

МАРКА	ПОЗ	МАРКА АРМАТУРНОГО ИЗДЕЛИЯ	КОЛ.	МАССА КГ		ОБОЗНАЧЕНИЕ ДОКУМЕНТА
				1 ШТ	ВСЕГО	
	1	С-2	3	1.10	3.30	2-11 К01
	2	СКА-3	2	3.37	6.74	2-11 К02
	3	СКА-4	3	2.23	6.69	2-11 К03
	4	МН-5	3	9.35	28.05	2-11 К05
	5	ф25 АIII L = 11140	4	42.78	171.11	Б.4.
	6	ф20 АIII L = 4090	4	10.08	40.31	Б.4.
	7	ХМ-2	37	0.56	20.72	2-11 К11
	8	ф6 АI L = 650	4	0.14	0.58	Б.4
		ИТОГО: 277.50				

КП-125

МАРКА	ПОЗ.	МАРКА АРМАТУРНОГО ИЗДЕЛИЯ	КОЛ	МАССА КГ		ОБОЗНАЧЕНИЕ ДОКУМЕНТА
				1 ШТ	ВСЕГО	
	1	С-2	3	1.10	3.30	2-11 К01
	2	СКА-3	2	3.37	6.74	2-11 К02
	3	СКА-4	3	2.23	6.69	2-11 К03
	4	МН-7	3	12.95	38.85	2-11 К07
	5	ф20 АIII L = 11140	4	27.45	109.80	Б.4.
	6	ф20 АIII L = 4090	4	10.08	40.31	Б.4
	7	ХМ-1	37	0.31	11.47	2-11 К11
	8	ф6 АI L = 650	4	0.14	0.58	Б.4.
		ИТОГО: 217.73				

УЗЛЫ СМ 1.020.1/87.2-13 ПРИЛОЖЕНИЕ
ТЕХНИЧЕСКИЕ ТРЕБОВАНИЯ СМ 1.020.1/87.2-13 ТТ
АРМАТУРА КЛАССОВ А-III А.I ПО ГОСТ 5781-82

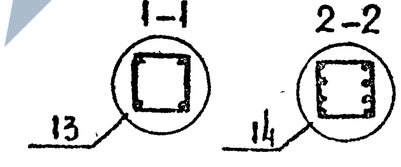

НАЧ ОТД	Волынский		
ГИП	Семченков		
ГА СПЕЦ	Никанорова		
ГА. СПЕЦ	Колдашева		

1.020-1/87.2-13 К81

КАРКАС ПРОСТРАНСТВЕННЫЙ КП-124. КП-125 СБОРОЧНЫЙ ЧЕРТЕЖ

СТАДИЯ	ЛИСТ	ЛИСТОВ
Р		1

ЦНИИП РЕКОНСТРУКЦИИ ГОРОДОВ

25767 89

ФОРМАТ А3

ИНВ. № ПОДЛ. | ПОДП. И ДАТА | ВЗАМ. ИНВ. №

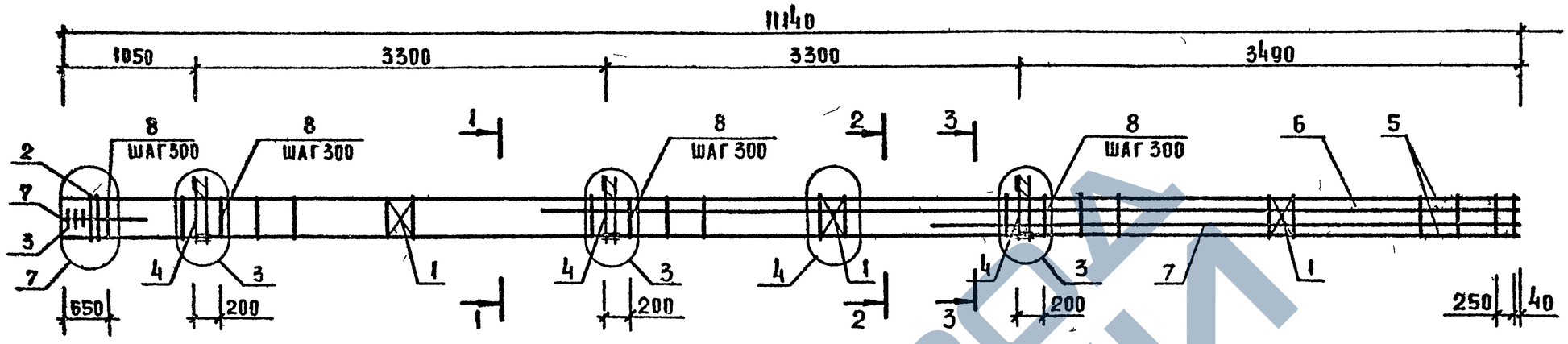

КП 126

МАРКА	ПОЗ	МАРКА АРМАТУРНОГО ИЗДЕЛИЯ	КОЛ	МАССА КГ 1 ШТ	МАССА КГ ВСЕГО	ОБОЗНАЧЕНИЕ ДОКУМЕНТА
	1	С-2	3	1 10	3 30	2 II КО1
	2	СКА 3	3	3 37	10,11	2 II КО2
	3	СКА 4	3	2 23	6, 69	2-II КО3
	4	МН 5	3	9 35	28 05	2-II КО5
	5	ф28 А III L = 11140	4	53 81	215 22	Б Ч
	6	ф20 А III L = 7390	2	18 21	36 42	Б Ч
	7	ф20 А III L = 4090	2	10 08	20 16	Б Ч
	8	ХМ 2	36	0, 56	20 16	2-II КII
	9	ф6 А I L = 650	4	0 14	0 58	Б Ч
		ИТОГО			340 69	

КП-127

МАРКА	ПОЗ	МАРКА АРМАТУРНОГО ИЗДЕЛИЯ	КОЛ	МАССА КГ 1 ШТ	МАССА КГ ВСЕГО	ОБОЗНАЧЕНИЕ ДОКУМЕНТА
	1	С-2	3	1 10	3 30	2-II КО1
	2	СКА-3	3	3 37	10 11	2 II КО2
	3	СКА-4	3	2 23	6 69	2-II КО3
	4	МН-5	3	9 35	28 05	2-II КО5
	5	ф32 А III L = 11140	4	70 29	281,17	Б Ч
	6	ф25 А III L = 7390	2	28 38	56,76	Б Ч
	7	ф25 А III L = 4090	2	15 71	31 41	Б Ч
	8	ХМ 2	36	0, 56	20 16	2-II КII
	9	ф6 А I L = 650	4	0, 14	0 58	Б Ч
		ИТОГО			438 23	

Инв № подл. | Подп. и дата | Взам. инв. №

УЗЛЫ СМ 1 020 1/87 2 13 ПРИЛОЖЕНИЕ
ТЕХНИЧЕСКИЕ ТРЕБОВАНИЯ СМ 1 020-1/87 2 13 ТТ
АРМАТУРА КЛАССОВ А III, А I ПО ГОСТ 5781 82

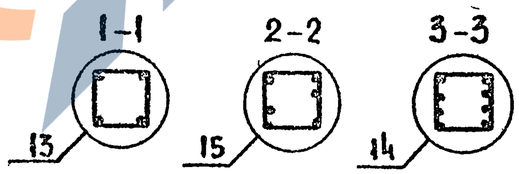

Нач отд	Волынский		
ГИП	Семченков		
Га спец	Никанорова		
Га спец	Колдашева		

1 020-1/87 2-13 К82

КАРКАС ПРОСТРАНСТВЕННЫЙ КП-126 КП-127 СБОРОЧНЫЙ ЧЕРТЕЖ

СТАДИЯ	ЛИСТ	ЛИСТОВ
Р		1

ЦНИИП РЕКОНСТРУКЦИИ ГОРОДОВ

25767 90

ФОРМАТ А3

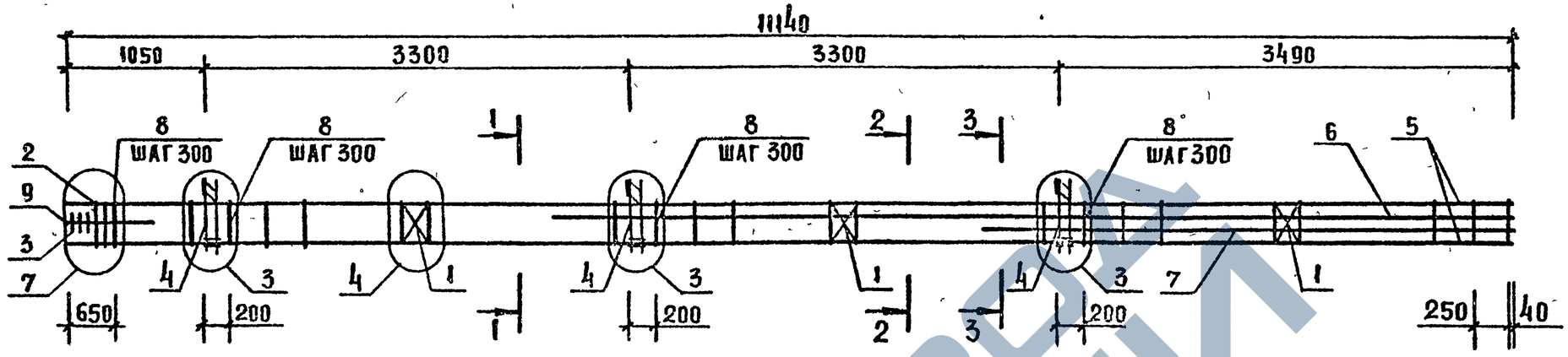

МАРКА	ПОЗ	МАРКА АРМАТУРНОГО ИЗДЕЛИЯ	КОЛ	МАССА КГ		ОБОЗНАЧЕНИЕ ДОКУМЕНТА
				1 ШТ	ВСЕГО	
КП-128	1	С-2	3	1 10	3 30	2-11 К01
	2	СКА-3	3	3 37	10.11	2-11 К02
	3	СКА-4	3	2.23	6.69	2-11 К03
	4	МН-7	3	12 95	38 85	2-11 К07
	5	ф28 AIII L = 11140	4	53 81	215.22	Б.4
	6	ф32 AIII L = 7390	2	46.63	93 26	Б.4.
	7	ф32AIII L = 4090	2	25.81	51. 62	Б.4
	8	ХМ-2	36	0 56	20.16	2-11 К11
	9	ф6 AI L = 650	4	0.14	0. 58	Б.4.
		ИТОГО: 439.79				

УЗЛЫ СМ 1020-1/87.2-13. ПРИЛОЖЕНИЕ
ТЕХНИЧЕСКИЕ ТРЕБОВАНИЯ СМ. 1020-1/872-13ТТ
АРМАТУРА КЛАССОВ А-III, А-I ПО ГОСТ 5781-82

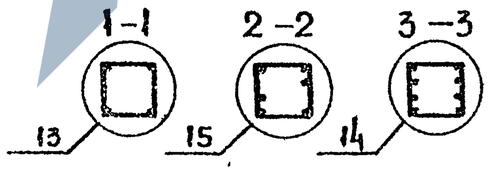

НАЧ ОТД	ВОЛЫНСКИЙ		
Г И П	СЕМЧЕНКОВ		
ГА СПЕЦ	НИКАНОРОВА		
ГА СПЕЦ	КОЛДАШЕВА		

1.020-1/87.2-13 К83

КАРКАС ПРОСТРАНСТВЕННЫЙ КП-128 СБОРОЧНЫЙ ЧЕРТЕЖ

СТАДИЯ	ЛИСТ	ЛИСТОВ
Р		1

ЦНИИП РЕКОНСТРУКЦИИ ГОРОДОВ

ИНВ № ПОДЛ | ПОДП И ДАТА | ВЗАМ ИНВ №

25767 91

ФОРМАТ А3

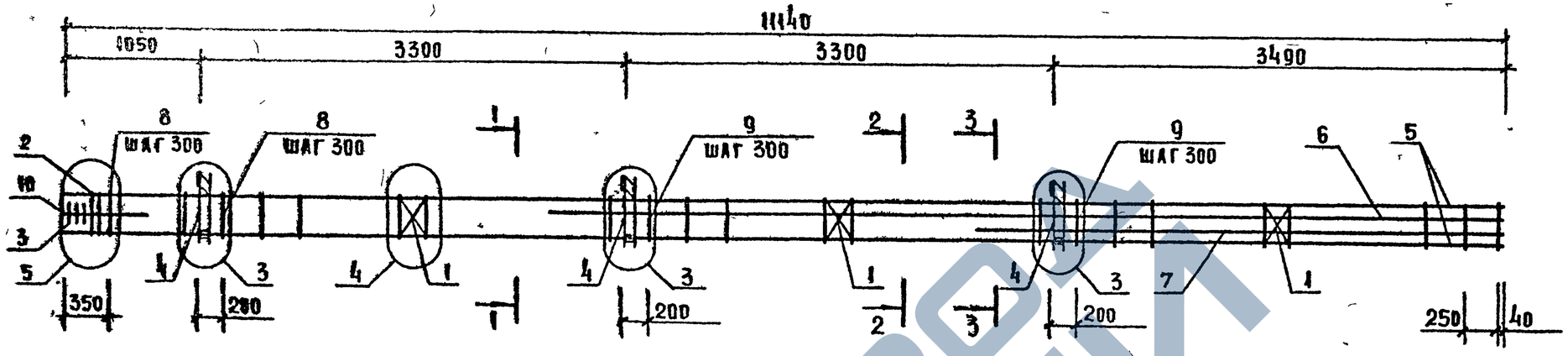

МАРКА	ПОЗ	МАРКА АРМАТУРНОГО ИЗДЕЛИЯ	КОЛ	МАССА КГ		ОБОЗНАЧЕНИЕ ДОКУМЕНТА
				1 ШТ	ВСЕГО	
КП-129	1	С-2	3	1 10	3 30	2-11 К01
	2	СКА-3	2	3 37	6 74	2-11 К02
	3	СКА-4	3	2 23	6. 69	2-11 К03
	4	МН-7	3	12 95	38 85	2-11 К07
	5	ф20 А III L= 11140	4	27 45	109 80	Б Ч
	6	ф28 А III L= 7390	2	35 69	71 39	Б Ч
	7	ф28 А III L= 4090	2	19 75	39 51	Б Ч
	8	ХМ-1	12	0 31	3 72	2-11 К11
	9	ХМ 2	25	0 56	14 00	2-11 К11
	10	ф6 А I L= 650	4	0,14	0 58	Б Ч
		ИТОГО			294 57	

УЗЛЫ СМ 1 020-1/87 2-15 ПОЛОЖЕНИЕ
ТЕХНИЧЕСКИЕ ТРЕБОВАНИЯ СМ 1 020-1/87 2-13 ТТ
АРМАТУРА КЛАССОВ А-III, А I ПО ГОСТ 5781 82

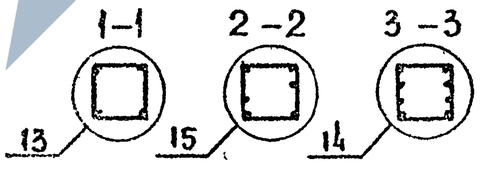

НАЧ ОТД	Волынский		
ГИП	Семченков		
ГА СПЕЦ	Никанорова		
ГА СПЕЦ	Колдашева		

1 020-1/87 2-13 К84

КАРКАС ПРОСТРАНСТВЕННЫЙ КП-129 СБОРОЧНЫЙ ЧЕРТЕЖ

СТАДИЯ	ЛИСТ	ЛИСТОВ
Р		1

ЦНИИП РЕКОНСТРУКЦИИ ГОРОДОВ

Взам инв № | Подп и дата | Инв № подл

25767 92

ФОРМАТ А3

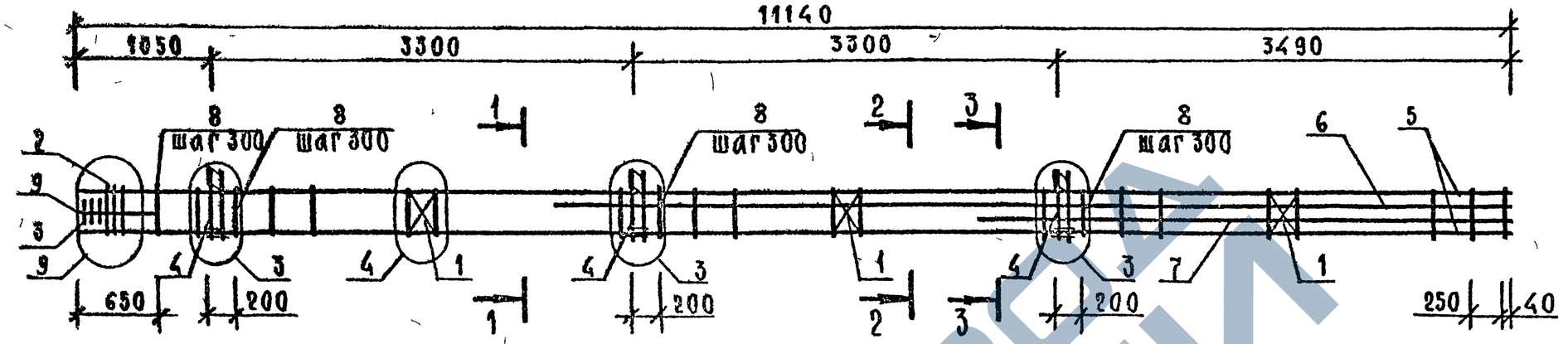

Марка	Поз	Марка арматурного изделия	Кол	Масса, кг		Обозначение документа
				1 шт	всего	
	1	С-2	3	1,10	3,30	2-11 К01
	2	СКА-3	4	3,37	13,48	2-11 К02
	3	СКА-4	3	2,23	6,69	2-11 К03
	4	МН-5	3	9,35	28,05	2-11 К05
	5	Ø36 AIII L=11140	4	89,01	356,03	6 ч.
	6	Ø25 AIII L=7390	2	28,38	56,76	6 ч
	7	Ø25 AIII L=4090	2	15,71	31,41	6 ч
	8	ХМ-3	36	0,91	32,76	2-11 К11
	9	Ø6 AI L=650	4	0,14	0,58	6 ч.
				ИТОГО:	529,06	

КП-130

Узлы см 1.020-1/87. 2-13 приложение.
Технические требования см.1.020-1/87 2-13 ГТ.
Арматура классов А-III, А-I по ГОСТ 5781-82.

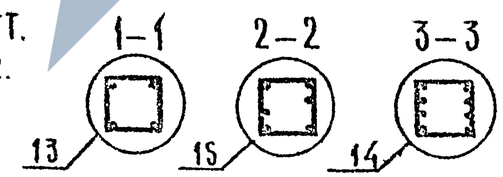

Нач отд	Волынский		
ГИП	Семченков		
Гл.спец	Никанорова		
Гл.спец	Колдашева		

1.020-1/87. 2-13 К85

КАРКАС ПРОСТРАНСТВЕННЫЙ КП-130 СБОРОЧНЫЙ ЧЕРТЕЖ

Стадия	Лист	Листов
Р		1

ЦНИИП реконструкции городов

Инв.№ подл. | Подпись и дата | Взам.инв.№

25767 93

Формат А3

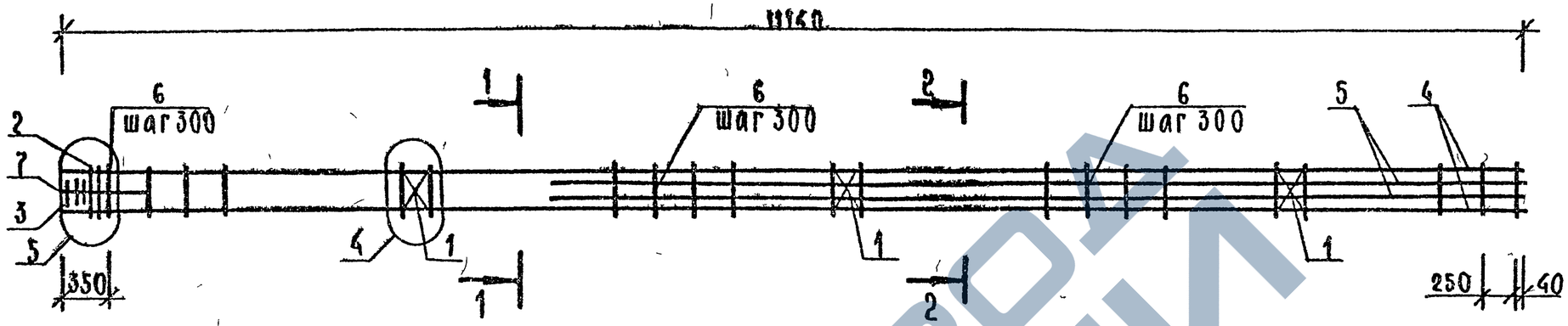

Марка	Поз.	Марка арматурного изделия	Кол	Масса, кг		Обозначение документа
				1 шт.	всего	
КП-131	1	С-2	3	1,10	3,30	2-11 КО1
	2	СКА-3	2	3,37	6,74	2-11 КО2
	3	СКА-4	3	2,23	6,69	2-11 КО3
	4	⌀25 AIII L=11140	4	42,78	171,11	Б.Ч.
	5	⌀20 AIII L=4090	4	10,08	40,31	Б.Ч.
	6	ХМ-2	37	0,56	20,72	2-11 К11
	7	⌀6 AI L=650	4	0,14	0,58	Б.Ч.
				Итого:	249,45	

Марка	Поз.	Марка арматурного изделия	Кол	Масса, кг		Обозначение документа
				1 шт.	всего	
КП-132	1	С-2	3	1,10	3,30	2-11 КО1
	2	СКА-3	2	3,37	6,74	2-11 КО2
	3	СКА-4	3	2,23	6,69	2-11 КО3
	4	⌀20 AIII L=11140	4	27,45	109,80	Б.Ч.
	5	⌀20 AIII L=4090	4	10,08	40,31	Б.Ч.
	6	ХМ-1	37	0,31	11,47	2-11 К11
	7	⌀6 AI L=650	4	0,14	0,58	Б.Ч.
				Итого:	178,88	

Узлы см. 1.020-1/87.2-13 приложение.
Технические требования см. 1.020-1/87.2-13 ТТ.
Арматура классов A-III, A-I по ГОСТ 5781-82.

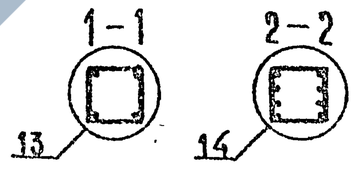

Нач. отд.	Волынский		
ГИП	Семченков		
Гл. спец.	Никаноров		
Гл. спец.	Колдашева		

1.020-1/87.2-13 К86

КАРКАС ПРОСТРАНСТВЕННЫЙ КП-131, КП-132 СБОРОЧНЫЙ ЧЕРТЕЖ

Стадия	Лист	Листов
Р		1

ЦНИИП реконструкции городов

Инв. № подл. | Подпись и дата | Взам. инв. №

Формат А3

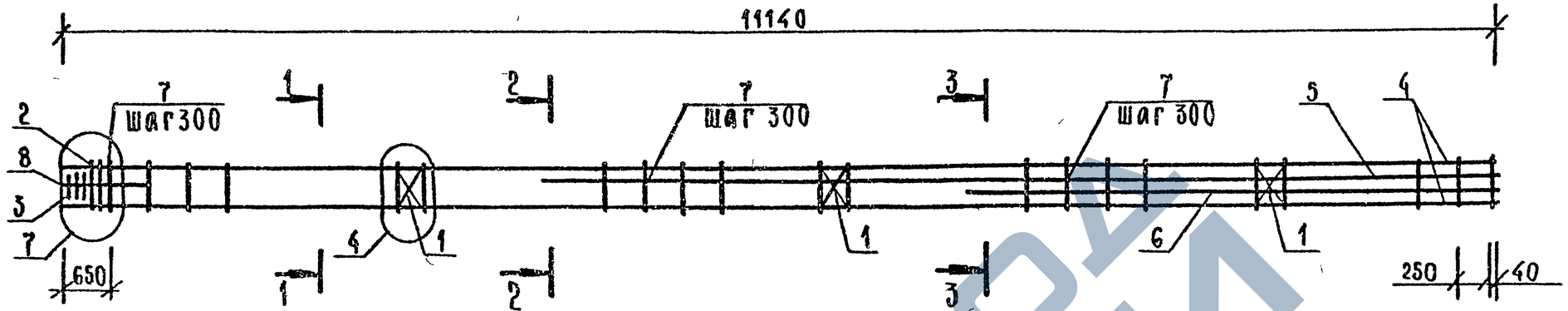

КП-133

Марка	Поз.	Марка арматурного изделия	Кол.	Масса, кг		Обозначение документа
				1 шт.	всего	
	1	С-2	3	1,10	3,30	2-11 К01
	2	СКА-3	3	3,37	10,11	2-11 К02
	3	СКА-4	3	2,23	6,69	2-11 К03
	4	⌀28 А III L=11140	4	53,81	215,22	Б. ч.
	5	⌀20 А III L=7390	2	18,21	36,42	Б. ч.
	6	⌀20 А III L=4090	2	10,08	20,16	Б. ч.
	7	ХМ-2	36	0,56	20,16	2-11 К11
	8	⌀6 А I L=650	4	0,14	0,58	Б. ч.
				Итого:	312,64	

КП-134

Марка	Поз.	Марка арматурного изделия	Кол.	Масса, кг		Обозначение документа
				1 шт.	всего	
	1	С-2	3	1,10	3,30	2-11 К01
	2	СКА-3	3	3,37	10,11	2-11 К02
	3	СКА-4	3	2,23	6,69	2-11 К03
	4	⌀32 А III L=11140	4	70,29	281,17	Б. ч.
	5	⌀25 А III L=7390	2	28,38	56,76	Б. ч.
	6	⌀25 А III L=4090	2	15,71	31,41	Б. ч.
	7	ХМ-2	36	0,56	20,16	2-11 К11
	8	⌀6 А I L=650	4	0,14	0,58	Б. ч.
				Итого:	410,18	

Узлы см. 1020-1/87.2-13 приложение.
Технические требования см. 1.020-1/87.2-13 ТТ.
Арматура классов А-III, А-I по ГОСТ 5781-82.

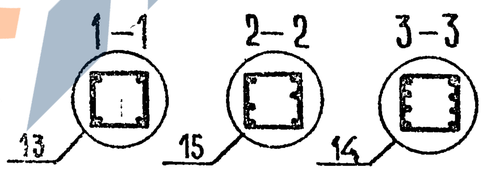

Нач. отд.	Волынский		
ГИП	Семченков		
Гл. спец.	Никанорова		
Гл. спец.	Колдашева		

1.020-1/87.2-13 К87

КАРКАС ПРОСТРАНСТВЕННЫЙ КП-133, КП-134 СБОРОЧНЫЙ ЧЕРТЕЖ

Стадия	Лист	Листов
Р		1

ЦНИИП реконструкции городов

25767 95

Инв. № подл. | Подпись и дата | Взам. инв. №

Формат А3

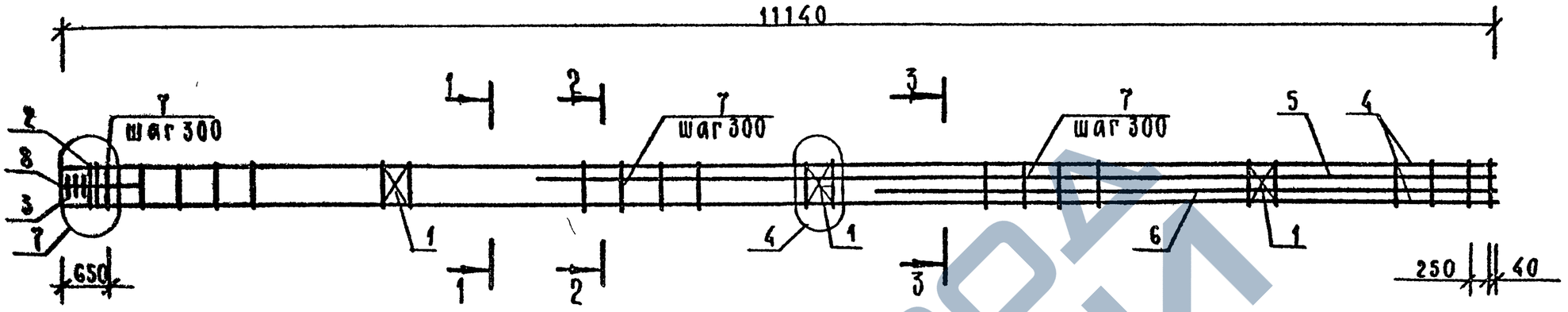

Марка	Поз	Марка арматурного изделия	Кол	Масса, кг		Обозначение документа
				1 шт	Всего	
КП-135	1	С-2	3	1,10	3,30	2-11 К01
	2	СКА-3	3	3,37	10,11	2-11 К02
	3	СКА-4	3	2,23	6,69	2-11 К03
	4	⌀28 AIII L=11140	4	53,81	216,22	Б Ч
	5	⌀32 AIII L=7390	2	46,63	93,26	Б Ч
	6	⌀32 AIII L=4090	2	25,81	51,62	Б Ч
	7	ХМ-2	36	0,56	20,16	2-11 К11
	8	⌀6 AI L=650	4	0,14	0,58	Б Ч
				Итого:	400,94	

Узлы см. 1.020-1/87. 2-13 Приложение
Технические требования см 1.020-1/87 2-13 ТТ.
Арматура классов A-III, A-I по ГОСТ 5781-82

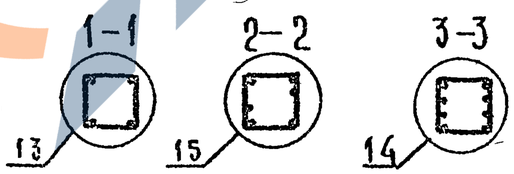

Нач отд	Волынский	
ГИП	Сенченков	
Гл спец	Никаноров	
Гл спец	Колдашева	

1 020-1/87 2-13 К88

КАРКАС ПРОСТРАНСТВЕННЫЙ КП-135 СБОРОЧНЫЙ ЧЕРТЕЖ

Стадия	Лист	Листов
Р		1

ЦНИИП реконструкции городов

Инв № подл | Подпись и дата | Взам. инв №

25767 96

Формат А3

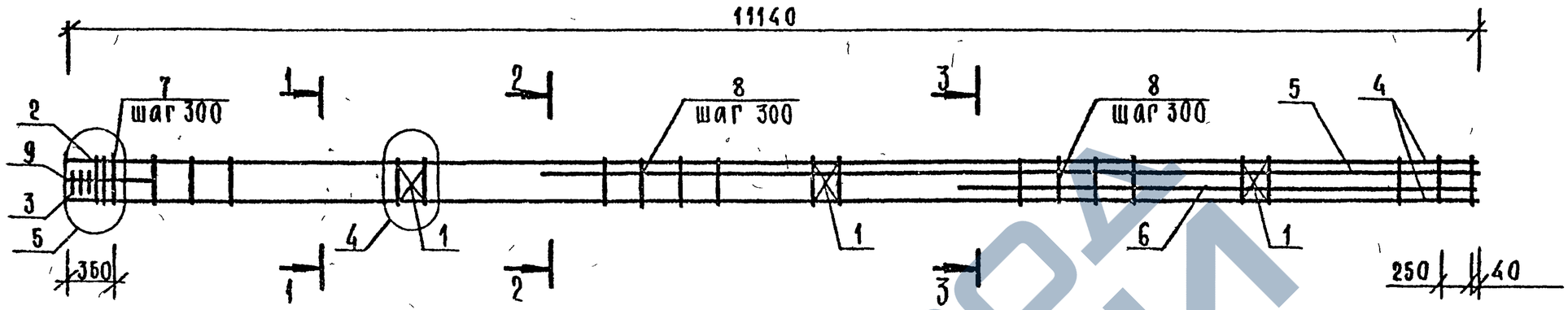

Марка	Поз.	Марка арматурного изделия	Кол.	Масса, кг		Обозначение документа
				1 шт	всего	
КП-136	1	С-2	3	1,10	3,30	2-11 К01
	2	СКА-3	2	3,37	6,74	2-11 К02
	3	СКА-4	3	2,23	6,69	2-11 К03
	4	⌀20 AIII L=11140	4	27,45	109,80	Б Ч
	5	⌀28 AIII L=7390	2	35,69	71,39	Б Ч
	6	⌀28 AIII L=4090	2	19,75	39,51	Б Ч
	7	ХМ-1	12	0,31	3,72	2-11 К11
	8	ХМ-2	25	0,56	14,00	2-11 К11
	9	⌀6 AI L=650	4	0,14	0,58	Б Ч
		ИТОГО:		255,72		

Узлы см 1.020-1/87 2-13 приложение
Технические требования см 1.020-1/87.2-13ТТ
Арматура классов A-III, A-I по ГОСТ 5781-82

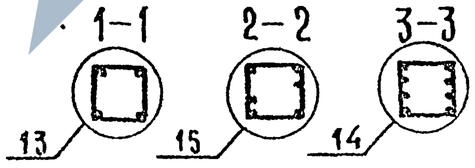

Нач отд	Волынский		
ГИП	Семченко		
Гл спец	Никанорова		
Гл спец	Колдашева		

1.020-1/87. 2-13 К89

КАРКАС ПРОСТРАНСТВЕННЫЙ КП-136 СБОРОЧНЫЙ ЧЕРТЕЖ

Стадия	Лист	Листов
Р		1

ЦНИИП Реконструкции городов

25767 97

Формат А3

Инв. № подл. | Подпись и дата | Взам. инв. №

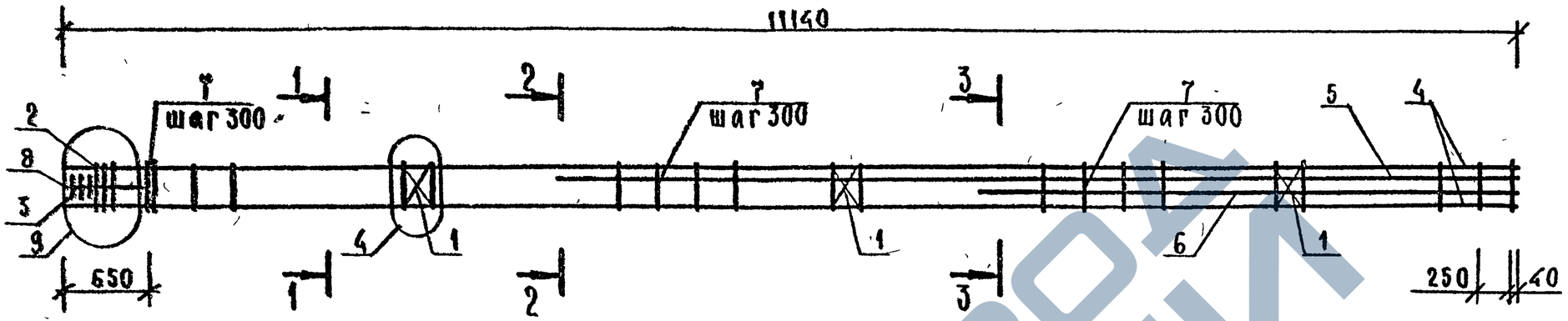

Марка	Поз	Марка арматурного изделия	Кол	Масса, кг		Обозначение документа
				1 шт	всего	
КП-137	1	С-2	3	1,10	3,30	2-11 К01
	2	СКА-3	4	3,37	13,48	2-11 К02
	3	СКА-4	3	2,23	6,69	2-11 К03
	4	Ø36 А-III L=11140	4	89,01	356,03	Б Ч
	5	Ø25 А-III L=7390	2	28,38	56,76	Б Ч.
	6	Ø25 А-III L=4090	2	15,71	31,41	Б Ч
	7	ХМ-3	36	0,91	32,76	2-11 К11
	8	Ø6 А-I L=650	4	0,14	0,58	Б Ч
		ИТОГО. 501,01				

Узлы см 1.020-1/87 2-13 приложение
Технические требования см. 1.020-1/87 2-13 ТТ
Арматура классов А-III, А-I по ГОСТ 5781-82.

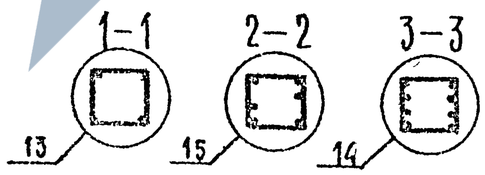

Нач отд	Волынский		
ГИП	Семченков		
Гл спец	Никандрова		
Гл спец	Колдашева		

1.020-1/87. 2-13 К90

КАРКАС ПРОСТРАНСТВЕННЫЙ КП-137 СБОРОЧНЫЙ ЧЕРТЕЖ

Стадия	Лист	Листов
Р		1

ЦНИИП реконструкции городов

25767 98

Формат А3

Инв № подл. | Подпись и дата | Взам инв №

ПРИЛОЖЕНИЕ

ЗАВОДА ЖБИ

САПР КиевЗНИИЭП | ОПЕРАТОР СИСТЕМЫ | ЛУКАШУК

1

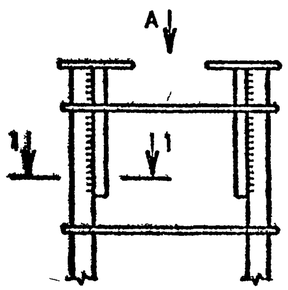

4

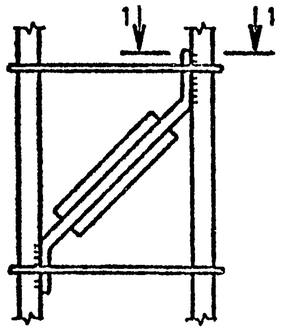

13

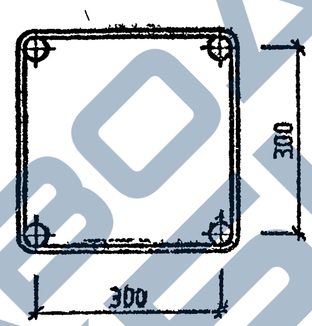

15

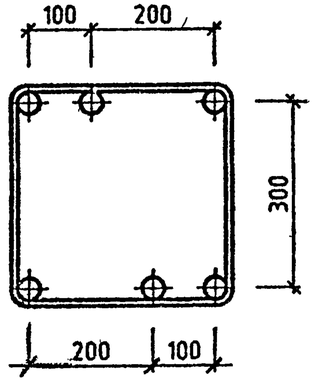

ВИД А

14

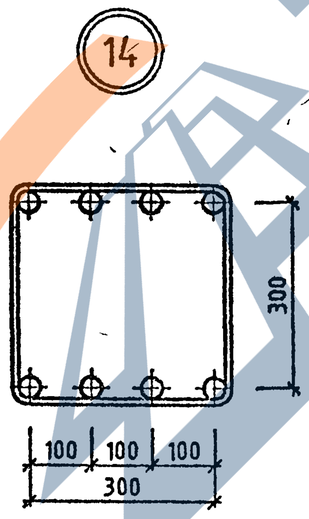

МН-2

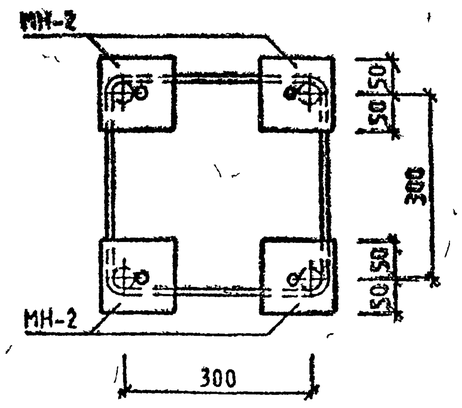

1-1

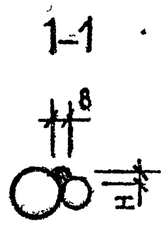

ВЗАМ. ИНВ №

ПОДПИСЬ И ДАТА

ИНВ № ПОДЛ

				1020-1/87 2-13-У
НАЧ.ОТД	ГОРОХОВ			УЗЛЫ 1...17
Н.КОНТР	СИТНИК			
ГИП	СИТНИК			
ПРОВЕРИЛ	МЭЛОДЦОВА			
РАЗРАБ	ЛУКАШУК			

СТАДИЯ	ЛИСТ	ЛИСТОВ
Р	1	3

КиевЗНИИЭП

25767 100

ФОРМАТ А3

САПР КиевЗНИИЭП
ОПЕРАТОР СИСТЕМЫ
ЛУКАШУК
ВЗАМ ИНВ №
ПОДП И ДАТА
ИНВ №ПОДЛ

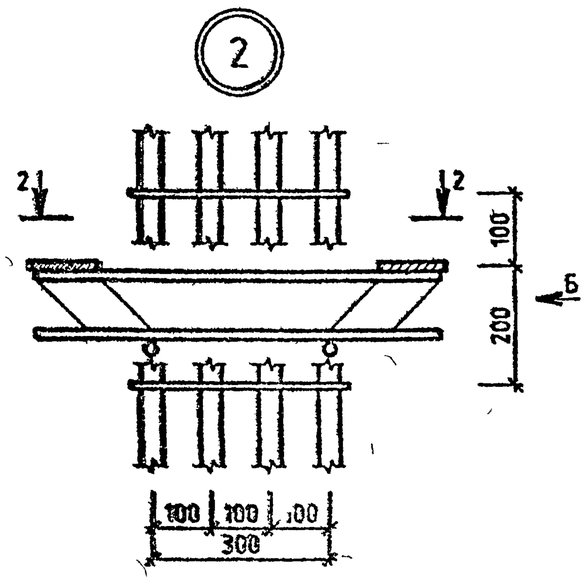

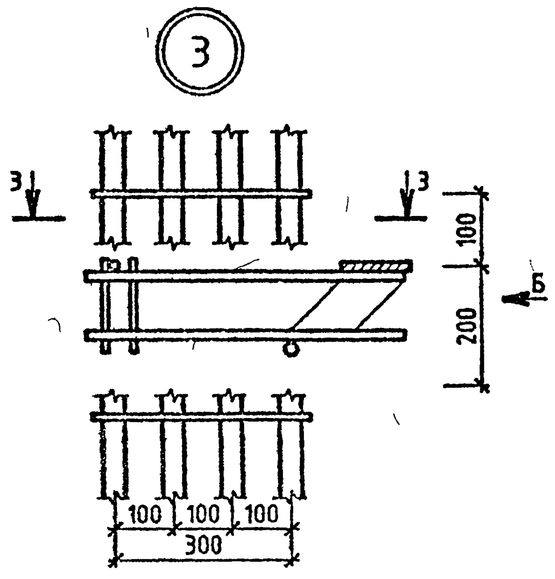

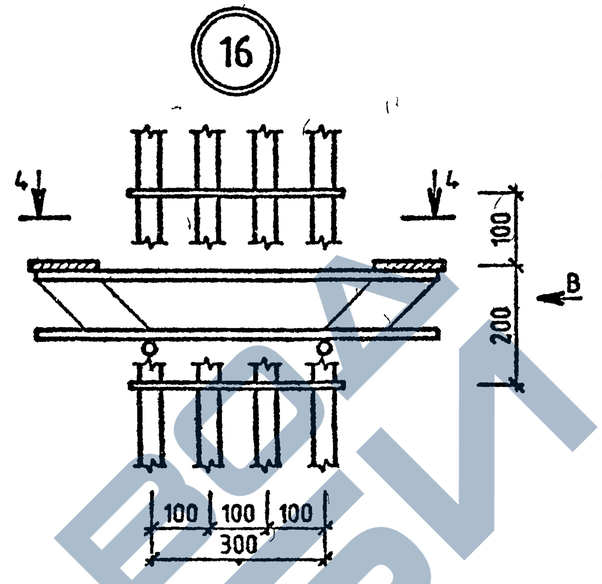

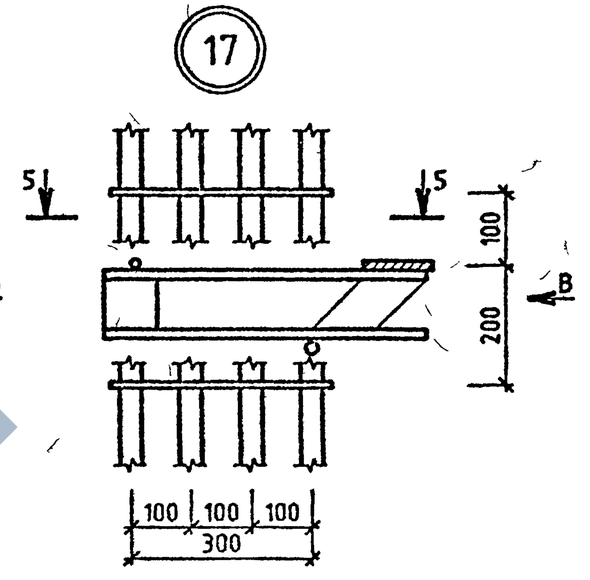

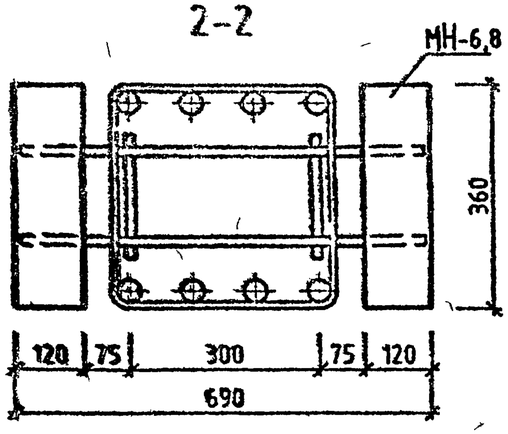

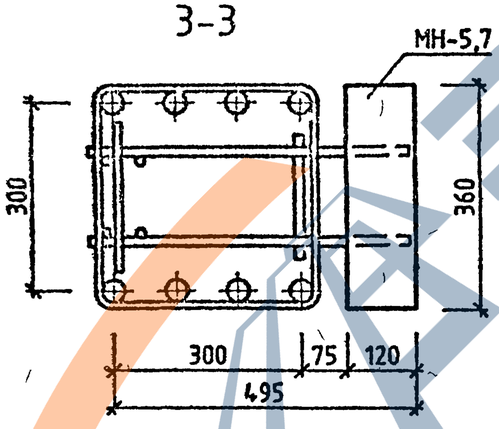

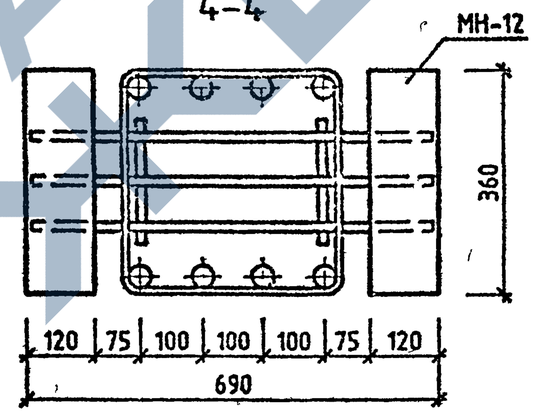

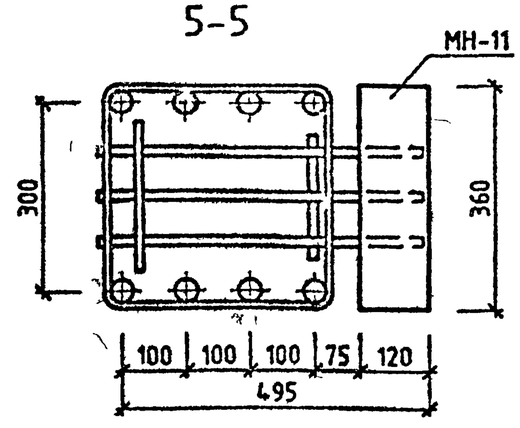

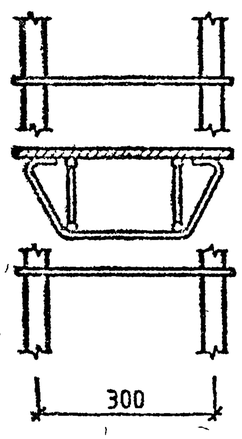

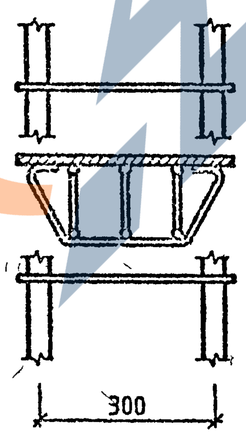

В КОЛОННАХ ЗААРМИРОВАННЫХ 4-МЯ И 6-Ю СТЕРЖНЯМИ, ЗАКЛАДНЫЕ ДЕТАЛИ КОНСОЛИ УСТАНАВЛИВАТЬ В СООТВЕТСТВИИ С ДАННЫМИ УЗЛАМИ

САПР КиевЗНИИЭП

МОЛОДЦОВА — ОПЕРАТОР СИСТЕМЫ

5

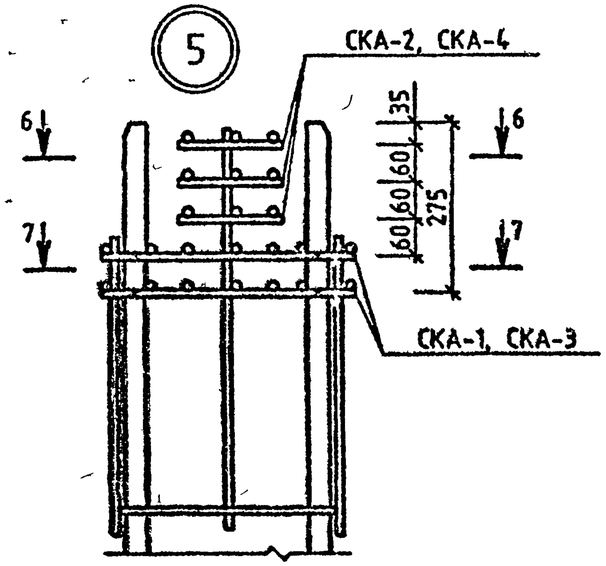

6

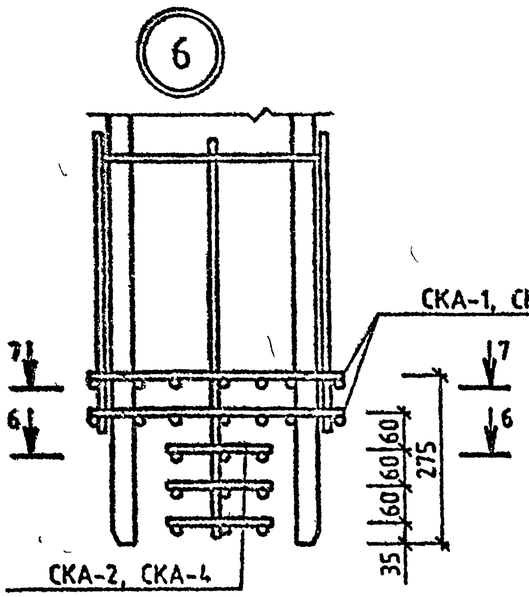

7

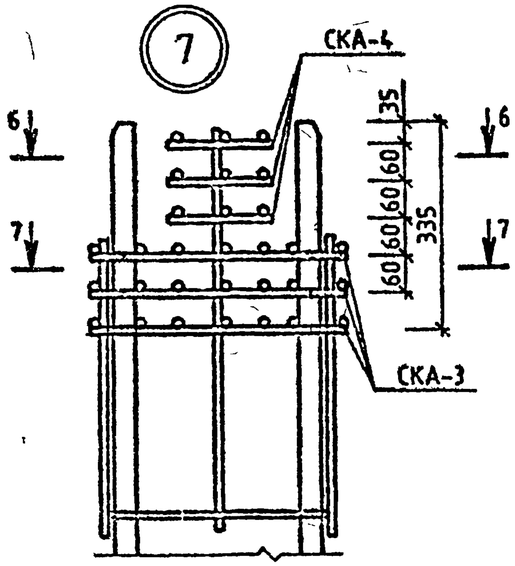

8

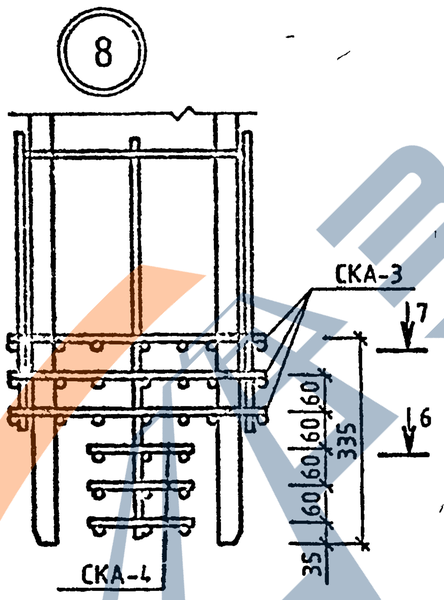

9

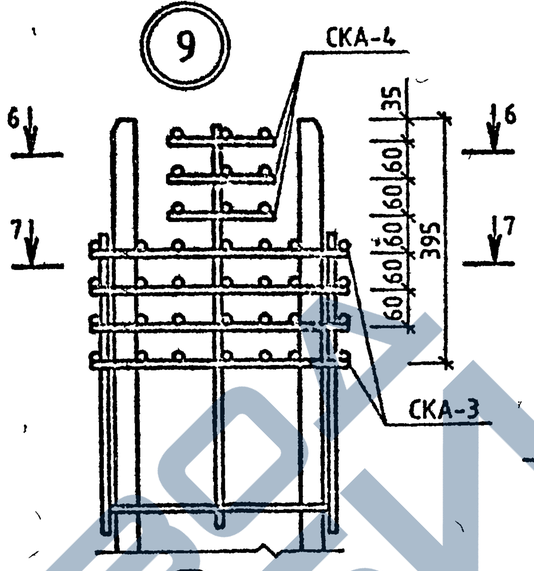

10

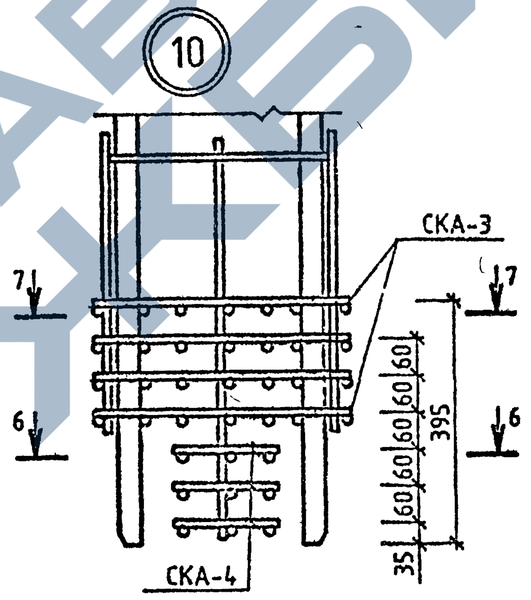

11

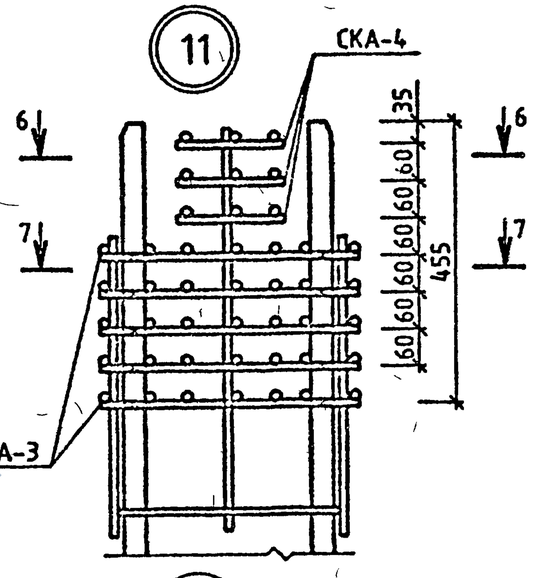

12

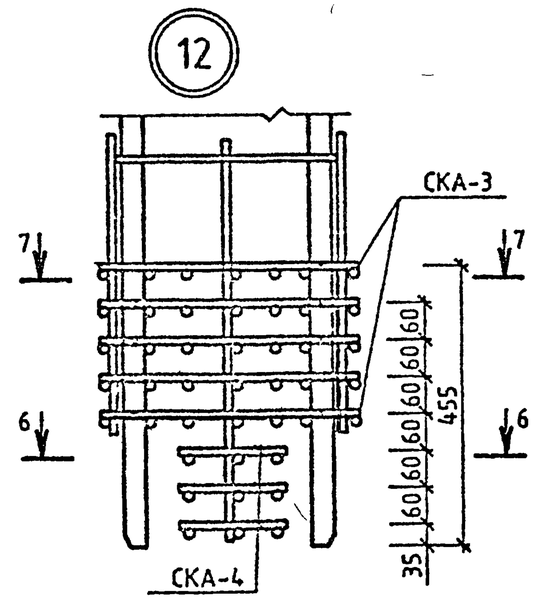

6-6

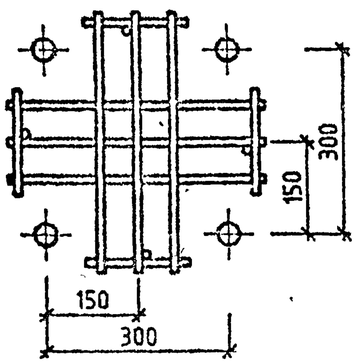

7-7

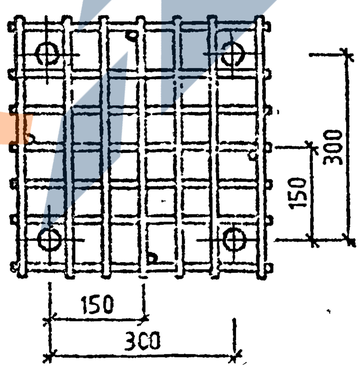

ВЗАМ ИНВ № | ПОДП. И ДАТА | ИНВ № ПОДЛ

1.020-1/87.2-13-У

ЛИСТ 3

25767 (102)

ФОРМАТ А3

7.12.93