ТИПОВАЯ ДОКУМЕНТАЦИЯ НА СТРОИТЕЛЬНЫЕ СИСТЕМЫ И ИЗДЕЛИЯ ЗДАНИЙ И СООРУЖЕНИЙ

СЕРИЯ 1.133.1-5

БЛОКИ НАРУЖНЫХ СТЕН

ВЫПУСК 5

СТЕНОВЫЕ ЛЕГКОБЕТОННЫЕ БЛОКИ ТОЛЩИНОЙ 40, 50 и 60 см ДЛЯ ЖИЛЫХ ЗДАНИЙ ВЫСОТОЙ 5-9 ЭТАЖЕЙ
/ДОБОРНЫЕ : ПОЯСНЫЕ, ПОДОКОННЫЕ, ПЕРЕМЫЧЕЧНЫЕ/

17402
ЦЕНА 3-34
3-67

https://zavodjbi.com/

ЦЕНТРАЛЬНЫЙ ИНСТИТУТ ТИПОВОГО ПРОЕКТИРОВАНИЯ
ГОССТРОЯ СССР

Москва, А-445, Смольная ул., 22

Сдано в печать VI 1982 года

Заказ № 5642 Тираж 500 экз.

https://zavodjbi.com/

https://zavodjbi.com/

ТИПОВАЯ ДОКУМЕНТАЦИЯ НА СТРОИТЕЛЬНЫЕ СИСТЕМЫ И ИЗДЕЛИЯ ЗДАНИЙ И СООРУЖЕНИЙ

СЕРИЯ 1.133.1-5

БЛОКИ НАРУЖНЫХ СТЕН

ВЫПУСК 5

СТЕНОВЫЕ ЛЕГКОБЕТОННЫЕ БЛОКИ ТОЛЩИНОЙ 40, 50 и 60 см ДЛЯ ЖИЛЫХ ЗДАНИЙ ВЫСОТОЙ 5-9 ЭТАЖЕЙ /ДОБОРНЫЕ : ПОЯСНЫЕ, ПОДОКОННЫЕ, ПЕРЕМЫЧЕЧНЫЕ/

РАЗРАБОТАНЫ ЦНИИЭП ЖИЛИЩА ГОСУДАРСТВЕННОГО КОМИТЕТА ПО ГРАЖДАНСКОМУ СТРОИТЕЛЬСТВУ И АРХИТЕКТУРЕ ПРИ ГОССТРОЕ СССР

ЦНИИЭП ЖИЛИЩА

Рук. отделения проектных работ — А. Криппа
Гл. инженер отделения — Н. Дыховичная
Гл. конструктор отделения — Б. Смирнов
Рук. мастерской № 5 — Л. Станишевский
Гл. инженер мастерской — Ю. Панков
Гл. инженер каталога — Н. Росинский
Гл. инженер проекта — Г. Зыкина

УТВЕРЖДЕНЫ И ВВЕДЕНЫ В ДЕЙСТВИЕ С 1.0
ГОСУДАРСТВЕННЫМ КОМИТЕТОМ ПО ГРАЖДАНСКОМУ СТРОИТЕЛЬСТВУ И АРХИТЕКТУРЕ ПРИ ГОССТРОЕ СССР
ПРИКАЗ № 177 ОТ 4.06.1981 г.

https://zavodjbi.com/

Стр.	Обозначение	Наименование	Примечание
		Содержание выпуска	
2-5	1.133.1-5 вып.5 00.000	Содержание	
6-17	1.133.1-5 вып.5 00. 000ТО	Техническое описание	
18-20	1.133. 1-5 вып.500. 000ТБ1	Номенклатура	
21-23	1.133.1-5 вып.500.000ТБ2	Выборка стали	
24	1.133.1-5 вып. 501.000	Блок подоконный	
		СБ2.1 15.8.3-П-1, СБ2.1 15.8.4-П-1	
		СБ2.1 15.8.5-П-1.	
24	1.133.1-5 вып. 501.000СБ	Блок подоконный	
		(СБ2.1 15.8.3-П-1, СБ2,1 15.8.4-П-1	
		СБ2.1 15.8.5-П-1) Сборочный чертеж	
25	1.133.1-5 вып.5-02.000	Блок подоконный	
		СБ2.1.18.8.3-П-1, СБ2.1 18.8.4-П-1,	
		СБ2.1 18.8.5-П-1.	
26	1.133.1-5 вып. 503.000	Блок подоконный	
		СБ 2.1 21.8.3-П-1, СБ2.1 21.8.4-П-1,	
		СБ2.1 21. 8.5-П-1.	
27	1.133.1-5 вып. 502.000СБ	Блок подоконный	
		(СБ2.1 18.8.3-П-1, СБ2.1 18,8.4-П-1,	
		СБ2.1 18.8.5-П-1) Сборочный чертеж	
27	1.133.1-5 вып. 503.000СБ	Блок подоконный	
		(СБ2.1 21.8.3-П-1, СБ2.1 21.8.4-П-1,	
		СБ2.1 21.8-5-П-1) Сборочный чертеж	

Стр.	Обозначение	Наименование	Примечание
28	1.133.1-5 вып. 504.000	Блок подоконный	
		СБ2.2 8.8.4-П-2, СБ2.2 8.8.5-П-2, СБ2.2 8.8.6-П-2.	
28	1.133.1-5 вып. 504.000СБ	Блок подоконный	
		СБ2.2 8.8.4-П-2, СБ2.2 8.8.5-П-2, СБ2.2 8.8.6-П-2) Сборочный чертеж	
29	1.133.1-5 вып.505.000	Блок подоконный	
		СБ2.2 8.8.4-П-3, СБ2.2 8.8.5-П-3, СБ2.2 8.8.6-П-3..	
29	1.133.1-5 вып.505. 000СБ	Блок подоконный	
		(СБ2.2 8.8.4-П-3, СБ2.2 8.8.5-П-3, СБ2.2 8.8.6-П-3) Сборочный чертеж	
30	1.133.1-5 вып. 506.000	Блок подоконный	
		СБ2.2 9.8.3-П-2, СБ2.2 9.8.4-П-2,	
		СБ2,2 9.8.5-П-2.	
31	1.133.1-5 вып.507. 000	Блок подоконный	
		СБ2.2 9.8.3-П-3, СБ2.2. 9.8.4-П-3,	
		СБ2.2 9.8.5-П-3.	
32	1.133.1-5 вып.506.000СБ	Блок подоконный	
		(СБ2.2 9. 8.3-П-2, СБ2,2 9.8.4-П-2,	
		СБ2.2 9. 8.5-П-2) Сборочный чертеж	
32	1.133.1-5 вып.507. 000СБ	Блок подоконный	
		(СБ2.2 9.8.3-П-3, СБ2.2 9.8.4-П-3,	
		СБ2.2 9.8.5-П-3) Сборочный чертеж	
33	1.133.1-5 вып. 508. 000	Блок подоконный	
		СБ2.3 12.8.4-П-1, СБ2,3 12.8.5-П-1,	
		СБ2.3 12.8.6-П-1.	
33	1.133.1-5 вып. 508.000СБ	Блок подоконный	
		(СБ2.3 12.8.4-П-1, СБ2.3 12.8.5-П-1,	
		СБ2,3 12.8.6-П-1) Сборочный чертеж	

Стр.	Обозначение	Наименование	Примечание
34	1.133.1-5 вып.5 09.000	Блок перемычечный	
		СБ.3.1 21.6.4-7П-1, СБ3.1 21.6.5-7П-1,	
		СБ3.1 21.6.6-7П-1.	
35	1.133.1-5 вып.5 09.000СБ	Блок перемычечный	
		(СБ3.1 21.6.4-7П-1, СБ3.1 21.6.4-7П-1,	
		СБ3.1 21.6.6-7П-1) Сборочный чертеж	
36	1.133.1-5 вып.5 10.000	Блок перемычечный	
		СБ 3.1 36.4.4-4П-1.1, СБ3.1 30.4.4-4П-1.1	
37	1.133.1-5 вып.5 10.000СБ	Блок перемычечный	
		(СБ3.1 36.4.4-4П-1.1, СБ3.1 30.4.4-4П-1.1)	
		Сборочный чертеж	
38	1.133.1-5 вып.5 11.000	Блок перемычечный	
		СБ3.1 36.4.4-7П-1.1, СБ3.1 30.4.4-7П-1.1	
39	1.133.1-5 вып.5 11.000СБ	Блок перемычечный	
		(СБ3.1 36.4.4-7П-1.1, СБ3.1 30.4.4-7П-1.1)	
		Сборочный чертеж.	
40	1.133.1-5 вып.5 12.000	Блок перемычечный	
		СБ3.1 36.4.5-5П-1.1, СБ3.1 30.4.5-5П-1.1	
41	1.133.1-5 вып.5 12.000СБ	Блок перемычечный	
		(СБ3.1 36.4.5-5П-1.1, СБ3.1 30.4.5-5П-1.1)	
		Сборочный чертеж	
42	1.133.1-5 вып.5 13.000	Блок перемычечный	
		СБ3.1 36.4.5-7П-1.1, СБ3.1 30.4.5-7П-1.1	
43	1.133.1-5 вып.5 13.000СБ	Блок перемычечный	
		(СБ3.1 36.4.5-7П-1.1, СБ3.1 30.4.5-7П-1.1)	
		Сборочный чертеж	
44	1.133.1-5 вып.5 14.000	Блок перемычечный	
		СБ3.1 36.4.6-5П-1.1, СБ3.1 30.4.6-5П-1.1	

Стр.	Обозначение	Наименование	Примечание
45	1.133.1-5 вып.5 14.000СБ	Блок перемычечный	
		(СБ3.1 36.4.6-5П-1.1, СБ3.130.4.6-5П-1.1)	
		Сборочный чертеж.	
46	1.133.1-5 вып.5 15.000	Блок перемычечный	
		СБ3.136.4.6-7П-1.1, СБ3.130.4.6-7П-1.1	
47	1.133.1-5 вып.5 15.000СБ	Блок перемычечный	
		(СБ3.136.4.6-7П-1.1, СБ3.130.4.6-7П-1.1)	
		Сборочный чертеж.	
48	1.133.1-5 вып.5 16.000	Блок поясной угловой	
		СБ4.325.6.4-П-2, СБ4.325.6.4-П-3	
49	1.133.1-5 вып.5 16.000СБ	Блок поясной угловой	
		(СБ4.3 25.6.4-П-2, СБ4.3 25.6.4-П-3)	
		Сборочный чертеж	
50	1.133.1-5 вып.5 17.000	Блок поясной угловой	
		СБ4.326.6.5-П-2, СБ4.326.6.5-П-3	
51	1.133.1-5 вып.5 17.000СБ	Блок поясной угловой	
		(СБ4.326.6.5-П-2, СБ4.326.6.5-5-П-3)	
		Сборочный чертеж	
52	1.133.1-5 вып.5 18.000	Блок поясной угловой	
		СБ4.3 27.6.6-П-2, СБ4.3 27.6.6-П-3	
53	1.133.1-5 вып.5 18.000СБ	Блок поясной угловой	
		(СБ4.327.6.6-П-2, СБ4.327.6.6-П-3)	
		Сборочный чертеж	
54	1.133.1-5 вып.5 00 000Д1	Узлы I ... IV	
55	1.133.1-5 вып.5 00.000Д2	Узлы V ... VIII	
56	1.133.1-5 вып.5 09.100	Блок арматурный	
		АБ-1, АБ-2, АБ-3	
56	1.133.1-5 вып.5 09.100СБ	Блок арматурный	
		(АБ-1, АБ-2, АБ-3). Сборочный чертеж	

Стр	Обозначение	Наименование	Примечание
57	1.133.1-5 вып.5 10.100	Блок арматурный	
		АБ-4	
57	1.133.1-5 вып.5 10.200	Блок арматурный	
		АБ-5	
58	1.133.1-5 вып.5 11.100	Блок арматурный	
		АБ-6	
58	1.133.1-5 вып.5 11.200	Блок арматурный	
		АБ-7	
59	1.133.1-5 вып.5 12.100	Блок арматурный	
		АБ-8	
59	1.133.1-5 вып.5 12.200	Блок арматурный	
		АБ-9	
60	1.133.1-5 вып.5 13.100	Блок арматурный	
		АБ-10	
60	1.133.1-5 вып.5 13.200	Блок арматурный	
		АБ-11	
61	1.133.1-5 вып.5 14.100	Блок арматурный	
		АБ-12	
61	1.133.1-5 вып.5 14.200	Блок арматурный	
		АБ-13	
62	1.133.1-5 вып.5 15.100	Блок арматурный	
		АБ-14	
62	1.133.1-5 вып.5 15.200	Блок арматурный	
		АБ-15	
63	1.133.1-5 вып.5 09.110	Сетка С-1	
63	1.133.1-5 вып.5 09.120	Сетка С-2	
64	1.133.1-5 вып.5 09.130	Сетка С-3	
64	1.133.1-5 вып.5 09.140	Сетка С-4	
65	1.133.1-5 вып.5 09.150	Сетка С-5	

Стр.	Обозначение	Наименование	Примечание
65	1.133.1-5 вып.5 09.160	Сетка С-6	
66	1.133.1-5 вып.5 10.110	Сетка С-7	
66	1.133.1-5 вып.5 10.120	Сетка С-8	
67	1.133.1-5 вып.5 11.110	Сетка С-9	
67	1.133.1-5 вып.5 11.120	Сетка С-10	
68	1.133.1-5 вып.5 10.130	Сетка С-11	
68	1.133.1-5 вып.5 10.140	Сетка С-12	
69	1.133.1-5 вып.5 11.130	Сетка С-13	
69	1.133.1-5 вып.5 11.140	Сетка С-14	
70	1.133.1-5 вып.5 12.110	Сетка С-15	
70	1.133.1-5 вып.5 12.120	Сетка С-16	
71	1.133.1-5 вып.5 13.110	Сетка С-17	
71	1.133.1-5 вып.5 13.120	Сетка С-18	
72	1.133.1-5 вып.5 12.130	Сетка С-19	
72	1.133.1-5 вып.5 12.140	Сетка С-20	
73	1.133.1-5 вып.5 13.130	Сетка С-21	
73	1.133.1-5 вып.5 13.140	Сетка С-22	
74	1.133.1-5 вып.5 14.110	Сетка С-23	
74	1.133.1-5 вып.5 14.120	Сетка С-24	
75	1.133.1-5 вып.5 15.110	Сетка С-25	
75	1.133.1-5 вып.5 15.120	Сетка С-26	
76	1.133.1-5 вып.5 16.130	Сетка С-27	
76	1.133.1-5 вып.5 16.140	Сетка С-28	
77	1.133.1-5. вып.5 15.130	Сетка С-29	
77	1.133.1-5 вып.5 15.140	Сетка С-30	
78	1.133.1-5 вып.5 16.010	Сетка С-31, С-31А	
78	1.133.1-5 вып.5 16.010СБ	Сетка (С-31, С-31А)	
		Сборочный чертеж	
79	1.133.1-5 вып.5 16.020	Сетка С-32. С-32А	

Стр.	Обозначение	Наименование	Примечание
79	1.133.1-5 вып.5 16.020СБ	Сетка (С-32, С-32А)	
		Сборочный чертеж	
80	1.133.1-5 вып.5 17.010	Сетка С-33, С-33А	
80	1.133.1-5 вып.5 17.010СБ	Сетка (С-33, С-33А)	
		Сборочный чертеж	
81	1.133.1-5 вып.5 17.020	Сетка С-34, С-34А	
81	1.133.1-5 вып.5 17.020СБ	Сетка (С-34, С-34А)	
		Сборочный чертеж	
82	1.133.1-5 вып.5 18.010	Сетка С-35, С-35А	
82	1.133.1-5 вып.5 18.010СБ	Сетка (С-35, С-35А)	
		Сборочный чертеж	
83	1.133.1-5 вып.5 18.020	Сетка С-36, С-36А	
83	1.133.1-5 вып.5 18.020СБ	Сетка (С-36, С-36А)	
		Сборочный чертеж	
84	1.133.1-5 вып.5 09.010	Изделие закладное М-2	
84	1.133.1-5 вып.5 16.010	Изделие закладное М-4	
85	1.133.1-5 вып.5 01.001	Петля строповочная	
		П-1, П-3, П-4, П-5, П-7	
85	1.133.1-5 вып.5 09.001	Петля строповочная	
		П-6, П-8, П-9, П-10	
86	1.133.1-5 вып.5 08.001	Петля строповочная П-2	

Стр.	Обозначение	Наименование	Примечание

https://zavodjbi.com/

Техническое описание.

Выпуск 5 серии 1.133.1-5 входит в состав Общесоюзного каталога индустриальных изделий для жилищно-гражданского строительства.

Работа выполнена в соответствии с заданием Государственного комитета по гражданскому строительству и архитектуре при Госстрое СССР от 19.II 1980г.

Рабочие чертежи блоков наружных стен, разработанные в настоящем выпуске, предназначены для изготовления блоков предприятиями строительной промышленности и применения в наружных стенах жилых домов с крупноблочными стенами высотой 5-9 этажей.

Настоящий выпуск содержит техническое описание, сборочные чертежи блоков наружных стен, арматурные изделия, узлы, детали и закладные изделия.

Каждому блоку присвоена определенная марка по открытой буквенно-цифровой системе в соответствии с ГОСТ 23009-78. „Конструкции и изделия бетонные и железобетонные сборные. Условные обозначения (марки)".

Первые две буквы обозначают тип блока: СБ-стеновые блоки наружных стен. Следующая после букв первая цифра обозначает тип блока; вторая цифра, отделенная точкой, обозначает положение блока в плане: рядовой, угловой, блок температурного шва, блок лоджий. Следующие за ним три числа, разделенные точками, являются определяющими габаритами изделиями в дециметрах с округлением-длиной, высотой и толщиной блока.

Отделенная тире буква „П" указывает на материал из которого запроектированы блоки, легкий бетон на пористых заполнителях.

Схема образования последующих цифровых индексов, которые определяют конкретную марку панели, представлена в таблице №1 на листе 6.7.8.

Последующие цифры в этой таблице, указывающие на дополнительные факторы, характеризуют блок как симметричный, несимметричный левый или правый.

В этой таблице приведены примеры маркировки блоков. Например: марка СБ4.3 25.6.4-П-2- принадлежит поясному блоку-цифра 4; угловой-цифра 3 со следующими габаритами: длина 2500мм, высота 600 мм, толщина 400мм; буква П-из легкого бетона на пористых заполнителях: цифра 2 после тире говорит о том, что блок несиметричный левый.

В связи с тем, что в настоящем выпуске блоки имеют маркировку, отличную от маркировки соответствующих блоков в разработанном ранее выпуске 5 серии 1.133-1, также приводится таблица №2, устанавливающая соответствие марок в обоих выпусках.

Таблица №2

Тип блока	Марка блока, принятая в выпуске 5 серии 1.133-1	Марка этого же блока, принятая в настоящем выпуске
Перемычечные блоки	НБ-21.6.4П	СБ3.1 21.6.4-7П-1
	НБ-21.6.5П	СБ3.1 21.6.5-7П-1
	НБ-21.6.6П	СБ3.1 21.6.6-7П-1
	НБ-30.4.4П	СБ3.1 30.4.4-4П-1.1
	НБ-36.4.4	СБ3.1 36.4.4-4П-1.1
	НБ-30.4.4	СБ3.1 30.4.4-7П-1.1
	НБ-36.4.4	СБ3.1 36.4.4-7П-1.1
	НБ-3Р.4.5	СБ3.1 30.4.5-5П-1.1
	НБ-36.4.5	СБ3.1 36.4.5-5П-1.1
	НБ-30.4.5	СБ3.1 30.4.5-7П-1.1
	НБ-36.4.5	СБ3.1 36.4.5-7П-1.1
	НБ-30.4.6	СБ3.1 30.4.6-4П-1.1
	НБ-36.4.6	СБ3.1 30.4.6-4П-1.1
		СБ3.1 30 4.6-6П-1.1
		СБ3.1 36.4.6-6П-1.1
Поясные блоки	НБУ-25.6.4	СБ4.3 25.6.4-П-2
	НБУ-25.6.4Л	СБ4.3 25.6.4-П-3
	НБУ-26.6.5	СБ4.3 26.6.5-П-2
	НБУ-26.6.5Л	СБ4.3 26.6.5-П-3
	НБУ-27.7.6	СБ4.3 27.6.6-П-2
	НБУ-27.6.6Л	СБ4.3 27.6.6-П-3
Подоконные блоки	НБД-8.8.4	СБ2.2 8.8.4-П-2
	НБД-8.8.6	СБ2.2 8.8.6-П-2
	НБО-18.8.3	СБ2.1 18.8.3-П-1
	НБО-18.8.4	СБ2.1 18.8.4-П-1
	НБО-18.8.5	СБ2.1 18.8.5-П-1
	НБД-9.8.4	СБ2.2 9.8.3-П-2
	НБД-9.8.3	СБ2.2 9.8.4-П-2
	НБД-9.8.5	СБ2.2 9.8.5-П-2
	НБД-9.8.3	СБ2.2 9.8.3-П-3

Рук.маст.№9	Станишевский	
Гл.инж.мас.	Панков	
ГИП	Зыкина	
Рук.гр.	Мелюшкина	
Проверил	Гуткина	
Разработ.	Осина	

1.133.1-5 вып. 500. 000ТО

Техническое описание

Стадия	Лист	Листов
Р	1	12

https://zavodjbi.com/

Тип блока	Марка блока, принятая в выпуске 5 серии 1.133-1	Марка этого же блока, принятая в настоящем выпуске
Подоконные блоки	НБД 9.8.4	СБ2.2 9.8.4-П-3
	НБД 9.8.5	СБ2.2 9.8.5-П-3
	НБД 8.8.5	СБ2.2 8.8.5-П-2
	НБО 12.8.4	СБ2.3 12.8.4-П-1
	НБО 12.8.5	СБ2 3 12.8.5-П-1
	НБО 12.8.6	СБ2.3 12.8.6-П-1
	НБО 15.8.3	СБ2.1 15.8.3-П-1
	НБО 15.8.4	СБ2.1 15.8.4-П-1
	НБО 15.8.5	СБ2.1 15.8.5-П-1
	НБО 21.8.3	СБ2.1 21.8.3-П-1
	НБО 21.8.4	СБ2.1 21.8.4-П-1
	НБО 21.8.5	СБ2 1 21.8.5-П-1
	НБД 8.8.5	СБ2.2 8.8.5-П-3
	НБД 8.8.4	СБ2.2 8.8.4-П-2
	НБД 8.8.6	СБ2.2 8.8.6-П-2

Блоки наружных стен разработаны для применения во II и III климатических районах и 1 в подрайоне.

При применении изделий каталогов наружных стеновых блоков к конкретным условиям строительства, необходимо учитывать фактическое сопротивление теплопередачи ограждающих конструкций $R_o^{ф}$, а $t_н$ принимать по СНиП II-А. 6-72.

Зоны влажности, физические показатели материалов, теплофизические показатели по СНиП II-3-79, с учетом повышения требуемого термического сопротивления ограждающих конструкций $R_o^{тр}$ на 10% согласно письма Госграждан-строя от 5.08.80г. расчитываемого по формуле I СНиП II-3-79 и „Методических указаний по корректировке типовых проектов жилых домов и блок-секций, направленной на повышение тепловой эффективности зданий".

Таблица допустимых расчетных температур наружного воздуха для выбора толщины наружных стен.

Толщина стены в см.	Объемный вес материала стен в кг/м3	Шлакобетон на топливных (котельных) шлаках аглопоритобетон.			Шлакобетон на гранулированных шлаках и малоклинкерных вяжущих			Керамзитобетон на керамзитовом песке			Шлакобетон (термозитобетон)		
		Зоны											
		сухая	нормал	влажн	сухая	нормал	влажн	сухая	нормал	влажн	сухая	норм.	влажн
40	1200	-20,3	-25,8	-25,8	-31,8	-26,6	-26,6	-33,4	-26,6	-26,6	-41,2	-33,1	-33,1
	1400	-22,8	-19,7	-19,7	-26,8	-23,1	-23,1	-24,8	-19,7	-19,7	-33,4	-26,6	-26,6
50	1200	-40,8	-35,2	-35,2	-42,2	-36,1	-36,1	-44,7*	-36,1*	-36,1*	-54,6*	-44,3*	-44,3*
	1400	-31,2	-27,3	-27,3	-36,4*	-31,6*	-31,6*	-33,7	-27,3	-27,3	-44,7*	-36,1*	-36,1*
60	1200	-52,2*	-44,4	-44,4*	-52,7*	-45,6*	-45,6*	-55,9*	-45,0	-45,0	-67,9*	-55,6*	-55,6*
	1400	-39,6*	-34,9*	-34,9*	-45,9*	-40,2*	-40,2*	-42,6*	-34,9*	-34,9*	-55,9*	-45,6*	-45,6*

В таблице приведены допустимые зимние температуры наружного воздуха, вычисленные при $t_в$=18°, принятой по СНиП II-Л.1-71*, что соответствует районам со средней температурой наиболее холодной пятидневки -31°С и выше, при температуре ниже -31° внутренняя расчетная температура увеличена на 2°С ($t_в$=20°С)

Расчетные температуры наружного воздуха для стен, имеющих большую инерционность, отмечены*.

В данном выпуске разработаны блоки простеночные, перемычечные, поясные и подоконные.

Перемычечные блоки являются блоками армированными.

Перемычечные блоки разработаны для пятиэтажных крупноблочных зданий, имеющих продольные несущие стены и для девятиэтажных зданий, имеющих поперечную схему несущих стен. В зданиях с продольными несущими стенами, нагрузка от опирания перекрытий учтена с половины пролета между несущими стенами в зданиях с поперечными и несущими стенами - с половины ширины плиты перекрытия.

При расчете перемычечных блоков принято 2 расчетных схемы: блок промежуточных этажей принят защемленным, блок верхних этажей-шарнирно опертым с двумя консолями.

Расчет блоков, с округленной несущей способностью 7тонн произведен по схеме шарнирно-опертой балки с двумя консолями (расчетная схема и нагрузки указаны на сборочных чертежах).

Расчет блоков, с округленной несущей способностью 4 тонны, произведен по двум схемам: по схеме шарнирно-опертой балки с двумя консолями расчитывалось по прочности пролетное сечение и производился расчет по деформациям, все нагрузки по этой схеме указаны на сборочном чертеже; по схеме защемленной балки был выполнен расчет опорного сечения по прочности на расчетную нагрузку для блоков высотой 580мм при толщине 400мм q=4530 кгс/м; при толщине 500мм q=4770 кгс/м; при толщине 600мм q=5281 кгс/м; для блоков высотой 420мм при толщине 400 мм q=5350 кгс/м; при толщине 500мм q=5450 кгс/м; при толщине 600 мм q=5757 кгс/м.

Перемычечные блоки расчитаны на основное сочетание нагрузок, в состав которого входят постоянные, длительные и кратковременные нагрузки. В тех случаях, когда в расчете на основное сочетание нагрузок учитываются две временные нагрузки одновременно, расчетные величины этих нагрузок умножаются на коэффициент 0,9 согласно СНиП II-6-74. Так как в состав нагрузок не входят нагрузки малой суммарной длительности, расчетные сопротивления бетона $R_{пр}$ и $R_р$ принимаются с коэффициентом $m_{б1}$=0,85 согласно СНиП II-21-75.

Перемычечные блоки расчитаны по предельным состояниям I и II групп, при расчете по I предельному состоянию произведен расчет на действие крутящего момента.

Бетон перемычечных блоков в расчете принят марки „100". Марка легкого бетона для неармированных блоков принимается 50, 75 или 100 в зависимости от расчетной нагрузки на блоки в конструкции здания (на чертежах условно показана максимальная марка бетона).

Перемычечные блоки армируются объемными арматурными блоками, состоящими из 2-х взаимно пересекающихся сеток. Блоки простеночные, поясные и подоконные не имеют расчетной арматуры.

Технические требования и требования к изготовлению.

Изготовление блоков предусмотрено из легкого конструктивно-плотного бетона с объемной массой (в высушенном до постоянного веса состоянии) 1200, 1400 кг/м³ на искуственных пористых заполнителях: гравий керамзитовый по ГОСТ 9759-76, песок из вспученного перлита по ГОСТ 10832-74*, песок пористый из металлургического шлака (шлаковая пемза) ГОСТ 9760-75, песок аглопоритовый по ГОСТ 11991-76, гранулированные шлаки и малоклинкерные вяжущие по республиканским и отраслевым стандартам.

Изготовление блоков предусмотрено из легкого конструктивного плотного бетона с объёмной массой (в высушенном до постоянного веса состоянии) 1200, 1400 кг/м³ на искуственных пористых заполнителях: гравий керамзитовый по ГОСТ 9759-76, щебень и песок из вспученного перлита по ГОСТ 10832-74*.

Допускается применение блоков из легкого бетона с меньшим объемным весом при условии обеспечения заданной марки бетона. Изготовление блоков с большим объемным весом не допускается.

Легкие бетоны на пористых заполнителях должны соответствовать СНиП II-21-75.

Марка бетона наружного отделочного фактурного слоя принимается не ниже 100.

В блоках из бетона марки 100 фактурный слой выполняется из бетона марки 150. Марка фактурного слоя 100 может быть применена при обосновании климатическими и производственными условиями и при согласовании с проектной организацией, привязывающей типовой проект. Объемная масса материала фактурного слоя 2000 кг/м³. Марка по морозостойкости (МРЗ) для бетона блоков и фактурного слоя принимается по таблице 8 СНиП II-21-75.

Наружная поверхность блоков имеет фактурный слой толщиной 30мм, который принят из цементно-песчаного раствора или бетона. Фактурный слой должен быть прочно связан с бетоном блока. Вид раствора для фактурного слоя принимается заводом-изготовителем по согласованию с проектной организацией, привязывающей типовой проект.

Блоки запроектированы с учетом изготовления их в стальных формах в горизонтальном положении. Распалубка и извлечение из формы может производиться при достижении бетоном прочности не менее 80% от проектной с использованием кантователя с углом наклона формы не менее 70° к горизонтали.

Для монтажных петель следует применять горячекатанную арматуру класса Ас-II и класса А-I марок ВСт3сп2 и ВСт3пс2 по ГОСТ 380-71* и ГОСТ 5781-75. Сталь ВСт3пс2 в случае монтажа конструкций при температуре -40°С и ниже не применять.

Петли рассчитаны на подъем блоков, изготавливаемых из бетона с объемной массой не более 1400 кг/м³ в высушенном состоянии. Диаметры арматуры для петель определены из условия подъема блоков с наибольшим объемным весом при 12% влажности по весу.

Подъемные петли должны быть приварены контактной точечной сваркой.

Изготовление каркасов следует производить контактной точечной электросваркой в соответствии с требованиями ГОСТ 10922-75 и СН393-78 „Инструкция по сварке соединений арматуры и закладных деталей железобетонных конструкций. Каркасы могут применяться также вязаные вязальной проволокой.

Закладные детали предназначены для восприятия усилий, которые могут возникнуть при монтаже здания.

Закладные детали разработаны согласно „Каталога унифицированных заготовок элементов сварных закладных деталей для крупнопанельных жилых зданий, строящихся в обычных условиях".

Длина анкеров принята из условия заанкеревания арматуры Соединение пластин с анкерами рекомендуется осуществлять контактной рельефноточечной сваркой. Допускается применение и других видов сварки при соблюдении соответствующих технических условий.

Заводу-изготовителю необходимо предусмотреть мероприятия для фиксации закладных деталей при установке их в формы в соответствии с принятой на заводе технологией. Сетки и каркасы фиксируются с помощью фиксаторов и дополнительных стержней крепящихся к борту оснастки и убираются после бетонирования.

Для предохранения от коррозии на период хранения, транспортирования и эксплуатации лицевые поверхности закладных деталей должны иметь антикоррозийную защиту согласно СНиП II-28-73.

Поставка блоков потребителю производится по достижении бетоном отпускной прочности, величина которой устанавливается в соответствии с ГОСТ 13015-67, при этом, отпускная прочность в процентах от проектной марки по прочности на сжатие должна быть не менее 100% проектной.

В тех случаях, когда по условиям монтажа здания своевременно обеспечивается необходимое приращение прочности бетона блоков, допускается поставлять блоки с прочностью бетона: 80% для легкого бетона, 70%-для растворов или бетона отделочного слоя.

При монтаже здания в зимнее время отпускная прочность бетона-блоков должна соответствовать проектной.

Технические требования, предъявляемые при приемке.

Лицевые поверхности блоков должны быть гладкими. Блоки могут выпускаться без внутреннего отделочного слоя или с внутренним отделочным слоем толщиной не более 15мм из цементно-известкового раствора на тяжелом или легком песке.

Марка раствора внутреннего отделочного слоя по прочности на сжатие должна быть не ниже 50 и не выше марки легкого бетона блоков. На поверхностях блоков не допускаются раковины, наплывы, впадины, трещины и околы. Допускаемые отклонения от размеров следует принимать в соответствии с ГОСТ 19010-73 и ГОСТ 13015-75.

Методы контроля и испытаний.

Контроль качества блоков наружных стен должен производиться путем систематического пооперационного контроля при изготовлении изделий: прочности бетонных кубов и арматуры, точности укладки арматуры блоков и толщины защитных слоев бетона.

При освоении производства блоков или изменении технологии их изготовления следует проводить оценку их прочности неразрушающими методами и в соответствии с требованиями ГОСТ 8829-77 „Изделия железобетонные сборные. Методы испытаний и оценки прочности, жесткости и трещиностойкости. Необходимые данные для испытаний сведены в таблицы №3 и №4.

Технические требования при хранении и транспортировке.

Складирование и транспортировка блоков к месту монтажа должны производиться только в вертикальном (рабочем) положении. Панелевозы должны иметь приспособления, обеспечивающие неподвижность блоков и сохранность их лицевых поверхностей.

5. Указания по применению блоков.

В типовых проектах должны быть даны указания по применению блоков и способу производства работ, обеспечивающему плотное заполнение раствором швов в местах сопряжения блоков.

Поверхности блоков в местах сопряжения должны быть тщательно очищены от мусора, снега и льда. Лунки строповочных петель при монтаже. должны быть заполнены раствором.

В каталоге разработан вариант парапетных блоков, имеющих боковые петли для крепления подкосами при монтаже стен

Наружные стены из блоков, представленных в настоящем выпуске, относятся к несгораемым, предел огнестойкости 11часов

- Перемычечные блоки применяются в зависимости от нагрузки на них в системе здания. По несущей способности блоки подразделяются на марки: блоки с округленной несущей способностью 4т/пог.м; 5т/пог.м, 6т/пог.м; 7т/пог.м. Различие несущей способности отражено в марках блоков, в которых перед буквой „П" между двумя тире вводится цифра, обозначающая несущую способность перемычечных блоков. Например:

СБ 3.1 36.4.4-4П-1.1 - перемычечный блок, рядовой, длиной 360см, высотой 42см, толщиной 40см, округленная несущая способность 4тонны на пог.м, на пористых заполнителях. Этот блок расчитан на нагрузку от междуэтажного перекрытия, подоконного блока и столярки и применяется в промежуточных этажах зданий как с продольной так и с поперечной схемой несущих стен и под чердачным перекрытием зданий с поперечной схемой несущих стен.

Блок СБ3.1 36.4.5-7П-1.1 - перемычечный блок, рядовой, длиной 360см, высотой 42см, толщиной 50см, округленная несущая способность 7тонн на пог. м на пористых заполнителях, симметричный. Этот блок расчитан на нагрузку от чердачного перекрытия, покрытия, чердачного блока и козырька и применяются под чердачным перекрытием здания с продольной схемой несущих стен и торцевых стенах зданий с поперечной схемой несущих стен.

Варианты отделки наружных поверхностей блоков.

1. При формовании изделия лицом вниз:
   - а. Декоративный бетон с вскрытием фактуры и использованием замедлителей твердения цемента;
   - б. Получение рельефной поверхности с помощью матриц.
2. При формовании изделия лицом вверх:
   - а. Присыпка дробленым материалом (мраморный или гранитный щебень);
   - б. Декоративный бетон с вскрытием фактуры смывом водой;
   - в. Фактурный слой на белом цементе;
   - г. Набрызг полимерцементного раствора до термообработки.
3. В построечных условиях:
   - а. Возможна окраска синтетическими водоэмульсионными, силикатными, перхлорвиниловыми красками;
   - б. Отделка декоративной крошкой на клеющей полимерцементной основе;
   - в. Набрызг полимерцементным раствором.

Письмом Госстроя СССР от 15 апреля 1980г. N42-Д, введен в действие с 1 июля 1980г. сокращенный сортамент арматурной стали. В данном выпуске применена арматурная проволока марки В-I, которая в случае ее отсутствия может быть заменена; ф4 и ф5 В-I на аналогичные диаметры стали класса Вр-I; ф6 и ф8 В-I - на аналогичные диаметры стали класса А-III.

Цифры, определяющие конкретную марку блока

Таблица №1

Эскиз блока	Тип блока	Положение блока в плане	Дополнительные факторы: Симметричный	Несимметричный: Левый	Несимметричный: Правый	Наличие шпонки: Слева	Наличие шпонки: Справа	Наличие шпонки: В середине	Привязка шпонки к оси симметрии: 150	170	200	300	Наличие монтажной петли	Примеры маркировки
			1	2	3	1	2	3	1	2	3	4	1	
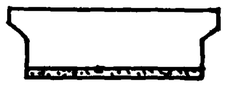	2 Подоконные блоки	Рядовой 1	1	—	—	—	—	—	—	—	—	—	—	СБ2.1 15.8.3-П-1;
		Угловой 2	—	2	3	—	—	—	—	—	—	—	—	СБ2.2 9.8.3-П-2; СБ2.2 9.8.3-П-3;
		Рядовой 3	1	—	—	—	—	—	—	—	—	—	—	СБ2.3 12.8.4-П-1;
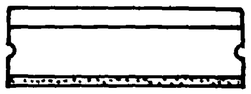	4 Поясные блоки	Рядовой 1	—	—	—	—	—	—	—	—	—	—	—	—
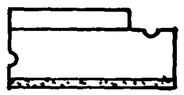		Угловой 2	—	—	—	—	—	—	—	—	—	—	—	—
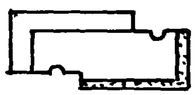		Угловой 3	—	2	3	—	—	—	—	—	—	—	—	СБ4.3 25.6.4-П-2; СБ4.3 25.6.4-П-3
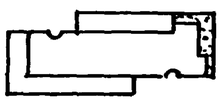		Лоджии 5	—	—	—	—	—	—	—	—	—	—	—	—
		Лоджии 6	—	—	—	—	—	—	—	—	—	—	—	—

Примечание: Угловой блок в табл. изображен левым по положению на плане.

Цифры, определяющие конкретную марку блока

Эскиз блока	Тип блока	Положение блока в плане	Дополнительные факторы: Нагрузка т/м пог. 4	5	7	Положение в плане: Симметричный 1	Несимметричный: Левый 2	Несимметричный: Правый 3	Положение закладной в блоке для приварки балконной плиты: Симметричный 1	Несимметричный: Левый 2	Несимметричный: Правый 3	Примеры маркировки
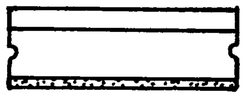	Перемычные 3	рядовой 1	4	5	7	1	—	—	1	—	—	СБ3.1 21.6.5-5П-1, СБ3.1 36.4.4-4П-1.1 СБ3.1 21.6.6-7П-1, СБ3.1 30.4.4-7П-1.1
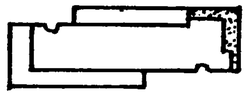		лоджии 5	—	—	—	—	—	—	—	—	—	—
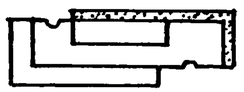		лоджии 6	—	—	—	—	—	—	—	—	—	—

ЦИФРЫ, ОПРЕДЕЛЯЮЩИЕ КОНКРЕТНУЮ МАРКУ БЛОКА

Эскиз блока	Тип блока	Положение блока в плане	Дополнительные факторы: Симметричный	Несимметричный: Левый	Несимметричный: Правый	Наличие шпонки: Слева	Наличие шпонки: Справа	Наличие шпонки: В середине	Привязка шпонки к оси симметрии: 150	170	200	300	Наличие строповочной петли	Примеры маркировки
			1	2	3	1	2	3	1	2	3	4		
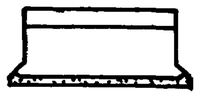	Парапетные блоки 5	Рядовой 1	1	—	—	—	—	—	—	—	—	—	1	СБ5.1 12.24.6 - П-1 СБ5.1 13.24.5-П-1.0.0.1
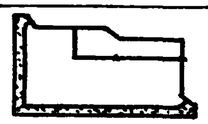		Угловой 2	—	—	—	—	—	—	—	—	—	—	—	———
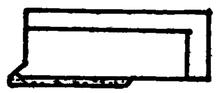		Угловой 3	—	—	—	—	—	—	—	—	—	—	—	———
		Темп.шв. 4	—	—	—	—	—	—	—	—	—	—	—	———
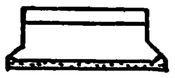		Лоджии 5	1	—	—	—	—	—	—	—	—	—	1	СБ5.5 9.24.5-П-1 СБ5.5 9.24.6-П-1.0.0.1

Примечания: Угловой блок в таблице изображен левым по положению на плане.

Основные ситуации расположения наружных стеновых блоков

Парапетных

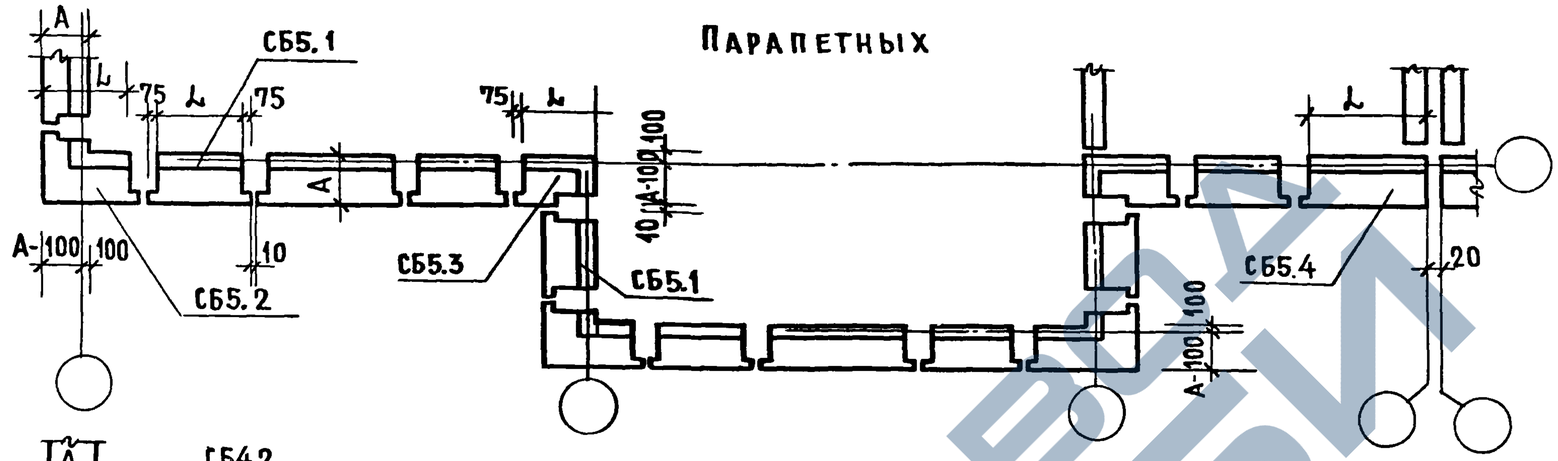

Перемычечных (СБ3.1) и поясных (СБ4)

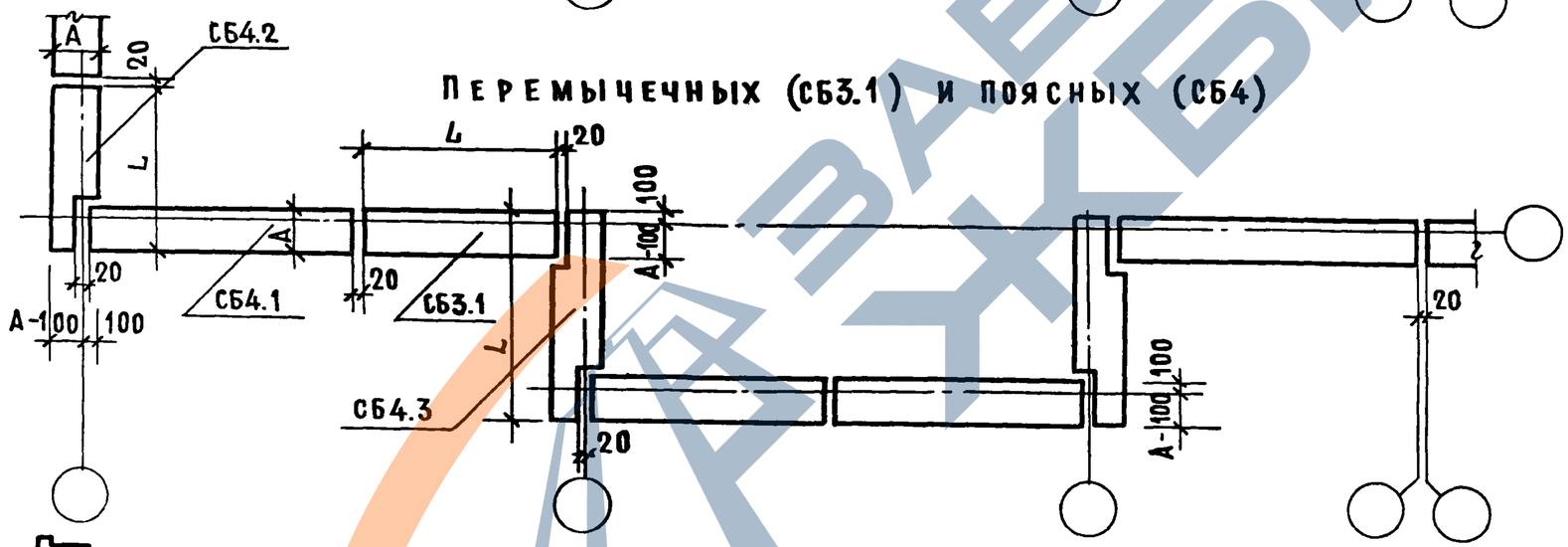

Подоконных

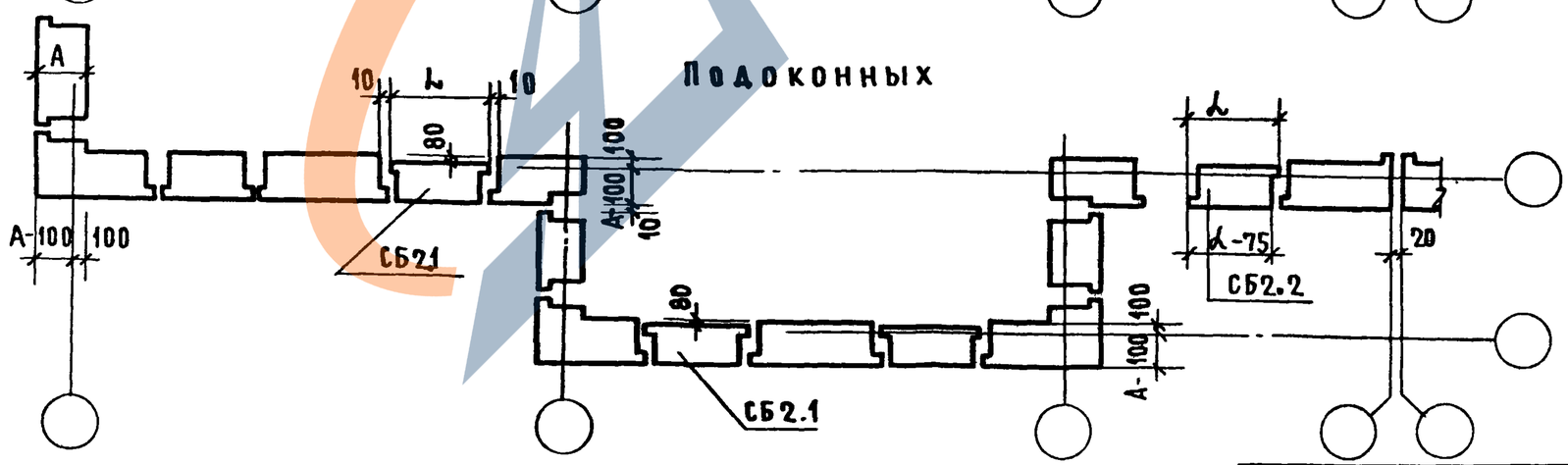

Основные ситуации расположения наружных стеновых блоков лоджий

Парапетных (СБ5)

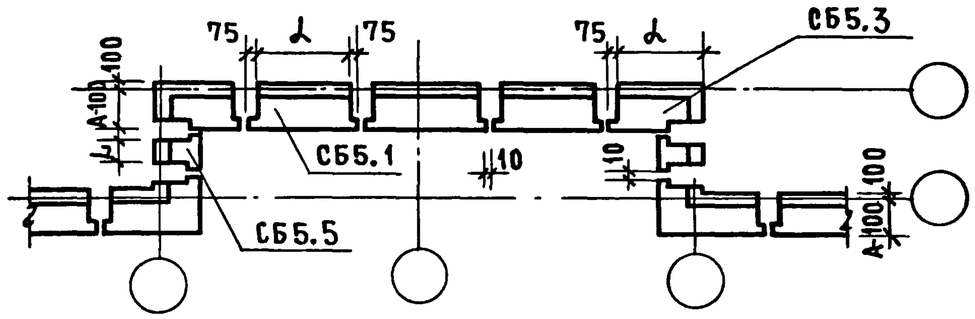

Перемычечных (СБ3.6) и поясных (СБ4.6)

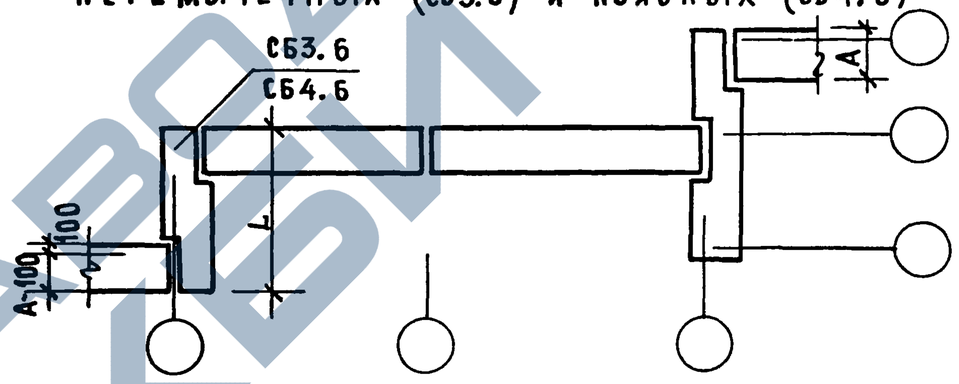

Перемычечных (СБ3) и поясных (СБ4)

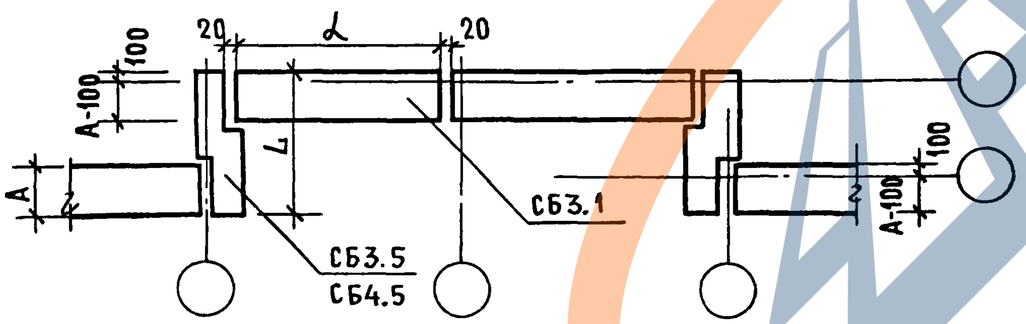

Проверка жесткости и трещиностойкости

Марка перемычечного блока	Схема испытания и загружения перемычечных блоков		q полн. полная контрольная нагрузка, включая собственный вес перемычки по проверке жесткости	q доп. за вычетом собственного веса перемычки для проверки жесткости и трещиностойкости	f длит. от полной контрольной нагрузки, принимая ее длительное действие	fкр. от полной контрольной нагрузки, принимая ее кратковременное действие	f пред предельно допустимый прогиб	f длит. / fпред	Прогиб при котором:		Контро ширин раскры трещ
	l₀ (мм)	a (мм)	(кгс)	(кгс)	(мм)	(мм)	(мм)	%	перемычки признаются годными (мм)	Требуется повторное испытание (мм)	(мм
СБ3.1 30.4.4-4П-1.1.	220	39	3000	2761	2,100	1,100	11,0	24,55	≤1,320	> 1,320, но ≤1,430	0,25
СБ3.1 36.4.4-4П-1.1	280		3180	2941	11.02	5,320	14,0	78,71	≤6,384	> 6,384, но ≤6,916	
СБ3.1 30.4.4-7П-1.1	220		5413	5174	4,910	2,540	11,0	44,63	≤3,048	> 3,048, но ≤3,302	
СБ 3.1 36.4.4-7П-1.1	280		5700	5461	9,690	5,460	14,0	69,20	≤6,552	> 6,552, но ≤7,098	
СБ 3.1 30.4.5-5П-1,1	220		3250	2953	2,920	1,420	11,0	26,54	≤1,704	> 1,704, но ≤1,846	
СБ 3.1 36.4.5-5П-1,1	280		3440	3143	9,170	5,180	14,0	65,50	≤6,216	> 6,216, но ≤ 6,734	
СБ 3.1 30.4.5-7П-1.1	220		5100	4803	4,480	2,440	11,0	40,73	≤2,928	> 2,928, но ≤3,172	
СБ 3.1 36. 4.5-7П-1,1	280		5470	5173	7,690	4,320	14,0	54,93	≤5,184	> 5,184, но ≤5,616	
СБ 3.1 30. 4.6-5П-1,1	220		3650	3294	2,600	1,240	11,0	23,64	≤1,488	> 1,488, но ≤1,612	
СБ3. 1 36. 4.6-5П-1,1	280		3840	3484	6,880	3,860	14,0	49,14	≤4,632	> 4,632, но ≤5,018	
СБ 3.1 30, 4.6-7П-1,1	220		5420	5064	3,590	1,930	11,0	32,64	≤2,316	> 2,316, но ≤2,509	
СБ 3.1 36. 4.6-7П-1,1	280		5720	5364	7,050	4,050	14,0	50,35	≤4,860	> 4,860, но ≤5,265	

Взам. инв. №

Подпись и дата

Инв. № подл.

https://zavodjbi.com/

Марка перемычечного блока	Схема опирания и загружения перемычечных блоков при испытаниях		Характер разрушений и величина коэффициента С					
			Текучесть продольной растянутой арматуры до наступления раздробления бетона сжатой зоны С=1,4			Разрыв продольной растянутой арматуры. Раздробление бетона сжатой зоны. Сечения до наступления текучести продольной растянутой арматуры или разрушение по сечениям, наклонным к продольной оси С=1,6.		
			Величина полной контрольной нагрузки при которой: (кгс)			Величина полной контрольной нагрузки при которой: (кгс)		
	l_o (мм)	a (мм)	Перемычки признаются годными		Требуется повторное испытание	Перемычки признаются годными		Требуется повторное испытание
			с учетом собственного веса $\geq q_{полн.}$	за вычетом собственного веса $\geq q_{доп.}$	с учетом собственного веса $< q_{полн.}$ но $\geq 0{,}85 q_{полн.}$	с учетом собственного веса $\geq q_{полн.}$	за вычетом собственного веса $\geq q_{доп.}$	с учетом собственного веса $< q_{полн.}$ но $\geq 0{,}85 q_{доп.}$
СБ 3.1 30.4.4-4П-1,1	220	39	4760	4358	< 4760, но ≥ 4046	5440	4981	< 5440, но ≥ 4624
СБ 3.1 36.4.4-4П-1.1	280		4984	4582	< 4984, но ≥ 4216	5696	5237	< 5696, но ≥ 4842
СБ3.1 30. 4.4-7П-1.1	220		8148	7746	< 8148, но ≥ 6926	9312	8853	< 9312, но ≥ 7915
СБ3.1 36. 4.4-7П-1.1	280		8610	8208	< 8610, но ≥ 7319	9840	9381	< 9840, но ≥ 8364
СБ3.1 30.4.5-5П-1.1	220		5376	4878	< 5376, но ≥ 4570	6144	5574	< 6144, но ≥ 5222
СБ3.1 36.4.5-5П-1.1	280		5684	5186	< 5684, но ≥ 4831	6496	5926	< 6496, но ≥ 5522
СБ3.1 30.4.5-7П-1.1	280		8750	8252	< 8750, но ≥ 7438	10000	9430	< 10000, но ≥ 8500
СБ 3.1 36.4.5-7П-1.1	280		9268	8770	< 9268, но ≥ 7878	10592	10022	< 10592, но ≥ 9003
СБ3.1 30.4.6-5П-1.1	220		6062	5464	< 6062, но ≥ 5153	6928	6245	< 6928, но ≥ 5889
СБ3.1 36. 4.6-5П-1.1	280		6399	5802	< 6399, но ≥ 5439	7312	6630	< 7312, но ≥ 6215
СБ3.1 30.4.6-7П-1.1	220		9338	8740	< 9338, но ≥ 7937	10672	9989	< 10672, но ≥ 9071
СБ3.1 36.4.6-7П-1.1	280		9856	9258	< 9856, но ≥ 8378	11264	10581	< 11264, но ≥ 9574

Марка блока	Эскиз блока	Геометрические характеристики: Длина L мм	Ширина Б мм	Высота Н мм	Площадь м²	Показатели расхода материалов на блок: Объем бетона м³	Объем фактурн. слоя м³	Расход стали натурал. / приведен	Показатели расхода материалов на 1 м² блока нетто: Объем бетона м³	Объем фактурн. слоя м³	Расход стали натурал. / приведен.	Масса, кг: Объемная масса бетона, кг/м³ 1200	1400	№ стр.
СБ 2.1 15.8.3-П-1	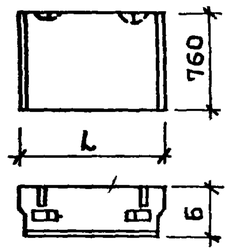	1490	320	760	1.13	0,473	0,035	1,24	0,419	0,031	1,09	638	732	24
СБ 2.1 15.8.4-П-1		1490	420	760	1.13	0,572	0,035	1,24	0,506	0,031	1,09	756	871	24
СБ 2.1 15.8.5-П-1		1490	520	760	1.13	0,671	0,035	1,24	0,594	0,031	1,09	875	1009	24
СБ 2.1 18.8.3-П-1		1790	320	760	1.36	0,371	0,042	1,24	0,273	0,031	0,912	565	645	25,27
СБ 2.1 18.8.4-П-1		1790	420	760	1.36	0,496	0,042	1,24	0,365	0,031	0,912	730	835	25,27
СБ 2.1 18.8.5-П-1		1790	520	760	1.36	0,620	0,042	1,24	0,456	0,031	0,912	840	1025	25,27
СБ 2.1 21.8.3-П-1		2090	320	760	1,59	0,425	0,047	1,24	0,267	0,026	0,78	650	737	26,27
СБ 2.1 21.8.4-П-1		2090	420	760	1,59	0,555	0,047	1,24	0,349	0,026	0,78	830	950	26,27
СБ 2.1 21.8.5-П-1		2090	520	760	1,59	0,700	0,047	1,24	0,440	0,026	0,78	1025	1150	26,27
СБ 2.2. 8. 8.4-П-2	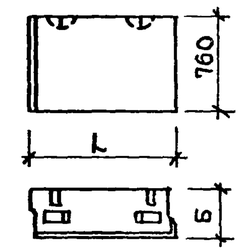	835	400	760	0,63	0,185	0,024	0,70	0,293	0,038	1,110	288	368	28
СБ 2.2 8.8.5-П-2		835	500	760	0,63	0,226	0,024	0,70	0,359	0,038	1,110	341	390	28
СБ 2.2 8.8.6-П-2		835	600	760	0,63	0,285	0,024	0,70	0,452	0,038	1,110	417	479	28
СБ 2.2 9.8.3-П-2		955	320	760	0,73	0,320	0,041	1,24	0,438	0,056	1,711	500	570	30,32
СБ 2.2 9.8.4-П-2		955	420	760	0,73	0,425	0,041	1,24	0,582	0,056	1,711	653	745	30,32
СБ 2.2 9.8.5-П-2		955	520	760	0,73	0,540	0,041	1,24	0,739	0,056	1,711	785	900	30,32
СБ 2.2 8.8.4-П-3	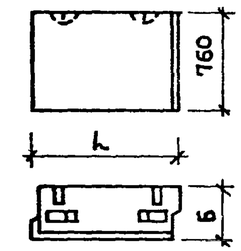	835	400	760	0,63	0,185	0,024	0,70	0,293	0,038	1,110	288	368	29
СБ 2.2 8.8.5-П-3		835	500	760	0,63	0,226	0,024	0,70	0,359	0,038	1,110	341	390	29
СБ 2.2 8.8.6-П-3		835	600	760	0,63	0,285	0,024	0,70	0,452	0,038	1,110	417	479	29
СБ 2.2 9.8.3-П-3		955	320	760	0,73	0,320	0,041	1,24	0,438	0,056	1,711	500	570	31,32
СБ 2.2 9.8.4-П-3		955	420	760	0,73	0,425	0,041	1,24	0,582	0,056	1,711	653	745	31,32
СБ 2.2 9.8.5-П-3		955	520	760	0,73	0,540	0,041	1,24	0,739	0,056	1,711	785	900	31,32
СБ 2.3 12.8.4-П-1	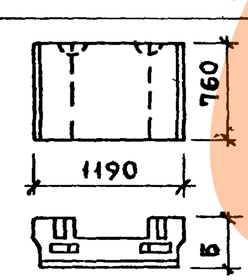	1190	320	760	0,90	0,196	0,007	0,70	0,218	0,008	0,778	312	353	33
СБ 2.3 12.8.5-П-1		1190	420	760	0,90	0,245	0,009	0,70	0,272	0,010	0,778	390	441	33
СБ 2.3 12.8.6-П-1		1190	520	760	0,90	0,294	0,011	0,70	0,327	0,012	0,778	468	529	33

Рук. мас. №5	Станишевский	
Гл. инж. мас	Панков	
ГИП	Зыкина	
Рук. гр.	Мелюшкина	
Проверил	Гуткина	
Разраб.	Осина	

1.133.1-5 вып.5 00.000 ТБ1

Номенклатура

Стадия	Лист	Листов
Р	1	3

Марка блока	Эскиз блока	Геометрические характеристика				Показатели расхода материалов						Масса, кг		№ стр.
						на блок			на 1 м² блока нетто			Объемная масса бетона, кг/м³		
		Длина l мм.	Ширина a мм.	Высота h мм.	Площадь м²	Объем бетона м³	Объем фактурн слоя м³	Расход стали натурал / привед.	Объем бетона м³	Объем фактурн слоя м³	Расход стали натурал / привед.	1200	1400	
СБ3.1 21.6.4-7П-1	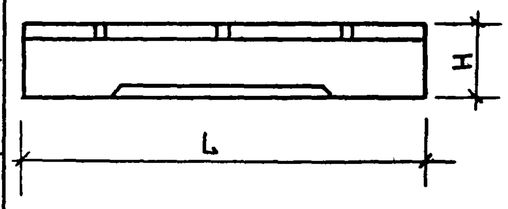	2080	400	580	1.21	0.303	0.048	12.51 / 16.70	0.25	0.04	10.07 / 16.70	512	577	34.35
СБ3. 1 21. 6.5-7 П-1		2080	500	580	1.21	0.398	0.048	16.33 / 22.09.	0.33	0.04	13.50 / 18.30	636	722	34,35
СБ3. 1 21. 6.6-7 П-1		2080	600	580	1.21	0.519	0.048	17.13 / 23.18	0.43	0.04	14.19 / 19.15	799	910	34.35
СБ3. 1 36. 4.4-4 П-1		3580	400	420	1.50	0.457	0.054	55.51 / 73.61	0.30	0.036	37.05 / 49.07	770	870	36,37
СБ 3. 130. 4.4-4 П-1		2980	400	420	1.25	0.383	0.049	39.11 / 51.55	0.31	0.04	31.29 / 41.24	640	720	36,37
СБ 3. 136. 4.4-7 П-1		3580	400	420	1.50	0.457	0.054	54.94 / 73.80	0.30	0.036	36.63 / 49.20	770	870	38,39
СБ 3. 130. 4.4-7 П-1		2980	400	420	1.25	0.383	0.049	30.81 / 40.58	0.31	0.04	24.65 / 32,46	640	720	38.39
СБ 3. 136. 4.5-5П-1		3580	500	420	1.50	0.594	0.054	58.94 / 78.34	0.34	0.036	39,29 / 52,30	965	1095	40,41
СБ 3. 130. 4.5-5П-1	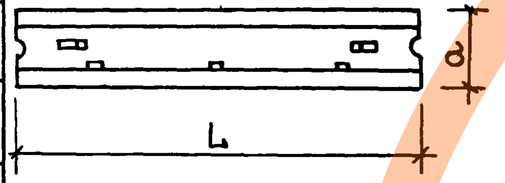	2980	500	420	1.25	0.535	0.049	44.24 / 57.04	0.35	0.04	35.53 / 46.00	865	980	40,41
СБ3. 136. 4.5-7П-1		3580	500	420	1.5	0.594	0.054	66.18 / 89.65	0.34	0.036	44.12 / 59.77	965	1095	42,43
СБ 3. 130. 4.5-7П-1		2980	500	420	1.25	0.535	0.049	43.76 / 58.08	0.35	0.04	35.01 / 46,46	865	980	42,43
СБ 3. 136. 4.6-5П-1		3580	600	420	1.50	0.722	0.054	63.12 / 87.00	0.48	0.036	42,08 / 58,00	1120	1275	44,45
СБ 3. 130 4.6-5П-1		2980	600	420	1.25	0.650	0.049	37.74 / 47.83	0.52	0.040	30,19 / 38,26	1000	1140	44,45
СБ 3. 136. 4.6-7П-1		3580	600	420	1.50	0.722	0.054	65.74 / 89.50	0.48	0.036	43,83 / 59,67	1120	1275	46,47
СБ 3. 130. 4.6-7П-1		2980	600	420	1.25	0.650	0.049	37.04 / 46.44	0.52	0.04	29,63 / 37.15	1000	1140	46,47

Марка блока	Эскиз блока	Геометрические характеристики				Показатели расхода материалов						Масса, кг.		№ стр.
						на блок			на 1м² блока нетто			объемная масса бетона, кг/м³		
		Длина L мм	Ширина Б мм	Высота Н мм	Площадь м²	Объем бетона м³	Объем фактурн слоя м³	Расход стали натурал / приведен	Объем бетона м³	Объем фактурн слоя м³	Расход стали натурал / приведен	1200	1400	
СБ 4.3 25.6.4-П-3	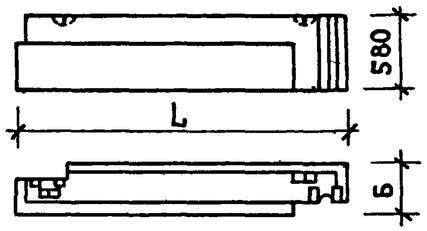	2500	400	580	1.45	0.406	0.046	11.19 / 11.48	0.280	0.032	7.72 / 7.91	537	625	48.49
СБ 4.3 26.6.5-П-3		2600	500	580	1.51	0.580	0.047	11.79 / 12.07	0.384	0.031	7.81 / 7.99	766	891	50.51
СБ 4.3 27.6.6-П-3		2700	600	580	1.57	0.722	0.049	13.26 / 13.73	0.459	0.031	8.45 / 8.75	1048	1205	52.53
СБ 4.3 25.6.4-П-2	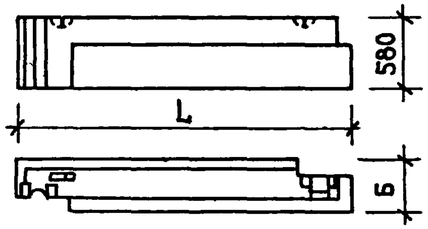	2500	400	580	1.45	0.406	0.046	11.19 / 11.48	0.280	0.032	7.72 / 7.91	537	625	48.49
СБ 4.3 26.6.5-П-2		2600	500	580	1.51	0.580	0.047	11.79 / 12.07	0.384	0.031	7.81 / 7.99	766	891	50.51
СБ 4.3 27.6.6-П-2		2700	600	580	1.57	0.722	0.049	13.26 / 13.73	0.459	0.031	8.45 / 8.75	1048	1205	52.53

ВЫБОРКА СТАЛИ НА 1 ЭЛЕМЕНТ, В КГ

МАРКА БЛОКА	ИЗДЕЛИЯ АРМАТУРНЫЕ ГОСТ 6727-53* КЛАСС В-I ф мм			ИТОГО	ПЕТЛИ СТРОПОВОЧНЫЕ ГОСТ 5781-75 КЛАСС А-I ф мм			ИТОГО	КЛАСС A_c-II ф мм				ИТОГО	ВСЕГО	ИЗДЕЛИЯ ЗАКЛАДНЫЕ СТАЛЬ ПОЛОСОВАЯ ГОСТ 103-76 КЛАСС $C\frac{38}{23}$ СЕЧЕНИЕ	АРМАТ. СТАЛЬ ГОСТ 5781-75 КЛАСС $A\text{-}II_c$ ф мм	ИТОГО	ВСЕГО
	4	5	6		8	10	12		8	10	12				100×60×6	10		
СБ2.1 15. 8.3-П-1	—	—	—	—	—	1.24	—	1.24	—	—	—	—	—	1.24	—	—	—	1.24
СБ2.1 15. 8.4-П-1	—	—	—	—	—	1.24	—	1.24	—	—	—	—	—	1.24	—	—	—	1.24
СБ2.1 15. 8.5-П-1	—	—	—	—	—	1.24	—	1.24	—	—	—	—	—	1.24	—	—	—	1.24
СБ2.1 18. 8.3-П-1	—	—	—	—	—	1.24	—	1.24	—	—	—	—	—	1.24	—	—	—	1.24
СБ2.1 18. 8.4-П-1	—	—	—	—	—	1.24	—	1.24	—	—	—	—	—	1.24	—	—	—	1.24
СБ2.1 18. 8.5-П-1	—	—	—	—	—	1.24	—	1.24	—	—	—	—	—	1.24	—	—	—	1.24
СБ2.1 21. 8.3-П-1	—	—	—	—	—	1.24	—	1.24	—	—	—	—	—	1.24	—	—	—	1.24
СБ2.1 21. 8.4-П-1	—	—	—	—	—	1.24	—	1.24	—	—	—	—	—	1.24	—	—	—	1.24
СБ2.1 21. 8.5-П-1	—	—	—	—	—	1.24	—	1.24	—	—	—	—	—	1.24	—	—	—	0.70
СБ2.1 8. 8.4-П-2	—	—	—	—	0.70	—	—	0.70	—	—	—	—	—	0.70	—	—	—	0.70
СБ2.2 8. 8.5-П-2	—	—	—	—	0.70	—	—	0.70	—	—	—	—	—	0.70	—	—	—	0.70
СБ2.2 8. 8.4-П-3	—	—	—	—	0.70	—	—	0.70	—	—	—	—	—	0.70	—	—	—	0.70
СБ2.2 8. 8.5-П-3	—	—	—	—	0.70	—	—	0.70	—	—	—	—	—	0.70	—	—	—	0.70
СБ2.2 9. 8.3-П-2	—	—	—	—	—	1.24	—	1.24	—	—	—	—	—	1.24	—	—	—	1.24
СБ2.2 9. 8.4-П-2	—	—	—	—	—	1.24	—	1.24	—	—	—	—	—	1.24	—	—	—	1.24
СБ2.2 9. 8.5-П-2	—	—	—	—	—	1.24	—	1.24	—	—	—	—	—	1.24	—	—	—	1.24
СБ2.2 9. 8.3.-П-3	—	—	—	—	—	1 24	—	1.24	—	—	—	—	—	1.24	—	—	—	1.24
СБ2.2 9. 8.4-П-3	—	—	—	—	—	1.24	—	1.24	—	—	—	—	—	1. 24	—	—	—	1.24
СБ2.2 9. 8.5-П-3	—	—	—	—	—	1.24	—	1.24	—	—	—	—	—	1.24	—	—	—	1.24
СБ2.3 12. 8.4-П-1	—	—	—	—	0.70	—	—	0.70	—	—	—	—	—	0.70	—	—	—	0.70
СБ2.3 12. 8.5-П-1	—	—	—	—	0.70	—	—	0.70	—	—	—	—	—	0.70	—	—	—	0.70
СБ2.3 12. 8.6-П-1	—	—	—	—	0.70	—	—	0.70	—	—	—	—	—	0.70	—	—	—	0.70
СБ2.2 8. 8.6-П-2	—	—	—	—	0.70	—	—	0.70	—	—	—	—	—	0.70	—	—	—	0.70
СБ2.2 8. 8.6-П-3	—	—	—	—	0.70	—	—	0.70	—	—	—	—	—	0.70	—	—	—	0.70

Рук.мас.гр.	Станишевский	
Гл.инж.мас	Панков	
ГИП	Зыкина	
Рук. гр.	Мелюшкина	
Проверил	Гуткина	
Разработ.	Осина	

1.133.1-5 вып.5 00.000 ТБ2

ВЫБОРКА СТАЛИ

СТАДИЯ	ЛИСТ	ЛИСТОВ
Р	1	3

ЦНИИЭП жилища г. Москва

ЗАВОДА ЖБИ

ВЫБОРКА СТАЛИ НА 1 ЭЛЕМЕНТ, В КГ

МАРКА БЛОКА	ИЗДЕЛИЯ АРМАТУРНЫЕ																				ПЕТЛЯ СТРОПОВОЧНАЯ			ИЗДЕЛИЕ ЗАКЛАДНОЕ					ВСЕГО
	ГОСТ 6727-53*				ГОСТ 5781-75														Сечение 100×50×6		ГОСТ 5781-75			ГОСТ 5781-75		Сечение 100×80×8			
	КЛАСС В-I				КЛАСС А-I				КЛАСС А-II				КЛАСС А-III								КЛАСС А-I			КЛАСС А-I	КЛАСС А-II				
	∅ мм			Итого	∅ мм			Итого	∅ мм			Итого	∅ мм						Итого		∅ мм		Итого	∅ мм					
	5	6	8		6	8	10		10	12	14		6	8	10	12	16	18			8	10		10	10				
5Б3.1 21.6.4-7П-1	0.32	7.43	—	7.75	—	—	—	—	—	—	—	—	3.12	—	—	—	—	—	3.12	0.94	0.70	—	0.70	—	—	—	—	12.51
5Б3.1 21.6.5-7П-1	0.32	8.24	—	8.61	—	—	—	—	—	—	—	—	—	5.54	—	—	—	—	5.54	0.94	—	1.24	1.24	—	—	—	—	16.33
5Б3.1 21.6.6-7П-1	0.32	9.09	—	9.41	—	—	—	—	—	—	—	—	—	5.54	—	—	—	—	5.54	0.94	—	1.24	1.24	—	—	—	—	17.13
СБ3.1 36.4.4-4П-1	—	0.78	24.49	25.27	—	—	—	—	—	—	12.68	12.68	—	—	—	12.29	—	—	12.29	—	—	1.24	1.24	1.48	1.11	1.5	4.09	55.57
СБ3.1 30.4.4-4П-1	0.45	1.9	19.00	21.35	—	—	—	—	7.06	—	—	7.06	—	—	5.37	—	—	—	5.37	—	—	1.24	1.24	1.48	1.11	1.5	4.09	39.11
СБ3.1 36.4.4-7П-1	—	3.06	20.39	23.45	—	—	4.32	4.32	—	—	—	—	—	—	—	—	21.84	—	21.84	—	—	1.24	1.24	1.48	1.11	1.5	4.09	54.94
СБ3.1 30.4.4-7П-1	0.45	12.57	—	13.02	—	2.30	—	2.30	—	—	—	—	—	—	—	10.16	—	—	10.16	—	—	1.24	1.24	1.48	1.11	1.5	4.09	30.81
СБ3.1 36.4.5-5П-1	—	0.78	28.10	28.64	—	—	—	—	—	12.30	—	12.30	—	—	—	12.43	—	—	12.43	—	—	1.24	1.24	1.48	1.11	1.5	4.09	58.94
СБ3.1 30.4.5-5П-1	0.45	1.90	22.34	24.69	—	—	—	—	14.22	—	—	14.22	—	—	—	—	—	—	—	—	—	1.24	1.24	1.48	1.11	1.5	4.09	44.24
СБ3.1 36.4.5-7П-1	—	0.78	28.10	28.88	—	—	4.32	4.32	—	—	—	—	—	—	—	—	—	27.65	27.65	—	—	1.24	1.24	1.48	1.11	1.5	4.09	66.18
СБ3.1 30.4.5-7П-1	0.45	1.90	22.34	24.69	—	—	3.58	3.58	—	—	—	—	—	—	—	10.16	—	—	10.16	—	—	1.24	1.24	1.48	1.11	1.5	4.09	43.76
СБ3.1 36.4.6-5П-1	—	3.08	26.92	30.00	—	—	—	—	—	—	—	—	—	—	—	27.79	—	—	27.79	—	—	1.24	1.24	1.48	1.11	1.5	4.09	63.12
СБ3.1 30.4.6-5П-1	0.45	15.98	—	16.43	—	—	—	—	15.98	—	—	15.98	—	—	—	—	—	—	—	—	—	1.24	1.24	1.48	1.11	1.5	4.09	37.74
СБ3.1 36.4.6-7П-1	—	3.08	26.92	30.0	3.11	—	—	3.11	—	—	—	—	—	—	—	—	27.30	—	27.30	—	—	1.24	1.24	1.48	1.11	1.5	4.09	65.74
СБ3.1 30.4.6-7П-1	0.45	15.98	—	16.43	2.58	—	—	2.58	—	12.70	—	12.70	—	—	—	—	—	—	—	—	—	1.24	1.24	1.48	1.11	1.5	4.09	37.04

Марка блока	Изделия арматурные									Сталь полосовая			Петли строповочные						Изделия закладные					Всего
	ГОСТ 6727-53*					ГОСТ 5781-75				ГОСТ 103-76			ГОСТ 5781-75						Сталь полосовая ГОСТ 103-76		Армат. сталь ГОСТ 5781-75			
	Класс В-I				Итого	Класс А-I			Итого	Класс $C\frac{38}{23}$		Итого	Класс А-I			Класс A_c-II		Итого	Класс $C\frac{38}{23}$		Класс A_c-II		Итого	
	ф мм					ф мм				Сечение			ф мм						Сечение		ф мм			
	3	4	5	6		6	10	12		-100×50×6	-140×60×6		8	10	12	10	12		-100×60×6	-150×80×6		10		
3 25.6.4-П-2	—	0.60	—	—	0.60	1.99	0.30	4.92	7.21	0.47	0.79	1.26	—	1.24	—	—	—	1.24	—	0.57	—	0.31	0.88	11.19
3 25.6.4-П-3	—	0.60	—	—	0.60	1.99	0.30	4.92	7.21	0.47	0.79	1.26	—	1.24	—	—	—	1.24	—	0.57	—	0.31	0.88	11.19
3 26.6.5-П-2	—	0.56	—	—	0.56	2.62	0.70	4.85	8.17	0.94	—	0.94	—	1.24	—	—	—	1.24	—	0.57	—	0.31	0.88	11.79
.3 26.6.5-П-3	—	0.56	—	—	0.56	2.62	0.70	4.85	8.17	0.94	—	0.94	—	1.24	—	—	—	1.24	—	0.57	—	0.31	0.88	11.79
.3 27.6.6-П-2	—	1.03	—	—	1.03	3.27	0.94	4.96	9.17	0.94	—	0.94	—	1.24	—	—	—	1.24	—	0.57	—	0.31	0.88	13.26
.3 27.6.6-П-3	—	1.03	—	—	1.03	3.27	0.94	4.96	9.17	0.94	—	0.94	—	1.24	—	—	—	1.24	—	0.57	—	0.31	0.88	13.26

Формат	Зона	Поз.	Обозначение	Наименование	Кол-во	Приме-чание
				Документация		
12			1.133.1-5 Вып.5 00.000 ТО	Техническое описание		
11			1.133.1-5 вып. 5 01.000СБ	Сборочный чертеж		
12			1.133.1-5 Вып. 5 00.000Д1.	Узлы I ... IV		
12			1.133.1-5 вып. 5 00. 000Д2	Узлы V , VI		
12			1.133.1-5 вып.5 00. 000ТБ2	Выборка стали		
				Детали		
11		1	1.133.1-5 вып.501. 001-03	Петля строповочная П-5	2	
Б4		2		Пробка деревянная		
				50×80мм, ℓ=180мм	2	
			Переменные данные	**для исполнений**		
			1.133. 1-5 вып.5 01. 000	СБ2.1 15. 8.3-П-1		
				Материалы		
		3		Бетон марки 100	0.473 м³	
		4		Бетон фактурного		
				слоя марки 150	0.035 м³	
			1.133. 1-5 Вып.501.000-01	СБ2.1 15.8.4-П-1		
				Материалы		
		3		Бетон марки 100	0,572 м³	
		4		Бетон фактурного		
				слоя марки 150	0,035 м³	
			1. 133. 1-5 вып. 5 01.000-02	СБ2.1 15. 8.5-П-1		
				Материалы		
		3		Бетон марки 100	0.671 м³	
		4		Бетон фактурного		
				слоя марки 150	0.035 м³	

Инв.№ подл. | Подпись и дата | Взам.инв.№

Рук.маст.№5	Станишевский	
Гл.инж.маст	Панков	
ГИП	Зыкина	
Рук.гр.	Мелюшкина	
Провер.	Гуткина	
Разраб.	Осина	

1.133.1-5.вып.5 01.000

Блок подоконный
СБ2.1 15.8.3-П-1,
СБ2.1 15.8.4-П-1,
СБ2.1 15.8.5-П-1.

Стадия	Лист	Листов
Р		1

ЦНИИЭП жилища г. Москва

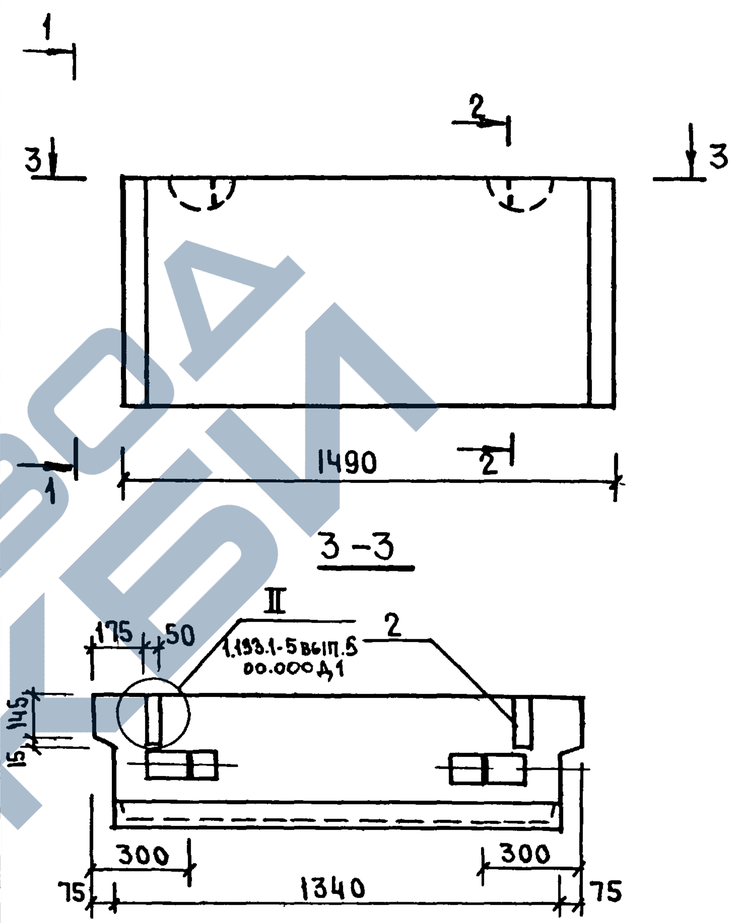

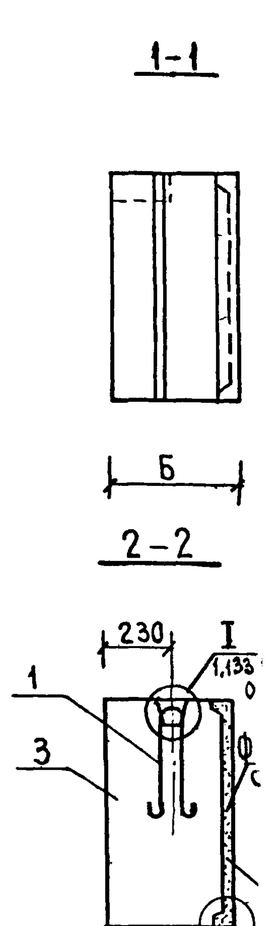

По периметру наружной поверхности блока устраивается фаска 1.133.1-5

Обозначение	Марка	Б	Масса, кг	
			Объемная масса бетона,	
			1200	140
1.133 1-5 вып.5 01.000	СБ2.1 15.8.3-П-1	320	638	73
-01	СБ2.1 15.8.4-П-1	420	756	87
-02	СБ2.1 15.8.5-П-1	520	875	100

Инв.№ подл. | Подпись и дата | Взам.инв.№

Рук.маст.№5	Станишевский	
Гл.инж.маст	Панков	
ГИП	Зыкина	
Рук.гр.	Мелюшкина	
Провер.	Гуткина	
Разработ.	Осина	

1.133.1-5 вып.5 01. 000 СБ

Блок подоконный
(СБ 2.1 15.8.3-П-1,
СБ2.1 15.8.4-П-1,
СБ2.1 15.8.5-П-1)
Сборочный чертеж

Стадия	Масса
Р	См.табл
Лист	Лис

ЦНИИЭП ж г. Моск

Формат	Зона	Поз.	Обозначение	Наименование	Кол-во	Примечание
				Документация		
12			1.133.1-5 вып.5 00.000ТО	Техническое описание		
11			1.133.1-5 вып.5 02.000СБ	Сборочный чертеж		
12			1.133.1-5 вып.5 00.000Д1	Узлы I...IV		
12			1.133.1-5 вып.5 00.000Д2	Узлы V, VI		
12			1.133.1-5 вып.5 00.000ТБ2	Выборка стали		
				Детали		
11		1	1.133.1-5.вып.501.001-03	Петля строповочная П-5	2	
			Переменные данные	**для исполнений**		
			1.133.1-5 вып.5 02.000	СБ2.1 18.8.3-П-1		
				Детали		
Б4		2		Пробка деревянная		
				50×80 мм, ℓ=130 мм	2	
				Материалы		
		3		Бетон марки 100	0.371	м³
		4		Бетон фактурного		
				слоя марки 150	0.042	м³
			1.133.1-5 вып.5 02.000-01	СБ2.1 18.8.4-П-1		
				Детали		
Б4		2		Пробка деревянная		
				50×80 мм, ℓ=180 мм	2	

Рук.маст.5	Станишевский	
Гл.инж.мас	Панков	
ГИП	Зыкина	
Рук.гр.	Мелюшкина	
Проверил	Гуткина	
Разработ	Осина	

1.133.1-5 вып.5 02.000

Блок подоконный
СБ2.1 18.8.3-П-1,
СБ2.1 18.8.4-П-1,
СБ2.1.18.8.5-П-1.

Стадия	Лист	Листов
Р	1	2

ЦНИИЭП жилища
г. Москва

Формат	Зона	Поз.	Обозначение	Наименование	Кол-во	Примечание
				Материалы		
		3		Бетон марки 100	0.496	м³
		4		Бетон фактурного		
				слоя марки 150	0.042	м³
			1.133.1-5 вып.5 02.000-02	СБ2.1 18.8.5-П-1		
				Детали		
Б4		2		Пробка деревянная		
				50×80 мм, ℓ=180 мм		
				Материалы		
		3		Бетон марки 100	0.620	м²
		4		Бетон фактурного		
				слоя марки 150	0,042	м³

Инв.№ подл. | Подпись и дата | Взам. инв.№

Формат	Зона	Поз.	Обозначение	Наименование	Кол-во	Примечание
				Документация		
12			1.133.1-5 вып.5 00.000 ТО	Техническое описание		
11			1.133.1-5 вып.5 03.000 СБ	Сборочный чертеж		
12			1.133.1-5 вып.5 00.000 Д1	Узлы I ... IV		
12			1.133.1-5 вып.5 00.000 Д2	Узлы V, VI		
12			1.133.1-5 вып.5 00.000 ТБ2	Выборка стали		
				Детали		
11		1	1.133.1-5 вып.5 01.001-03	Петля строповочная П-5	2	
			Переменные данные	**для исполнений**		
			1.133.1-5 вып. 5.03.000	СБ2.1 21.8 3-П-1		
				Детали		
Б4		2		Пробка деревянная		
				50×80мм, ℓ=130мм	2	
				Материалы		
		3		Бетон марки 100	0,425	м³
		4		Бетон фактурного		
				слоя марки 150	0047	м³
			1.133.1-5 вып.5 03.000-01	СБ2.1 21.8.4-П-1		
				Детали		
Б4				Пробка деревянная		
				50×80 мм, ℓ=180мм	2	

Формат	Зона	Поз.	Обозначение	Наименование	Кол-во	Примечание
				Материалы		
		3		Бетон марки 100	0.555	м³
		4		Бетон фактурного		
				слоя марки 150	0.047	м³
			1.133.1-5 вып.5 03.000-02	СБ2.1 21.8.5.-П-1		
				Детали		
Б4		2		Пробка деревянная		
				50×80 мм, ℓ=230 мм	2	
				Материалы		
		3		Бетон марки 100	0.700	м³
		4		Бетон фактурного		
				слоя марки 150	0.047	м³

ук.маст.5	Станишевский	
инж.маст	Панков	
ГИП	Зыкина	
к.гр.	Мелюшкина	
ровер.	Гуткина	
зраб.	Осина	

1.133.1-5 вып.5 03.000

Блок подоконный
СБ 2.1 21.8.3-П-1,
СБ 2.1 21.8.4-П-1,
СБ 2.1 21.8.5-П-1.

Стадия	Лист	Листов
Р	1	2

ЦНИИЭП жилища
г. Москва

Инв.№ подл. | Подпись и дата | Взам. инв.№

1.133.1-5 вып.5 03 | Лист

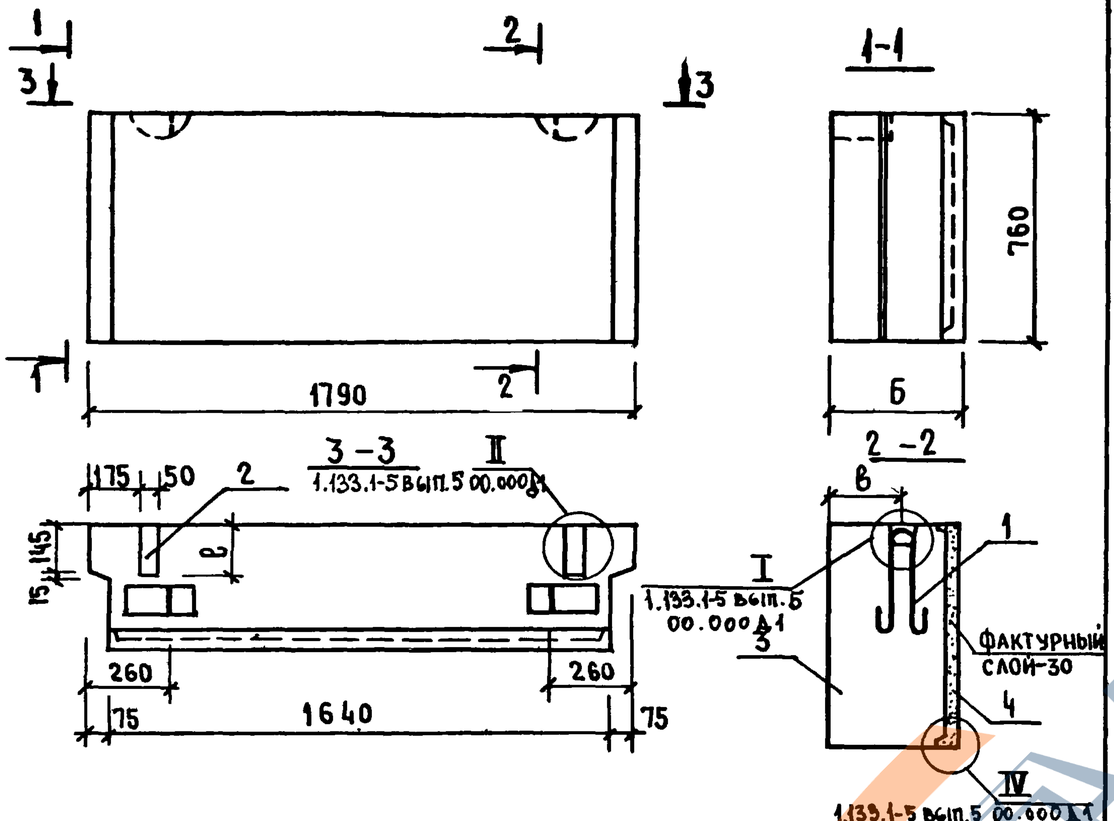

По периметру наружной поверхности блока устраивается фаска (см.1.133.1-5 вып.5 00.000Д2)

Обозначение	Марка	Б	ℓ	в	Масса, кг. Объемная масса бетона, кг/м³ 1200	1400
1.133.1-5 вып.5 02.000	СБ 2.1 18.8.3-П-1	320	130	180	565	645
-01	СБ 2.1 18.8.4-П-1	420	180	230	730	835
-02	СБ 2.1 18.8.5-П-1	520	180	280	840	1025

1.133.1-5 вып.5 02.000 СБ

Блок подоконный (СБ 2.1 18.8.3-П-1, СБ 2.1 18.8.4-П-1, СБ 2.1 18.8.5-П-1) Сборочный чертеж

Стадия	Масса	Масштаб
Р	см.табл.	1:20
Лист	Листов 1	

ЦНИИЭП жилища г. Москва

Рук. маст. 5 Станишевский
Гл. инж. маст. Панков

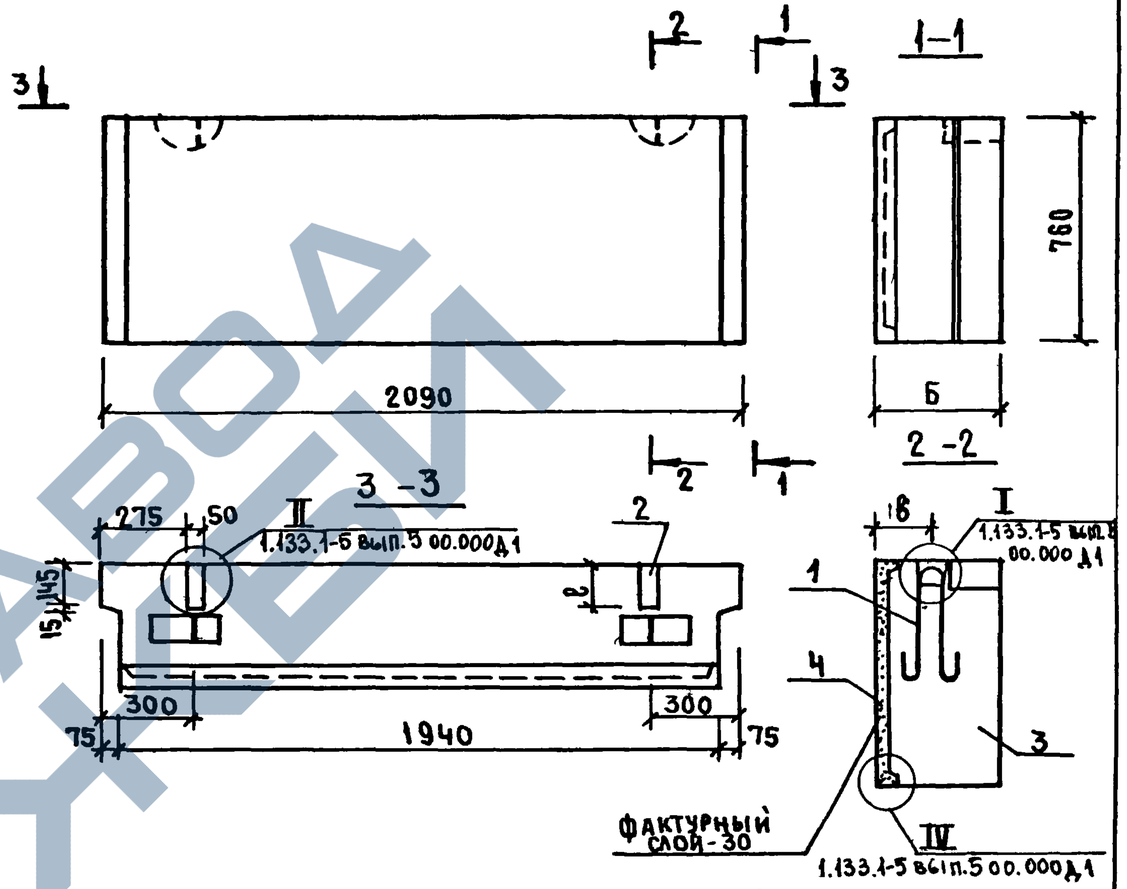

По периметру наружной поверхности блока устраивается фаска (см.1.133.1-5 вып.5 00.000Д2)

Обозначение	Марка	Б	ℓ	в	Масса, кг. Об'емная масса бетона, кг/м³ 1200	1400
1.133.1-5 вып.5 03.000	СБ 2.1 21.8.3-П-1	320	130	140	650	737
-01	СБ 2.1 21.8.4-П-1	420	180	190	830	950
-02	СБ 2.1 21.8.5-П-1	520	230	240	1025	1150

1.133.1-5 вып.5 03.000 СБ

Блок подоконный (СБ 2.1 21.8.3-П-1, СБ 2.1 21.8.4-П-1, СБ 2.1 21.8.5-П-1) Сборочный чертеж

Стадия	Масса	Масштаб
Р	см.табл.	1:20
Лист	Листов 1	

ЦНИИЭП жилища г. Москва

Рук. маст. 5 Станишевский
Гл. инж. маст. Панков
ГИП Зыкина
Рук. гр. Мелюшкина
Провер. Гуткина

Взам. инв. № | Подпись и дата | Инв. № подл.

Формат	Зона	Поз.	Обозначение	Наименование	Кол	Примечание
				Документация		
12			1.133.1-5 вып. 5 00.000 ТО	Техническое описание		
11			1.133.1-5 вып. 5 04.000 СБ	Сборочный чертеж		
12			1.133.1-5 вып. 5 00.000 Д1	Узлы I... IV		
12			1.133.1-5 вып. 5 00.000 Д2	Узлы V, VI		
12			1.133.1-5 вып. 5 00.000 ТБ2	Выборка стали		
				Детали		
11		1	1.133.1-5 вып. 5 01.001	Петля строповочная П-1	2	
			Переменные данные	для исполнений		
			1.133.1-5 вып. 5 04.000	СБ 2.2 8.8.4-П-2		
				Детали		
БЧ		2		Пробка деревянная 50×80 мм; ℓ=130 мм	2	
				Материалы		
		3		Бетон марки 100	0,185	м³
		4		Бетон фактурного слоя марки 150	0,024	м³
			1.133.1-5 вып. 5 04.000-01	СБ 2.2 8.8.5-П-2		
				Детали		
БЧ		2		Пробка деревянная 50×80 мм; ℓ=180 мм	2	
				Материалы		
		3		Бетон марки 100	0,226	м³
		4		Бетон фактурного слоя марки 150	0,024	м³
			1.133.1-5 вып. 5 04.000-02	СБ 2.2 8.8.6-П-2		
				Детали		
БЧ		2		Пробка деревянная 50×80 мм; ℓ=180 мм	2	
				Материалы		
		3		Бетон марки 100	0,285	м³
		4		Бетон фактурного слоя марки 150	0,024	м³

Рук. мас. №5	Станишевский	
Гл. инж. мас.	Панков	
Гип	Зыкина	
Рук. гр.	Мелюшкина	
Провер.	Гуткина	
Разраб.	Осина	

1.133.1-5 вып. 5 04.000

Блок подоконный
СБ 2.2 8.8.4-П-2
СБ 2.2 8.8.5-П-2
СБ 2.2 8.8.6-П-2

Стадия	Лист	Листов
Р		1

ЦНИИЭП жилища г. Москва

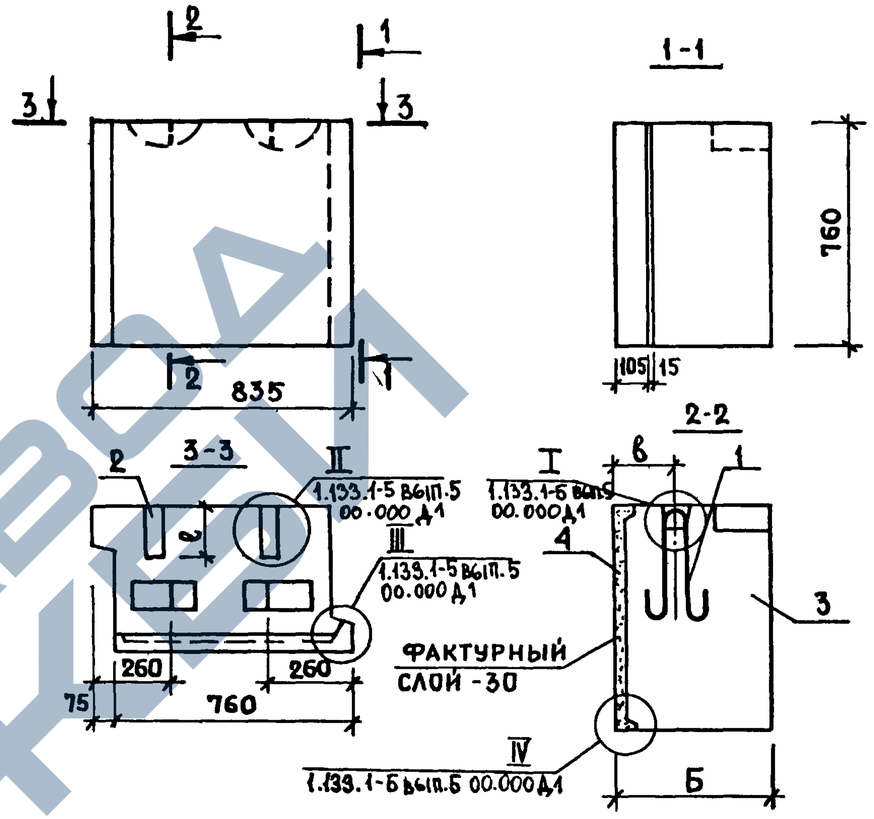

По периметру наружной поверхности блока устраивается фаска (см. 1.133.1-5 вып. 5 00.000 Д2).

Обозначение	Марка	Б	ℓ	в	Масса, кг: Объемная масса бетона, кг/м³ 1200	1400
1.133.1-5 вып. 5 04.000	СБ 2.2 8.8.4-П-2	400	130	140	288	328
-01	СБ 2.2 8.8.5-П-2	500	180	190	341	390
-02	СБ 2.2 8.8.6-П-2	600	180	240	417	479

Инв. № подл. | Подпись и дата | Взам. инв. №

Рук. мас. №5	Станишевский	
Гл. инж. мас.	Панков	
Гип	Зыкина	
Рук. гр.	Мелюшкина	
Провер.	Гуткина	
Разраб.	Осина	

1.133.1-5 вып. 5 04.000 СБ

Блок подоконный (СБ 2.2 8.8.4-П-2, СБ 2.2 8.8.5-П-2, СБ 2.2 8.8.6-П-2) Сборочный чертеж

Стадия	Масса	Масштаб
Р	См. табл.	1:20
Лист	Листов 1	

ЦНИИЭП жилища г. Москва

17402 29

Формат	Зона	Поз	Обозначение	Наименование	Кол.	Примечание
				Документация		
12			1.133.1-5 вып.5 00.000 ТО	Техническое описание		
11			1.133.1-5 вып.5 05.000 СБ	Сборочный чертеж		
12			1.133.1-5 вып.5 00.000 Д1	Узлы I ... IV		
12			1.133.1-5 вып.5 00.000 Д2	Узлы V , VI		
12			1.133.1-5 вып.5 00.000 ТБ2	Выборка стали		
				Детали		
11		1	1.133.1-5 вып.5 01.001	Петля строповочная П-1	2	
			Переменные данные для исполнений			
			1.133.1-5 вып.5 05.000	СБ 2.2 8.8.4-П-3		
				Детали		
БЧ		2		Пробка деревянная 50×80 мм; ℓ=130 мм	2	
				Материалы		
		3		Бетон марки 100	0,185 м³	
		4		Бетон фактурного слоя марки 150	0,024 м³	
			1.133.1-5 вып.5 05.000-01	СБ 2.2 8.8.5-П-3		
				Детали		
БЧ		2		Пробка деревянная 50×80 мм; ℓ=180 мм	2	
				Материалы		
		3		Бетон марки 100	0,226 м³	
		4		Бетон фактурного слоя марки 150	0,024 м³	
			1.133.1-5 вып.5 05.000-02	СБ 2.2 8.8.6-П-3		
				Детали		
БЧ		2		Пробка деревянная 50×80 мм; ℓ=180 мм	2	
				Материалы		
		3		Бетон марки 100	0,285 м³	
		4		Бетон фактурного слоя марки 150	0,024 м³	

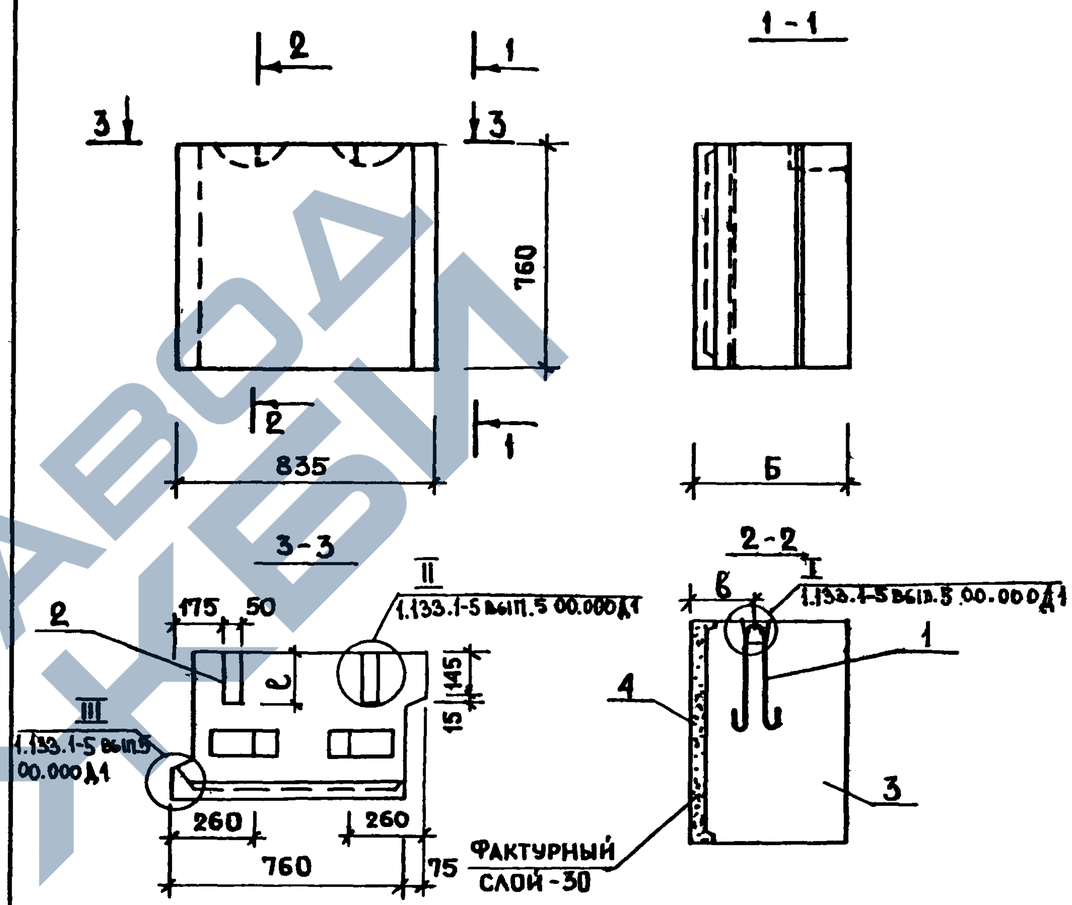

По периметру наружной поверхности блока устраивается фаска (см. 1.133.1-5 вып.5 00.000 Д2).

Обозначение	Марка	Б	ℓ	в	Масса, кг: Переменная масса бетона, кг/м³ 1200	1400
1.133.1-5 вып.5 05.000	СБ 2.2 8.8.4-П-3	400	130	140	288	328
-01	СБ 2.2 8.8.5-П-3	500	180	190	341	390
-02	СБ 2.2 8.8.6-П-3	600	180	240	417	479

Рук.маст.5	Станишевский	
Гл.инж.мас	Панков	
ГИП	Зыкина	
Рук.гр.	Мелюшкина	
Провер.	Гуткина	
Разраб.	Осина	

1.133.1-5 вып.5 05.000

Блок подоконный СБ 2.2 8.8.4-П-3, СБ 2.2 8.8.5-П-3, СБ 2.2 8.8.6-П-3.

Стадия	Лист	Листов
Р		1

ЦНИИЭП жилища г. Москва

Рук.маст.№5	Станишевский	
Гл.инж.мас	Панков	
ГИП	Зыкина	
Рук.гр.	Мелюшкина	
Провер.	Гуткина	
Разраб.	Осина	

1.133.1-5 вып.5 05.000 СБ

Блок подоконный (СБ 2.2 8.8.4-П-3, СБ 2.2 8.8.5-П-3, СБ 2.2 8.8.6-П-3) Сборочный чертеж

Стадия	Масса	Масштаб
Р	см.табл.	1:20
Лист	Листов 1	

ЦНИИЭП жилища г. Москва

Взам. инв. № | Подпись и дата | Инв. № подл.

Формат	Зона	Поз.	Обозначение	Наименование	Кол.	Примечание
				Документация		
А2			1.133.1-5 вып.5 ОО.ООО ТО	Техническое описание		
А1			1.133.1-5 вып.5 06.000 СБ	Сборочный чертеж		
А2			1.133.1-5 вып.5 ОО.ООО Д1	Узлы I ... IV		
А2			1.133.1-5 вып.5 ОО.ООО Д2	Узлы V , VI		
А2			1.133.1-5 вып.5 ОО.ООО ТБ2	Выборка стали		
				Детали		
А1		1	1.133.1-5 вып.5 01.001-03	Петля строповочная П-5	2	
			Переменные данные для исполнений			
			1.133.1-5 вып.5 06.000	СБ 2.2 9.8.3-П-2		
				Детали		
Б4		2		Пробка деревянная		
				50×80 мм, ℓ=130мм	2	
				Материалы		
		3		Бетон марки 100	0.320	м³
		4		Бетон фактурного		
				слоя марки 150	0.041	м³
			1.133.1-5 вып.5 06.000-01	СБ 2.2 9.8.4-П-2		
				Детали		
Б4		2		Пробка деревянная		
				50×80 мм, ℓ=180мм	2	

Рук.мн.5	Данишевский		1.133.1-5 вып.-5 06.000
Гл.инж.м	Панков		Блок подоконный СБ 2.2 9.8.3-П-2, СБ 2.2 9.8.4-П-2, СБ 2.2 9.8.5-П-2
ГИП	Зыкина		Стадия: Р; Лист: 1; Листов: 2
Н.к. гр.	Мелюшкина		ЦНИИЭП жилища г. Москва
Н.контр.	Гуткина		
Н.раб.	Осина		

Формат	Зона	Поз.	Обозначение	Наименование	Кол.	Примечание
				Материалы		
		3		Бетон марки 100	0.425	м³
		4		Бетон фактурного		
				слоя марки 150	0.041	м³
			1.133.1-5 вып.5 06.000-02	СБ 2.2 9.8.5-П-2		
				Детали		
Б4		2		Пробка деревянная		
				50×80 мм, ℓ=230мм	2	
				Материалы		
		3		Бетон марки 100	0.540	м³
		4		Бетон фактурного		
				слоя марки 150	0.041	м³

Инв.№ подл. | Подпись и дата | Взам.инв.№

Формат	Зона	Поз	Обозначение	Наименование	Кол.	Примечание
				Документация		
12			1.133.1-5 вып. 5 00.000 ТО	Техническое описание		
11			1.133.1-5 вып. 5 07.000 СБ	Сборочный чертеж		
12			1.133.1-5 вып. 5 00.000 Д1	Узлы I ... IV		
12			1.133.1-5 вып. 5 00.000 Д2	Узлы V, VI		
12			1.133.1-5 вып. 5 00.000 ТБ2	Выборка стали		
				Детали		
11		1	1.133.1-5 вып. 5 01.001-03	Петля строповочная П-5	2	
			Переменные данные для исполнений			
			1.133.1-5 вып. 5 07.000	СБ 2.2 9.8.3-П-3		
				Детали		
Б4		2		Пробка деревянная		
				50×80 мм, ℓ=130 мм	2	
				Материалы		
		3		Бетон марки 100	0.320	м³
		4		Бетон фактурного		
				слоя марки 150	0.041	м³
			1.133.1-5 вып. 5 07.000-01	СБ 2.2 9.8.4-П-3		
				Детали		
Б4		2		Пробка деревянная		
				50×80 мм, ℓ=180 мм	2	

Формат	Зона	Поз.	Обозначение	Наименование	Кол.	Примечание
				Материалы		
		3		Бетон марки 100	0.425	м³
		4		Бетон фактурного		
				слоя марки 150	0.041	м³
			1.133.1-5 вып. 5 07.000-02	СБ 2.2 9.8.5-П-3		
				Детали		
Б4		2		Пробка деревянная		
				50×80 мм, ℓ=230 мм	2	
				Материалы		
		3		Бетон марки 100	0.540	м³
		4		Бетон фактурного		
				слоя марки 150	0.041	м³

Инв. № подл. | Подпись и дата | Взам. инв. №

Рук. м. 5 Станишевский

Гл. инж. м. Паяков

Блок подоконный СБ 2.2 9.8.3-П-3, 4-П-3, -П-3

1.133.1-5 вып. 5 07.000

Стадия	Лист	Листов
Р	1	2

ЦНИИЭП жилища г. Москва

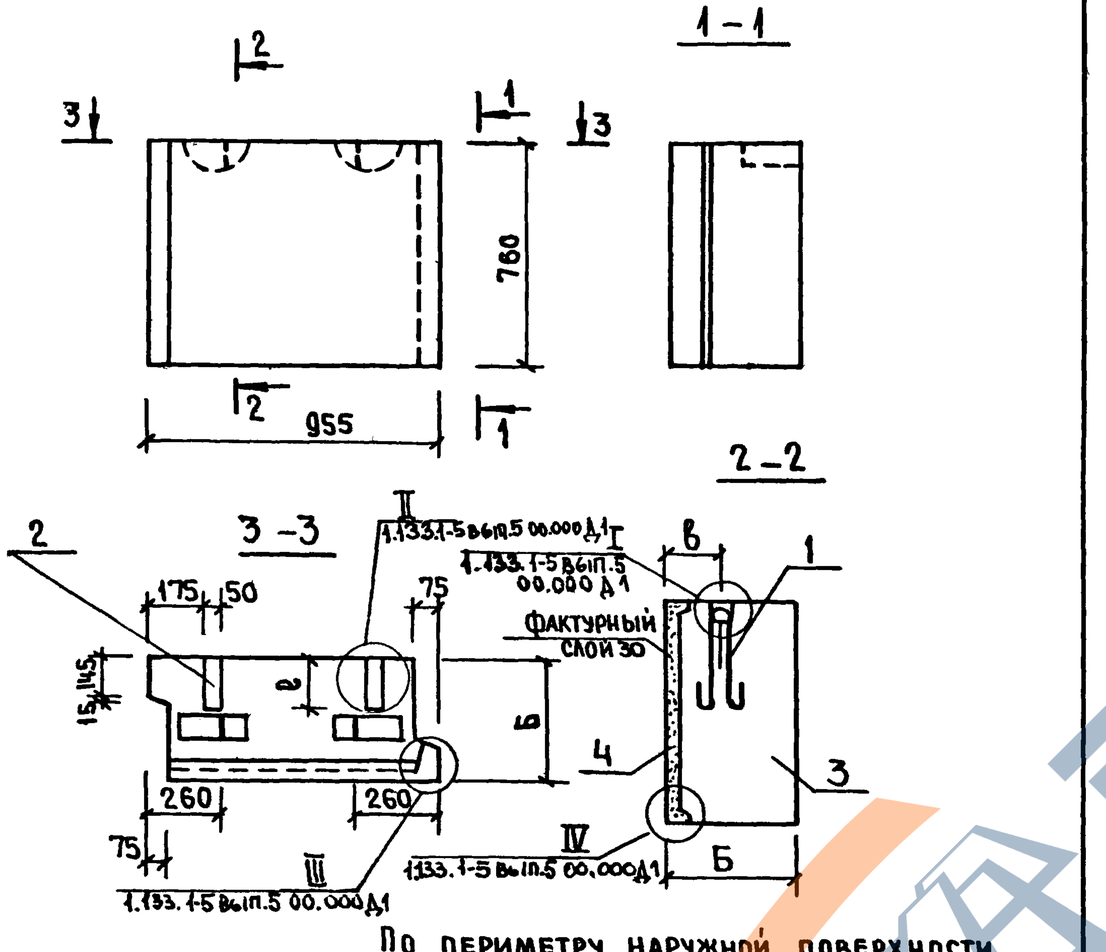

По периметру наружной поверхности блока устраивается фаска (см. 1.133.1-5 вып.5 00.000Д2)

Обозначение	Марка	б	с	в	Масса, кг: объемная масса бетона, кг/м3 1200	1400
1.133.1-5 вып.5 06.000	СБ 2.2 9.8.3-П-2	320	130	140	500	570
-01	СБ 2.2 9.8.4-П-2	420	180	190	653	745
-02	СБ 2.2 9.8.5-П-2	520	230	240	785	900

1.133.1-5 вып.5 06 000 СБ

Блок подоконный (СБ 2.2 9.8.3-П-2, СБ 2.2 9.8.4-П-2, СБ 2.2 9.8.5-П-2) Сборочный чертеж

			Стадия	Масса	Масштаб
Рук.маст.№5	Станишевский		Р	см.табл.	1:20
Гл.инж.маст.	Панков				
ГИП	Зыкина		Лист	Листов 1	
Рук.гр.	Мелюшкина				
Пробер.	Гуткина		ЦНИИЭП жилища г. Москва		
Разраб.	Осина				

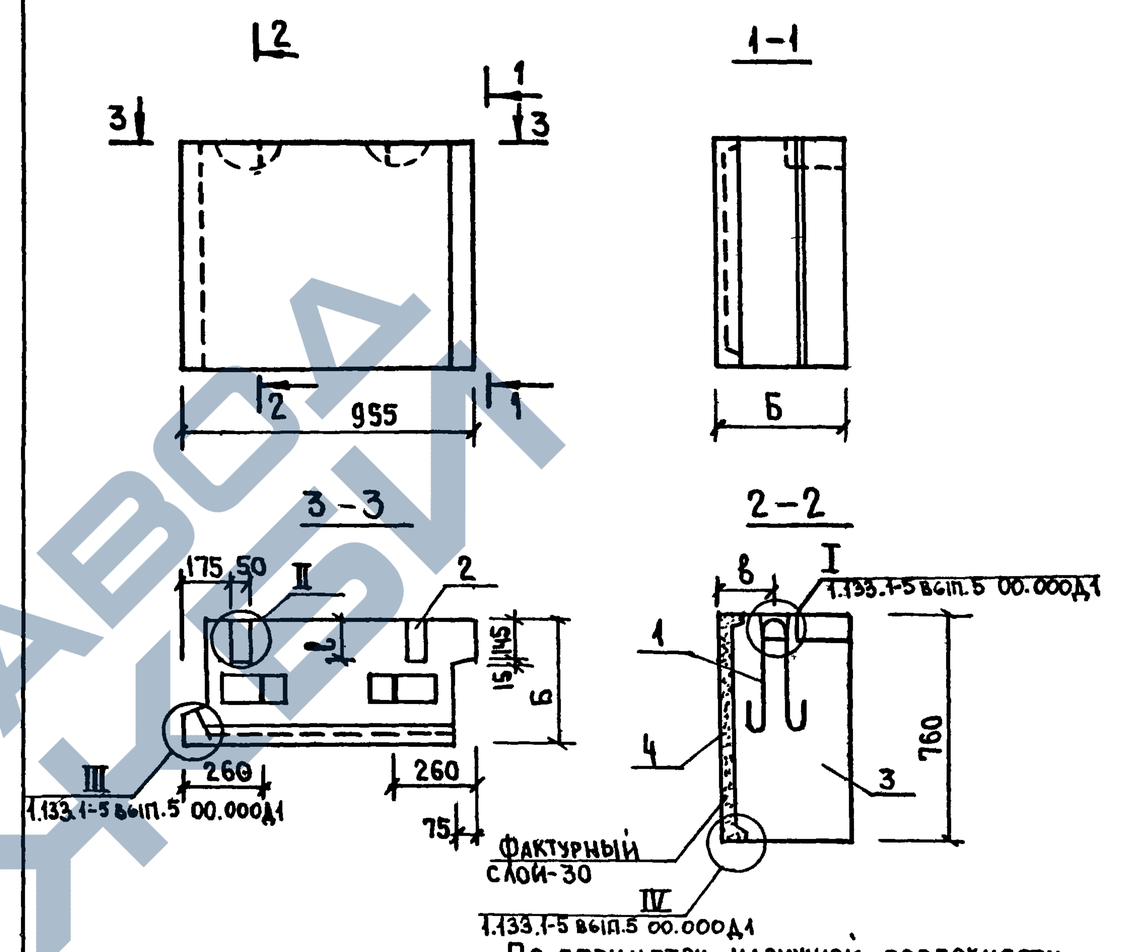

По периметру наружной поверхности блока устраивается фаска (см. 1.133.1-5 вып.5 00.000Д2)

Обозначение	Марка	б	с	в	Масса, кг: объемная масса бетона, кг/м3 1200	1400
1.133.1-5 вып.5 07.000	СБ 2.2 9.8.3-П-3	320	130	140	500	570
-01	СБ 2.2 9.8.4-П-3	420	180	190	653	745
-02	СБ 2.2 9.8.5-П-3	520	230	240	785	900

1.133.1-5 вып.5. 07. 000 СБ

Блок подоконный (СБ 2.2 9.8.3-П-3, СБ 2.2 9.8.4-П-3, СБ 2.2 9.8.2-П-3) Сборочный чертеж.

			Стадия	Масса	Масштаб
Рук.маст.№5	Станишевский		Р	см.табл.	1:20
Гл.инж.маст.	Панков				
ГИП	Зыкина		Лист	Листов 1	
Рук.гр.	Мелюшкина				
Пробер.	Гуткина		ЦНИИЭП жилища г. Москва		
Разработ.	Осина				

Взам. инв.№ | Подпись и дата | Инв.№ подл.

Формат	Зона	Поз.	Обозначение	Наименование	Кол-во	Примечание
				Документация		
12			1.133.1-5 вып.5 00. 000ТО	Техническое описание		
11			1.133.1-5 вып.5 08. 000 СБ	Сборочный чертеж		
12			1.133.1-5 вып.5 00. 000 Д 1	Узлы I ... IV		
12			1.133.1-5 вып.5 00.000 Д2	Узлы V, VI		
12			1 133.1-5 вып.500.000ТБ2	Выборка стали		
				Детали		
11		1	1.133.1-5 вып.5 08.0 01	Петля строповочная П-2	2	
Б4		2		Пробка деревянная 50×80 мм ℓ=130	2	
			Переменные данные	**для исполнений**		
			1.133.1-5 вып.5 08. 000	СБ2.3 12.8.4-П-1		
				Материалы		
		3		Бетон марки 100	0.196	м³
		4		Бетон фактурного слоя марки 150	0.007	м³
			1.133.1-5 вып.5 08.000 - 01	СБ 2.3 12. 8.5 - П- 1		
				Материалы		
		3		Бетон марки 100	0.245	м³
		4		Бетон фактурного слоя марки 150	0.009	м³
			1.133.1-5 вып.5 08.000- 02	СБ2.3. 12.8.6 - П - 1		
				Материалы		
		3		Бетон марки 100	0.094	м³
		4		Бетон фактурного слоя марки 150	0.011	м³

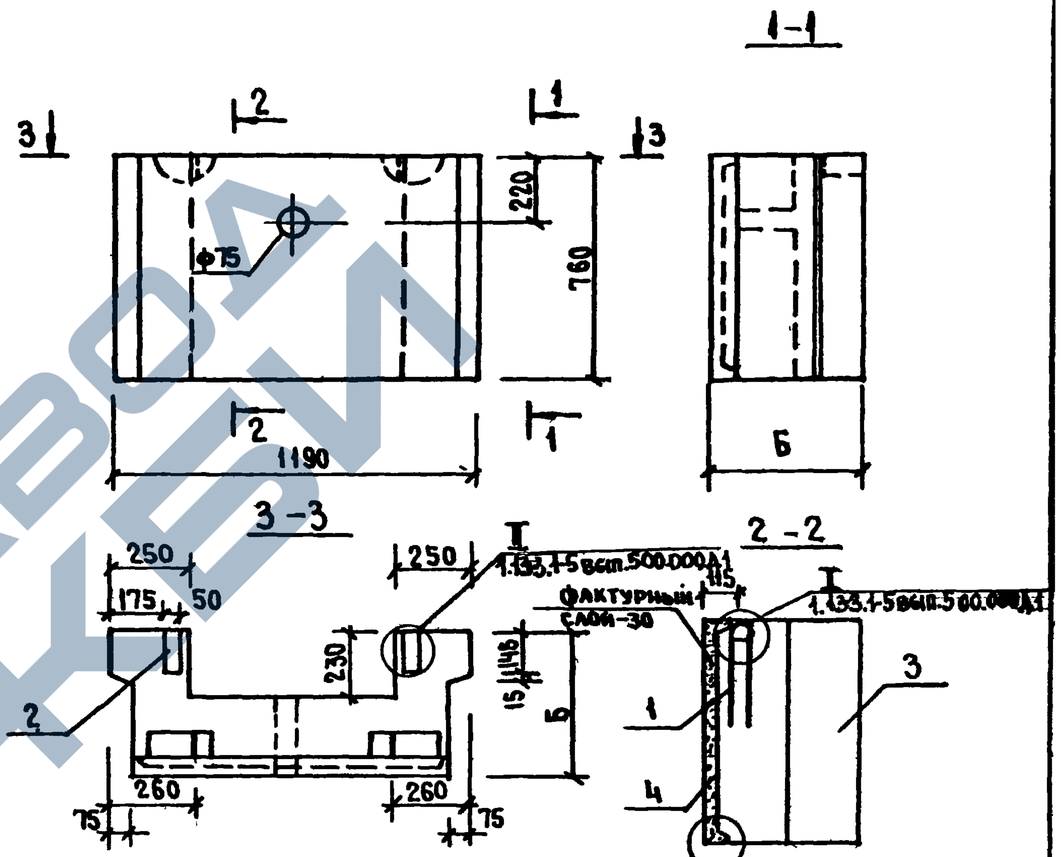

Обозначение	Марка	Б	Масса, кг	
			Объемная масса бетона, кг/м³	
			1200	1400
1.133.1-5 вып.5 08.000	СБ2.3.12.8.4-П-1	320	312	353
-01	СБ2.3.12.8.5-П-1	420	390	441
-02	СБ2.3.12.8.6-П-1	520	468	529

Рук.мастн5	Станишевский	
Гл.инж.маст	Панков	
ГИП	Зыкина	
Рук.гр.	Мелюшкина	
Провер.	Гуткина	
Разраб.	Осина	

1.133.1-5 вып.5 08.000

Блок подоконный СБ2.3 12.8.4-П-1, СБ2.3 12.8.5-П-1, СБ2.3 12.8.6-П-1

Стадия	Лист	Листов
Р		1

ЦНИИЭП жилища г. Москва

Инв.№ подл. | Подпись и дата | Взам.инв.№

1.133.1-5 вып.5 08.000СБ

Блок подоконный (СБ2.3 12.8.4-П-1, СБ2.3 12.8.5-П-1, СБ2.3 12.8.6-П-1) Сборочный чертеж

Стадия	Масса	Масштаб
Р	см.табл.	1:20
Лист	Листов 1	

ЦНИИЭП жилища г. Москва

Формат	Зона	Поз.	Обозначение	Наименование	Кол-во	Примечание
				Документация		
12			1.133.1-5 вып.5 00.000 ТО	Техническое описание		
12			1.133.1-5 вып.5 09.000 СБ	Сборочный чертеж		
12			1.133.1-5 вып.5 00.000 Д1	Узлы I...IV		
12			1.133.1-5 вып.5 00.000 Д2	Узлы V, VI		
12			1.133.1-5 вып.5 00.000 ТБ2	Выборка стали		
				Детали		
Б4		1		Пробка деревянная ф 40 мм, l = 120 мм	2	
			Переменные данные	для исполнения		
			1.133.1-5 вып.5 09.000	СБ 3.1 21.6.4-7п-1		
				Сборочные единицы		
11		2	1.133.1-5 вып.5 09.100	Блок арматурный АБ-1	1	
				Детали		
11		3	1.133.1-5 вып.5 09.001-2	Петля строповочная П-9	2	
				Материалы		
		4		Бетон марки 100	0,303	м³
		5		Бетон фактурного слоя марки 150	0,048	м³
			1.133.1-5 вып.5 09 000-01	СБ3.1 21.6.5-7п-1		
				Сборочные единицы		
11		2	1.133.1-5 вып.5 09.100-01	Блок арматурный АБ-2	1	

Формат	Зона	Поз.	Обозначение	Наименование	Кол-во	Примечание
				Детали		
11		3	1.133.1-5 вып.5 09.001	Петля строповочная П-6	2	
				Материалы		
		4		Бетон марки 100	0,398	м³
		5		Бетон фактурного слоя марки 150	0,048	м³
			1.133.1-5 вып.5 09.001-02	СБ3.1 21.6.6-7п-1		
				Сборочные единицы		
11		2	1.133.1-5 вып.5 09.100-02	Блок арматурный АБ-3		
				Детали		
11		3	1.133.1-5 вып.5 09.001	Петля строповочная П-6	2	
				Материалы		
		4		Бетон марки 100	0.519	м³
		5		Бетон фактурного слоя марки 150	0.048	м³

Рук. маст. №5	Станишевский	
Инж. маст.	Панков	
Гип	Зыкина	
Рук. гр.	Гуткина	
Провер.	Гуткина	
Раб.	Акимова	

1.133.1-5 вып.5 09.000

Блок перемычечный
СБ3.1 21.6.4-7п-1
СБ3.1 21.6.5-7п-1
СБ3.1 21.6.6-7п-1

Стадия	Лист	Листов
Р	1	2

ЦНИИЭП жилища г. Москва

Инв. № подл. | Подпись и дата | Взам. инв. №

1.133.1-5 вып.5 09 ...

Лист

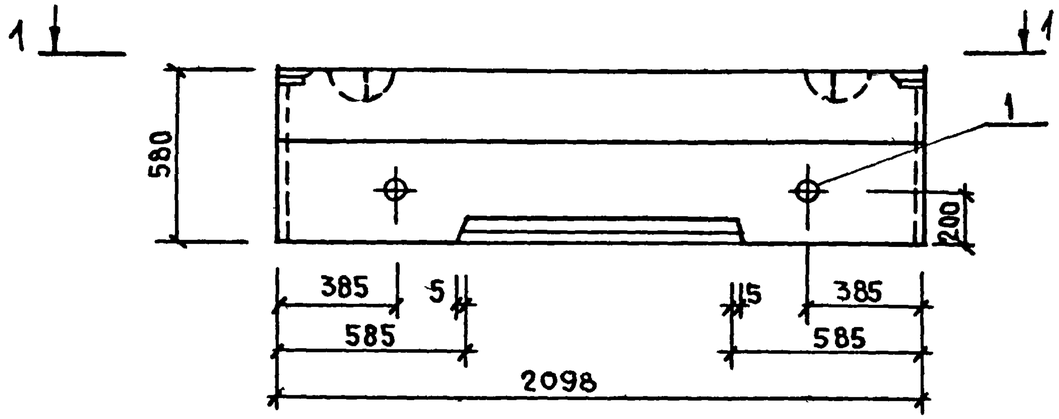

1 - 1

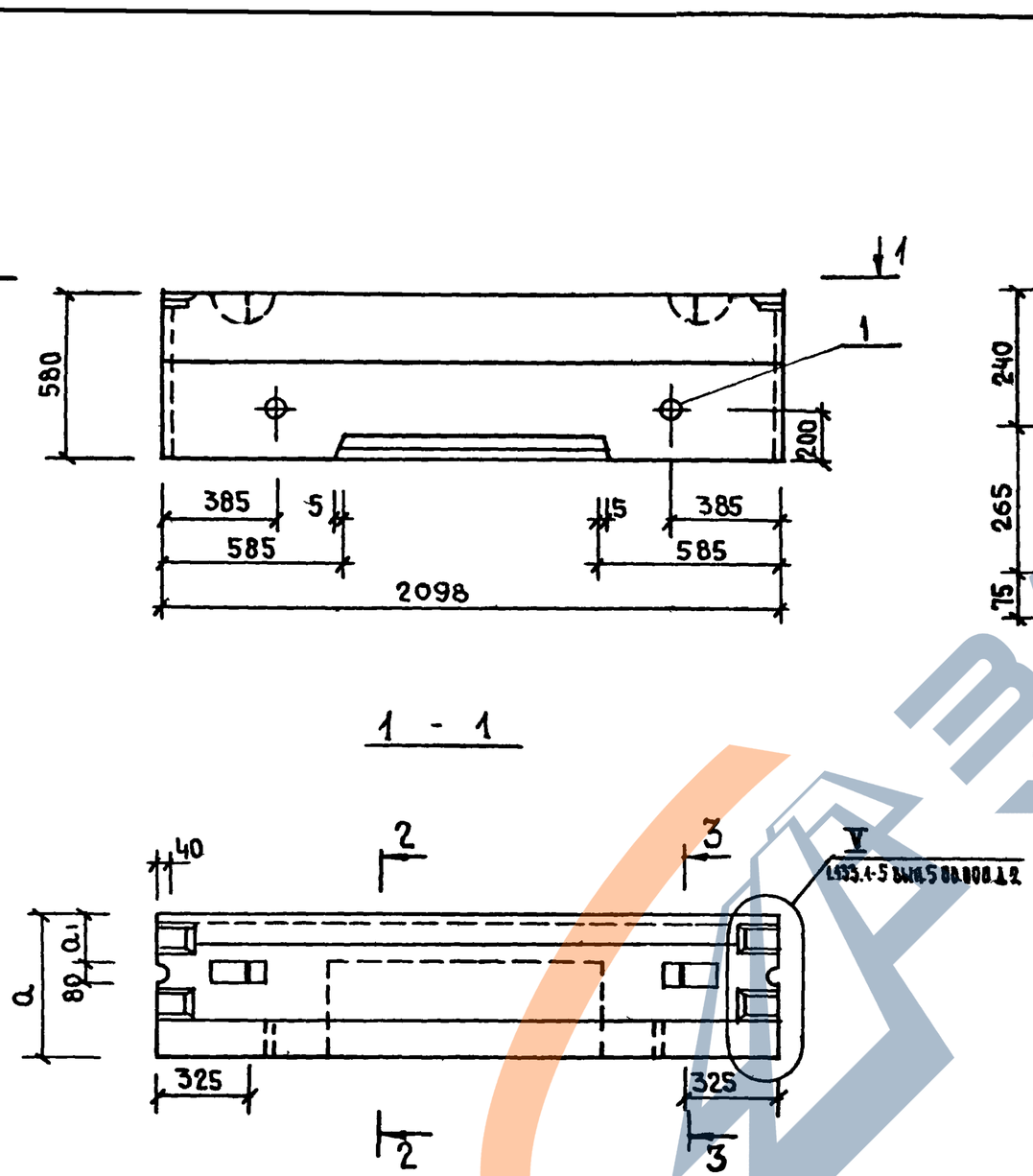

2 - 2

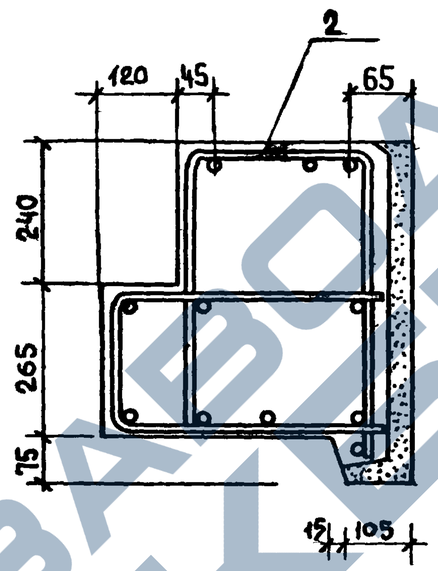

3 - 3

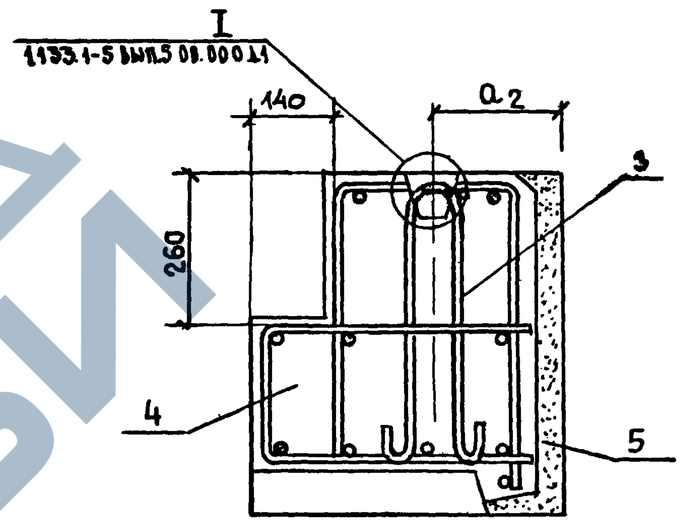

Обозначение	Марка	a	a1	a2	Масса, кг	
					Объемная масса бетона кг/м³	
					1200	1400
1.133.1-5 вып.5 09.000	СБ3.1.21.6.4-7п-1	400	100	180	512	577
-01	СБ3.1.21.6.5-7п-1	500	165	205	636	722
-02	СБ3.1.21.6.6-7п-1	600	230	255	798	910

1. По периметру наружной поверхности блока устраивается фаска (см. 1.133.1-5 вып.5 00.000 Д2.)
2. В местах образования лунок для подъемных петель поперечные стержни сетки вырезаются по месту.

Рук. маст. 5	Станишевский	
Гл. инж. м.	Панков	
ГИП	Зыкина	
Рук. гр. инж	Мелюшкина	
Проверил	Гуткина	
Разраб.	Акимова	

1.133.1-5 вып.5 09.000 СБ

Блок перемычечный (СБ3.1.21.6.4-7п-1, СБ3.1.21.6.5-7п-1, СБ3.1.21.6.6-7п-1) Сборочный чертеж

Стадия	Масса	Масштаб
Р	См. табл.	
Лист	Листов 1	

ЦНИИЭП жилища г. Москва

Формат	Зона	Поз.	Обозначение	Наименование	Кол.	Примечание
				Документация		
12			1.133.1-5 вып. 5 00.000ТО	Техническое описание		
12			1.133.1-5 вып. 5 10.000СБ	Сборочный чертеж		
12			1.133.1-5 вып. 5 00.000Д1	Узлы I... IV		
12			1.133.1-5 вып. 5 00.000Д2	Узлы V, VI		
12			1.133.1-5 вып. 5 00.000ТБ2	Выборка стали		
				Сборочные единицы		
11		1	1.133.1-5 вып. 5 09.010	Изделие закладное М-2	3	
				Детали		
11		2	1.133.1-5 вып. 5 09.001	Петля строповочная П-6	2	
64		3		Пробка деревянная		
				ф 40мм, l = 120мм	2	
			Переменные данные для исполнений			
			1.133.1-5 вып. 5 10.000	СБ 3.1 36.4.4-4 п-1.1		
				Сборочные единицы		
11		4	1.133.1-5 вып. 5 10.100	Блок арматурный		
				АБ-4	1	
				Материалы		
		5		Бетон марки 150	0.457	м³

Рук. М. № 5	Станишевский	
Гл. инж. М.	Панков	
ГИП	Зыкина	
Рук. гр.	Мелюшкина	
Провер.	Гуткина	
Разраб.	Акимова	

1.133.1-5 вып. 5 10.000

Блок перемычечный
СБ 3.136.4.4-4 п-1.1
СБ 3.130.4.4-4 п-1.1

Стадия	Лист	Листов
Р	1	2

ЦНИИЭП жилища г. Москва

Формат	Зона	Поз.	Обозначение	Наименование	Кол.	Примечание
		6		Бетон фактурного		
				слоя марки 150	0,054	м³
			1.133.1-5 вып. 5 10.000-01	СБ 3.1 30.4.4-4 п-1.1		
				Сборочные единицы		
11		4	1.133.1-5 вып. 5 10.200	Блок арматурный		
				АБ-5	1	
				Материалы		
		5		Бетон марки 150	0.383	м³
		6		Бетон фактурного		
				слоя марки 150	0,049	м³

Инв. № подл. | Подпись и дата | Взам. инв. №

1.133.1-5 вып. 5 10.000

Ли 2

17408 37

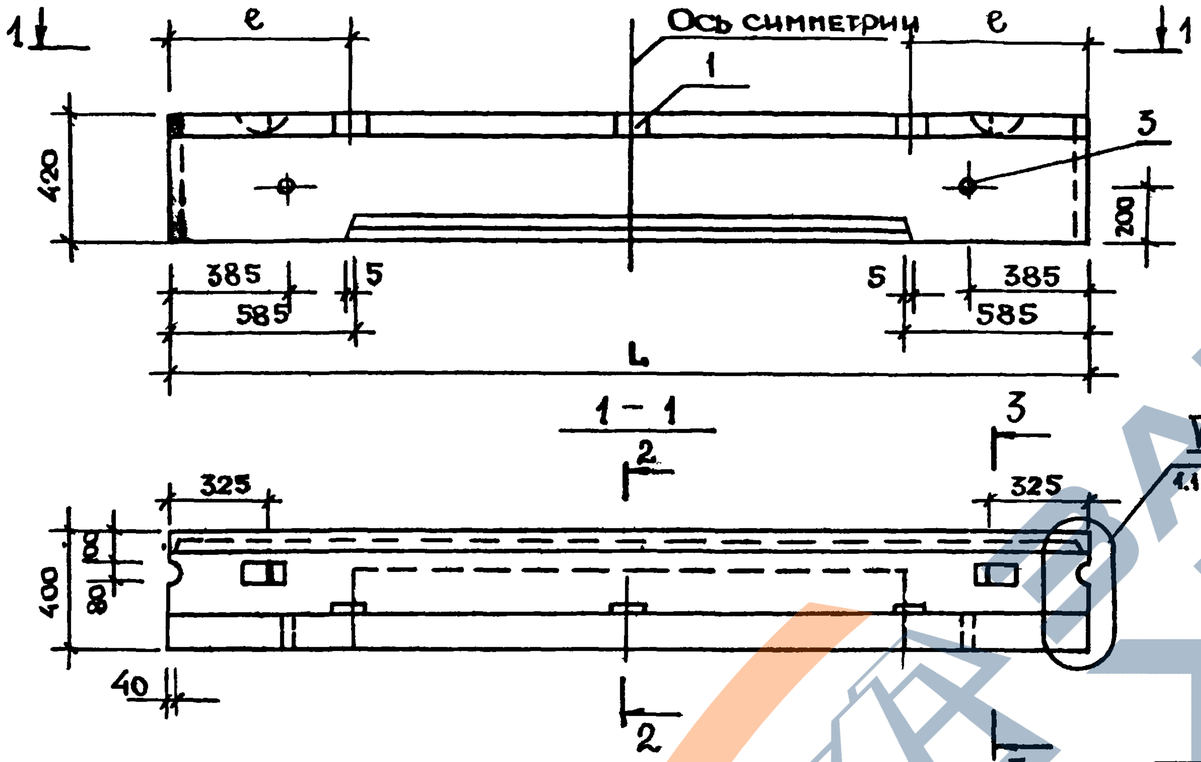

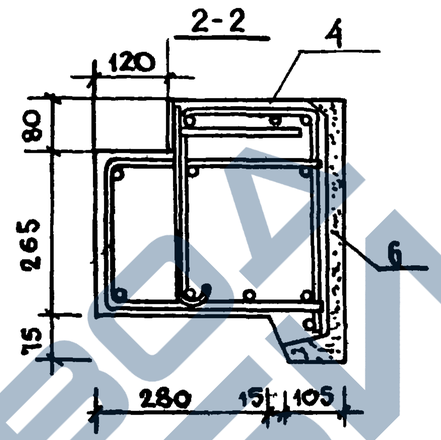

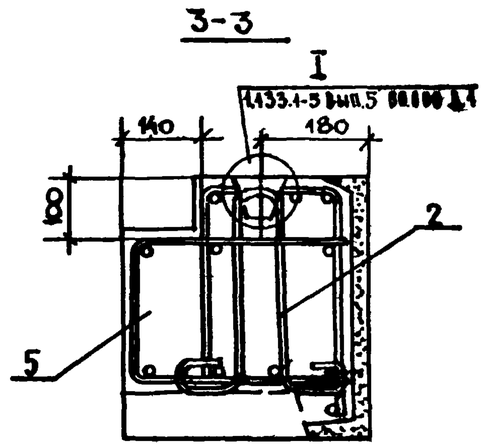

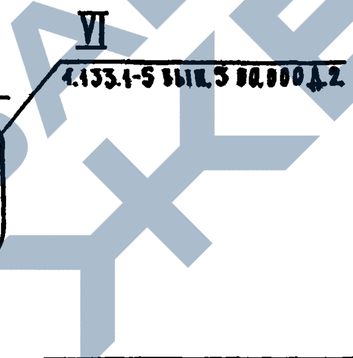

Расчетная схема

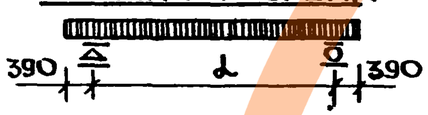

Марка	Расчетная длина l_0 мм	Нагрузки кг с/м				Расчетный прогиб от постоянной и длительной нагрузки, мм
		Расчетная	Нормативная			
			Суммарная	Постоянная и длительная	Кратковременная	
СБ 3.1 36.4.4-4п-1.1	2800	3870	3440	3 084	359	8.42
СБ 3.1 30.4.4-4 п-1.1	2200	3870	3440	3084	359	3.52

Обозначение	Марка	$L_{мм}$	$b_{мм}$	Масса кг	
				Объемная масса бетона кг/м³	
				1200	1400
1.133.1-5 вып. 5 10.000	СБ 3.1 36.4.4-4п-1.1	3580	890	770	870
-01	СБ 3.1 30.4.4-4п-1.1	2980	590	640	720

1. По периметру наружной поверхности блока устраивается фаска. (См. 1.133.1-5 вып. 5 00.000 Д.2)
2. В местах образования лунок для подъемных петель поперечные стержни вырезать по месту.

Рук.м. 5	Станишевский	
Гл.инж.от	Панков	
ГИП	Зыкина	
Рук.гр.	Гуткина	
Провер.	Акимова	
Разраб.	Щипанова	

1.133.1-5 вып. 5 10.000 СБ

Блок перемычечный (СБ 3.1 36.4.4-4п-1.1, СБ 3.1 30.4.4-4п-1.1) Сборочный чертеж

Стадия	Масса	Масштаб
Р	См.	1:20
	Табл	1:10
Лист	Листов 1	

ЦНИИЭП жилища г. Москва

Формат	Зона	Поз.	Обозначение	Наименование	Кол.	Примечание
				Документация		
12			1.133.1-5 вып.5 00.000ТО	Техническое описание		
12			1.133.1-5 вып.5 11.000СБ	Сборочный чертеж		
12			1.133.1-5 вып.5 00.000Д1	Узлы I... IV		
12			1.133.1-5 вып.5 00.000Д2	Узлы V, VI		
12			1.133.1-5 вып.5 00.000ТБ2	Выборка стали		
				Сборочные единицы		
11		1	1.133.1-5 вып.5 09.010	Изделие закладное М2	3	
				Детали		
11		2	1.133.4-5 вып.5 09.001	Петля строповочная П6	2	
64		3		Пробка деревянная ф 40мм ℓ=120мм	2	
				Переменные данные для исполнений		
			1.133.1-5 вып.5 11.000	СБ 3.1 36.4.4-7П 1.1		
				Сборочные единицы		
11		4	1.133.1-5 вып.5 11.100	Блок арматурный АБ-6	1	
				Материалы		
		5		Бетон марки 150	0.451	м³

Формат	Зона	Поз.	Обозначение	Наименование	Кол.	П ч
		6		Бетон фактурного слоя марки 150	0.054	м³
			1.133.1-5 вып.5 11.000-01	СБ 3.1 30.4.4.-7П-1.1		
				Сборочные единицы		
11		4	1.133.1-5 вып.5 11.200	Блок арматурный АБ-7	1	
				Материалы		
		5		Бетон марки 150	0383	м
		6		Бетон фактурного слоя марки 150	0,049	м

Инв.№ подл. | Подпись и дата | Взам. инв.№

Рук.м.№5	Станишевский	
Гл.инж.м.	Панков	
ГИП	Зыкина	
Рук.гр.	Мелюшкина	
Провер.	Гуткина	
Разраб.	Акимова	

1.133.1-5 вып.5 11.000

Блок перемычечный
СБ 3.1.36.4.4-7П-1.1
СБ 3.130.4.4-7П-1.1

Стадия	Лист	Листов
Р	1	2

ЦНИИЭП жилища г. Москва

Инв.№ подл. | Подпись и дата | Взам. инв.№

https://zavodjbi.com/

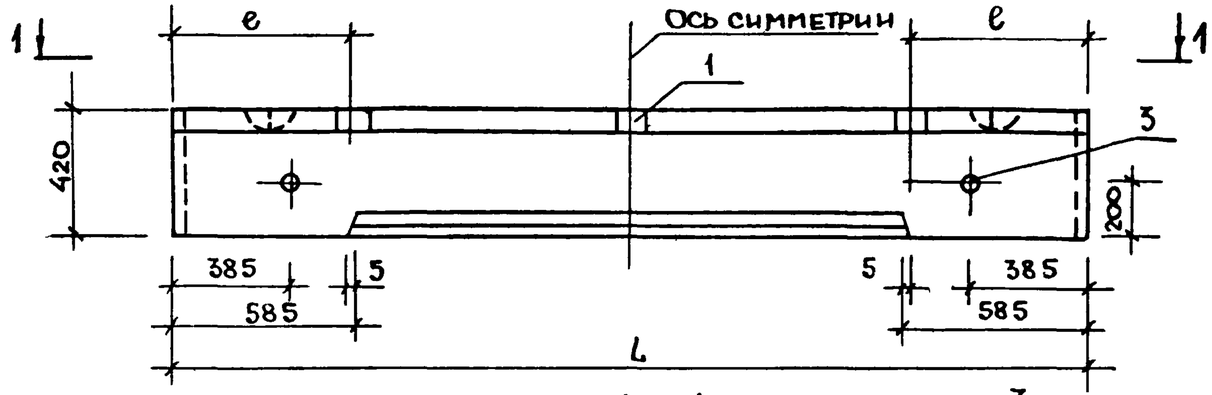

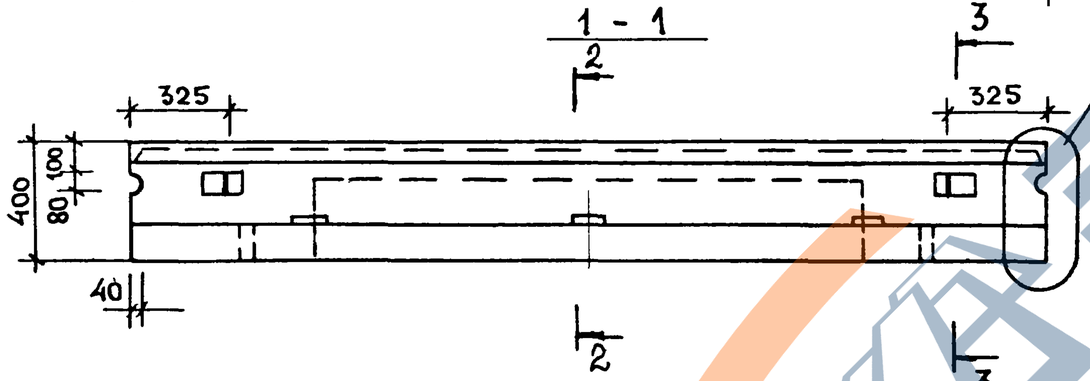

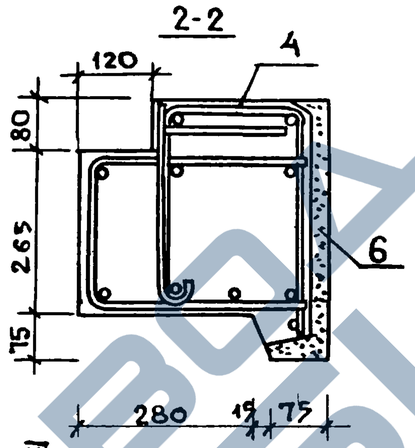

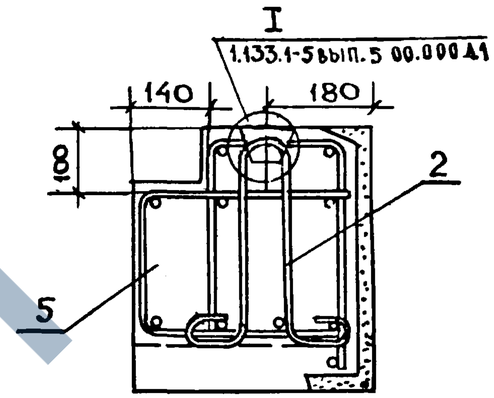

VI
1.133.1-5 ВЫП 5 00.000 Д1

Обозначение	Марка	L мм	l мм	Масса кг Объемная масса бетона кг/м³ 1200	1400
1.133.1-5 вып.5 11.000	СБ 3.1 36.4.4-7П-1.1	3580	890	770	870
-01	СБ 3.1 30.4.4-7П-1.1	2980	590	640	720

Расчетная схема

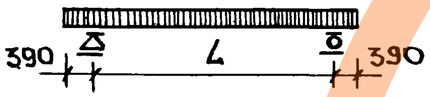

Марка	Расчетная длина l₀ мм	Нагрузки кг с/м Расчетная	Нормативная Суммарная	Постоянная и длительная	Кратковременная	Расчетный прогиб от постоянной и длительной нагрузки, мм
СБ 3.1 36.4.4-7П-1.1	2800	6580	6190	5365	827	11.1
СБ 3.1 30.4.4-7П-1.1	2200	6580	6190	5365	827	8.60

1. По периметру наружной поверхности блока устраивается фаска (см. 1.133.1-5 вып. 5 00.000 Д2.)
2. В местах образования лунок для подъемных петель поперечные стержни вырезать по месту.

Рук. м.5	Станишевский	
Гл. инж. м	Панков	
ГИП	Зыкина	
Рук. гр.	Гуткина	
Провер.	Акимова	

1.133.1-5 вып. 5 11.000 СБ

Блок перемычечный (СБ 3.1 36.4.4-7П-1.1, СБ 3.1 30.4.4-7П-1.1)
Сборочный чертеж

Стадия	Масса	Масштаб
Р	см	1:20
	табл	1:10
Лист	Листов 1	

ЦНИИЭП жилища

Формат	Зона	Поз.	Обозначение	Наименование	Кол.	Примечание
				Документация		
12			1.133.1-5 вып.5 ОО.ОООТО	Техническое описание		
12			1.133.1-5 вып.5 12.ОООСБ	Сборочный чертеж		
12			1.133.1-5 вып.5 ОО.ОООД1	Узлы I...IV		
12			1.133.1-5 вып.5 ОО.ОООД2	Узлы V, VI		
12			1.133.1-5 вып.5 ОО.ОООТБ2	Выборка стали		
				Сборочные единицы		
11		1	1.133.1-5 вып.5 09.010	Изделие закладное М-2	3	
				Детали		
11		2	1.133.1-5 вып.5.09.001	Петля строповочная П-6	2	
Б4		3		Пробка деревянная ф 40мм ℓ= 120мм	2	
				Переменные данные для исполнений		
			1.133.1-5 вып.5 12.000	СБ 3.1 36.4.5-5 П-1.1		
				Сборочные единицы		
11		4	1.133.1-5 вып.5 12.100	Блок арматурный АБ-8	1	
				Материалы		
		5		Бетон марки 100	0.594	м³

Инв.№ подл. | Подпись и дата | Взам.инв.№

Рук.М.Н.5	Станишевский	
Гл.инж.М.	Панков	
ГИП	Зыкина	
Рук.гр.	Мелюшкина	
Проверил	Гуткина	
Разраб.	Акимова	

1.133.1-5 вып.5 12.000

Блок перемычечный
СБ 3.1 36.4.5-5 П-1.1
СБ 3.1 30.4.5-5 П-1.1

Стадия	Лист	Листов
Р	1	2

ЦНИИЭП жилища г. Москва

Формат	Зона	Поз.	Обозначение	Наименование	Кол.	
		6		Бетон фактурного слоя марки 150	0.054	м²
			1.133.1-5 вып.5 12.000-01	СБ 3.1 30.4.5-5 П-1.1		
				Сборочные единицы		
11	4		1.133.1-5 вып.5 12.200	Блок арматурный АБ-9	1	
		5		Материалы Бетон марки 100	0.535	м³
		6		Бетон фактурного слоя марки 150	0.049	м²

Инв.№ подл. | Подпись и дата | Взам.инв.№

1.133.1-5 вып.5 12.000

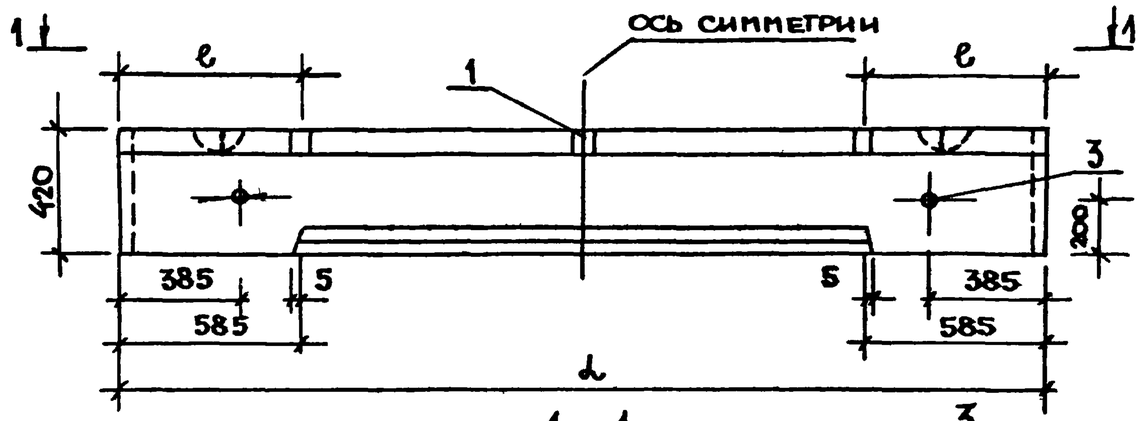

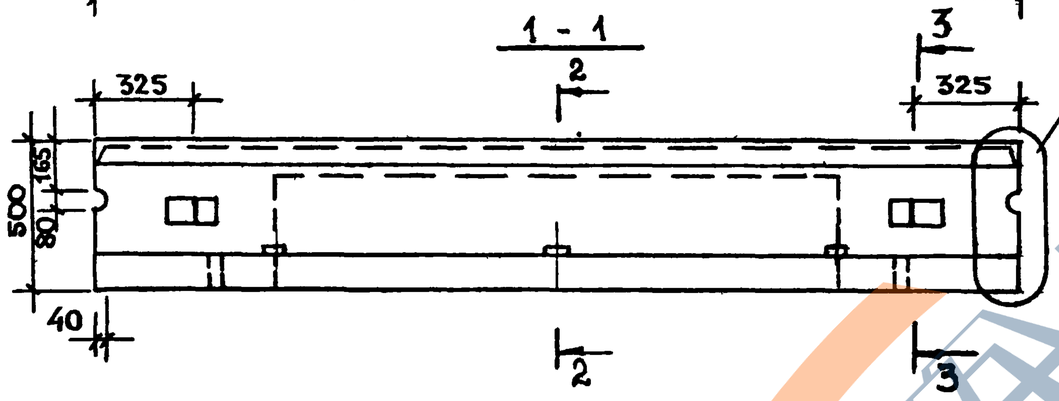

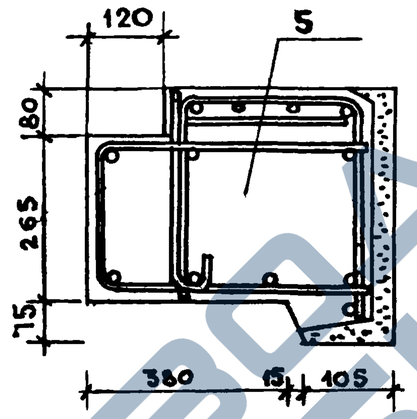

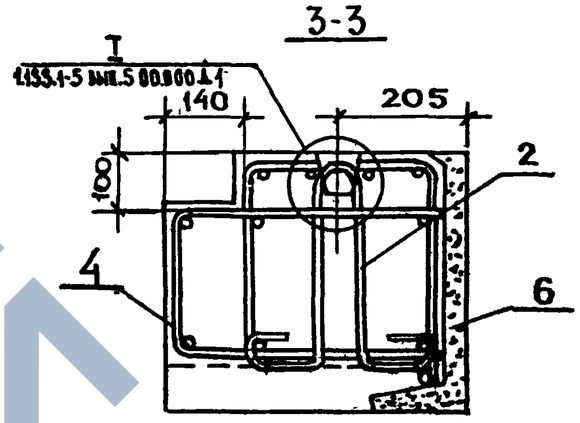

Расчетная схема

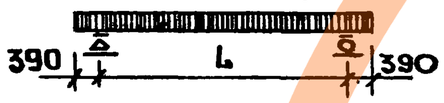

Марка	Расчетная длина ℓ₀ мм	Нагрузка кг с/м				Расчетный прогиб от постоянной и длительной нагрузки мм
		Расчетная	Нормативная			
			Суммарная	Постоянная и длительная	Кратковременная	
СБ3.1 36.4.5-5 П-1.1	2800	5450	4148	5958	790	7.79
СБ3.1 30.4,5-5 П-1.1	2200	5450	4148	3958	790	3.91

Обозначение	Марка	ℓ	ℓ	Масса кг Объемная масса бетона кг/м³	
				1200	1400
1.133.1-5 вып 5 12.000	СБ3.1 36.4.5-5 П-1.1	3580	890	865	980
-01	СБ 3.1 30.4.5-5 П-1.1	2980	590	965	1095

1. По периметру наружной поверхности блока устраивается фаска (см. 133.1-5 вып.5 00.000 Д2).
2. В местах образования лунок для подъемных петель поперечные стержни вырезать по месту.

Рук.т.5	Станишевский	
Гл.инж.т	Панков	
ГИП	Зыкина	
Рук.гр.	Гуткина	
Провер.	Акимова	
Разраб.	Шипанова	

1.133.1-5 вып. 5 12.000 СБ

Блок перемычечный (СБ3.136.4.5-5П-1.1 СБ 3.1 30.45-5П-1.1) Сборочный чертеж

Стадия	Масса	Масштаб
Р	см таба	
Лист	Листов 1	

ЦНИИЭП жилища г. Москва

Формат	Зона	Поз.	Обозначение	Наименование	Кол.	Примечание
				Документация		
12			1.133.1-5 вып.5 ОО.ОООТО	Техническое описание		
12			1.133.1-5 вып.5 13.000 СБ	Сборочный чертеж		
12			1.133.1-5 вып.5 ОО.ОООД1	Узлы I... IV		
12			1.133.1-5 вып.5 ОО.ОООД2	Узлы V, VI		
12			1.133.1-5 вып.5 ОО.ОООТВ2	Выборка стали		
				Сборочные единицы		
11		1	1.133.1-5 вып.5 09.010	Изделие закладное М-2	3	
				Детали		
11		2	1.133.1-5 вып.5 09.001	Петля строповочная П-6	2	
Б4		3		Пробка деревянная ф 40мм ℓ=120мм	2	
				Переменные данные для исполнений		
			1.133.1-5 вып.5 13.000	СБ 3.1 36.4 5-ТП-1.1		
				Сборочные единицы		
11		4	1.133.1-5 вып.5 13.100	Блок арматурный АБ-10	1	
				Материалы		
		5		Бетон марки 100	0,594	м³
		6		Бетон фактурного слоя марки 150	0,054	м³
			1.133.1-5 вып.5 13.000-01	СБ 3.1 30.4.5.-7П-1.1		
				Сборочные единицы		
11		4	1.133.1-5 вып.5 13.200	Блок арматурный АБ-11	1	
				Материалы		
		5		Бетон марки 100	0,535	м³
		6		Бетон фактурного слоя марки 150	0,049	м³

Рук.М.№5	Станишевский	
Гл.инж.п	Панков	
ГИП	Зыкина	
Рук.гр.	Мелюшкина	
Провер	Гуткина	
Разраб	Акимова	

1.133.1-5 вып.5.13.000

Блок перемычечный
СБ 3.1 36.4.5-7П-1.1
СБ 3.1 30.4.5-7П-1.1

Стадия	Лист	Листов
Р	1	2

ЦНИИЭП жилища г. Москва

Инв.№ подл. | Подпись и дата | Взам.инв.№

1.133.1-5 вып 5 13.000

Лист 1

Завод ЖБИ

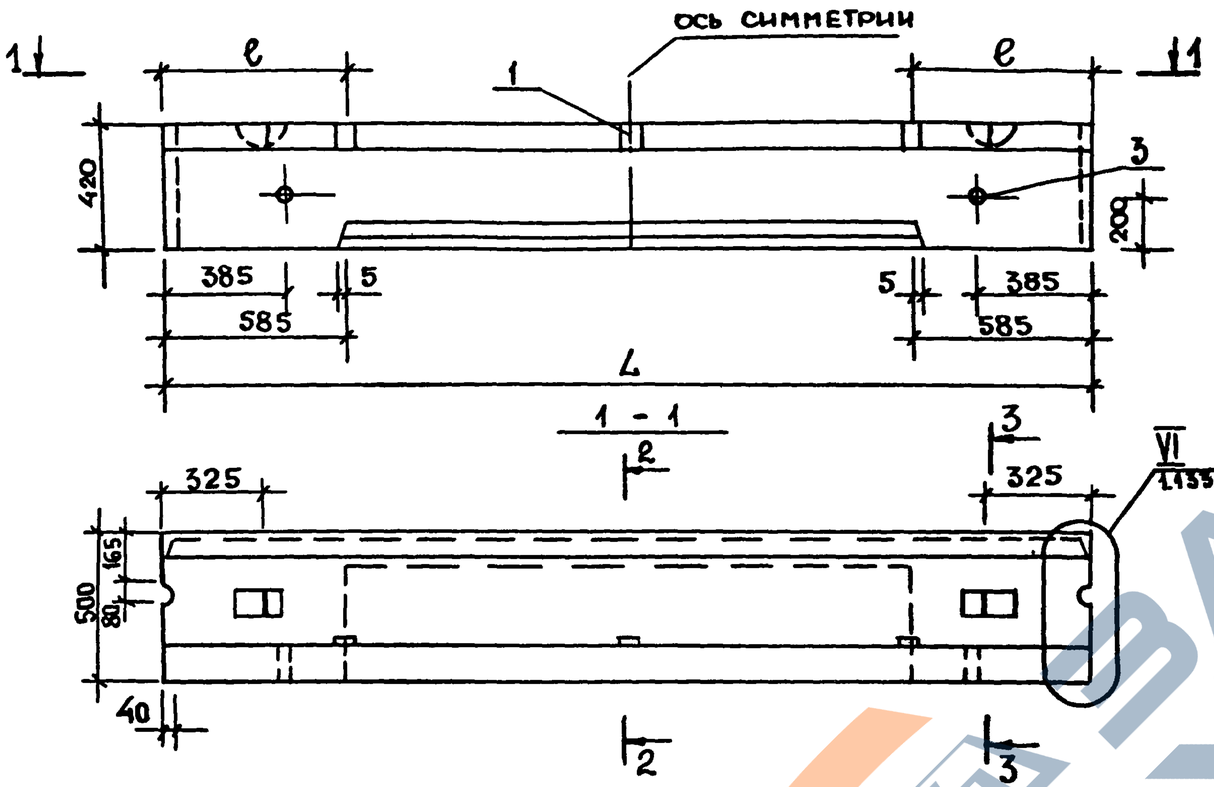

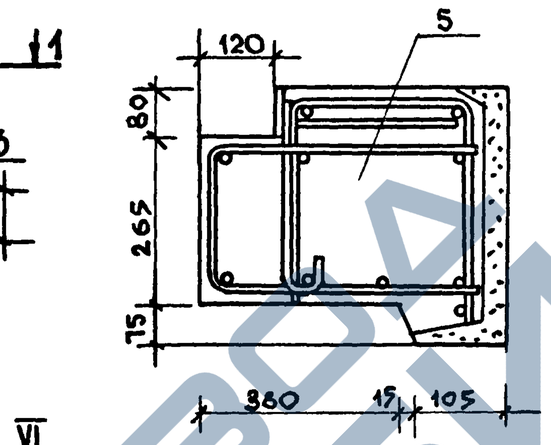

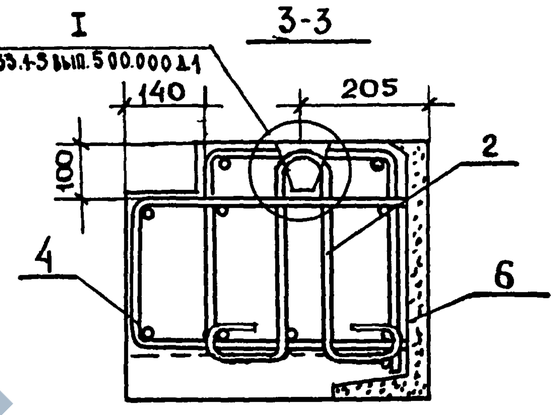

VI
1.133.1-5 вып.5 00.000 Д2

Обозначение	Марка	L	e	Масса кг: Объемная масса бетона 1200	Масса кг: Объемная масса бетона 1400
1.133.1-5 вып.5 13.000	СБ3.1 36.4.5-7 п-1.1	3580	890	965	1095
-01	СБ3.1 30.4.5-7 п-1.1	2980	590	865	980

Расчетная схема

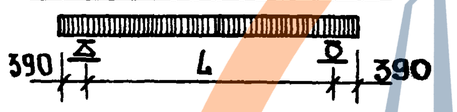

Марка	Расчетная длина l0 мм	Нагрузка кг с/м: Нормативная: Расчетная	Нормативная: Суммарная	Нормативная: Постоянная и длительная	Нормативная: Кратковременная	Расчетный прогиб от постоянной и длительной нагрузки, мм
СБ3.1 36.4.5-7 п-1.1	2800	7180	5941	5162	779	8.84
СБ3.1 30.4.5-7 п-1.1	2200	7180	5941	5162	779	5.80

1. По периметру наружной поверхности блока устраивается фаска (см. 1.133.1-5 вып.5 00.000 Д2)
2. В местах образования лунок для подъемных петель поперечные стержни вырезать по месту.

Рук.м.5	Станишевский	
Гл.инж.м.	Панков	
ГИП	Зыкина	
Рук.гр.	Гуткина	
Провер.	Акимова	
Разраб.	Щипанова	

1.133.1-5 вып. 5 13.000 СБ

Блок перемычечный (СБ 3.136.4.5-7 п-1.1, СБ3.1 30.4.5-7 п-1.1) Сборочный чертеж

Стадия	Масса	Масштаб
	СМ	1:20
Р	Табл.	1:10
Лист	Листов 1	

ЦНИИЭП жилища г. Москва

Формат	Зона	Поз.	Обозначение	Наименование	Кол.	Примечание
				Документация		
12			1.133.1-5 вып.5 00.000ТО	Техническое описание		
12			1.133.1-5 вып.5 14.000СБ	Сборочный чертеж		
12			1.133.1-5 вып.5 00.000Д1	Узлы I... IV		
12			1.133.1-5 вып.5 00.000Д2	Узлы V, VI		
12			1.133.1-5 вып.5 00.000ТБ2	Выборка стали		
				Сборочные единицы		
11		1	1.133.1-5 вып.5 09.010	Изделие закладное М-2	3	
				Детали		
11		2	1.133.1-5 вып.5 09.001	Петля строповочная П-6	2	
БЧ		3		Пробка деревянная		
				ф 40мм l= 120мм	2	
			Переменные данные для исполнений			
			1.133.1-5 вып.5 14.000	СБ 3.1.36.4.6-5П-1.1		
				Сборочные единицы		
11		4	1.133.1-5 вып.5 14.100	Блок арматурный		
				АБ-12	1	
				Материалы		
		5		Бетон марки 100	0.122	м³

Рук.мн5	Станишевский		
Гл.инж.м	Панков		
ГИП	Зыкина		
Рук.гр.	Мелюшкина		
Провер.	Гуткина		
Разраб	Акимова		

1.133.1-5 вып.5 14.000

Блок перемычечный
СБ 3.1 36.4.6-5П-1.1
СБ3.1 30.4.6-5П-1.1

Стадия	Лист	Листов
Р	1	2

ЦНИИЭП жилища г. Москва

Формат	Зона	Поз.	Обозначение	Наименование	Кол.	Примечание
		6		Бетон фактурного		
				слоя марки 150	0.091	м³
			1.133.1-5 вып.5 14.000-01	СБ 3.1 30.4.6-5П-1.1		
				Сборочные единицы		
11		4	1.133.1-5 вып.5 14.200	Блок арматурный		
				АБ-13	1	
				Материалы		
		5		Бетон марки 100	0.650	м³
		6		Бетон фактурного		
				слоя марки 150	0.049	м³

Инв.№ подл. | Подпись и дата | Взам.инв.№

1.133.1-5 вып.5 14.000

Лист 2

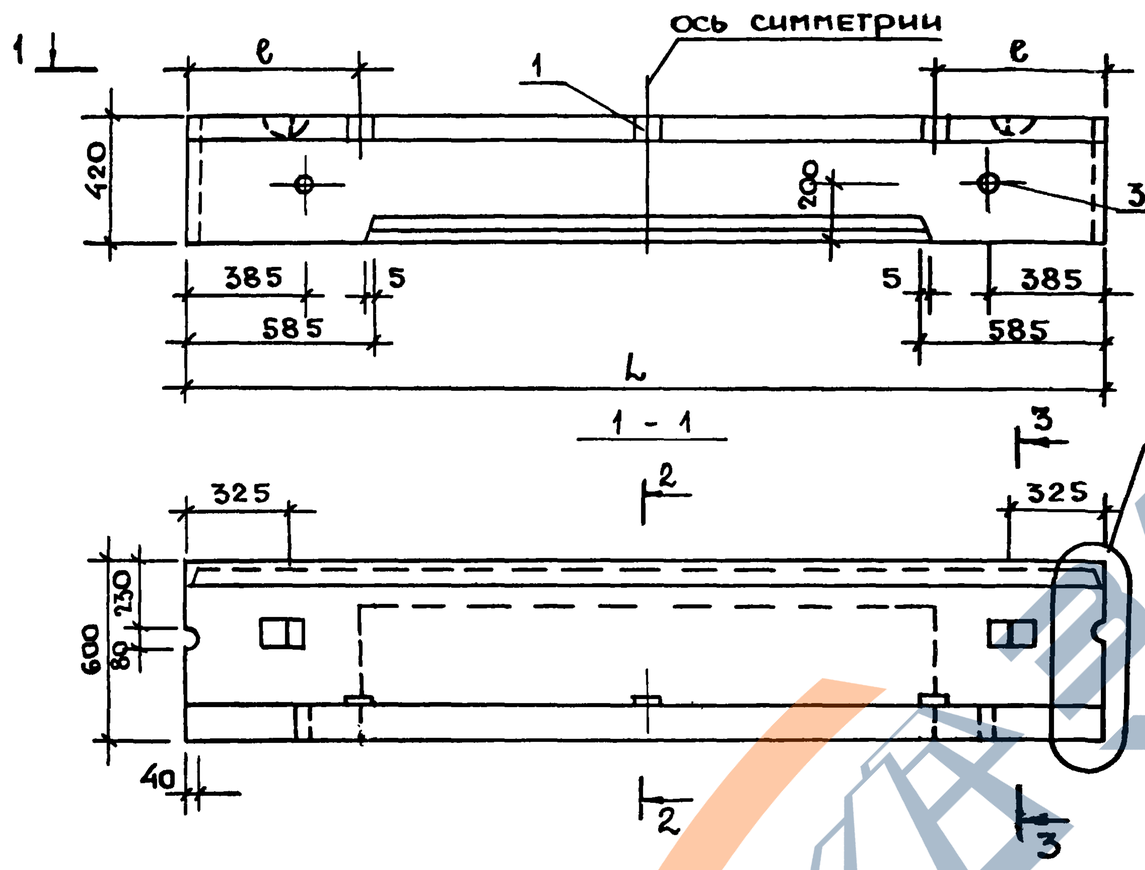

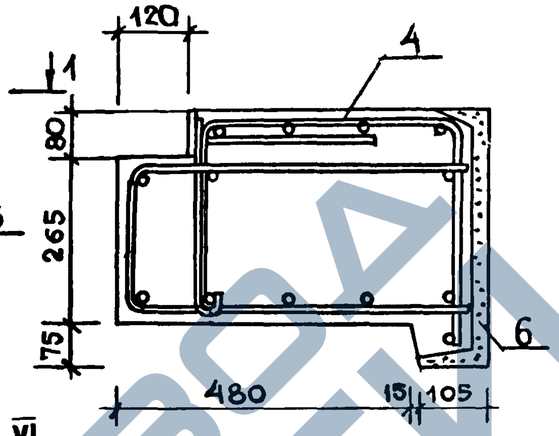

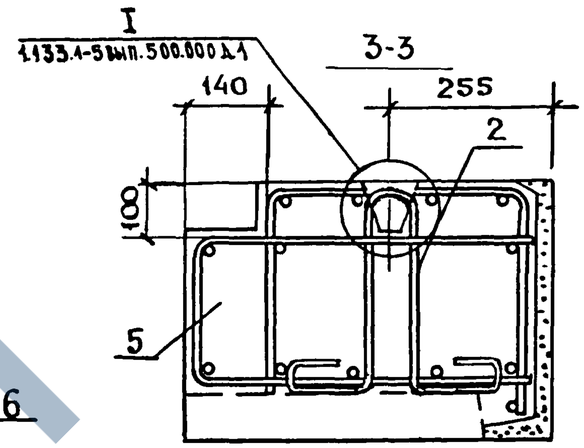

Обозначение	Марка	L	e	Масса кг. Объемная масса бетона кг/м³: 1200	1400
1.133.1-5 вып.5 14.000	СБ 3.1 36.4.6-5 П-1.1	3580	890	1120	1275
-01	СБ 3.1 30.4.6-5 П-1.1	2980	590	1000	1140

Расчетная схема

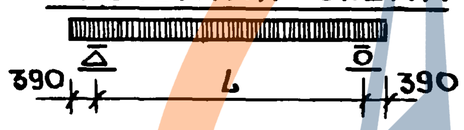

Марка	Расчетная длина l_0 мм	Нагрузка кг с/м: Расчетная	Нормативная: Суммарная	Постоянная и длительная	Кратковременная	Расчетный прогиб от постоянной и длительной нагрузки, мм
СБ 3.1 36.4.6-5 П-1.1	2800	4430	3753	3448	305	7.79
СБ 3.1 30.4.6-5 П-1.1	2200	4430	3753	3448	305	3.91

1. По периметру наружной поверхности блока устраивается фаска (см. 1.133.1-5 вып. 5 00.000 Д2).
2. В местах образования лунок для подъемных петель поперечные стержни вырезать по месту.

Рук.м.№5	Станишевский	
Гл.инж.м	Панков	
ГИП	Зыкина	
Рук.гр.	Гуткина	
Провер.	Акимова	
Разраб.	Щипанова	

1.133.1-5 вып. 5 14. 000 СБ

Блок перемычечный (СБ 3.1 36.4.6-5 П-1.1, СБ 3.1 30.4.6-5 П-1.1)
Сборочный чертеж

Стадия	Масса	Масштаб
	см.	1:20
Р	табл.	1:10
Лист	Листов 1	

ЦНИИЭП жилища г. Москва

Формат	Зона	Поз.	Обозначение	Наименование	Кол.	Примечание
				Документация		
12			1.133.1-5 вып. 5 00.000 ТО	Техническое описание		
12			1.133.1-5 вып. 5 15.000 СБ	Сборочный чертеж		
12			1.133.1-5 вып 5 00.000Д1	Узлы I ... IV		
12			1.133.1-5 вып. 5 00.000Д2	Узлы V , VI		
12			1.133.1-5 вып. 5 00.000ТБ2	Выборка стали		
				Сборочные единицы		
11			1.133.1-5 вып. 5 09.010	Изделие закладное М-2	3	
				Детали		
11		2	1.133.1-5 вып. 5 09.001	Петля строповочная П-6	2	
Б4		3		Пробка деревянная ф 40мм ℓ=120мм	2	
				Переменные данные для исполнений		
			1.133.1-5 вып. 5 15.000	СБ 3.1.36.4.6-7П-1.1		
				Сборочные единицы		
11		4	1.133.1-5 вып. 5 15.100	Блок арматурный АБ-14	1	
				Материалы		
		5		Бетон марки 100	0.122	м³

Рук.Мк5	Станишевский		1.133.1-5 вып. 5 15.000
Гл.инж.м.	Панков		Блок перемычечный СБ 3.136.4.6-7П-1.1 СБ3.130.4.6-7П-1.1
ГИП	Зыкина		Стадия: Р; Лист: 1; Листов: 2
Рук.гр.	Мелюшкина		ЦНИИЭП жилища г. Москва
Провер.	Буткина		
Разраб.	Акимова		

Формат	Зона	Поз.	Обозначение	Наименование	Кол.	Примечание
		6		Бетон фактурного слоя марки 150	0.051	м³
			1.133.1-5 вып. 5 15.000-01	СБ 3.1 30.4.6-7П-1.1		
				Сборочные единицы		
11		4	1.133.1-5 вып. 5 15.200	Блок арматурный АБ-15	1	
				Материалы		
		5		Бетон марки 100	0.650	м³
		6		Бетон фактурного слоя марки 150	0.049	м³

Инв.№ подл. | Подпись и дата | Взам. инв.№

1.133.1-5 вып. 5 15.000 — Лист 1

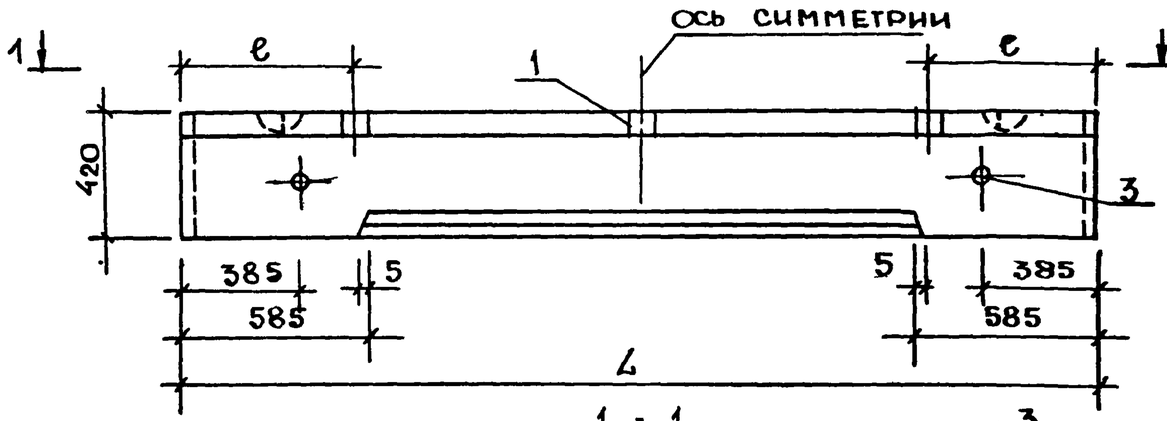

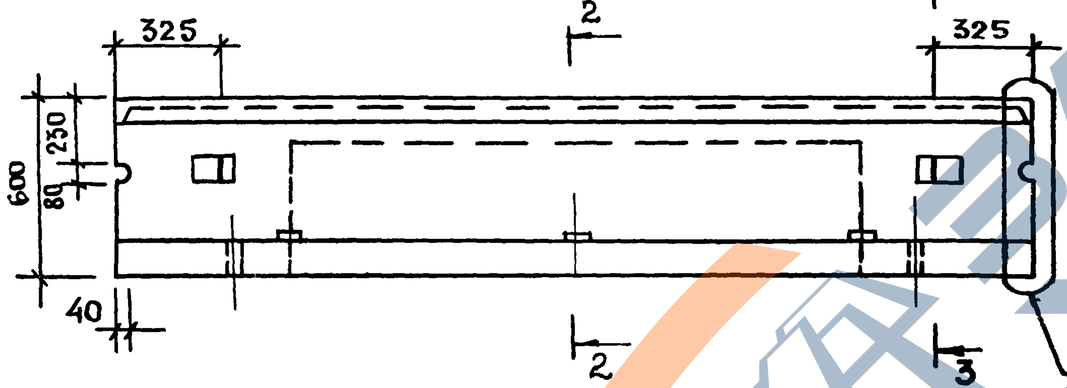

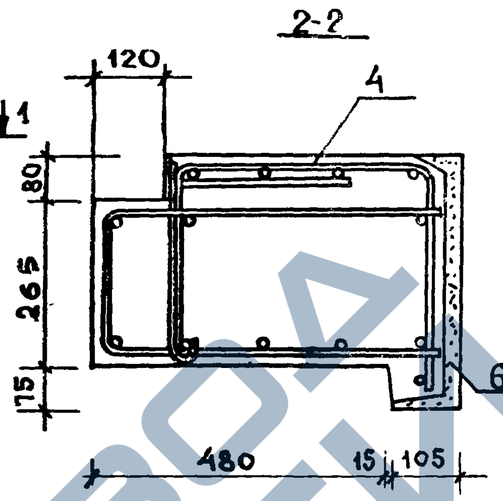

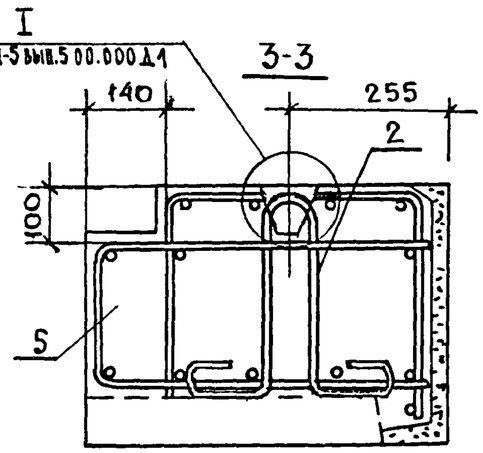

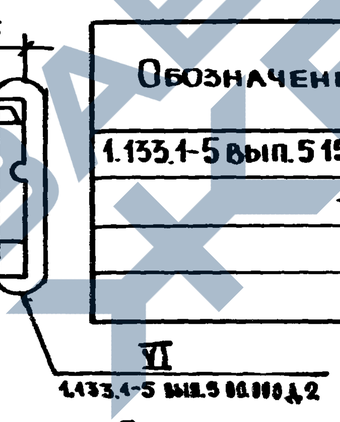

Обозначение	Марка	L	e	Масса кг	
				Объемная масса бетона кг/м³	
				1200	1400
1.133.1-5 вып.5 15.000	СБ3.1 36.4.6-7 П-1.1	3580	890	1120	1215
-01	СБ3.1 30.4.6-7 П-1.1	2980	590	1000	1140

Расчетная схема

Марка	Расчетная длина l₀ мм	Нагрузка кг с/м				Расчетный прогиб от постоянной и длительной нагрузки мм
		Расчетная	Нормативная			
			Суммарная	Постоянная и длительная	Кратковременная	
СБ-3.1 36.4.6-7 П-1.1	2200	7637	6206	5583	623	8.38
СБ-3.1 30.4.6-7 П-1.1	2800	7637	6206	5583	623	8.38

1. По периметру наружной поверхности блока устраивается фаска (см. 1.133.1-5 вып. 5 00.000 Д2)
2. В местах образования лунок для подъемных петель поперечные стержни вырезать по месту.

Рук.м 5	Станишевский	
Гл.инж.м	Панков	
ГИП	Зыкина	
Рук.гр.	Гуткина	
Провер	Акимова	
Разраб.	Шипанова	

1.133.1-5 Вып. 5 15.000 СБ

Блок перемычечный (СБ 3.1 36.4.6.-7 П-1.1 СБ 3.1 30.4.6-7 П-1.1)

Сборочный чертеж

Стадия	Масса	Масштаб
Р.	см	1:20
	табл	1:10
Лист	Листов 1	

ЦНИИЭП жилища г. Москва

Формат	Зона	Поз.	Обозначение	Наименование	кол.	Примечание
				Документация		
12			1.133.1-5 вып. 5 00.000 ТО	Техническое описание		
12			1.133.1-5 вып. 5 16.000 СБ	Сборочный чертеж		
12			1.133.1-5 вып. 5 00.000Д1	Узлы I ... IV		
12			1.133.1-5 вып. 5 00.000Д2	Узлы V, VI		
12			1.133.1-5 вып. 5 00.000ТБ2	Выборка стали		
				Сборочные единицы		
11		1	1.133.1-5 вып. 5 16.010	Изделие закладное М4	1	
				Детали		
11		2	1.133.1-5 вып. 5 01.001-03	Петля строповочная П-5	2	
				Материалы		
		3		Бетон марки 100	0,406	м³
		4		Бетон фактурного слоя марки 150	0,046	м³
			Переменные данные для исполнений			
			1.133.1-5 вып. 5 16.000СБ	СБ 4.3 25.6.4-П-2		
				Сборочные единицы		
11		5	1.133.1-5 вып. 5 16.010	Сетка С-31А	1	
11		6	1.133.1-5 вып. 5 16.020-01	Сетка С-32А	1	

Рук.М.М 5	Станишевский	
Гл.инж.м.	Панков	
ГИП	Зыкина	
Рук.гр.	Мелюшкина	
Провер.	Гуткина	
Разраб.	Осина	

1.133.1-5 вып. 5 16.000

Блок поясной угловой
СБ 4.3 25.6.4-П-2,
СБ 4.3 25.6.4-П-3

Стадия	Лист	Листов
Р	1	2

ЦНИИЭП жилища
г. Москва

Формат	Зона	Поз.	Обозначение	Наименование		Примечание
			1.133.1-5 вып. 5 16.000-01	СБ 4.3 26.6.5-П-3		
				Сборочные единицы		
11		5	1.133.1-5 вып. 5 16.010	Сетка С-31	1	
11		6	1.133.1-5 вып. 5 16.020	Сетка С-32	1	

Инв.№ подл. | Подпись и дата | Взам. инв.№

Рис.1

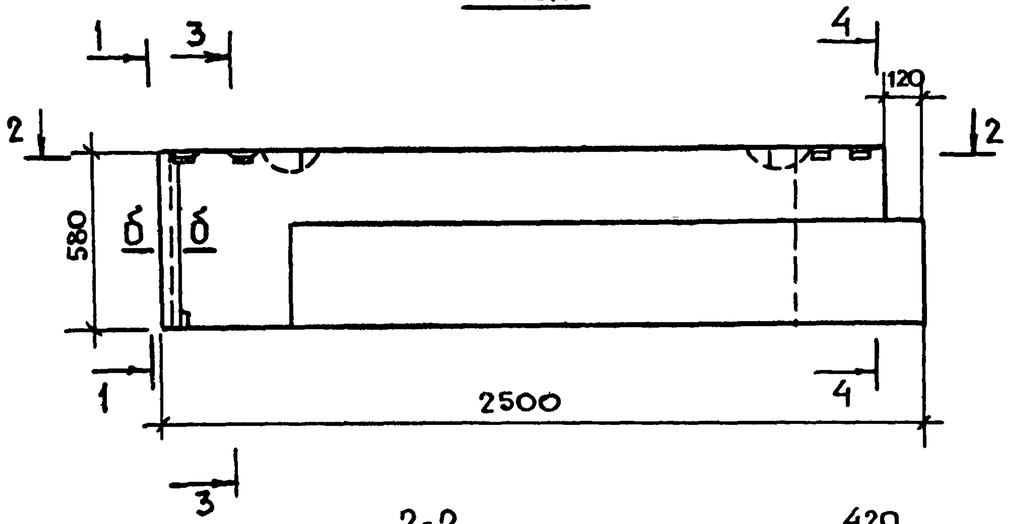

1-1

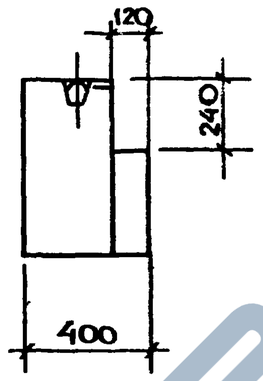

Рис. 2 — ЗЕРКАЛЬНОЕ ОТРАЖЕНИЕ ОСТАЛЬНОЕ - СМ. РИС. 1

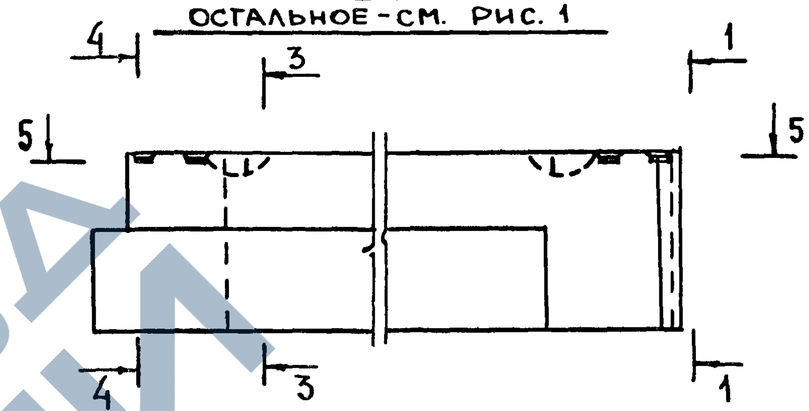

2-2

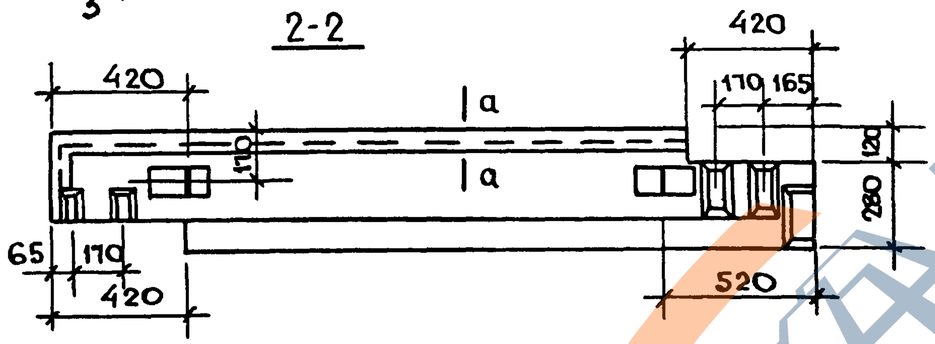

а-а

б-б

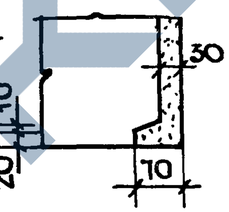

5-5

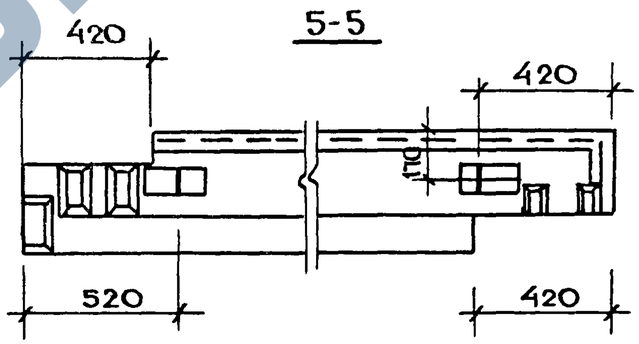

3-3

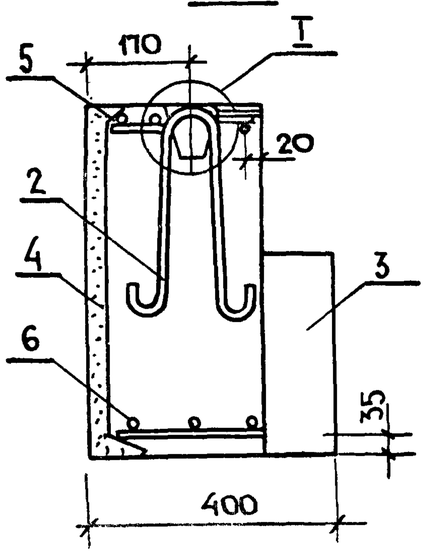

4-4

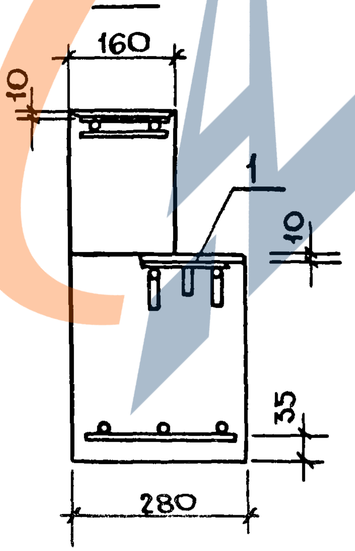

1. По периметру наружной поверхности блока устраивается фаска (см. 1.133.1-5 вып.5 00.000 Д.2)
2. В местах образования лунок для подъемных петель поперечные стержни сетки вырезать по месту.

Обозначение	Марка	Рис.	Масса, кг	
			Объемная масса бетона, кг/м³	
			1200	1400
1.133.1-5 вып 5 16.000	СБ 4.3 25.6.4-П-2	1	537	625
-01	СБ 4.3 25.6.4-П-3	2	537	625

1.133.1-5 вып. 5 16.000 СБ

Рук. маст.	Станишевский	
Гл. инж. и.	Панков	
ГИП	Зыкина	
Рук. гр.	Мелюшкина	
Провер.	Гуткина	
Разраб	Осина	

Блок поясной угловой (СБ 4.3 25.6.4-П-2, СБ 4.3 25.6.4-П-3)
Сборочный чертеж

Стадия	Масса	Масштаб
Р	см. табл.	1:20
Лист	Листов 1	

ЦНИИЭП жилища г. Москва

Формат	Зона	Поз.	Обозначение	Наименование	Кол.	Примечание
				Документация		
12			1.133.1-5 вып. 5 00.000 ТО	Техническое описание		
12			1.133.1-5 вып. 5.17.000 СБ	Сборочный чертеж		
12			1.133.1-5 вып. 5 00.000Д1	Узлы I... IV		
12			1.133.1-5 вып 5 00.000Д2	Узлы V, VI		
12			1.133.1-5 вып. 5 00.000ТБ2	Выборка стали		
				Сборочные единицы		
11		1	1.133.1-5 вып. 5 16.010	Изделие закладное М-4	1	
				Детали		
11		2	1.133.1-5 вып. 5 01.001-03	Петля строповочная П-5	2	
				Материалы		
		3		Бетон марки 100	0,58 м³	
		4		Бетон фактурного слоя марки 150	0.047 м³	
			Переменные данные	для исполнений		
			1.133.1-5 вып. 5 17.000СБ	СБ 4.3 26.6.5-П-2		
				Сборочные единицы		
11		5	1.133.1-5 вып. 5 17.010	Сетка С-33 Л	1	
11		6	1.133.1-5 вып. 5 17.020	Сетка С-34 Л	1	

Рук. м. N5	Сгл. Нишевский	
Гл. инж. м	Панков	
Гип	Зыкина	
Рук. гр.	Мелюшкина	
Провер.	Гуткина	
Разраб.	Осина	

1.133.1-5 вып. 5 17.000

Блок поясной угловой СБ 4.3 26.6.5-П-2, СБ 4.3 26.6.5-П-3

Стадия	Лист	Листов
Р	1	2

ЦНИИЭП жилища Москва

Инв. № подл. | Подпись и дата | Взам. инв. №

Формат	Зона	Поз.	Обозначение	Наименование	Кол.	Пр. ч.
			1.133.1-5 вып. 5 17.000-01	СБ 4.3 26.6.5-П-3		
				Сборочные единицы		
11		5	1.133.1-5 вып. 5 17.010	Сетка С-33	1	
11		6	1.133.1-5 вып. 5 17.020-01	Сетка С-34	1	

Инв. № подл. | Подпись и дата | Взам. инв. №

1.133.1-5 вып. 5 17.000

17402 51

Рис. 1

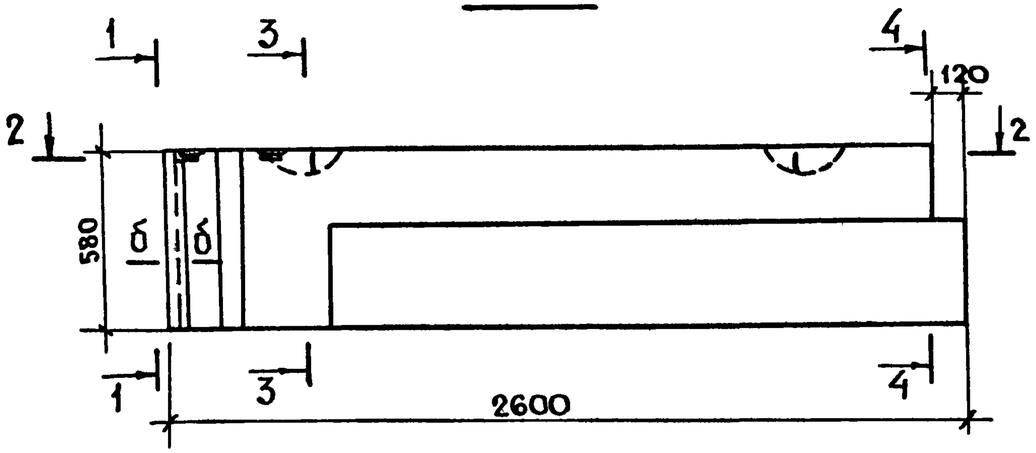

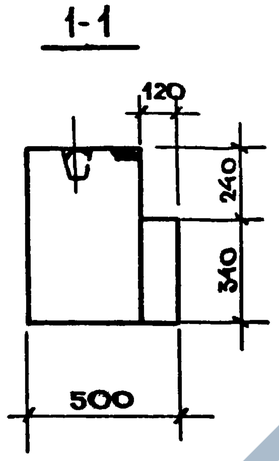

Рис. 2 — зеркальное отражение (остальное - см. рис. 1)

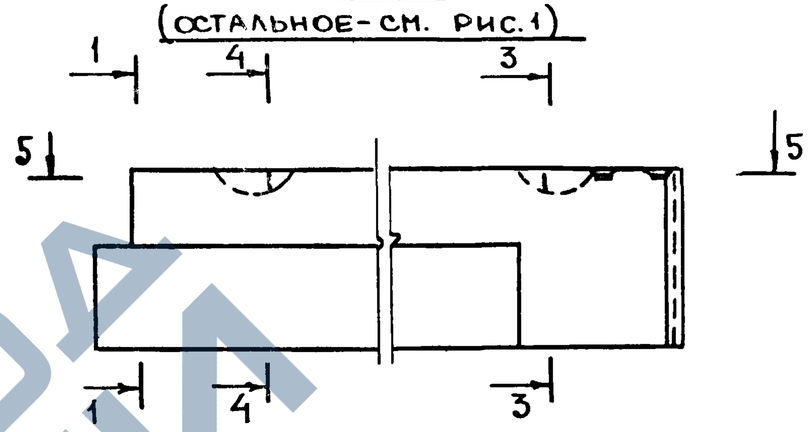

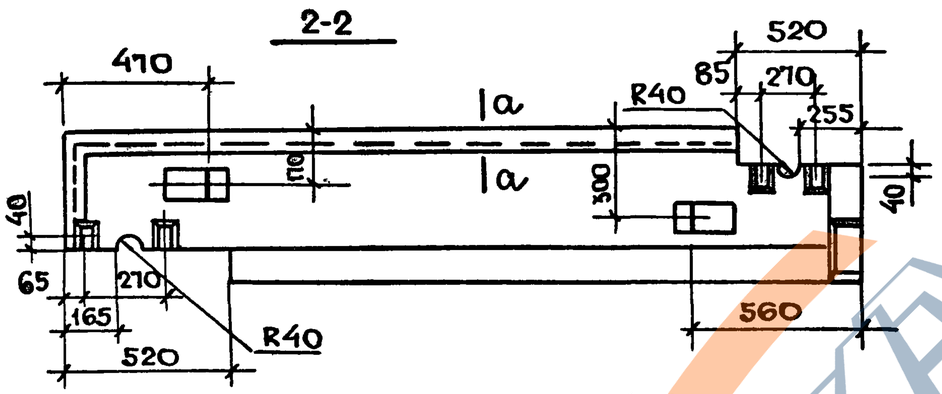

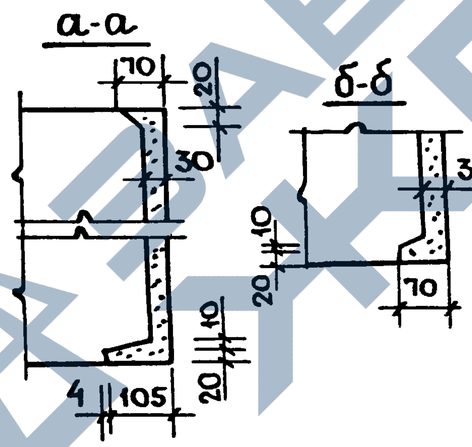

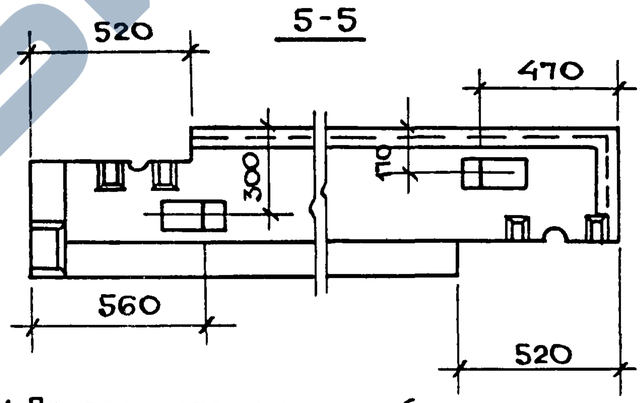

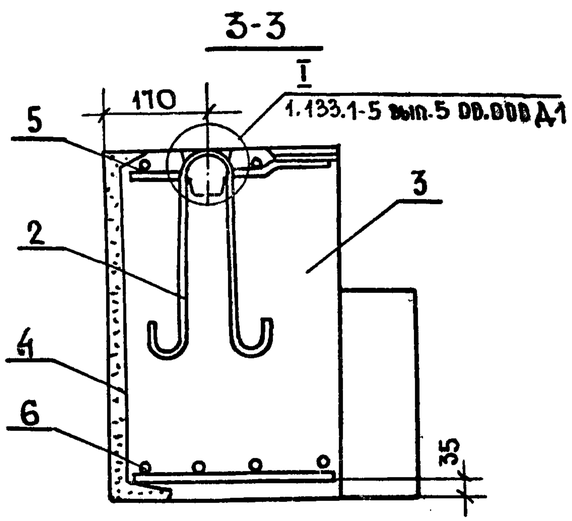

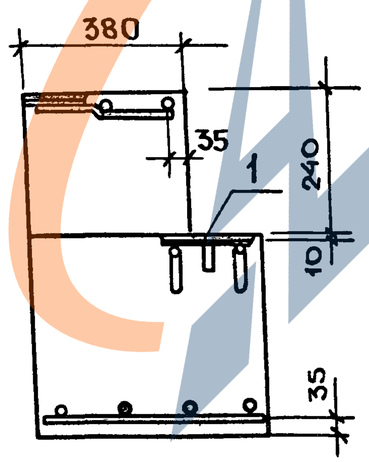

1. По периметру наружной поверхности блока устраивается фаска (см. 1.133.1-5 вып.5 ОО.ОООД2)
2. В местах образования лунок для подъемных петель поперечные стержни вырезать по месту.

Обозначение	Марка	Рис	Масса, кг	
			Объемная масса бетона кг/м³ 1200	1400
1.133.1-5 вып.5 17.000	СБ 4.3 26.6.5-П-2	1	766	891
-01	СБ 4.3 26.6.5-П-3	2	766	891

Рук.м-5	Станишевский	
Гл.инж.м	Панков	
ГИП	Зыкина	
Рук.гр.ин	Мелюшкина	
Провер.	Гуткина	
Разраб.	Осина	

1.133.1-5 вып.5 17.000 СБ

Блок поясной угловой СБ 4.3 26.6.5-П-2; СБ 4.3 26.6.5-П3
Сборочный чертеж

Стадия	Масса	Масштаб
Р	см. табл	1:20
Лист	Листов 1	

ЦНИИЭП жилища г. Москва

17402 52

Формат	Зона	Поз.	Обозначение	Наименование	Кол.	Примечание
				Документация		
12			1.133.1-5 вып.5 ПО.ОООТО	Техническое описание		
12			1.133.1-5 вып.5 18.000 СБ	Сборочный чертеж		
12			1.133.1-5 вып.5 ПО.ООО Д1	Узлы I... IV		
12			1.133.1-5 вып.5 ПО.ООО Д2	Узлы V, VI		
12			1.133.1-5 вып.5 ПО.ООО ТБ2	Выборка стали		
				Сборочные единицы		
11		1	1.133.1-5 вып.5 16.010	Изделие закладное М-4	1	
				Детали		
11		2	1.133.1-5 вып.5 01.001-03	Петля строповочная П-5	2	
				Материалы		
		3		Бетон марки 100	0122	м3
		4		Бетон фактурного слоя марки 150	0049	м3
			Переменные данные	для исполнений		
			1.133.1-5 вып.5 18.000	СБ Ч.3 27.6.6-П-2		
				Сборочные единицы		
11		5	1.133.1-5 вып.5 18.010	Сетка С-35А		
11		6	1.133.1-5 вып.5 18.020-01	Сетка С-36А		

Рук.мас.5	Данишевский	
Гл.инж.мас	Панков	
ГИП	Зыкина	
Рук.гр.	Мелюшкина	
Провер.	Гуткина	
Разраб.	Осина	

1.133.1-5 вып.5 18.000

Блок поясной угловой
СБ Ч.3 27.6.6-П-2,
СБ Ч.3 27.6.6-П-3

Стадия	Лист	Листов
Р	1	2

ЦНИИЭП жилища
г. Москва

Инв.№ подл. | Подпись и дата | Взам.инв.№

Формат	Зона	Поз.	Обозначение	Наименование	Кол.	Примечание
			1.133.1-5 вып.5 18.000-01	СБ Ч 3 27 6 6-П-3		
				Сборочные единицы		
11		5	1.133.1-5 вып.5 18.010	Сетка С-35		
11		6	1.133.1-5 вып.5 18.020	Сетка С-36		

1.133.1-5 вып.5 18.000

Рис.1

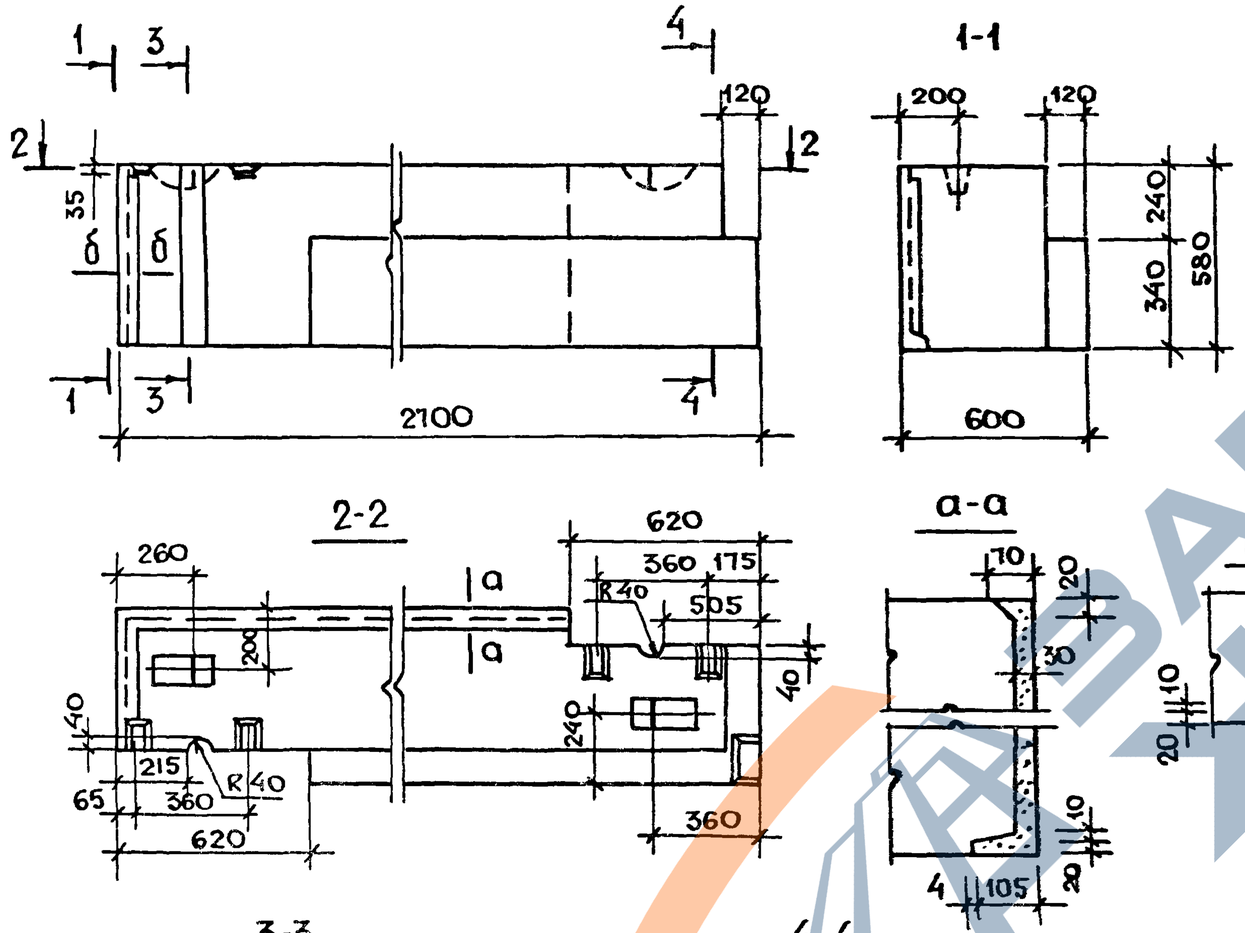

Рис.2 — зеркальное отражение

Остальное — см. рис 1

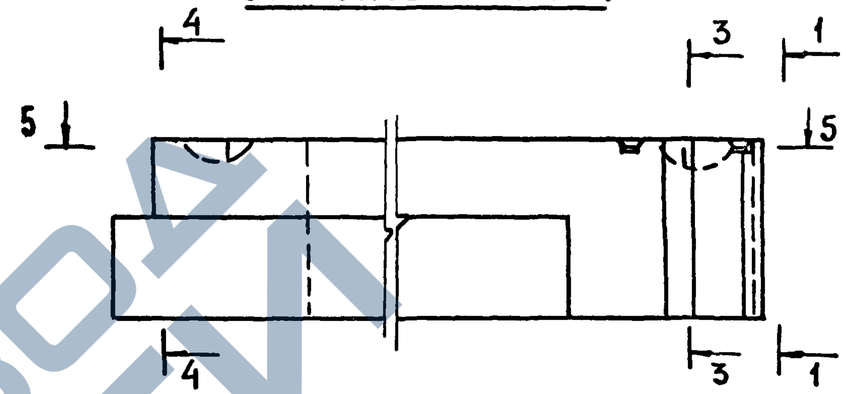

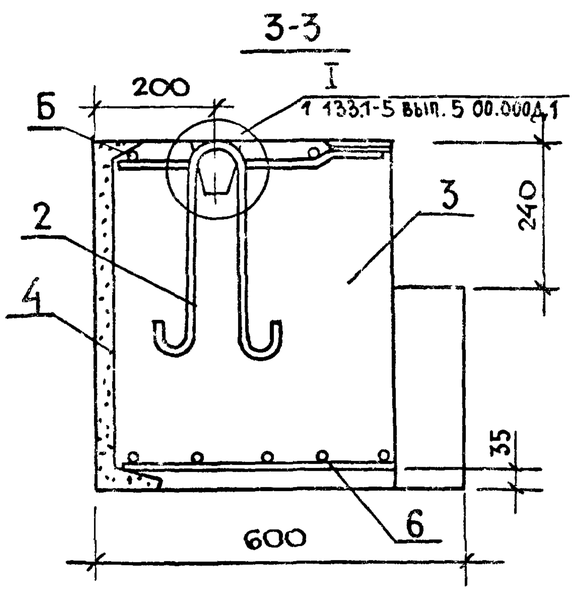

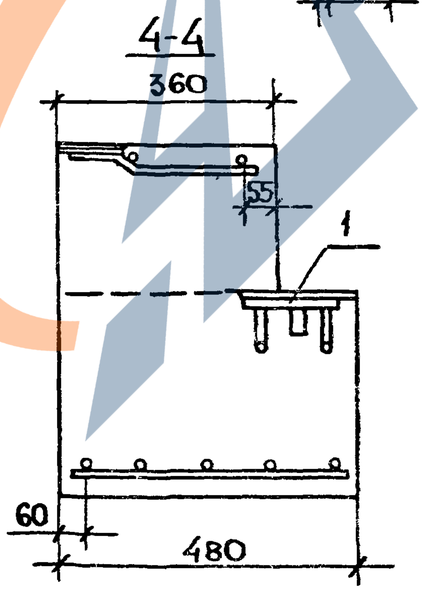

1. Периметру наружной поверхности блока устраивается фаска (см. 1.133.1-5 вып.5 00.000Д2).
2. В местах образования лунок для подъемных петель поперечные стержни вырезать по месту.

Обозначение	Марка	Рис	Масса, кг	
			Объемная масса бетона	
			1200	1400
1.133.1-5 вып 5 18.000	СБ 4.3 27.6.6-П-2	1	1048	1205
-01	СБ 4.3 27.6.6-П-3	2	1048	1205

1.133.1-5 вып. 5 18.000 СБ

Рук.м.№5	Станишевский	
Гл.инж.м	Панков	
ГИП	Зыкина	
Рук.гр.	Мелюшкина	
Провер	Мелюшкина	
Разраб	Осина	

Блок поясной угловой (СБ4.3 27.6.6-П-2, СБ4.3 27.6.6-П-3) Сборочный чертеж

Стадия	Масса	Масштаб
Р	см. табл.	1:20
Лист	Листов 1	

ЦНИИЭП жилища г. Москва

ЗАВОД ЖБИ

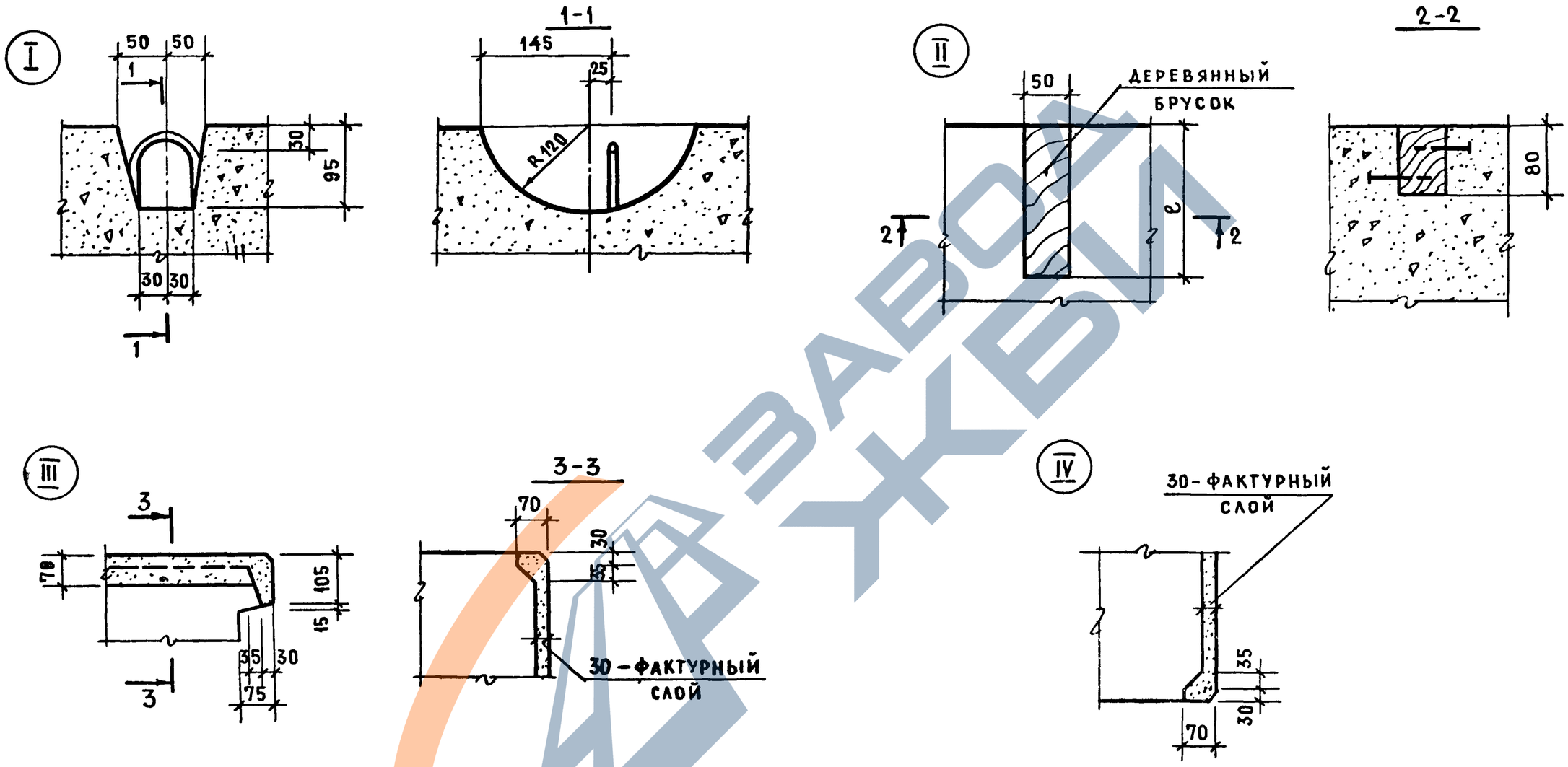

РУК.МАС.ЛЯ	СТАНИШЕВСКИЙ		
ГЛ.ИНЖ.МАС	ПАНКОВ		
ГИП	ЗЫКИНА		
РУК.ГР.	МЕЛЮШКИНА		
ПРОВЕР.	ГУТКИНА		
РАЗРАБ.	ОСИНА		

1.133.1-5 ВЫП.5 00.000 Д1

УЗЛЫ
I... IV

СТАДИЯ	ЛИСТ	ЛИСТОВ
Р		1

ЦНИИЭП жилища
г. МОСКВА

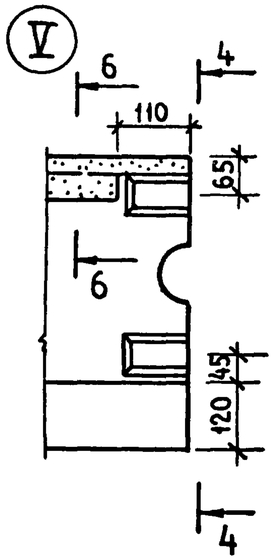

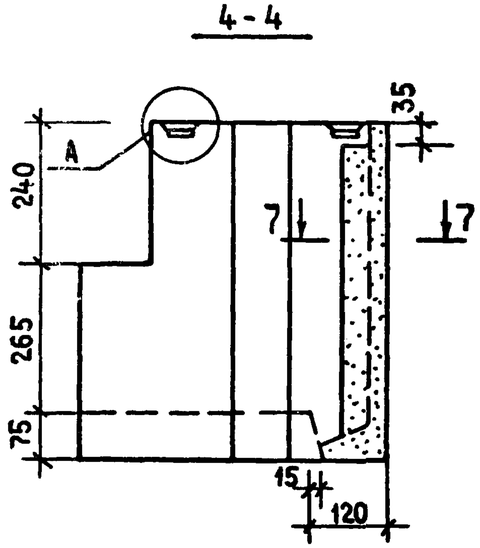

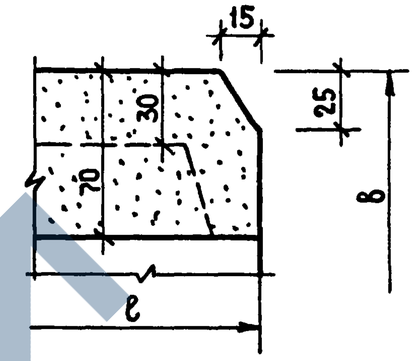

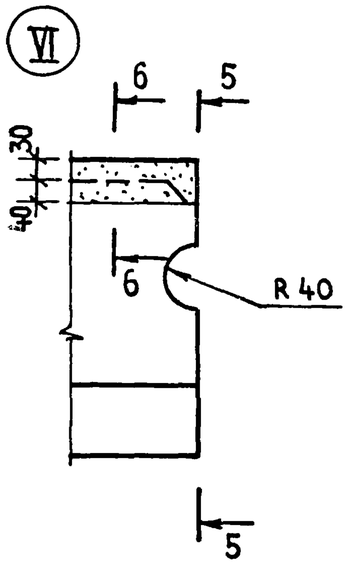

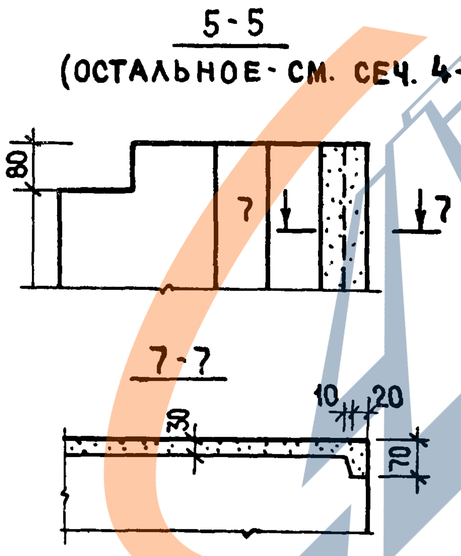

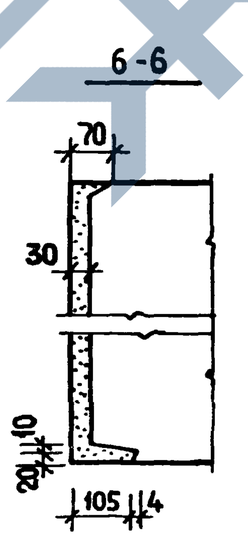

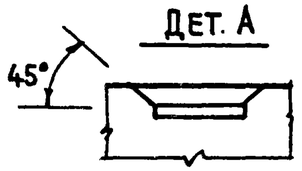

Рук. МАС N	Станишевский		
Гл. инж. М.	Панков		
ГИП	Зыкина		
Рук. гр.	Мелюшкина		
Провер.	Гуткина		
Разраб.	Осина		

1.133.1-5 вып. 5 00.000 Д2

Узлы V, VI

Стадия	Лист	Листов
Р		1

ЦНИИЭП жилища г Москва

Формат	Зона	Поз.	Обозначение	Наименование	Кол.	Примечание
				Документация		
11			1.133.1-5 вып.5 09.100 СБ	Сборочный чертеж		
			1.133.1-5 вып.5 09.100	АБ-1		
				Сборочные единицы		
11			1.133.1-5 вып.5 09.110	Сетка С-1	1	
11			1.133.1-5 вып.5 09.120	Сетка С-2	1	
			1.133.1-5 вып.5 09.100-01	АБ-2		
				Сборочные единицы		
11			1.133.1-5 вып.5 09.130	Сетка С-3	1	
11			1.133.1-5 вып.5 09.140	Сетка С-4	1	
			1.133.1-5 вып.5 09.100-02	АБ-3		
				Сборочные единицы		
11			1.133.1-5 вып.5 09.150	Сетка С-5	1	
11			1.133.1-5 вып.5 09.160	Сетка С-6	1	

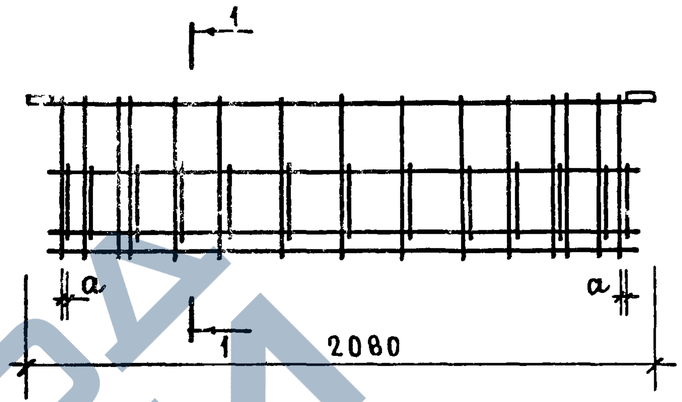

1-1

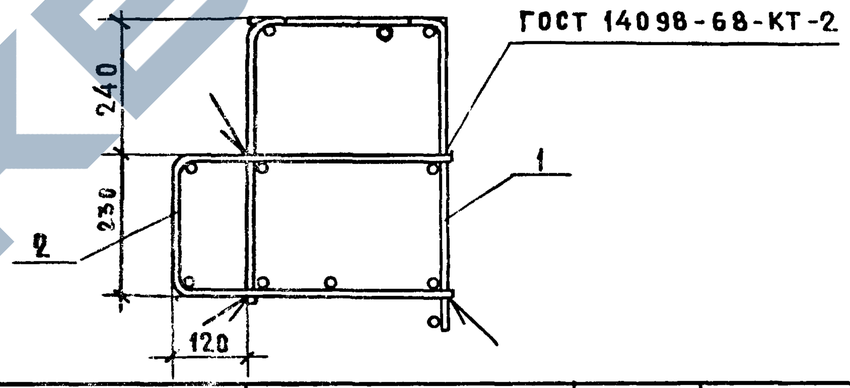

Обозначение	Марка	а	Масса, кг
1.133.1-5 вып.2 09.100	АБ-1	7	11.81
-01	АБ-2	7	15.09
-02	АБ-3	8	15.89

Рук.мас.№5	Станишевский	
Гл.инж.мас	Панков	
ГИП	Зыкина	
Рук.гр.	Гуткина	
Проверил	Гуткина	
Разработал	Акимова	

1.133.1-5 вып.5 09.100

Блок арматурный АБ-1, АБ-2, АБ-3

Стадия	Лист	Листов
Р		1

ЦНИИЭП жилища г. Москва

Инв.№ подл. | Подпись и дата | Взам. инв.№

Рук.мас№5	Станишевский	
Гл.инж.мас	Панков	
ГИП	Зыкина	
Рук.гр.	Гуткина	
Проверил	Акимова	
Разработ.	Щипанова	

1.133.1-5 вып.5 09.100 СБ

Блок арматурный (АБ-1, АБ-2, АБ-3) сборочный чертеж

Стадия	Масса	Масштаб
Р	см. табл.	1:20
Лист	Листов 1	

ЦНИИЭП жилища г. Москва

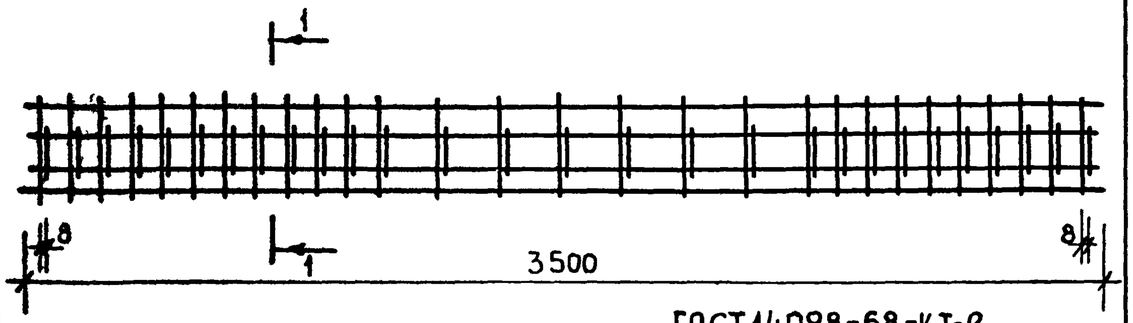

1-1

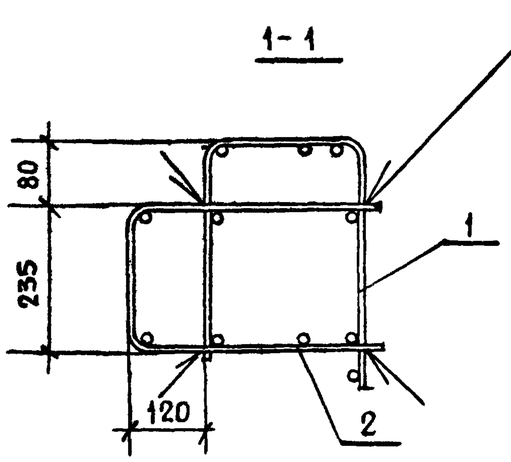

Формат	Зона	Поз.	Обозначение	Наименование	Кол.	Примечание
				Сборочные изделия		
11		1	1.133.1-5 вып.5 10.110	С-7	1	
11		2	1.133.1-5 вып.5 10.120	С-8	1	

Рук.мас.	Станишевский	
Гл.инж.м.	Панков	
ГИП	Зыкина	
Рук.гр.	Гуткина	
Проверил	Мелюшкина	
Разработ.	Щипанова	

1.133.1-5 вып.5 10.100

Блок арматурный АБ-4

Стадия	Масса	Масштаб
Р	50.24	1:20
Лист	Листов 1	

ЦНИИЭП жилища г. Москва

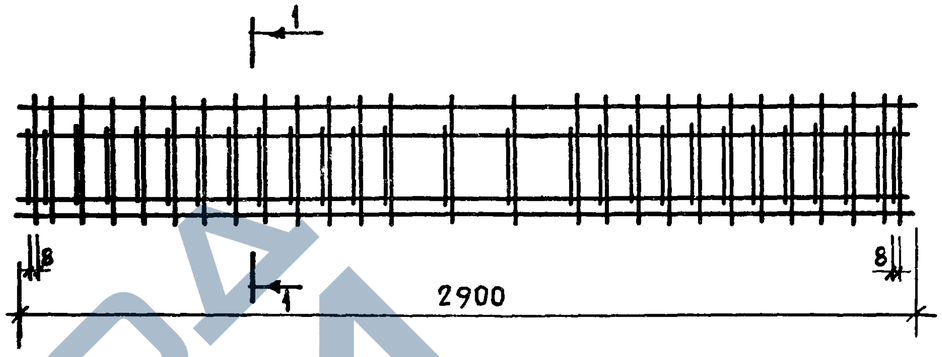

1-1

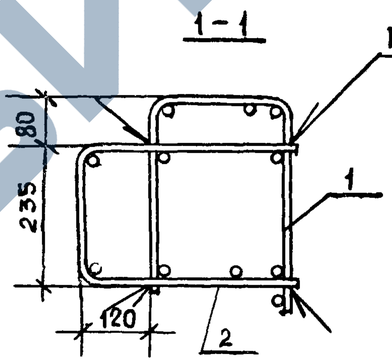

Формат	Зона	Поз.	Обозначение	Наименование	Кол.	Примечание
				Сборочные изделия		
11		1	1.133.1-5 вып.5 10.210	С-11	1	
11		2	1.133.1-5 вып.5 10.220	С-12	1	

Инв.№ подл. | Подпись и дата | Взам. инв.№

Рук.мас.	Станишевский	
Гл.инж.м.	Панков	
ГИП	Зыкина	
Рук.гр.	Гуткина	
Проверил	Акимова	
Разработ.	Щипанова	

1.133.1-5 вып.5 10.200

Блок арматурный АБ-5

Стадия	Масса	Масштаб
Р	33.78	1:20
Лист	Листов 1	

ЦНИИЭП жилища г. Москва

https://zavodjbi.com/

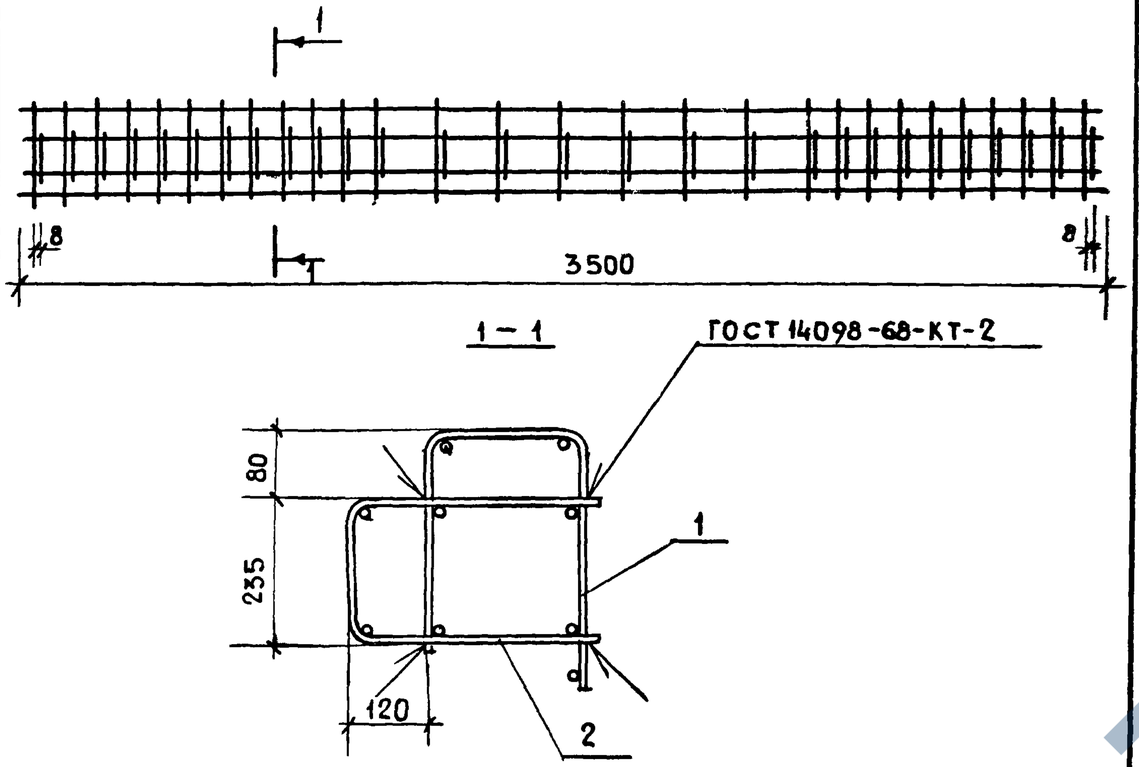

Формат	Зона	Поз.	Обозначение	Наименование	Кол.	Примечание
				Сборочные единицы		
11		1	1.133.1-5 вып.5 11.110	С-9	1	
11		2	1.133.1-5 вып.5 11.120	С-10	1	

Рук.маст.5	Станишевский		1.133.1-5 вып.5 11.100
Гл.инж.м.	Панков		Блок арматурный АБ-6
ГИП	Зыкина		Стадия: Р; Масса: 38.19; Масштаб: 1:20
Рук.гр.	Гуткина		Лист; Листов 1
Проверил	Мелюшкина		ЦНИИЭП жилища г. Москва
Разработ.	Щипанова		

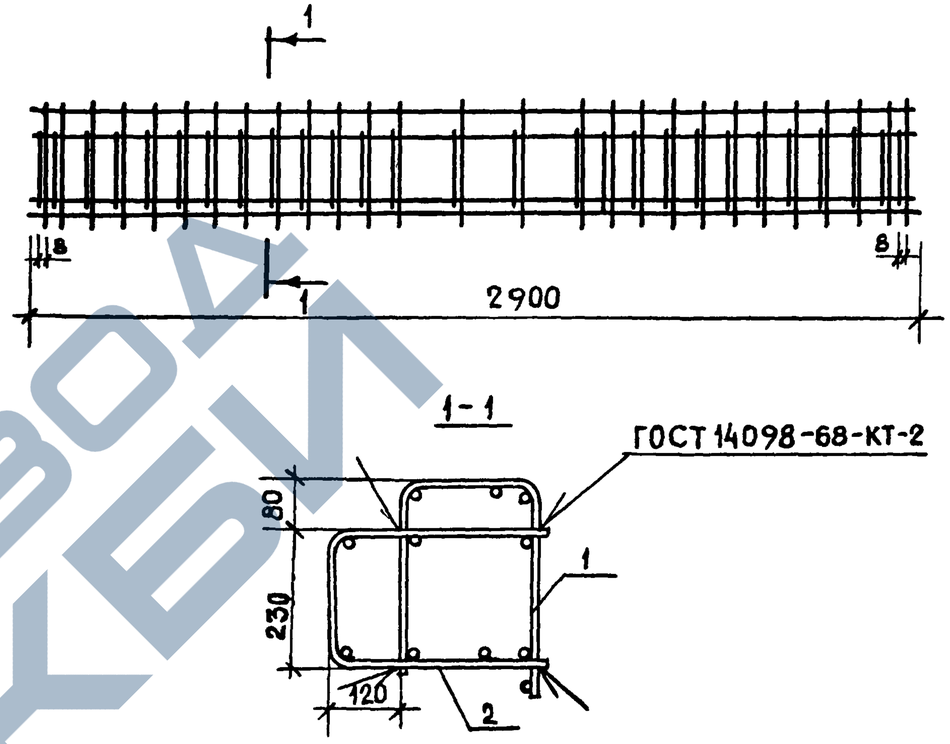

Формат	Зона	Поз.	Обозначение	Наименование	Кол.	Примечание
				Сборочные единицы		
11		1	1.133.1-5 вып.5 11.210	С-13	1	
11		2	1.133.1-5 вып.5 11.220	С-14	1	

Инв.№ подл. | Подпись и дата | Взам. инв.№

Рук.маст.5	Станишевский		1.133.1-5 вып.5 11.200
Гл.инж.м.	Панков		Блок арматурный АБ-7
ГИП	Зыкина		Стадия: Р; Масса: 25.48; Масштаб: 1:20
Рук.гр.	Гуткина		Лист; Листов 1
Проверил	Акимова		ЦНИИЭП жилища г. Москва
Разработ.	Щипанова		

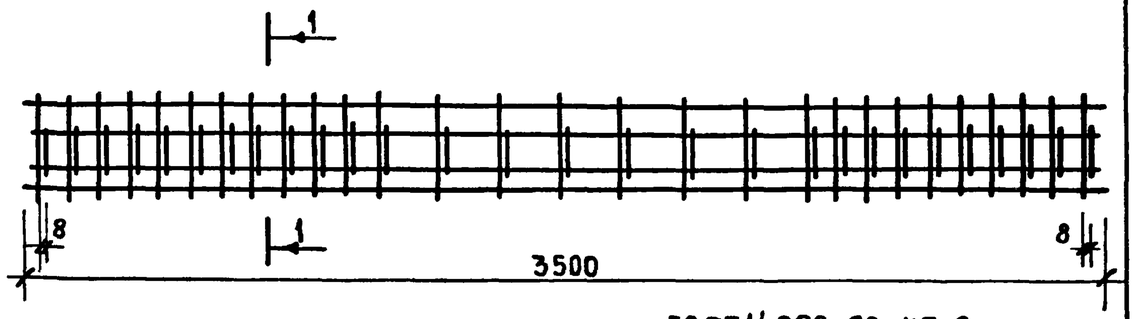

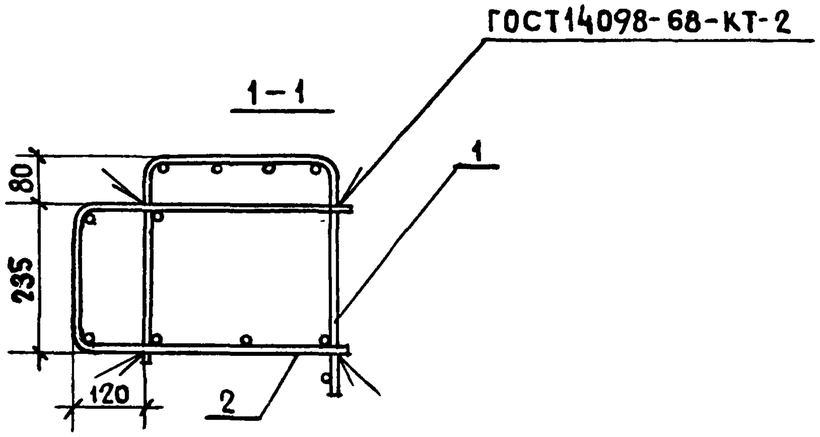

Формат	Зона	Поз.	Обозначение	Наименование	Кол.	Примечание
				Сборочные единицы		
11		1	1.133.1-5 вып.5 12.110	С-15	1	
11		2	1.133.1-5 вып.5 12.120	С-16	1	

Рук.маст.	Станишевский		1.133.1-5 вып.5 12.100
Гл.инж.м.	Панков		
ГИП	Зыкина		Блок арматурный АБ-8
Рук.гр.	Гуткина		
Проверил	Акимова		
Разработ	Шипанова		

Стадия	Масса	Масштаб
Р	53.37	1:20
Лист	Листов 1	

ЦНИИЭП жилища г. Москва

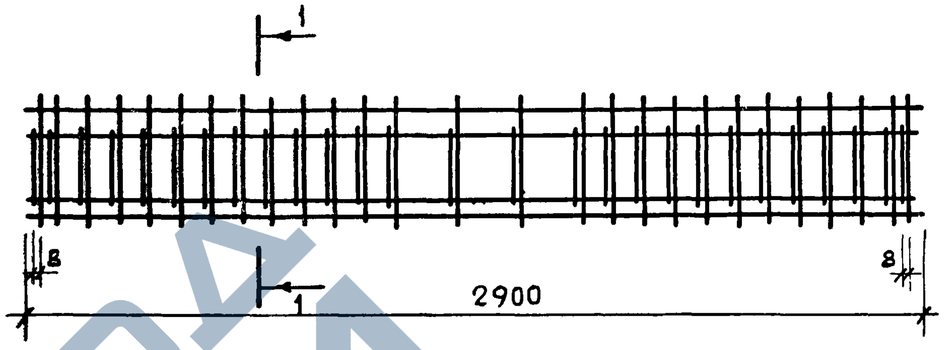

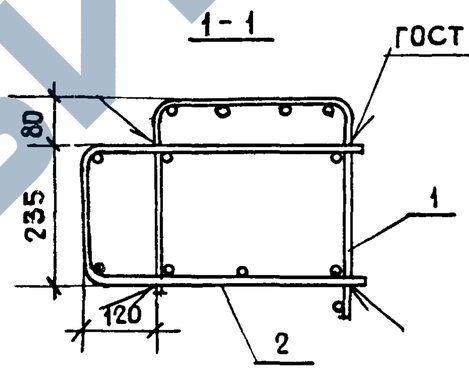

Формат	Зона	Поз.	Обозначение	Наименование	Кол.	Примечание
				Сборочные единицы		
11		1	1.133.1-5 вып.5 12.210	С-19	1	
11		2	1.133.1-5 вып.5 12.220	С-20	1	

Инв.№ подл. | Подпись и дата | Взам.инв.№

Рук.маст.	Станишевский		1.133.1-5 вып.5 12.200
Гл.инж.м.	Панков		
ГИП	Зыкина		Блок арматурный АБ-9
Рук.гр.	Гуткина		
Проверил	Акимова		
Разработ	Шипанова		

Стадия	Масса	Масштаб
Р	38.91	1:20
Лист	Листов 1	

ЦНИИЭП жилища г. Москва

https://zavodpk.com/

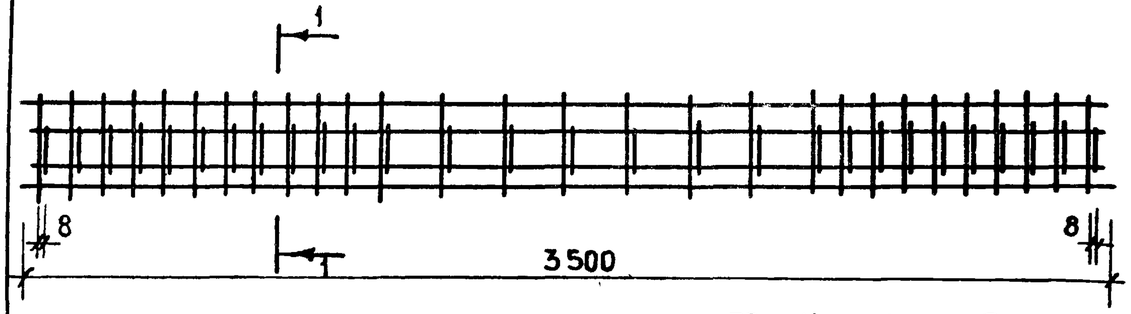

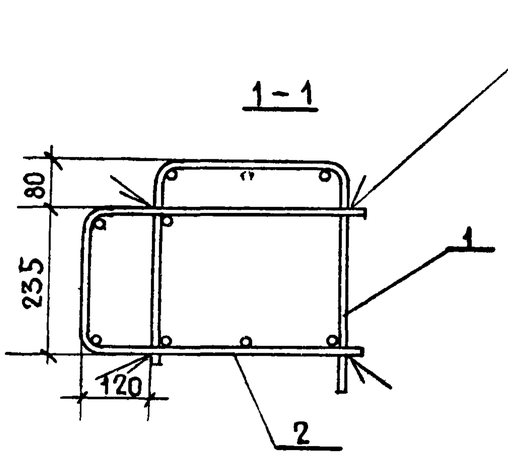

Формат	Зона	Поз.	Обозначение	Наименование	Кол.	Примечание
				Сборочные единицы		
11		1	1.133.1-5 вып.5 13.110	С-17	1	
11		2	1.133.1-5 вып.5 13.120	С-18	1	

Рук.маст.	Станишевский	
Гл.инж.м.	Панков	
ГИП	Зыкина	
Рук.гр.	Гуткина	
Проверил	Акимова	
Разработ.	Гуткина	

1.133.1-5 вып.5 13.100

Блок арматурный АБ-10

Стадия	Масса	Масштаб
Р	60.87	1:20
Лист	Листов 1	

ЦНИИЭП жилища г. Москва

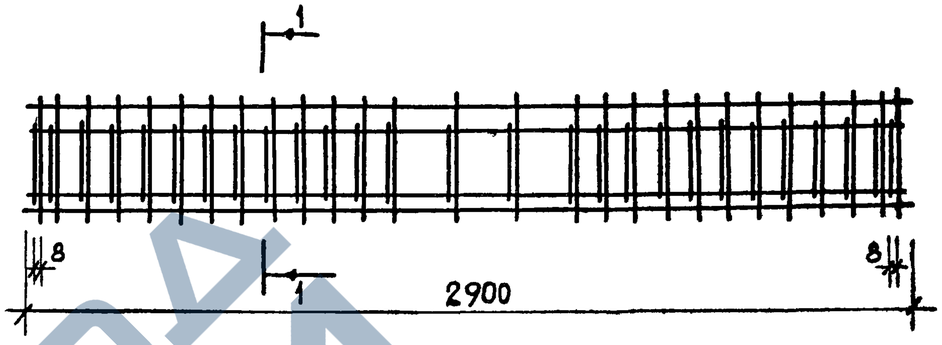

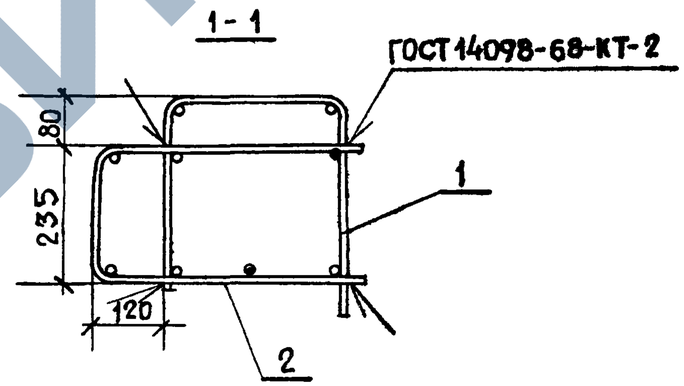

Формат	Зона	Поз.	Обозначение	Наименование	Кол.	Примечание
				Сборочные единицы		
11		1	1.133.1-5 вып.5 13.130	С-21	1	
11		2	1.133.1-5 вып.5 12.140	С-22	1	

Взам. инв.№ | Подпись и дата | Инв.№ подл.

Рук.маст.	Станишевский	
Гл.инж.м.	Панков	
ГИП	Зыкина	
Рук.гр.	Гуткина	
Проверил	Акимова	
Разработ.	Гуткина	

1.133.1-5 вып.5 13.200

Блок арматурный АБ-11

Стадия	Масса	Масштаб
Р	38.43	1:20
Лист	Листов 1	

ЦНИИЭП жилища г. Москва

https://zavodjbi.com/

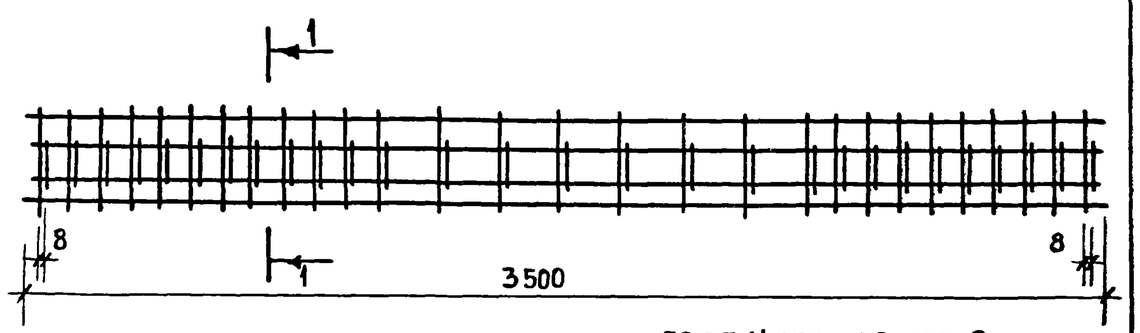

ГОСТ 14098-68-КТ-2

1-1

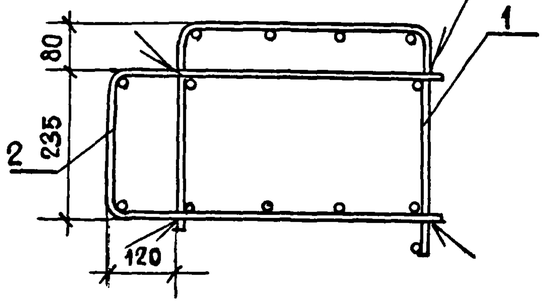

Формат	Зона	Поз.	Обозначение	Наименование	Кол.	Примечание
				Сборочные единицы		
11		1	1.133.1-5 вып.5 14.110	С-23		
11		2	1.133.1-5 вып.5 14.120	С-24		

Рук.маст.5	Станишевский		
Гл.инж.м.	Панков		
ГИП	Зыкина		
Рук.гр.	Гуткина		
Проверил	Акимова		
Разработ.	Гуткина		

1.133.1-5 вып.5 14.100

Блок арматурный АБ-12

Стадия	Масса	Масштаб
Р	57.73	1:20
Лист	Листов 1	

ЦНИИЭП жилища г. Москва

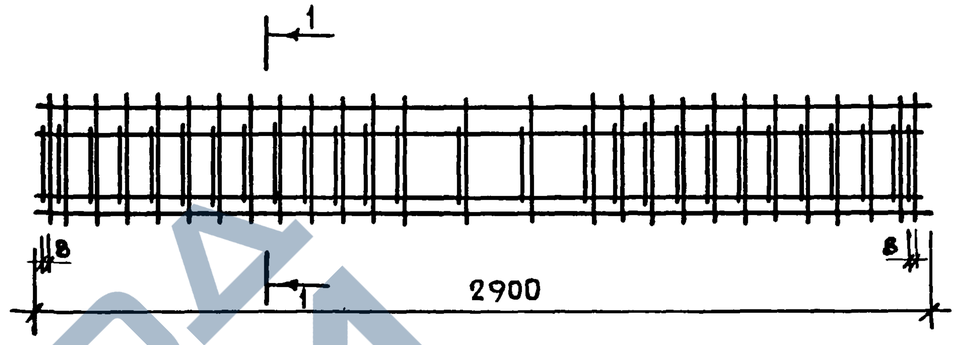

1-1

ГОСТ 14098-68-КТ-2

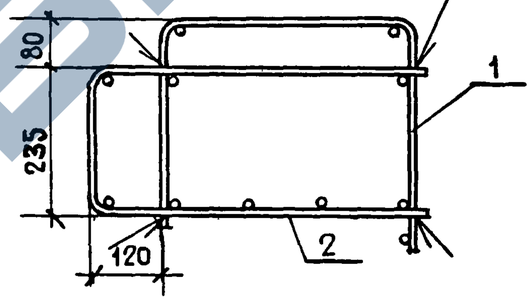

Формат	Зона	Поз.	Обозначение	Наименование	Кол.	Примечание
				Сборочные детали		
11		1	1.133.1-5 вып.5 14.210	С-27	1	
11		2	1.133.1-5 вып.5 14.220	С-28	1	

Инв.№ подл. | Подпись и дата | Взам.инв.№

Рук.маст.5	Станишевский		
Гл.инж.м.	Панков		
ГИП	Зыкина		
Рук.гр.	Гуткина		
Проверил	Акимова		
Разработ.	Гуткина		

1.133.1-5 вып.5 14.200

Блок арматурный АБ-13

Сборочный чертеж

Стадия	Масса	Масштаб
Р	32.41	1:20
Лист	Листов 1	

ЦНИИЭП жилища г. Москва

https://zavodjbi.com/

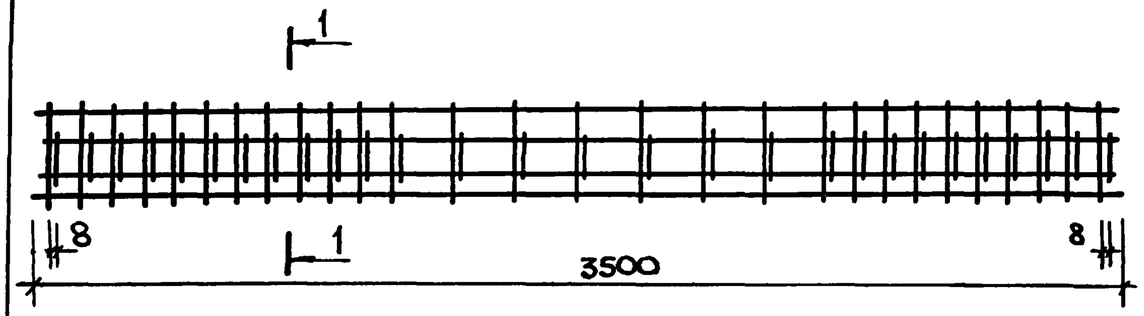

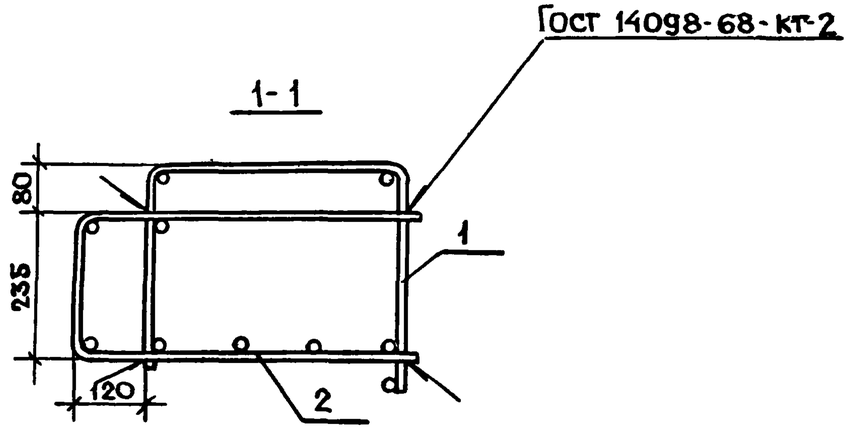

Формат	Зона	Поз	Обозначение	Наименование	Кол.	Примечание
				Сборочные единицы		
11		1	1.133.1-5 вып. 5. 15. 110	С-25	1	
11		2	1.133.1-5 вып. 5 15.120	С-26	1	

Рук. м. 5	Станишевский		1-133.1-5 вып. 5 15.100
Гл. инж. м.	Панков		Блок арматурный АБ-14
ГИП	Зыкина		Стадия: Р; Масса: 60.41; Масштаб: 1:20
Рук. груп	Гуткина		Лист; Листов 1
Провер.	Акимова		ЦНИИЭП жилища г. Москва
Разраб.	Щипанова		

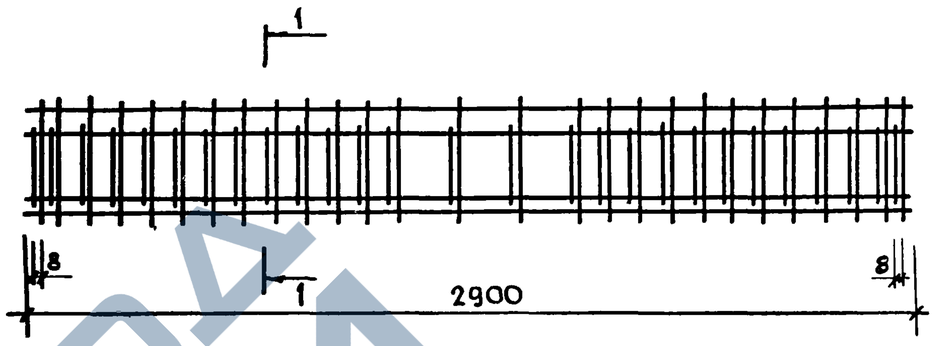

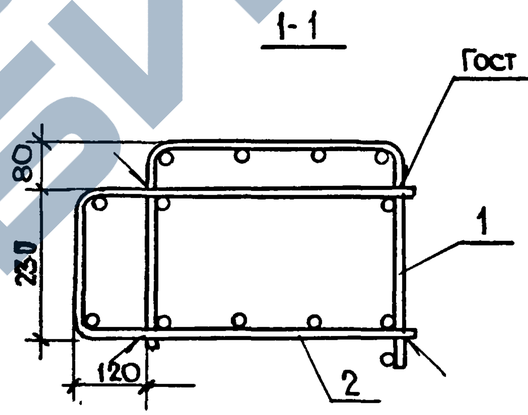

Формат	Зона	Поз	Обозначение	Наименование	Кол.	Примечание
				Сборочные единицы		
11		1	1.133.1-5 вып 5.15.210	С-29	1	
11		2	1.133.1-5 вып. 5 15.220	С-30	1	

Инв. № подл. | Подпись и дата | Взам. инв. №

Рук. м 5	Станишевский		1.133.1-5 Вып 5.15.200
Гл. инж. м	Панков		Блок арматурный АБ-15
ГИП	Зыкина		Стадия: Р; Масса: 32,71; Масштаб: 1:20
Рук. груп	Гуткина		Лист; Листов 1
Провер	Акимова		ЦНИИЭП жилища г. Москва
Разраб.	Щипанова		

https://zavodjbi.com/

Развертка

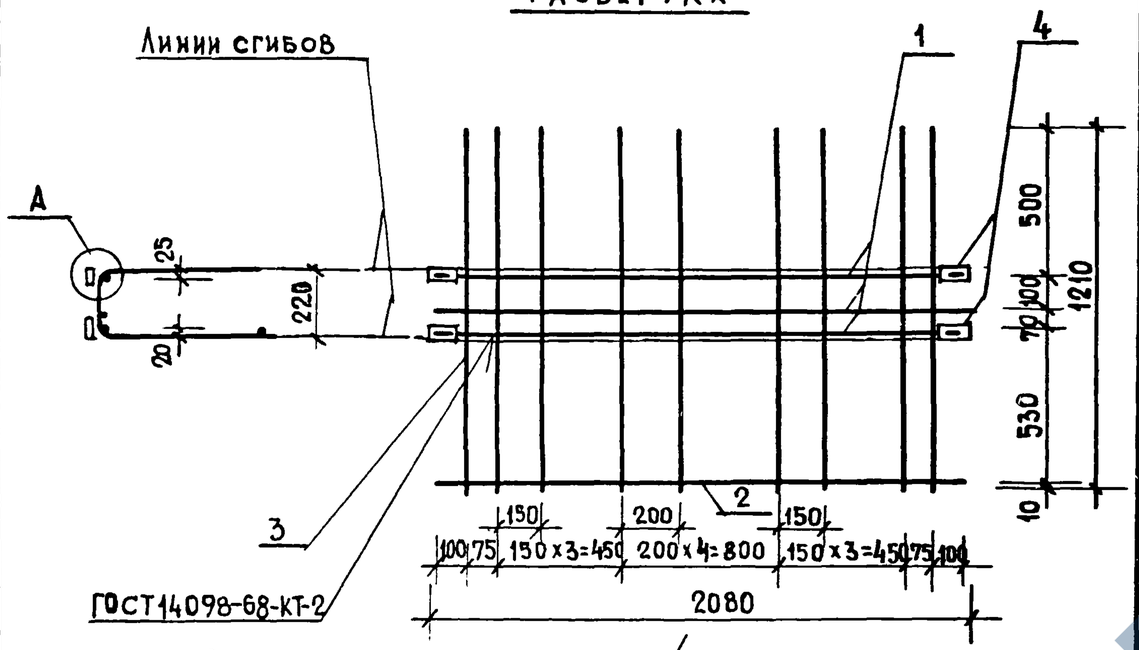

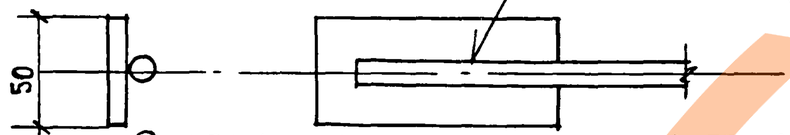

Сварка ручная дуговая L=75, K=6 мм

Формат	Зона	Поз.	Обозначение	Наименование	Кол.	Примечание
				Детали		
БЧ		1		ф6 А-III ГОСТ 5781-75 ℓ=2080	3	1.39 кг
БЧ		2		ф5 В-I ГОСТ 6727-53* ℓ=2080	1	0.32 кг
БЧ		3		ф6 В-I ГОСТ 6727-53* ℓ=1210	13	3.50 кг
БЧ		4		-100×6 ГОСТ 103-76 ℓ=50	4	0.94 кг

		1.133.1-5 вып.5 09.110	
Рук.маст.5	Станищевский	Сетка С-1	Стадия: Р; Масса: 6.15; Масштаб: 1:20
Гл.инж.м.	Панков		Лист; Листов 1
ГИП	Зыкина		ЦНИИЭП жилища г. Москва
Рук.гр.	Гуткина		
Проверил	Акимова		
Разработ.	Гуткина		

Развертка

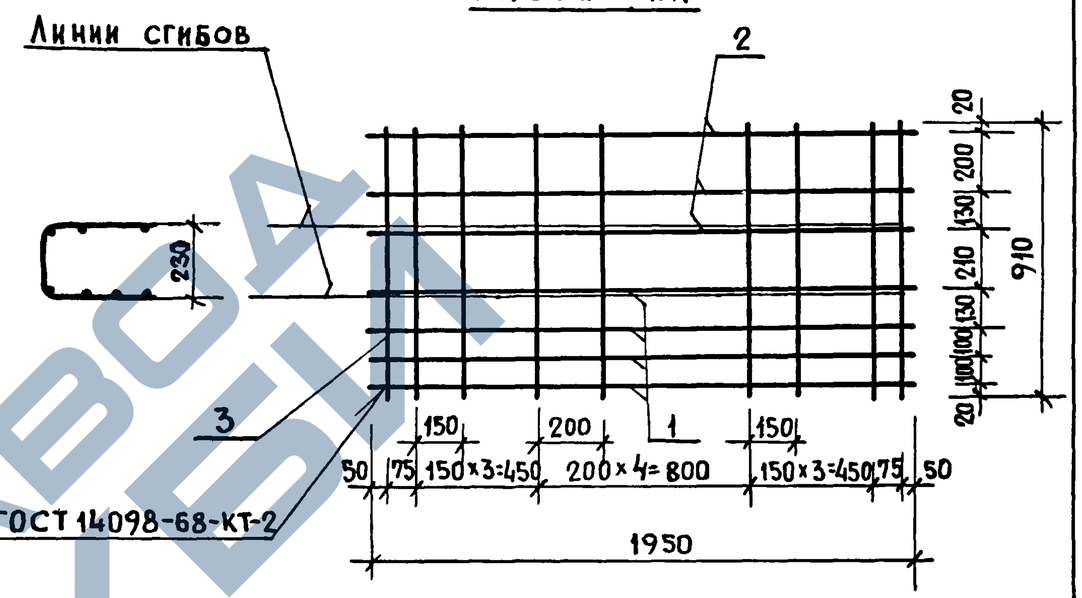

Формат	Зона	Поз.	Обозначение	Наименование	Кол.	Примечание
				Детали		
БЧ		1		ф6 А-III ГОСТ 5781-75 ℓ=1950	4	1.73 кг
БЧ		2		ф6 В-I ГОСТ 6727-53* ℓ=1950	3	1.30 кг
БЧ		3		ф6 В-I ГОСТ 6727-53* ℓ=910	13	2.63 кг

Взам. инв. № | Подпись и дата | Инв. № подл.

		1.133.1-5 вып.5 09.120	
Рук.маст.5	Станищевский	Сетка С-2	Стадия: Р; Масса: 5.66; Масштаб: 1:20
Гл.инж.м.	Панков		Лист; Листов 1
ГИП	Зыкина		ЦНИИЭП жилища г. Москва
Рук.гр.	Гуткина		
Проверил	Гуткина		
Разработ.	Акимова		

17402 БЧ

Развертка

Линии сгибов

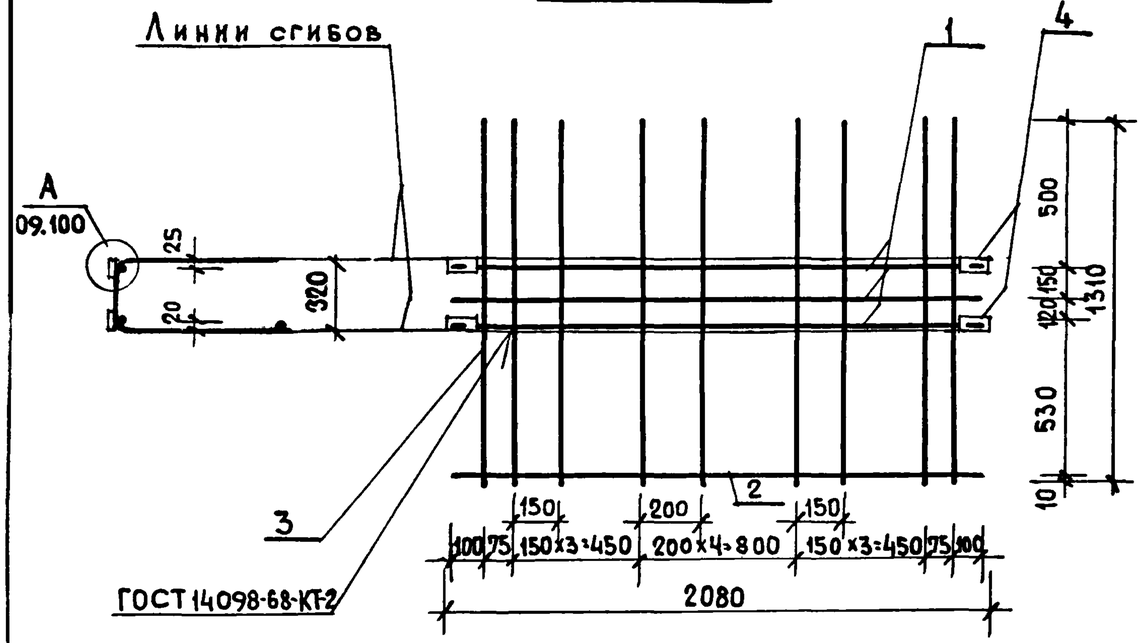

Формат	Зона	Поз.	Обозначение	Наименование	Кол.	Примечание
				Детали		
БЧ		1		ф8 А-III ГОСТ 5781-75 ℓ=2080	3	2.46кг
БЧ		2		ф5 В-I ГОСТ 6727-53* ℓ=2080	1	0.32кг
БЧ		3		ф6 В-I ГОСТ 6727-53* ℓ=1310	13	3.78кг
				-100х6 ГОСТ 103-76 ℓ=50	4	0.94кг

1.133.1-5 вып.5 09.130

Сетка С-3

Стадия	Масса	Масштаб
Р	7.50	1:20
Лист	Листов 1	

ЦНИИЭП жилища г. Москва

Рук.маст.	Станищевский	
Гл.инж.м.	Панков	
ГИП	Зыкина	
Рук.гр.	Гуткина	
Проверил	Акимова	
Разработ.	Гуткина	

Развертка

Линии сгибов

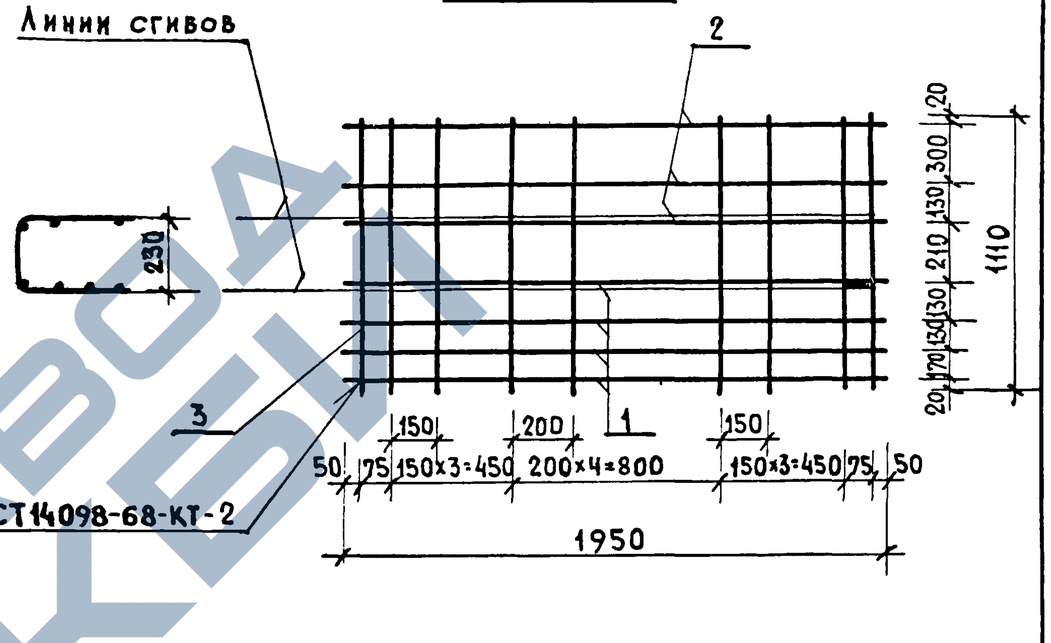

Формат	Зона	Поз.	Обозначение	Наименование	Кол.	Примечание
				Детали		
БЧ		1		ф8 А-III ГОСТ 5781-75 ℓ=1950	4	3.08кг
БЧ		2		ф6 В-I ГОСТ 6727-53* ℓ=1950	3	1.30кг
БЧ		3		ф6 В-I ГОСТ 6727-53* ℓ=1110	13	3.21кг

Инв.№ подл. | Подпись и дата | Взам.инв.№

1.133.1-5 вып.5 09.140

Сетка С-4

Стадия	Масса	Масштаб
Р	7.59	1:20
Лист	Листов 1	

ЦНИИЭП жилища г. Москва

Рук.маст.	Станищевский	
Гл.инж.м.	Панков	
ГИП	Зыкина	
Рук.гр.	Гуткина	
Проверил	Гуткина	
Разработ.	Акимова	

https://zavodpi.com/

Развертка

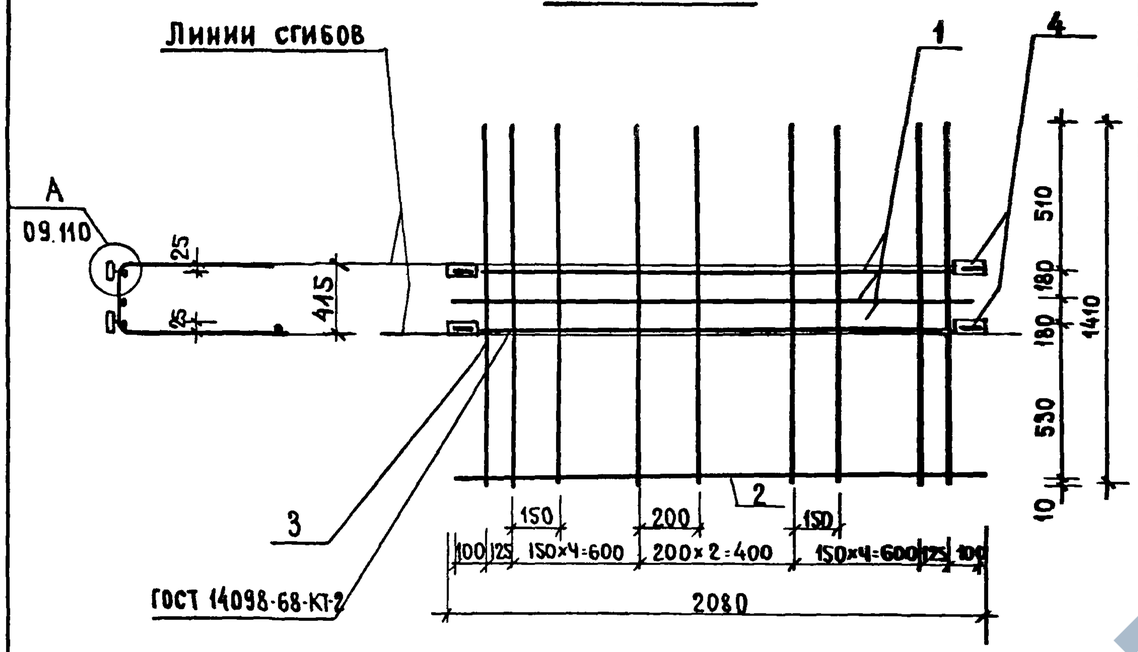

Формат	Зона	Поз.	Обозначение	Наименование	Кол.	Примечание
				Детали		
Б4		1		ф8 А-III ГОСТ 5781-75 ℓ=2080	3	2.46 кг
Б4		2		ф5 В-I ГОСТ 6727-53* ℓ=2080	1	0.32 кг
Б4		3		ф6 В-I ГОСТ 6727-53* ℓ=1410	13	4.07 кг
Б4		4		-100×6 ГОСТ 103-76 ℓ=50	4	0.94 кг

Рук. маст.	Станишевский		1.133.1-5 ВЫП. 5 09.150
Гл. инж. мас	Панков		Сетка С-5
ГИП	Зыкина		Стадия: Р; Масса: 7.79; Масштаб: 1:20
Рук. гр.	Гуткина		Лист; Листов 1
Проверил	Акимова		ЦНИИЭП жилища г. Москва
Разработ	Гуткина		

Развертка

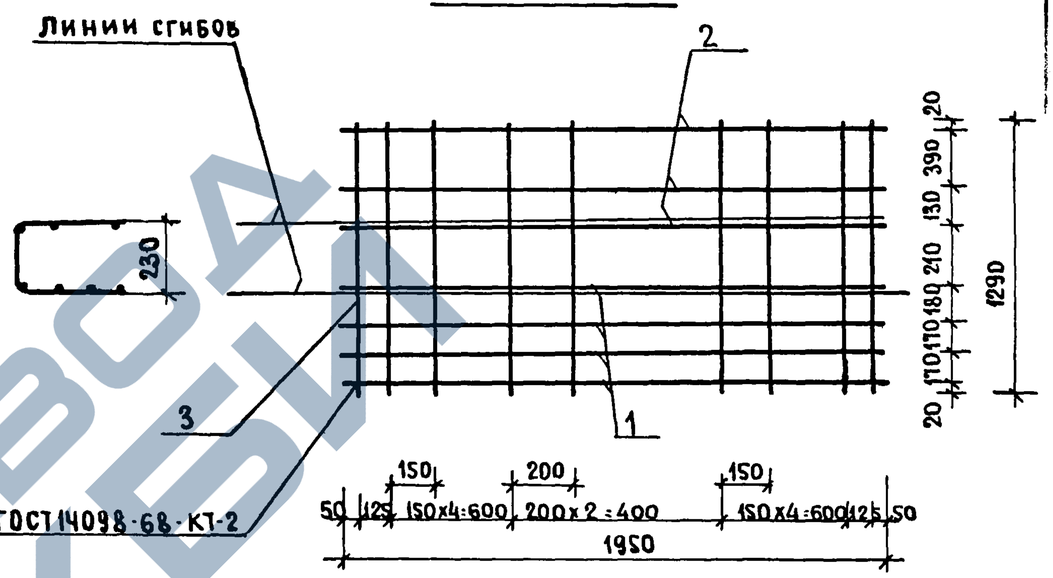

Формат	Зона	Поз.	Обозначение	Наименование		Примечание
				Детали		
Б4		1		ф8 А-III ГОСТ 5781-75 ℓ=1950	4	3.08 кг
Б4		2		ф6 В-I ГОСТ 6727-53* ℓ=1950	3	1.30 кг
Б4		3		ф6 В-I ГОСТ 6727-53* ℓ=1290	13	3.72 кг

Рук. маст	Станишевский		1.133.1-5 ВЫП. 5 09.160
Гл. инж. мас	Панков		Сетка С-6
ГИП	Зыкина		Стадия: Р; Масса: 8,10; Масштаб: 1:20
Рук. груп.	Гуткина		Лист; Листов 1
Проверил	Гуткина		ЦНИИЭП жилища г. Москва
Разработ	Акимова		

Инв. № подл. | Подпись и дата | Взам. инв. №

ЗАВОДА ЖБИ

Развертка

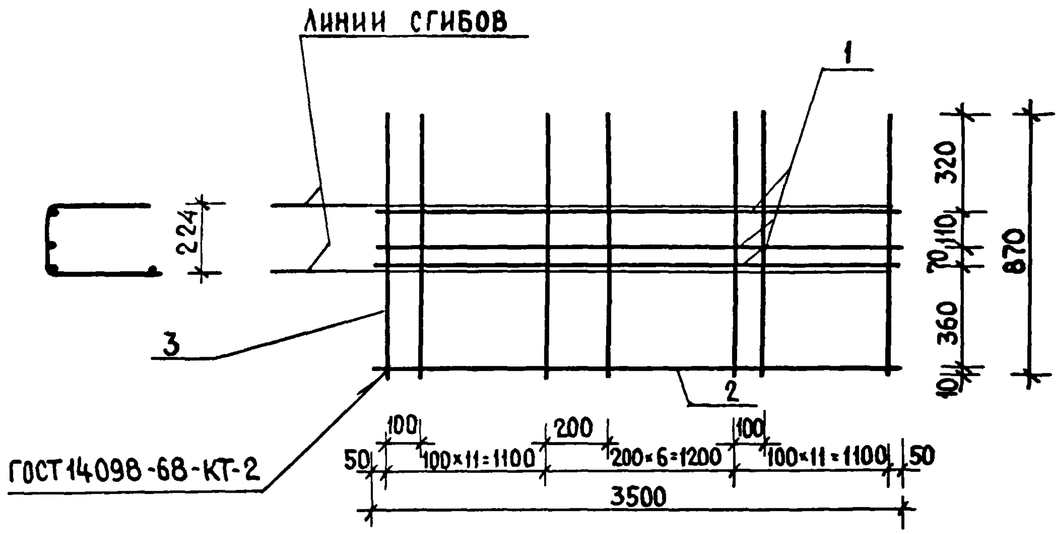

Формат	Зона	Поз.	Обозначение	Наименование	Кол.	Примечание
				Детали		
Б4		1		ф 14 А-II ГОСТ 5781-75 ℓ=3500	3	12.68 кг
Б4		2		ф 6 В-I ГОСТ 6727-53* ℓ=3500	1	0.78 кг
Б4		3		ф 8 В-I ГОСТ 6727-53* ℓ=870	29	9.97 кг

1.133.1-5 Вып. 5 10.110

Сетка С-7

Стадия	Масса	Масштаб
Р	23.43	1:20
Лист	Листов 1	

ЦНИИЭП жилища г. Москва

Рук. маст.	Станишевский	
Гл. инж. м.	Панков	
ГИП	Зыкина	
Рук. груп.	Гуткина	
Проверил	Акимова	
Разработ.	Гуткина	

Развертка

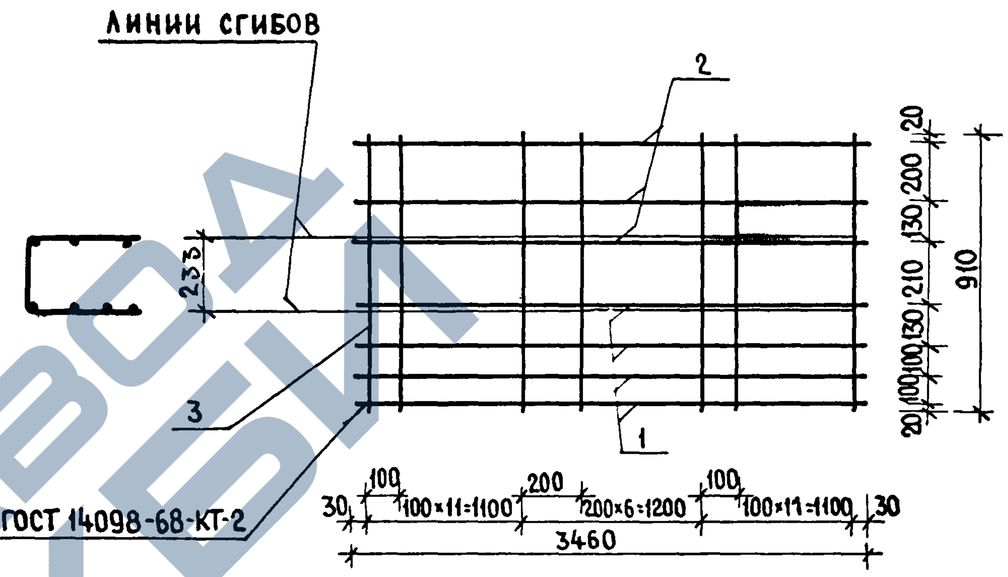

Формат	Зона	Поз.	Обозначение	Наименование	Кол	Примечание
				Детали		
Б4		1		ф 12 А-III ГОСТ 5781-75 ℓ=3460	4	12.29 кг
Б4		2		ф 8 В-I ГОСТ 6727-53* ℓ=3460	3	4.10 кг
Б4		3		ф 8 В-I ГОСТ 6727-53* ℓ=910	29	10.42 кг

Инв. № подл. | Подпись и дата | Взамен инв. №

1.133.1-5 Вып. 5 10.120

Сетка С-8

Стадия	Масса	Масштаб
Р	26.81	1:20
Лист	Листов 1	

ЦНИИЭП жилища г. Москва

Рук. маст.	Станишевский	
Гл. инж. м.	Панков	
ГИП	Зыкина	
Рук. груп.	Гуткина	
Проверил	Акимова	
Разработ.	Гуткина	

Развертка

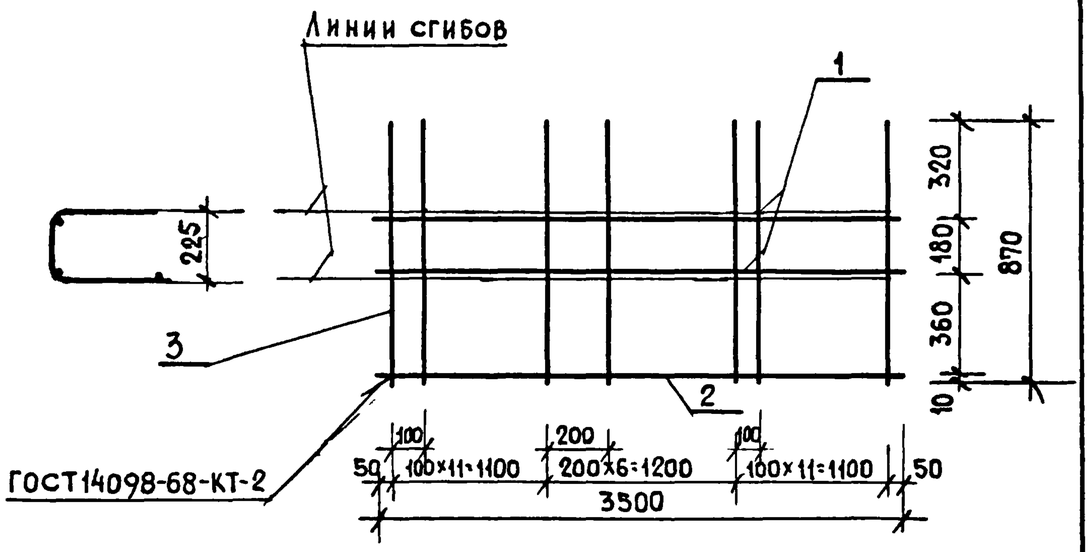

Формат	Зона	Поз.	Обозначение	Наименование	Кол.	Примечание
				Детали		
Бч		1		Ф10 А-I ГОСТ 5781-75 ℓ=3500	2	4.32
Бч		2		Ф 6 В-I ГОСТ 6727-53* ℓ=3500	1	0.78
Бч		3		Ф 8 В-I ГОСТ 6727-53* ℓ=870	29	9.97

Рук.маст.5	Станишевский		
Гл.инж.м.	Панков		
ГИП	Зыкина		
Рук.гр.	Гуткина		
Проверил	Акимова		
Разработ.	Гуткина		

1.133.1-5 вып. 5 11.110

Сетка С-9

Стадия	Масса	Масштаб
Р	15.07	1:20
Лист	Листов 1	

ЦНИИЭП жилища г. Москва

Развертка

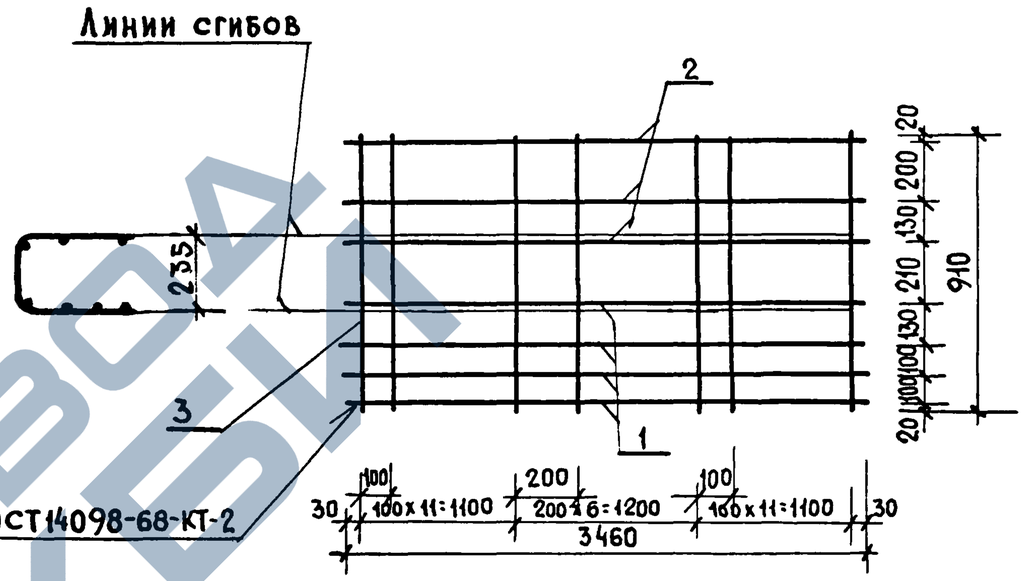

Формат	Зона	Поз.	Обозначение	Наименование	Кол	Примечание
				Детали		
Бч		1		Ф16 А-III ГОСТ 5781-75 ℓ=3460	4	21.84
Бч		2		Ф 6 В-I ГОСТ 6727-53* ℓ=3460	3	2.28
Бч		3		Ф 8 В-I ГОСТ 6727-53* ℓ=910	29	10.42

Инв.№ подл. | Подпись и дата | Взам. инв.№

Рук.маст.5	Станишевский		
Гл.инж.м.	Панков		
ГИП	Зыкина		
Рук. гр.	Гуткина		
Проверил	Акимова		
Разработ.	Гуткина		

1.133.1-5 вып 5 11 120

Сетка С-10

Стадия	Масса	Масштаб
Р	23.12	1:20
Лист	Листов 1	

ЦНИИЭП жилища г. Москва

ЗАВОД ЖБИ

Развертка

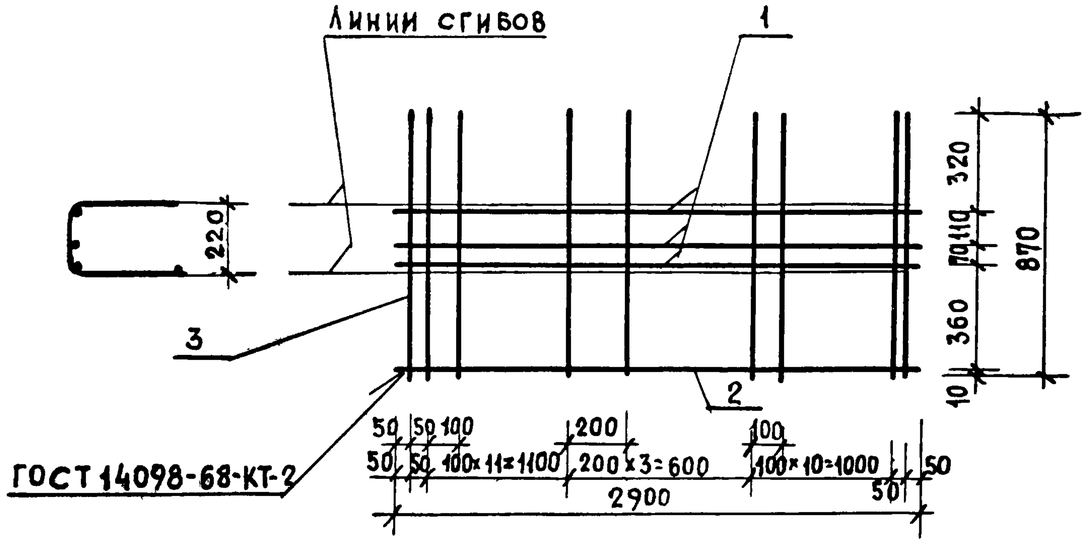

Формат	Зона	Поз.	Обозначение	Наименование	Кол	Примечание
				Детали		
БЧ		1		Ф10 А-III ГОСТ5781-75 ℓ=2900	3	5.37кг
БЧ		2		ф 5 В-I ГОСТ 6727-53* ℓ=2900	1	0.45кг
БЧ		3		ф 8 В-I ГОСТ 6727-53* ℓ=870	27	9.28кг

Рук.маст.	Станишевский		
Гл.инж.м.	Панков		
ГИП	Зыкина		
Рук.гр.	Гуткина		
Проверил	Гуткина		
Разработ.	Акимова		

1.133.1-5 вып.5 10.130

Сетка С-11

Стадия	Масса	Масштаб
Р	15.10	1:20
Лист	Листов 1	

ЦНИИЭП жилища г. Москва

Развертка

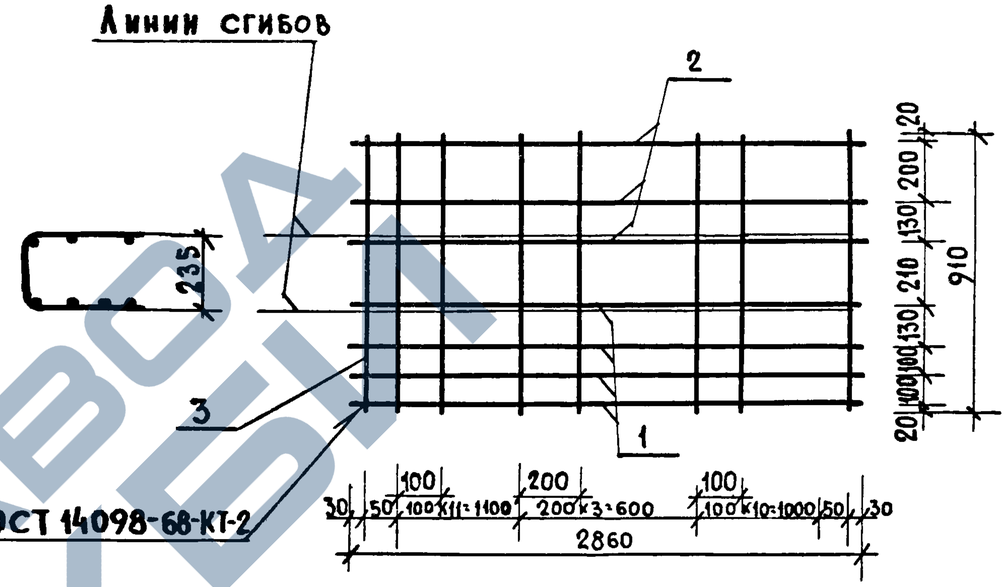

Формат	Зона	Поз.	Обозначение	Наименование	Кол.	Примечание
				Детали		
БЧ		1		Ф10 А-III ГОСТ5781-75 ℓ=2860	4	7.06кг
БЧ		2		ф 6 В-I ГОСТ 6727-53* ℓ=2860	3	1.90кг
БЧ		3		ф 8 В-I ГОСТ 6727-53* ℓ=910	27	9.72кг

Инв.№ подл. | Подпись и дата | Взам.инв.№

Рук.маст.	Станишевский	
Гл.инж.м.	Панков	
ГИП	Зыкина	
Рук.гр.	Гуткина	
Проверил	Гуткина	
Разработ.	Акимова	

1.133.1-5 вып.5 10.140

Сетка С-12

Стадия	Масса	Масштаб
Р	18.68	1:20
Лист	Листов 1	

ЦНИИЭП жилища г. Москва

Развертка

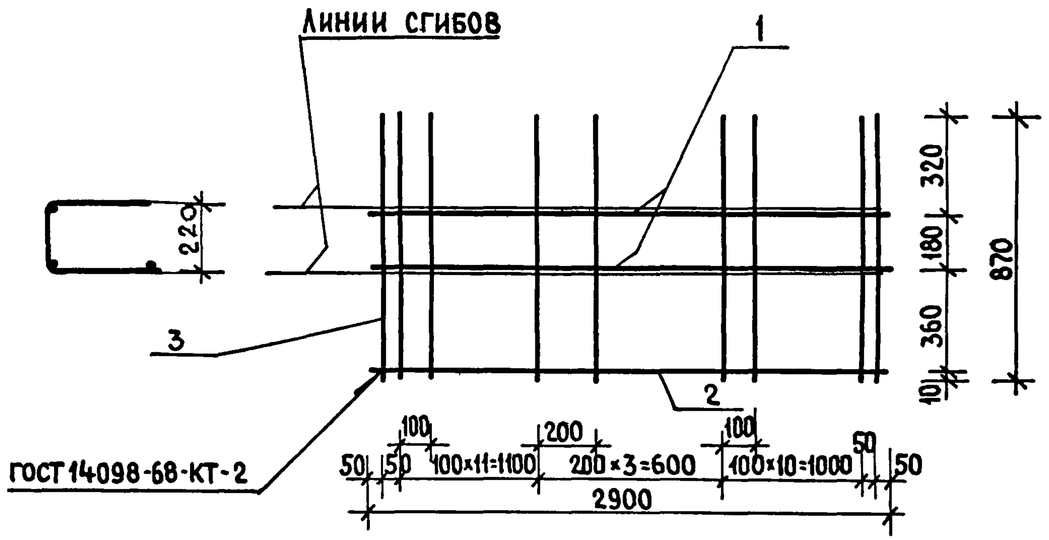

Формат	Зона	Поз.	Обозначение	Наименование	Кол.	Примечание
				Детали		
Б4		1		ф8 А-I ГОСТ 5781-75 ℓ=2900	2	2.30 кг
Б4		2		ф5 В-I ГОСТ 6727-53* ℓ=2900	1	0.45 кг
Б4		3		ф6 В-I ГОСТ 6727-53* ℓ=870	27	5.22 кг

1.133.1-5 ВЫП.5 11.130

Рук.маст.	Станишевский	
Гл.инж.м.	Панков	
ГИП	Зыкина	
Рук.груп.	Гуткина	
Проверил	Гуткина	
Разработ.	Акимова	

Сетка С-13

Стадия	Масса	Масштаб
Р	7.97	1:20
Лист	Листов 1	

ЦНИИЭП жилища г. Москва

Развертка

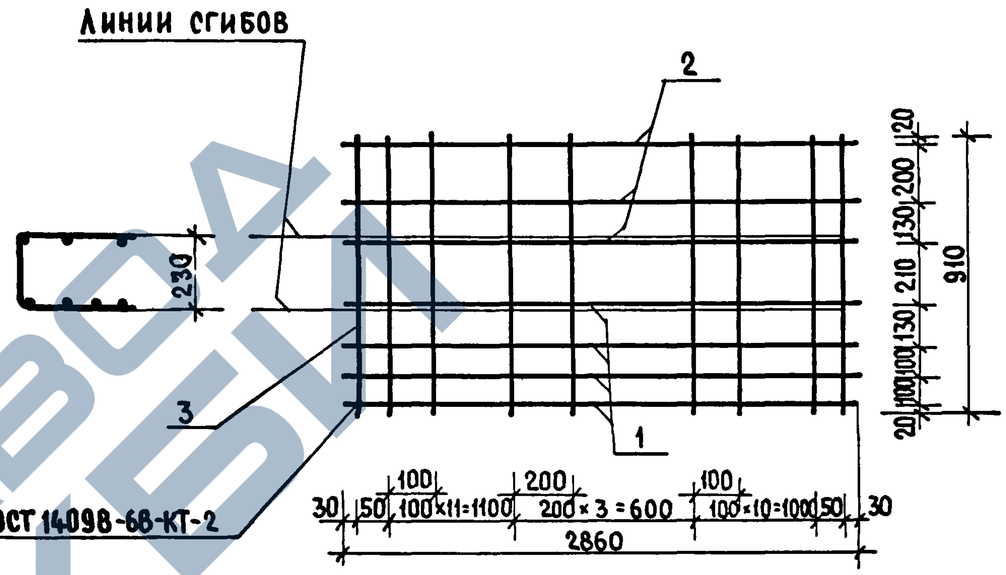

Формат	Зона	Поз.	Обозначение	Наименование	Кол.	Примечание
				Детали		
Б4		1		ф12 А-III ГОСТ 5781-75 ℓ=2860	4	10.16 кг
Б4		2		ф6 В-I ГОСТ 6727-53* ℓ=2860	3	1.90 кг
Б4		3		ф6 В-I ГОСТ 6727-53* ℓ=910	27	5.45 кг

Инв.№ подл. | Подпись и дата | Взамен инв.№

1.133.1-5 ВЫП.5 11.140

Рук.маст.	Станишевский	
Гл.инж.м.	Панков	
ГИП	Зыкина	
Рук.груп	Гуткина	
Провер.	Гуткина	
Разраб.	Акимова	

Сетка С-14

Стадия	Масса	Масштаб
Р	17.51	1:20
Лист	Листов 1	

ЦНИИЭП жилища г. Москва

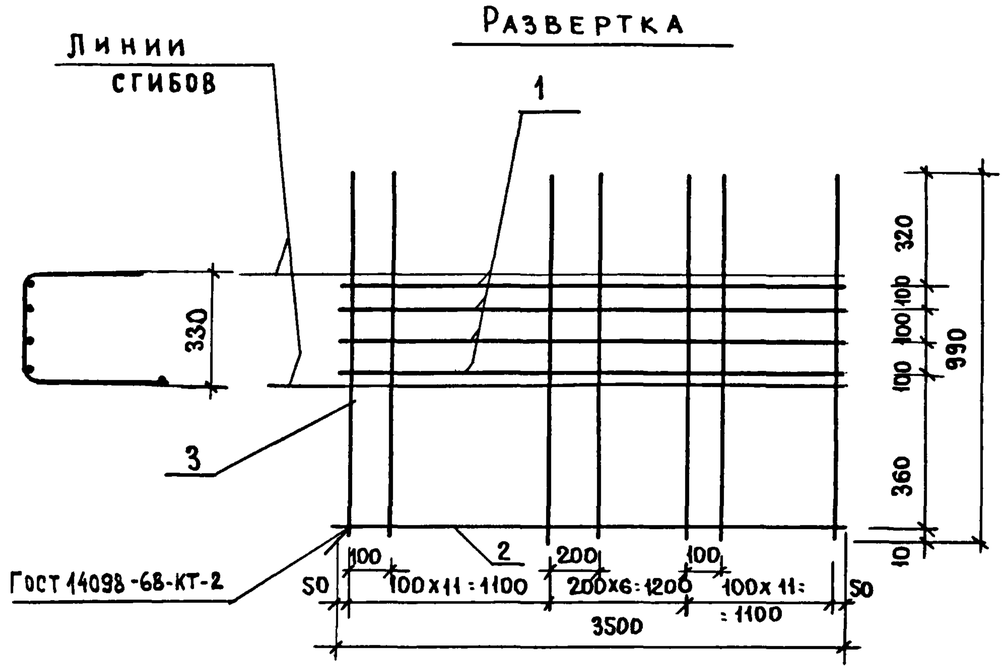

Формат	Зона	Поз.	Обозначение	Наименование	Кол.	Примечание
				Детали		
БЧ		1		ф12А-III ГОСТ 5781-75 е=3500	4	12.43 кг
БЧ		2		ф6 В-I ГОСТ 6727-53* е=3500	1	0.78 кг
БЧ		3		ф8 В-I ГОСТ 6727-53* е=990	29	11.34 кг

1.133.1-5 ВЫП.5 12.110

Рук.маст.	Станишевский		
Главн.маст.	Панков		
ГИП	Зыкина		
Рук.гр.	Мелюшкина		
Провер.	Гуткина		
Разраб.	Акимова		

Сетка С-15

Стадия	Масса	Масштаб
Р	24.31	1:20
Лист	Листов 1	

ЦНИИЭП жилища г. Москва

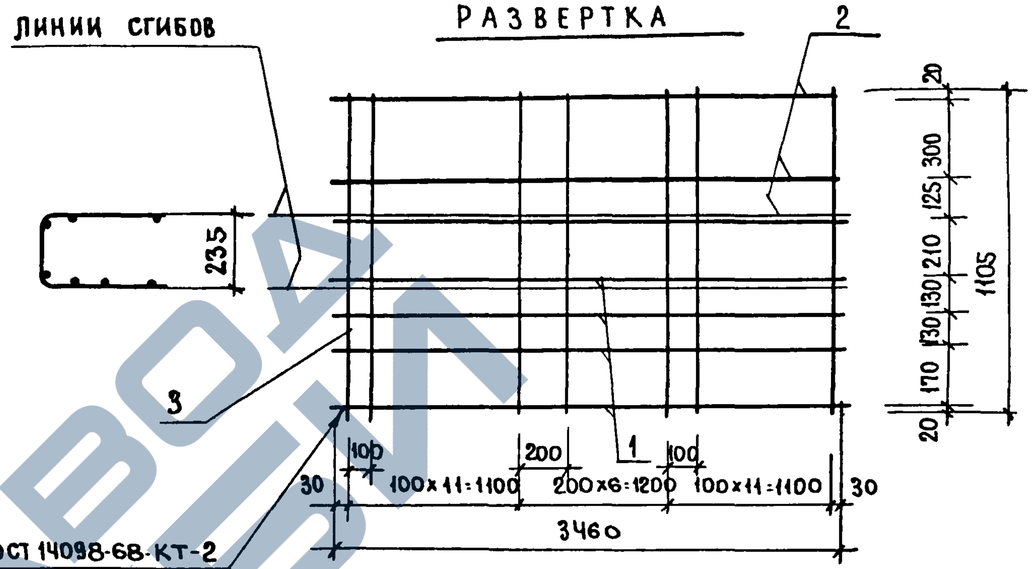

Формат	Зона	Поз.	Обозначение	Наименование	Кол.	Примечание
				Детали		
БЧ		1		ф12А-III ГОСТ 5781-75 е=3460	4	12.30 кг
БЧ		2		ф8 В-I ГОСТ 6727-53* е=3460	3	4.10 кг
БЧ		3		ф8 В-I ГОСТ 6727-53* е=1105	29	12.66 кг

Взамен инв.№

Подпись и дата

Инв.№ подл.

1.133.1-5 ВЫП.5 12.120

Рук.маст	Станишевский		
Главн.маст	Панков		
ГИП	Зыкина		
Рук.гр.	Мелюшкина		
Провериал	Гуткина		
Разработ.	Акимова		

Сетка С-16

Стадия	Масса	Масштаб
Р	29.06	1:20
Лист	Листов 1	

ЦНИИЭП жилища г. Москва

https://zavodjbi.com/

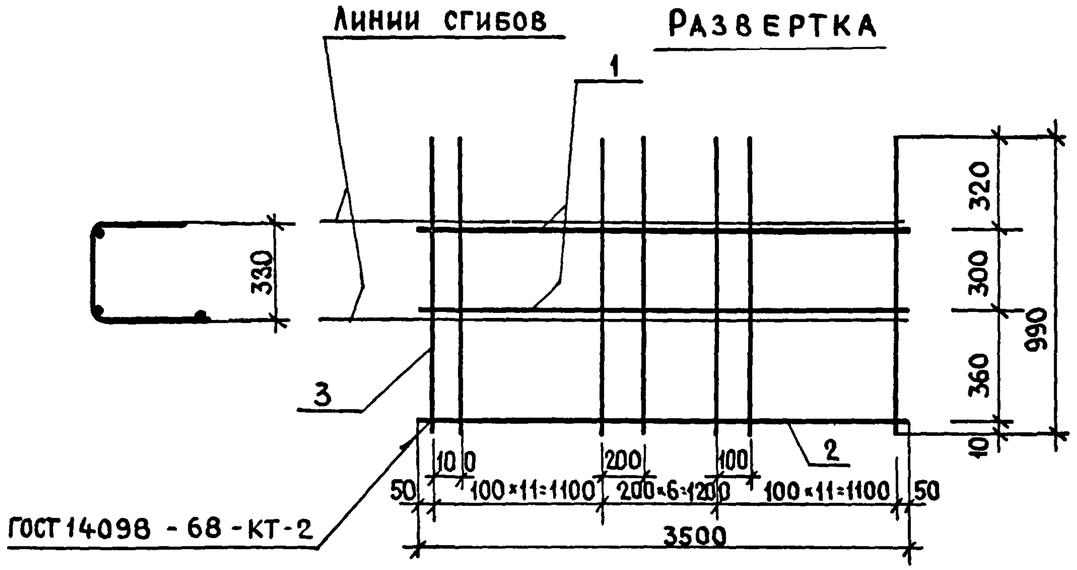

Формат	Зона	Поз	Обозначение	Наименование	Кол	Примечание
				Детали		
Б4		1		ф10 AI ГОСТ 5781-75 ℓ=3500	2	4.32 кг
Б4		3		ф6 BI ГОСТ 6727-53* ℓ=3500	1	0.78 кг
Б4		3		ф8 BI ГОСТ 6727-53* ℓ=990	29	11.34 кг

Рук.маст.	Станишевский	
Гл.инж.м.	Панков	
ГИП	Зыкина	
Рук. гр.	Мелюшкина	
Проверил	Гуткина	
Разработ.	Акимова	

1.133.1-5 вып. 5 13. 110

Сетка С-17

Стадия	Масса	Масштаб
Р	16.46	1:20
Лист	Листов 1	

ЦНИИЭП жилища г. Москва

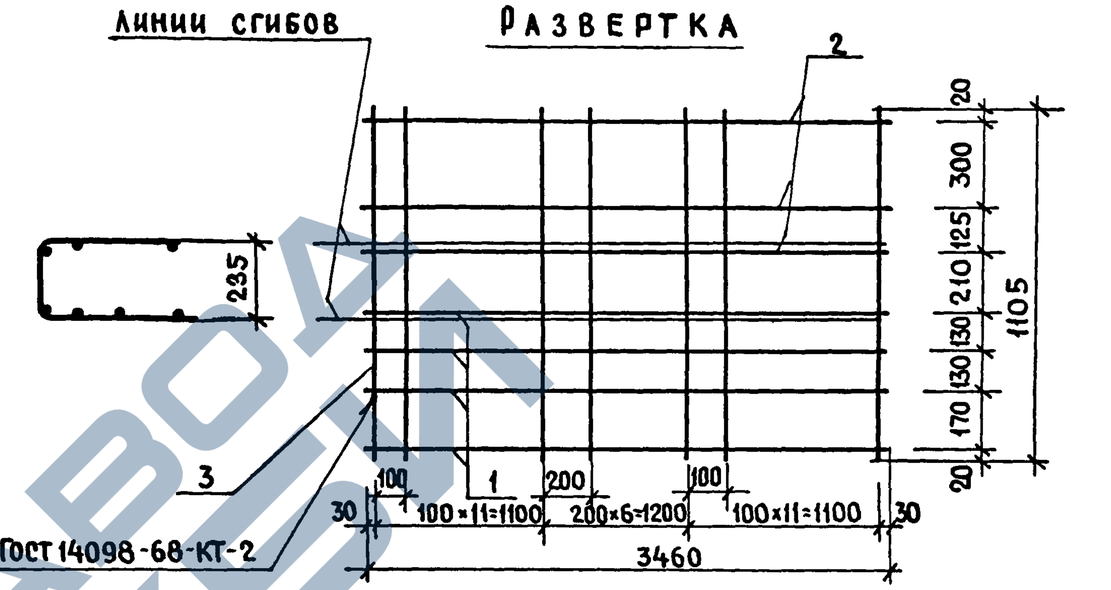

Формат	Зона	Поз.	Обозначение	Наименование	Кол.	Примечание
				Детали		
Б4		1		ф18 AIII ГОСТ 5781-75 ℓ=3460	4	27.65 кг
Б4		2		ф8 BI ГОСТ 6727-53* ℓ=3460	3	4.10 кг
Б4		3		ф8 BI ГОСТ 6727-53* ℓ=1105	29	12.66 кг

Инв.№ подл. | Подпись и дата | Взамен инв.№

Рук.маст.	Станишевский	
Гл.инж.м.	Панков	
ГИП	Зыкина	
Рук. гр.	Мелюшкина	
Проверил	Гуткина	
Разраб.	Акимова	

1.133.1-5 вып. 5 13. 120

Сетка С-18

Стадия	Масса	Масштаб
Р	44.41	1:20
Лист	Листов 1	

ЦНИИЭП жилища г. Москва

Линии сгибов

Развертка

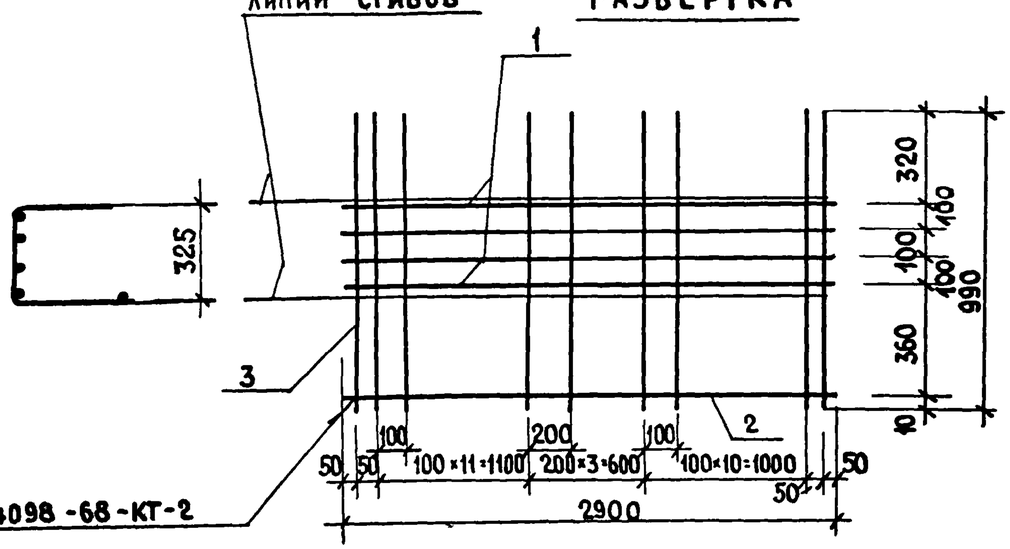

ГОСТ 14098-68-КТ-2

Формат	Зона	Поз.	Обозначение	Наименование	Кол.	Примечание
				Детали		
Б4		1		ф10 А-II ГОСТ 5781-75 ℓ=2900	4	7.16 кг
Б4		2		ф5 В-I ГОСТ 6727-53* ℓ=2900	1	0.45 кг
Б4		3		ф8 В-I ГОСТ 6727-53* ℓ=990	27	10.56 кг

1.133.1-5 вып. 5 12.130

Рук. маст.	Станишевский	
Гл. инж. маст.	Панков	
ГИП	Зыкина	
Рук. гр.	Мелюшкина	
Проверил	Гуткина	
Разраб.	Акимова	

Сетка С-19

Стадия	Масса	Масштаб
Р	18.17	1:20
Лист	Листов 1	

ЦНИИЭП жилища г. Москва

Линии сгибов

Развертка

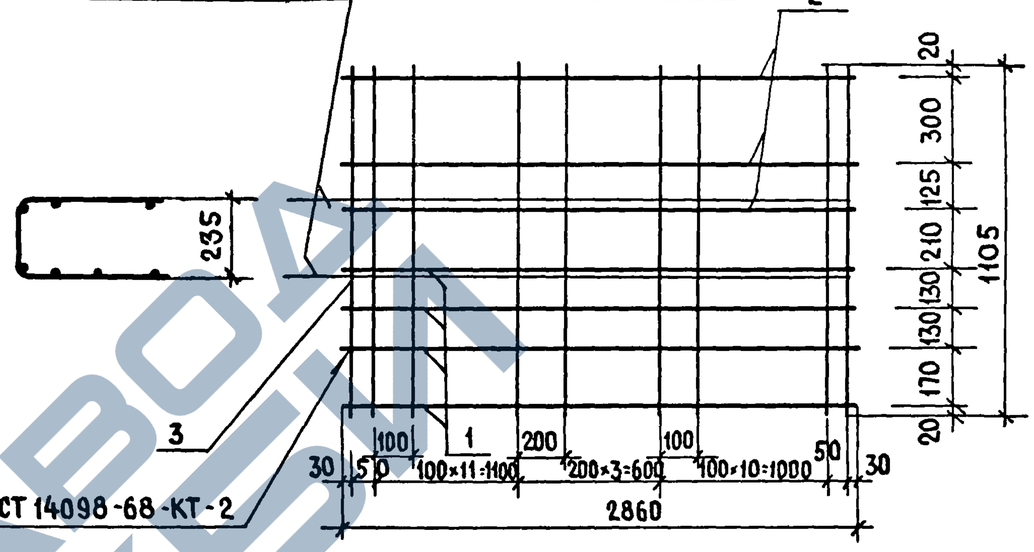

ГОСТ 14098-68-КТ-2

Формат	Зона	Поз.	Обозначение	Наименование	Кол.	Примечание
				Детали		
Б4		1		ф10 А-II ГОСТ 5781-75 ℓ=2860	4	7.06 кг
Б4		2		ф6 В-I ГОСТ 6727-53* ℓ=2860	3	1.90 кг
Б4		3		ф8 В-I ГОСТ 6727-53* ℓ=1105	27	11.78 кг

Инв. № подл. | Подпись и дата | Взамен. инв. №

1.133.1-5 вып. 5 12.140

Рук. маст.	Станишевский	
Гл. инж. маст.	Панков	
ГИП	Зыкина	
Рук. гр.	Мелюшкина	
Проверил	Гуткина	
Разраб.	Акимова	

Сетка С-20

Стадия	Масса	Масштаб
Р	20.74	1:20
Лист	Листов 1	

ЦНИИЭП жилища г. Москва

Линии сгибов

Развертка

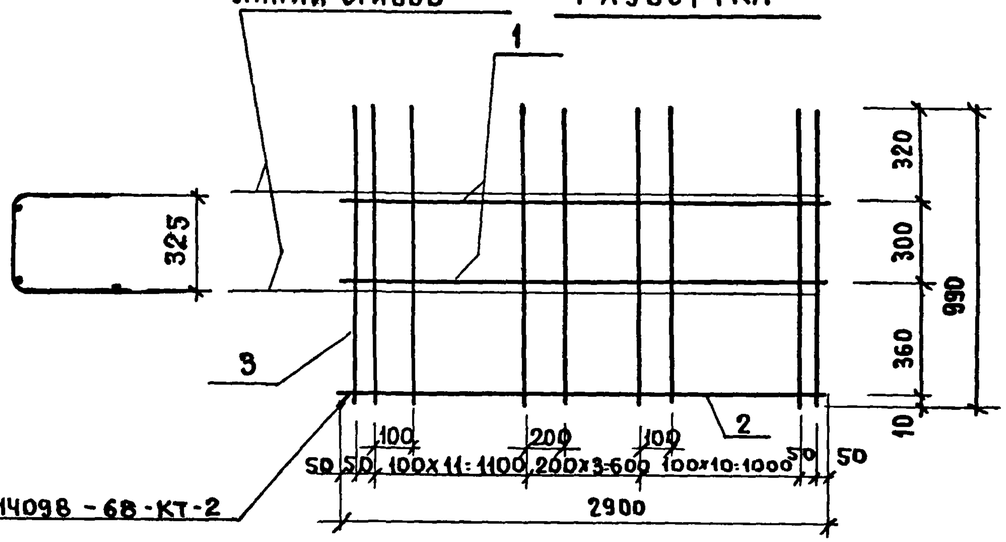

Формат	Зона	Поз.	Обозначение	Наименование	Кол.	Примечание
				Детали		
БЧ		1		ф 10 А-I ГОСТ 5781-75 ℓ=2900	2	3.58 кг
БЧ		2		ф 5 В-I ГОСТ 6727-53* ℓ=2900	1	0.45 кг
БЧ		3		ф 8 В-I ГОСТ 6727-53* ℓ=990	27	10.56 кг

Рук. маст.	Станишевский	
Гл. инж. маст.	Панков	
ГИП	Зыкина	
Рук. гр.	Мелюшкина	
Провер.	Гуткина	
Разраб.	Акимова	

1.133.1-5 вып. 5 13.130

Сетка С-21

Стадия	Масса	Масштаб
Р	14.59	1:20
Лист	Листов 1	

ЦНИИЭП жилища г. Москва

Линии сгибов

Развертка 2

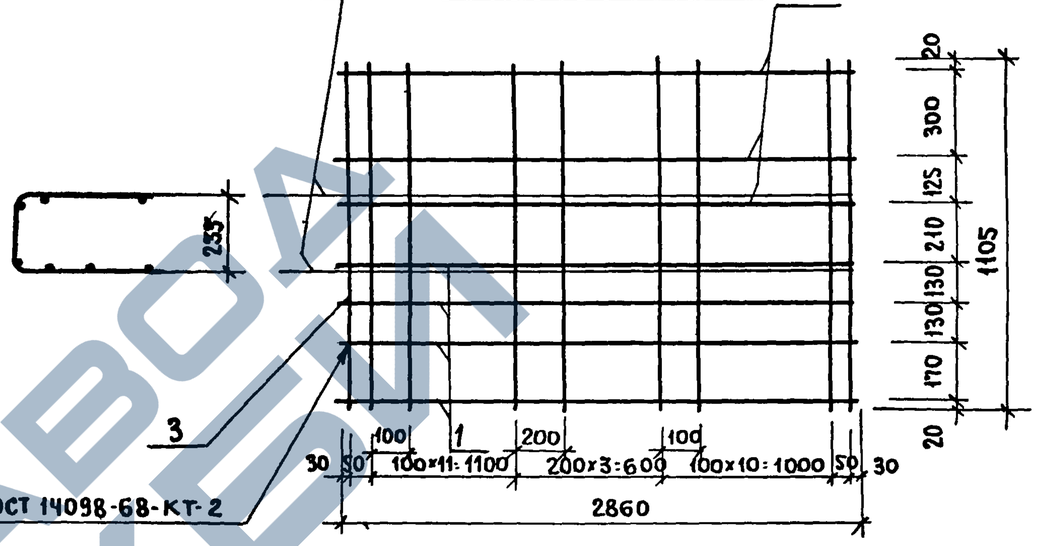

Формат	Зона	Поз.	Обозначение	Наименование	Кол.	Примечание
				Детали		
БЧ		1		ф 12 А-III ГОСТ 5781-75 ℓ=2860	4	10.16 кг
БЧ		2		ф 6 В-I ГОСТ 6727-53* ℓ=2860	3	1.90 кг
БЧ		3		ф 8 В-I ГОСТ 6727-53* ℓ=1105	27	11.78 кг

Рук. маст.	Станишевский	
Гл. инж. маст.	Панков	
ГИП	Зыкина	
Рук. гр.	Мелюшкина	
Провер.	Гуткина	
Разраб.	Акимова	

1.133.1-5 вып. 5 13.140

Сетка С-22

Стадия	Масса	Масштаб
Р	23.84	1:20
Лист	Листов 1	

ЦНИИЭП жилища г. Москва

Взамен инв. № | Подпись и дата | Инв. № подл.

Развертка

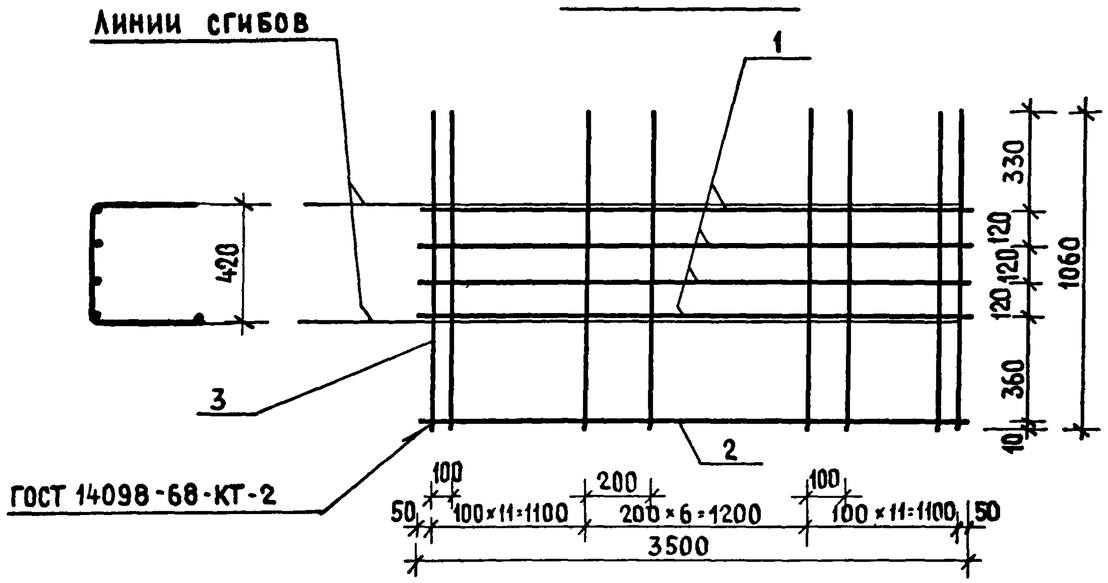

Формат	Зона	Поз	Обозначение	Наименование	Кол.	Примечание
				Детали		
Б4		1		ф 12 А-III ГОСТ 5781-75 ℓ=3500	4	12.43 кг
Б4		2		ф 6 В-I ГОСТ 6727-53* ℓ=3500	1	0.78 кг
Б4		3		ф 8 В-I ГОСТ 6727-53* ℓ=1060	29	12.14 кг

1.133.1-5 Вып. 5 14.110

Рук. маст.	Станишевский	
Гл. инж. м.	Панков	
ГИП	Зыкина	
Рук. груп.	Гуткина	
Проверил	Акимова	
Разработ.	Гуткина	

Сетка С-23

Стадия	Масса	Масштаб
Р	25.35	1:20
Лист	Листов 1	

ЦНИИЭП жилища г. Москва

Развертка

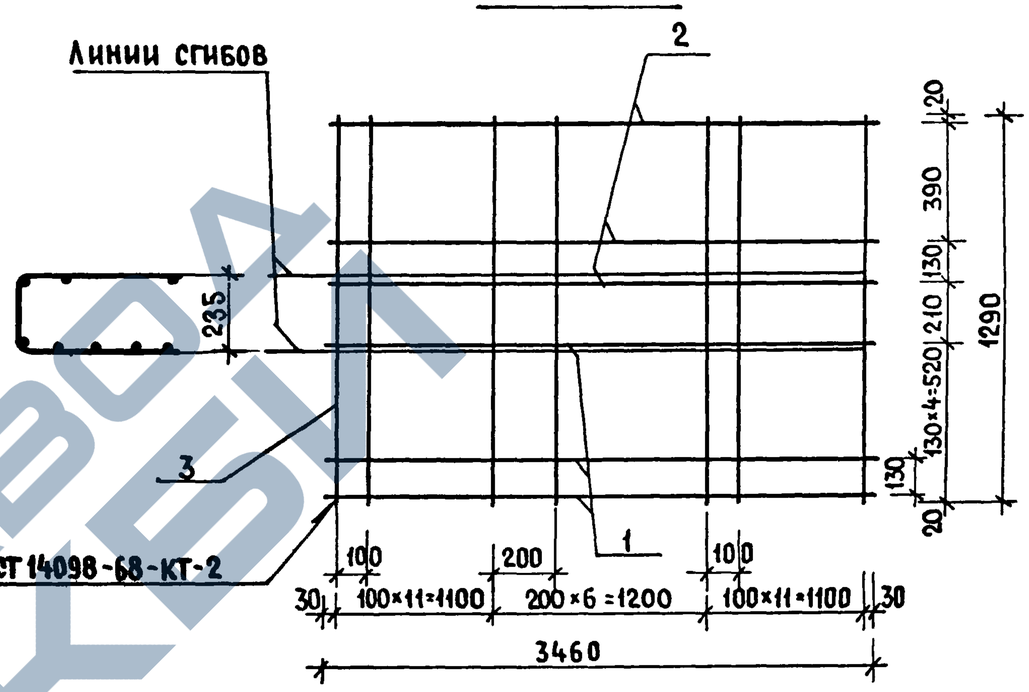

Формат	Зона	Поз	Обозначение	Наименование	Кол.	Примечание
				Детали		
Б4		1		ф 12 А-III ГОСТ 5781-75 ℓ=3460	5	15.36 кг
Б4		2		ф 6 В-I ГОСТ 6727-53* ℓ=3460	3	2.30 кг
Б4		3		ф 8 В-I ГОСТ 6727-53* ℓ=1290	29	14.78 кг

1.133.1-5 Вып. 5 14.120

Рук. маст.	Станишевский	
Гл. инж. м.	Панков	
ГИП	Зыкина	
Рук. груп.	Гуткина	
Проверил	Акимова	
Разработ.	Гуткина	

Сетка С-24

Стадия	Масса	Масштаб
Р	32.44	1:20
Лист	Листов 1	

ЦНИИЭП жилища г. Москва

Инв. № подл. | Подпись и дата | Взамен. инв. №

РАЗВЕРТКА

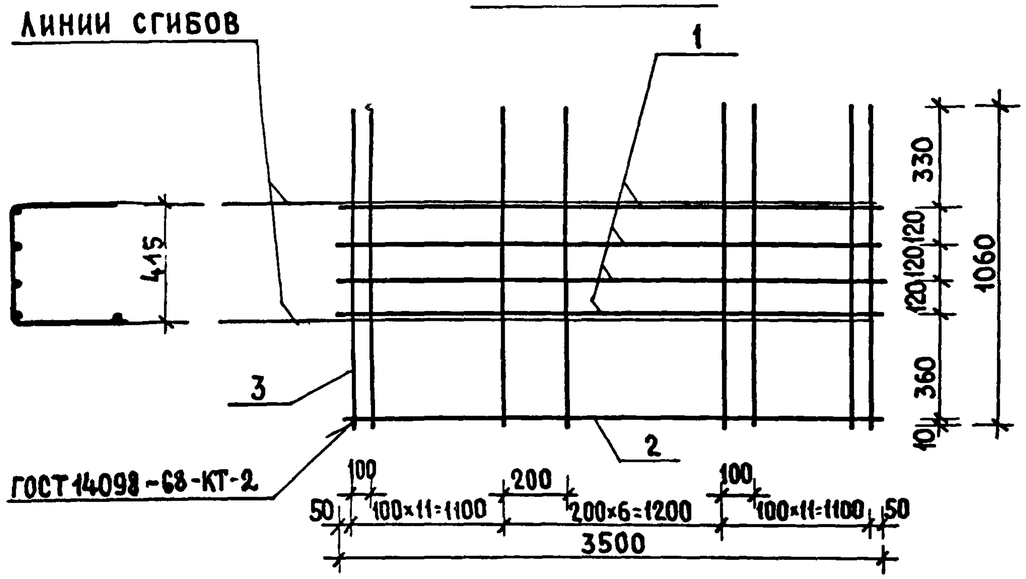

Формат	Зона	Поз.	Обозначение	Наименование	Кол.	Примечание
				Детали		
Б4		1		ф6 А-I ГОСТ 5781-75 ℓ=3500	4	3.11 кг
Б4		2		ф6 В-I ГОСТ 6727-53* ℓ=3500	1	0.78 кг
Б4		3		ф 8 В-I ГОСТ 6727-53* ℓ=1060	29	12.14 кг

Рук. маст.	Станишевский	
Гл.инж.м.	Панков	
ГИП	Зыкина	
Рук.груп	Гуткина	
Проверил	Акимова	
Разработ	Гуткина	

1.133.1-5 вып.5 15.110

Сетка С-25

Стадия	Масса	Масштаб
Р	16.03	1:20
Лист	Листов 1	

ЦНИИЭП жилища г. Москва

РАЗВЕРТКА

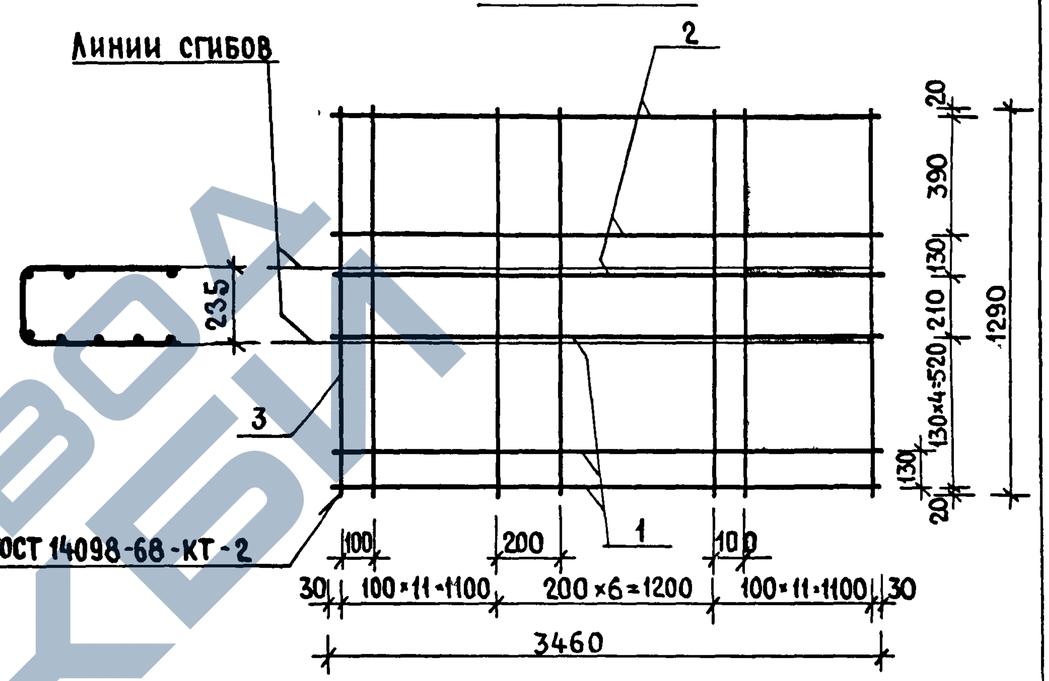

Формат	Зона	Поз.	Обозначение	Наименование	Кол.	Примечание
				Детали		
Б4		1		ф16 А-III ГОСТ 5781-75 ℓ=3460	5	27.30 кг
Б4		2		ф 6 В-I ГОСТ 6727-53* ℓ=3460	3	2.30 кг
Б4		3		ф 8 В-I ГОСТ 6727-53* ℓ=1290	29	14.78 кг

Инв.№подл. | Подпись и дата | Взамен инв.№

Рук. маст.	Станишевский	
Гл.инж.м.	Панков	
ГИП	Зыкина	
Рук.груп.	Гуткина	
Проверил	Акимова	
Разработ.	Гуткина	

1.133.1-5 вып.5 15.120

Сетка С-26

Стадия	Масса	Масштаб
Р	44.38	1:20
Лист	Листов 1	

ЦНИИЭП жилища г. Москва

ЗАВОД ЖБИ

Развертка

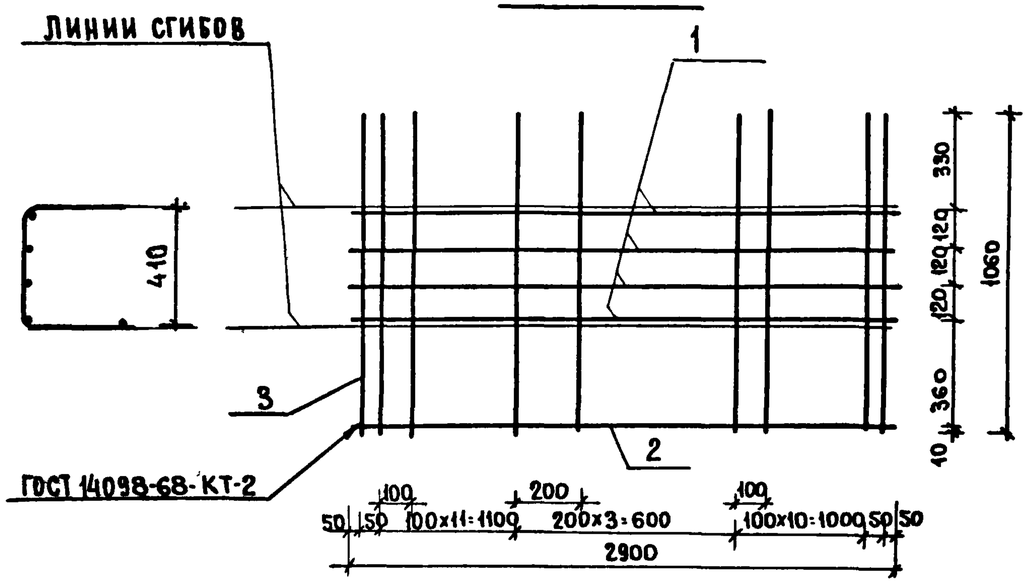

Формат	Зона	Поз.	Обозначение	Наименование	Кол.	Примечание
				Детали		
БЧ		1		ф10 А-II ГОСТ 5781-75 е=2900	4	7.16 кг
БЧ		2		ф 5 В-I ГОСТ 6727-53* е=2900	1	0.45 кг
БЧ		3		ф 6 В-I ГОСТ 6727-53* е=1060	27	6.35 кг

Рук. маст. 5	Станишевский	
Гл. инж. маст	Панков	
ГИП	Зыкина	
Рук. груп.	Гуткина	
Провер.	Акимова	
Разработ.	Гуткина	

1.133.1-5 Вып.5 16.130

Сетка С-27

Стадия	Масса	Масштаб
Р	13.96	1:20
Лист	Листов 1	

ЦНИИЭП жилища г. Москва

Инв.№ подл. | Подпись и дата | Взам.инв.№

Развертка

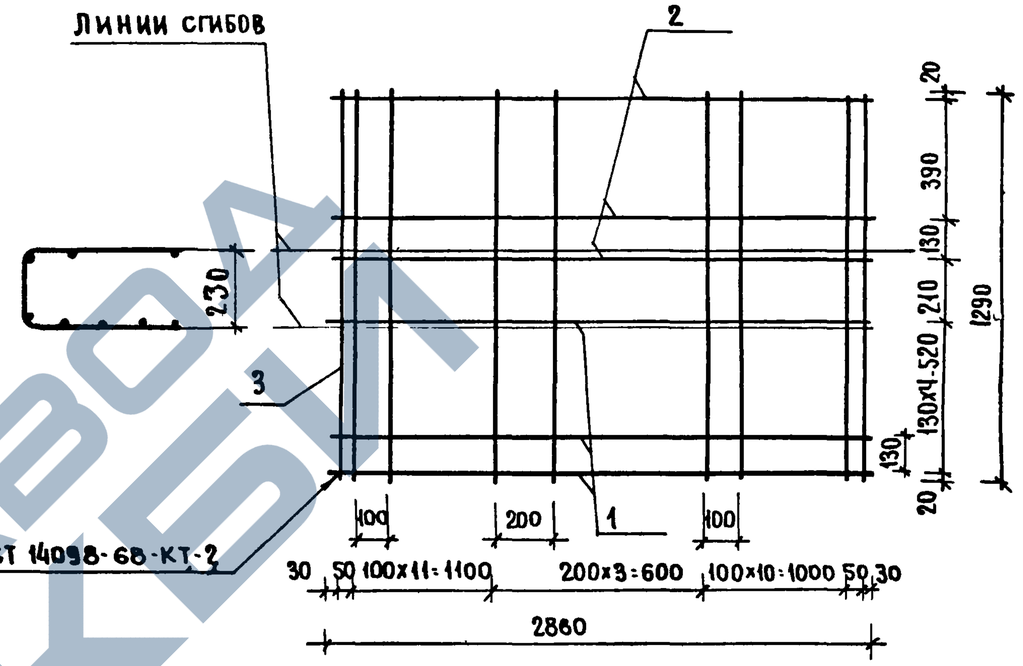

Формат	Зона	Поз.	Обозначение	Наименование	Кол.	Примечание
				Детали		
БЧ		1		ф10 А-II ГОСТ 5781-75 е=2860	5	8.82 кг
БЧ		2		ф 6 В-I ГОСТ 6727-53* е=2860	3	1.90 кг
БЧ		3		ф 6 В-I ГОСТ 6727-53* е=1290	27	7.73 кг

Рук. маст. 5	Станишевский	
Гл. инж. маст	Панков	
ГИП	Зыкина	
Рук. гр.	Гуткина	
Провер.	Акимова	
Разработ.	Гуткина	

1.133.1-5 Вып. 5 16.140

Сетка С-28

Стадия	Масса	Масштаб
Р	18.45	1:20
Лист	Листов 1	

ЦНИИЭП жилища г. Москва

https://zavodjbi.com/

РАЗВЕРТКА

ЛИНИИ СГИБОВ

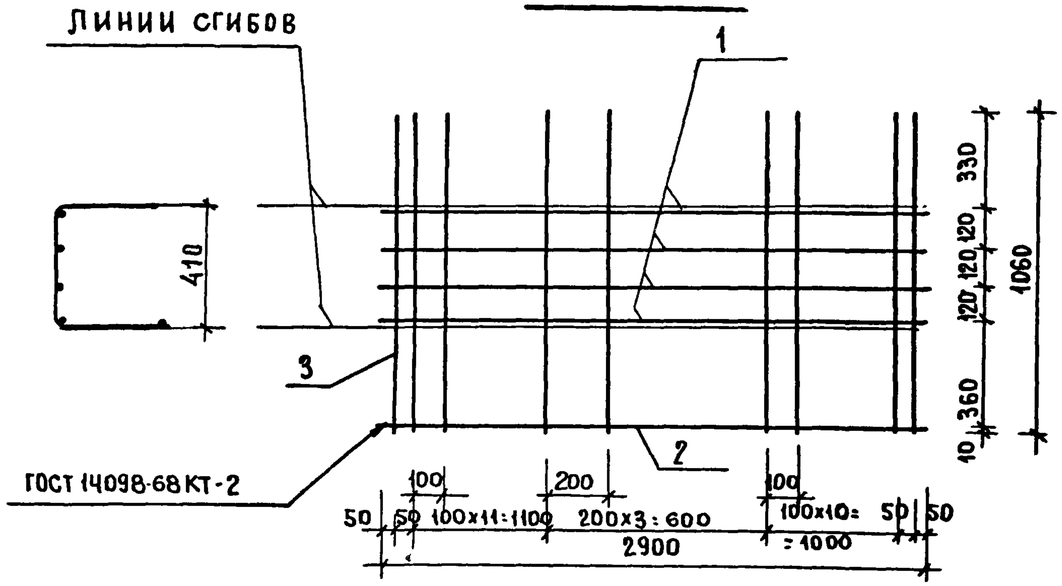

Формат	Зона	Поз.	Обозначение	Наименование	Кол.	Примечание
				Детали		
БЧ		1		ф6 А-I ГОСТ 5781-75 ℓ=2900	4	2.58 кг
БЧ		2		ф5 В-I ГОСТ 6727-53* ℓ=2900	1	0.45 кг
БЧ		3		ф6 В-I ГОСТ 6727-53* ℓ=1060	27	6.35 кг

Рук.маст.	Станишевский	1.133.1-5 Вып. 5 15.130	
Гл.инж.мас.	Панков	Сетка С-29	Стадия: Р; Масса: 9.38; Масштаб: 1:20
ГИП	Зыкина		Лист; Листов 1
Рук.груп.	Гуткина		ЦНИИЭП жилища г. Москва
Проверил	Акимова		
Разраб.	Гуткина		

РАЗВЕРТКА

ЛИНИИ СГИБОВ

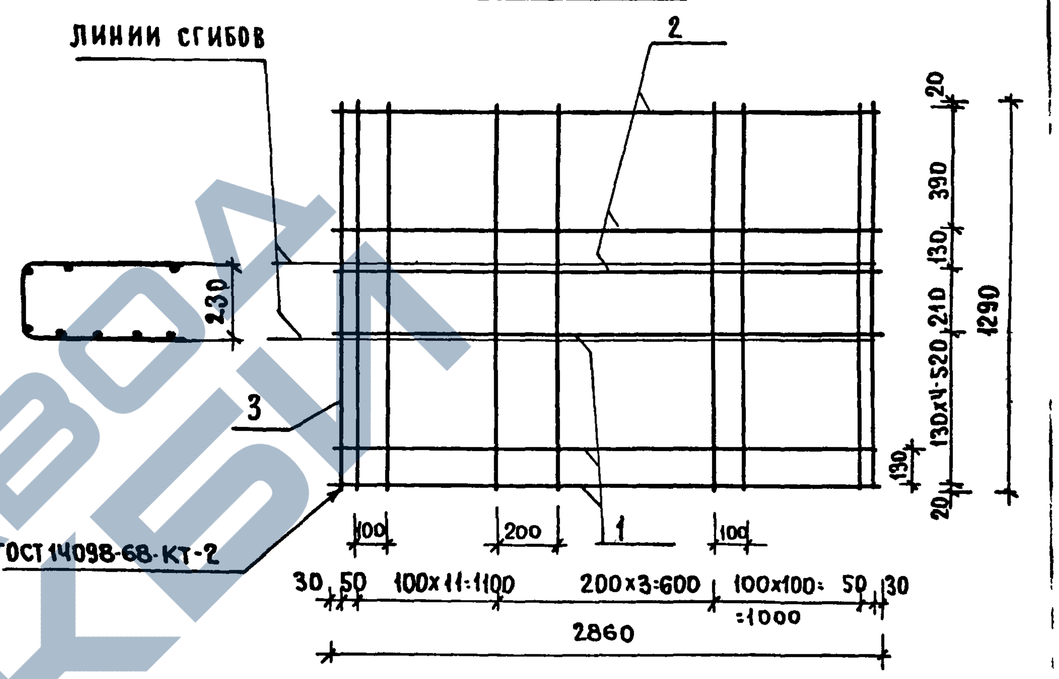

Формат	Зона	Поз.	Обозначение	Наименование	Кол.	Примечание
				Детали		
БЧ		1		ф12 А-II ГОСТ 5781-75 ℓ=2860	5	12.70 кг
БЧ		2		ф6 В-I ГОСТ 6727-53* ℓ=2860	3	1.90 кг
БЧ		3		ф6 В-I ГОСТ 6727-53* ℓ=1290	27	7.73 кг

Взамен инв.№

Подпись и дата

Инв.№ подл.

Рук.маст.	Станишевский	1.133.1-5 Вып. 5 15.140	
Гл.инж.мас.	Панков	Сетка С-30	Стадия: Р; Масса: 22.33; Масштаб: 1:20
ГИП	Зыкина		Лист; Листов 1
Рук.груп.	Гуткина		ЦНИИЭП жилища г. Москва
Провер.	Акимова		
Разработ.	Гуткина		

https://zavodjbi.com/

Формат	Зона	Поз.	Обозначение	Наименование	Кол.	Примечание
				Документация		
11			1.133.1-5 вып.5 16. 010 СБ	Сборочный чертеж		
				Детали		
БЧ		1		ф12AI ГОСТ 5781-75 ℓ=2000	1	1.78кг
БЧ		2		ф12AI ГОСТ 5781-75 ℓ=2325	1	2.07кг
БЧ		3		ф 12AI ГОСТ 5781-75 ℓ=700	1	0.62кг
БЧ		4		ф 12AI ГОСТ 5781-75 ℓ=500	1	0.45кг
БЧ		5		ф 10AI ГОСТ 5781-75 ℓ=245	2	0.30кг
БЧ		6		ф 4 BI ГОСТ 6727-53* ℓ=240	9	0.21кг
БЧ		7		ф 4 BT ГОСТ 6727-53* ℓ=150	1	0.02кг
БЧ		8		-140×6; ГОСТ 103-57* ℓ=60	2	0.79кг
БЧ		9		-100×6; ГОСТ 103-57* ℓ=50	2	0.47кг
			Различия исполнений — по сборочному чертежу			

Рук. мас.№5	Станишевский		
Гл. инж. мас	Панков		
ГИП	Зыкина		
Рук. гр.	Мелюшкина		
Провер.	Гуткина		
Разраб.	Осина		

1.133.1-5 вып.5 16.010

Сетка. С-31, С-31Л

Стадия	Лист	Листов
Р		1

ЦНИИЭП жилища г. Москва

1.133.1-5 вып.5 16. 010 (С-31)

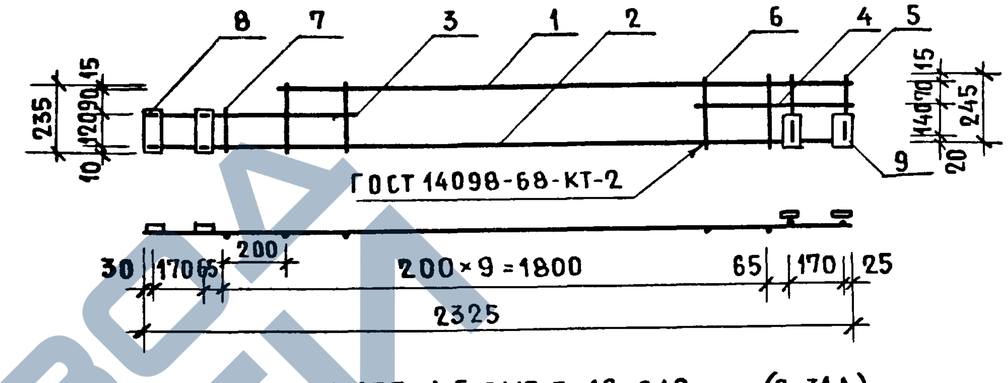

1.133.1-5 вып.5 16. 010 (С-31Л)

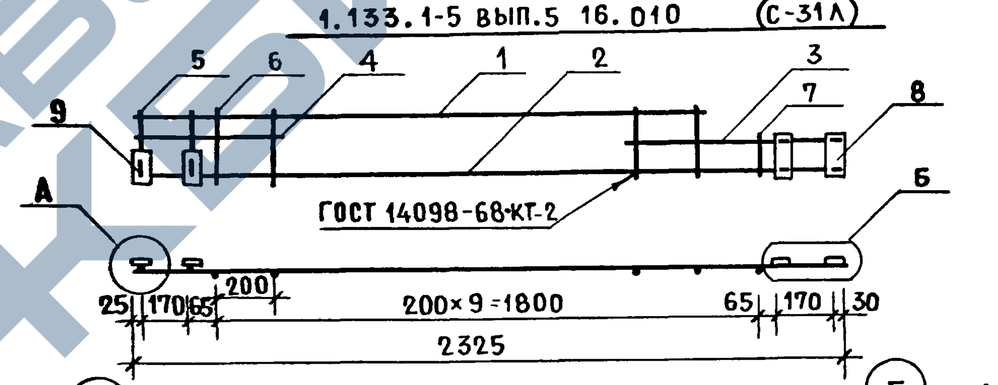

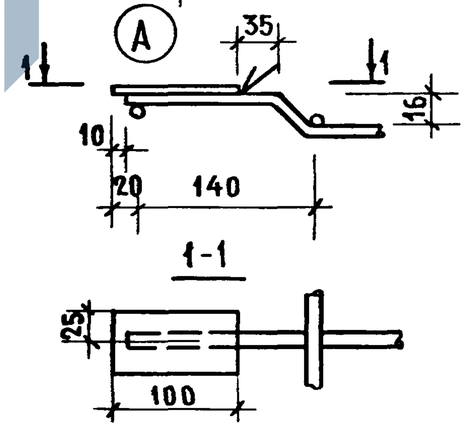

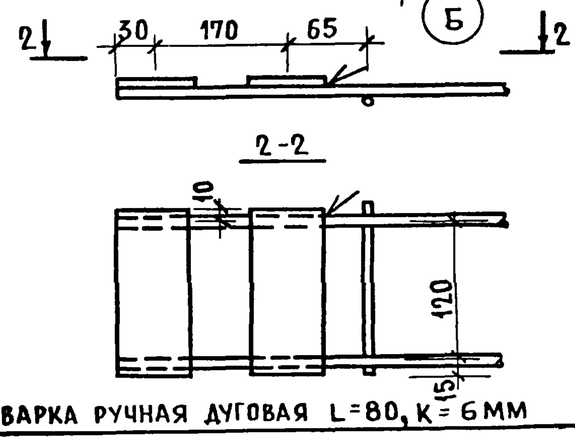

Сварка ручная дуговая L=80, K=6мм

Взамен инв.№

Подпись и дата

Инв.№ подл.

Рук. мас.№5	Станишевский		
Гл. инж. мас	Панков		
ГИП	Зыкина		
Рук. гр. инж.	Мелюшкина		
Провер.	Гуткина		
Разраб.	Осина		

1.133.1-5 вып.5 16. 010 СБ

Сетка (С-31, С-31Л) Сборочный чертеж

Стадия	Масса	Масштаб
Р	6.71	1:20
Лист	Листов 1	

ЦНИИЭП жилища г. Москва

Формат	Зона	Поз.	Обозначение	Наименование	Кол.	Примечание
				Документация		
11			1.133.1-5 вып. 5 16.020 СБ	Сборочный чертеж		
				Детали		
БЧ		1		ф6 AI ГОСТ 5781-75 ℓ=2460	2	1.08 кг
БЧ		2		ф6 AI ГОСТ 5781-75 ℓ=2040	2	0.91 кг
БЧ		3		ф4 BI ГОСТ 6727-53* ℓ=320	9	0.28 кг
БЧ		4		ф4 BI ГОСТ 6727-53* ℓ=220	4	0.09 кг

Различия исполнений - по сборочному чертежу

Рук. М.N5	Станишевский	
Гл. инж. М	Панков	
ГИП	Зыкина	
Рук. гр.	Мелюшкина	
Провер.	Гуткина	
Разраб.	Осина	

1.133.1-5 вып. 5 16.020

Сетка С-32, С-32 л

Стадия	Лист	Листов
Р		1

ЦНИИЭП жилища г. Москва

Рис. 1

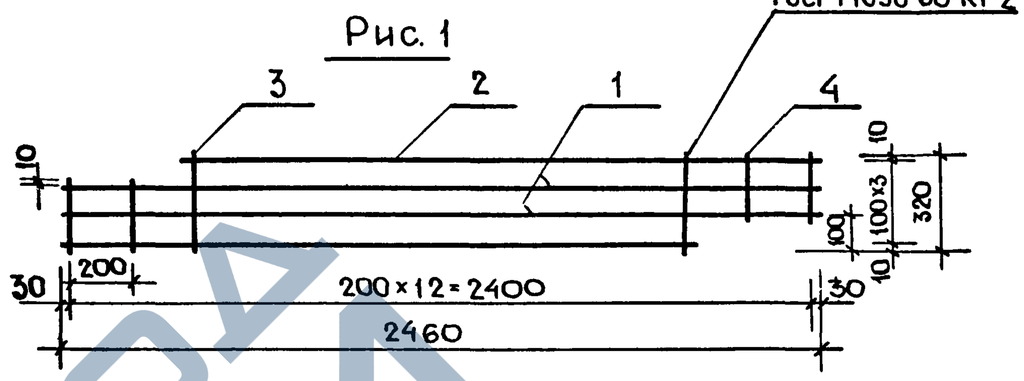

Рис. 2

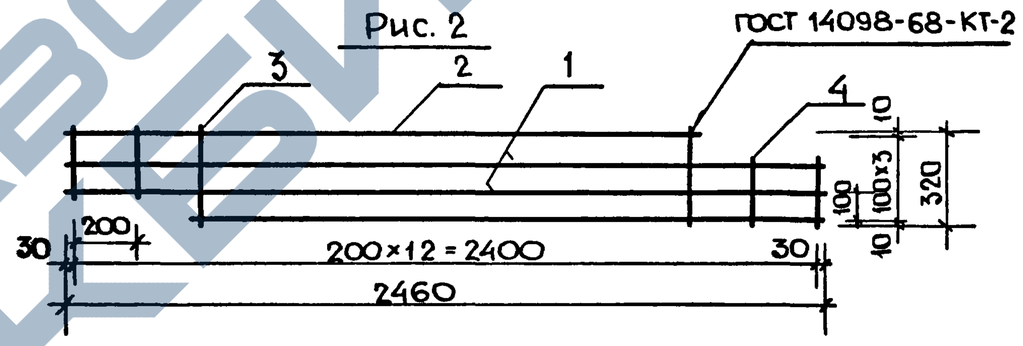

Обозначение	Марка	Рис.
1.133.1-5 вып. 5 16.020	С-32	1
-01	С-32 л	2

Инв. № подл. | Подпись и дата | Взам. инв. №

1.133.1-5 вып. 5 16.020 СБ

Рук. М.N5	Станишевский	
Гл. инж. М.	Панков	
ГИП	Зыкина	
Рук. гр.	Мелюшкина	
Провер.	Гуткина	
Разраб.	Осина	

Сетка (С-32, С-32 л) Сборочный чертеж

Стадия	Масса	Масштаб
Р	2.36	1:20

Лист | Листов 1

ЦНИИЭП жилища г. Москва

ЗАВОД ЖБИ

Формат	Зона	Поз.	Обозначение	Наименование	Кол.	Примечание
				Документация		
11			1.133.1-5 вып.5.17.010 СБ	сборочный чертеж		
				Детали		
БЧ		1		ф12 AI ГОСТ 5781-75 ℓ=2000	2	3.55 кг
БЧ		2		ф12 AI ГОСТ 5781-75 ℓ=730	2	1.30 кг
БЧ		3		ф10 AI ГОСТ 5781-75 ℓ=335	2	0.41 кг
БЧ		4		ф10 AI ГОСТ 5781-75 ℓ=235	2	0.29 кг
БЧ		5		ф4 BI ГОСТ 6727-53 ℓ=340	8	0.27 кг
БЧ		6		-100×6 ГОСТ 103-57* ℓ=50	4	0.94 кг
			Различия исполнений — по сборочному чертежу			

1.133.1-5 вып.5 17.010 (С-33)

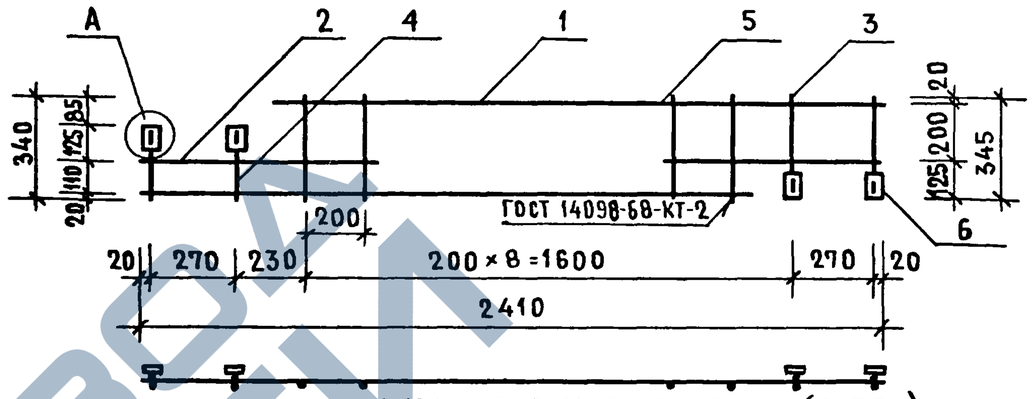

1.133.1-5 вып.5 17.010 (С-33л)

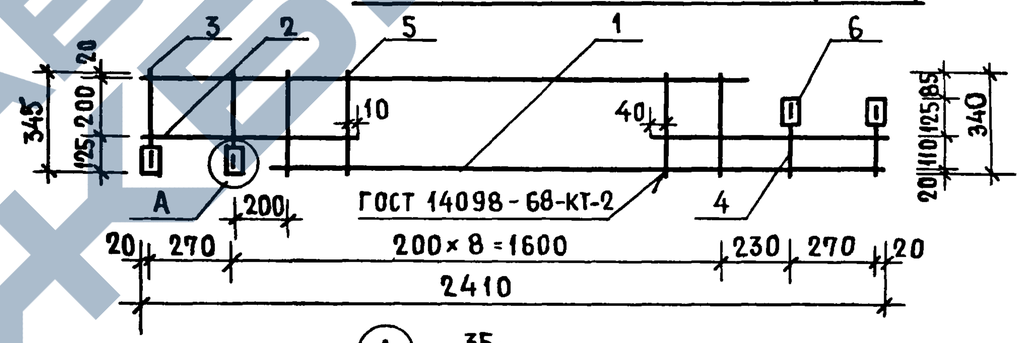

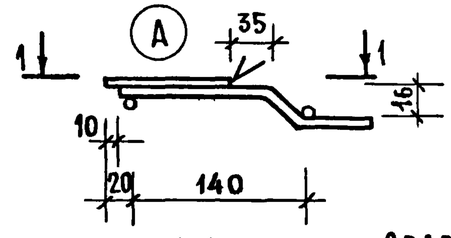

1-1

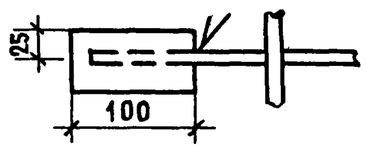

Сварка ручная дуговая
L=80, K=6мм

Рук.мас.№5	Станишевский		
Гл.инж.мас.	Панков		
ГИП	Зыкина		
Рук.гр.	Мелюшкина		
Провер.	Гуткина		
Разраб.	Осина		

1.133.1-5 вып.5 17.010

Сетка С-33, С-33л

Стадия	Лист	Листов
Р		1

ЦНИИЭП жилища г. Москва

Инв.№ подл. | Подпись и дата | Взам.инв.№

Рук.мас.№5	Станишевский	
Гл.инж.№5	Панков	
ГИП	Зыкина	
Рук.гр.	Мелюшкина	
Провер.	Гуткина	
Разраб.	Осина	

1.133-1-5 вып.5 17.010 СБ

Сетка (С-33, С-33л) сборочный чертеж

Стадия	Масса	Масштаб
Р	6.76	1:20
Лист	Листов 1	

ЦНИИЭП жилища г. Москва

Формат	Зона	Поз.	Обозначение	Наименование	Кол.	Примечание
				Документация		
11			1.133.1-5 вып. 5 17.020 СБ	Сборочный чертеж		
				Детали		
БЧ		1		ф6 AI ГОСТ 5781-75 ℓ=2560	3	1.71 кг
БЧ		2		ф6 AI ГОСТ 5781-75 ℓ=2040	2	0.91 кг
БЧ		3		ф4 BI ГОСТ 6727-53* ℓ=460	8	0.36 кг
БЧ		4		ф4 BI ГОСТ 6727-53* ℓ=340	6	0.20 кг
			Различия	исполнений - по		
			сборочному	чертежу		

Рук.М. 5	Станишевский	
Гл.инж.м.	Панков	
ГИП	Зыкина	
Рук.гр.	Мелюшкина	
Провер.	Гуткина	
Разраб.	Осина	

1.133.1-5 вып. 5 17.020

Сетка С-34, С-34 л

Стадия	Лист	Листов
Р		1

ЦНИИЭП жилища г. Москва

ГОСТ 14098-68-КТ-2

Рис. 1

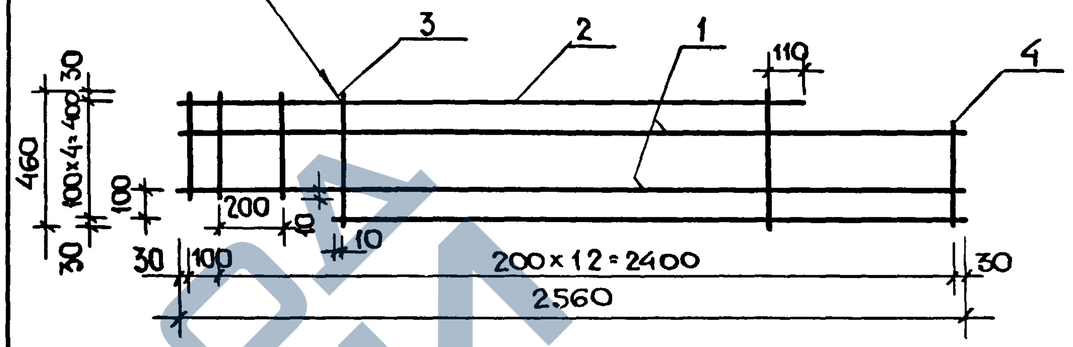

Рис. 2

ГОСТ 14098-68-КТ-2

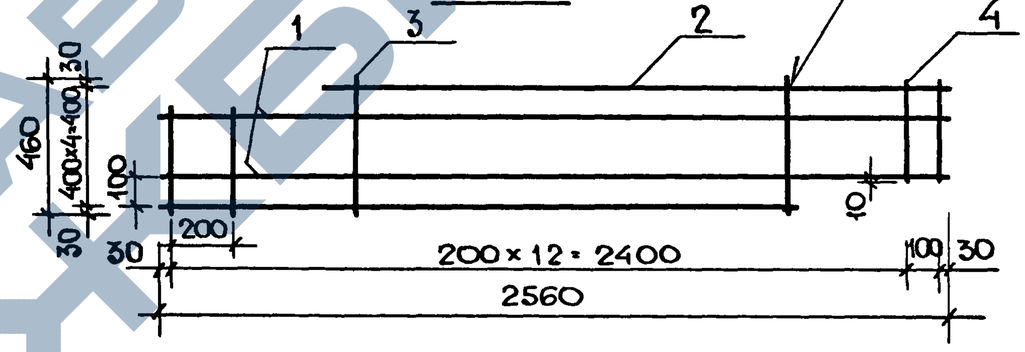

Обозначение	Марка	Рис.
1.133.1-5 вып.5 17.020	С-34 л	1
-01	С-34	2

Инв.№ подл. | Подпись и дата | Взам. инв.№

Рук.М.№5	Станишевский	
Гл.инж.м.	Панков	
ГИП	Зыкина	
Рук.гр.	Мелюшкина	
Провер.	Гуткина	
Разраб.	Осина	

1.133.1-5 вып. 5 17.020 СБ

Сетка (С-34, С-34 л) Сборочный чертеж

Стадия	Масса	Масштаб
Р	3.18	1:20
Лист	Листов 1	

ЦНИИЭП жилища г. Москва

Формат	Зона	Поз	Обозначение	Наименование	Кол.	Примечание
				Документация		
11			1.133.1-5 вып. 5 18.010 СБ	Сборочный чертеж		
				Детали		
БЧ		1		Ф12 AI ГОСТ 5781-75 ℓ= 2000	2	3.55 кг
БЧ		2		Ф12 AI ГОСТ 5781-75 ℓ=795	2	1,41 кг
БЧ		3		Ф10 AI ГОСТ 5781-75 ℓ=435	2	0.54 кг
БЧ		4		Ф 10 AI ГОСТ 5781-75 ℓ-325	2	0.40 кг
БЧ		5		Ф 4 BI ГОСТ 6727-53* ℓ-420	8	0.33 кг
БЧ		6		-100×6 ГОСТ 103-57* ℓ-50	4	0.94 кг
			Различия исполнений — по			
			сборочному	чертежу		

Рук.м. 5	Станишевский		
Гл.инж.м.	Панков		
ГИП	Зыкина		
Рук.гр.	Мелюшкина		
Провер.	Гуткина		
Разраб.	Осина		

1.133.1-5 вып. 5. 18.010

Сетка С-35, С-35 Л

Стадия	Лист	Листов
Р		1

ЦНИИЭП жилища г. Москва

1.133.1-5 вып. 5. 18.010 (С-35)

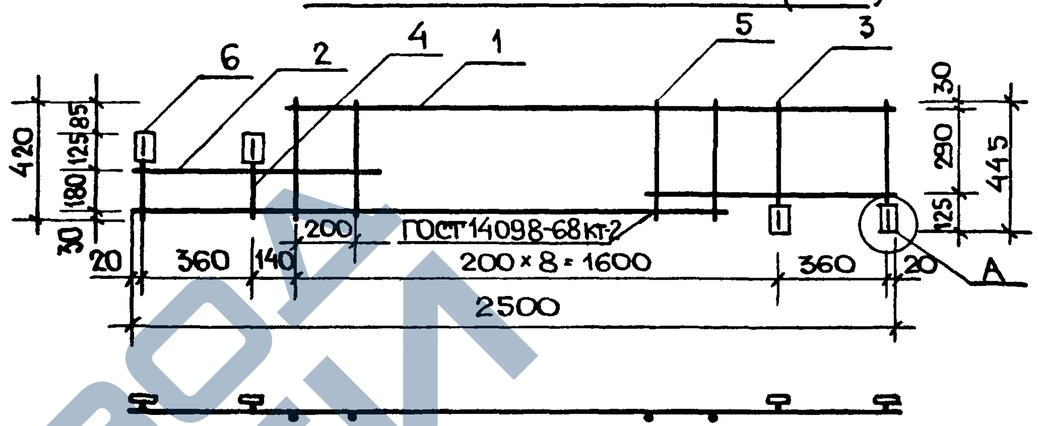

ГОСТ 14098-68-кт-2

1.133.1-5 вып. 5 18.010 (С-35Л)

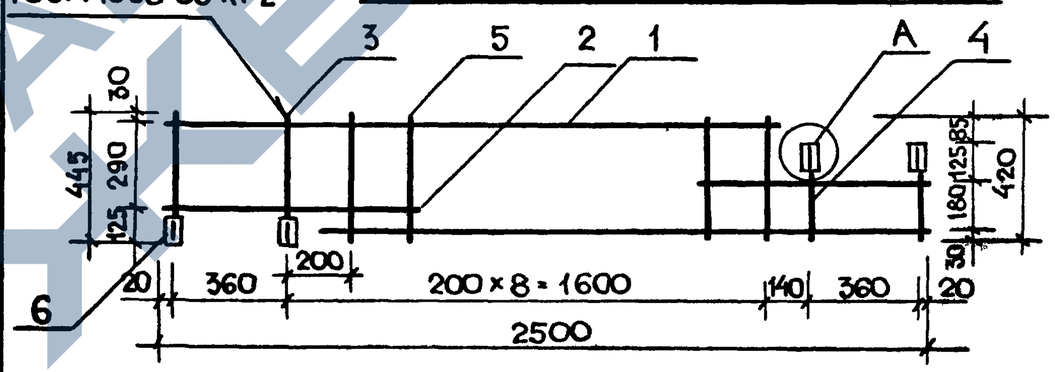

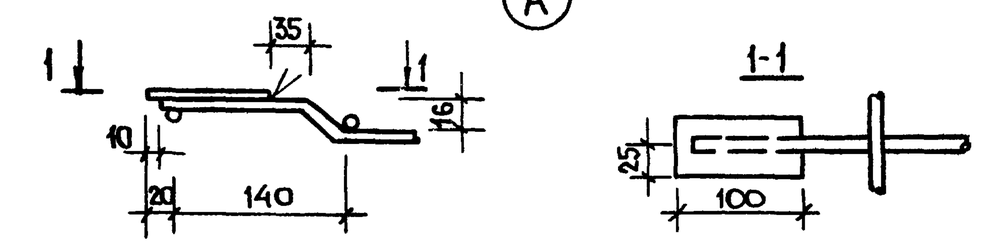

Сварка ручная дуговая L=80, K=6 мм

Взам. инв. N | Подпись и дата | Инв. N подл.

Рук.м. N5	Станишевский		
Гл.инж.м.	Панков		
ГИП	Зыкина		
Рук.гр.	Мелюшкина		
Провер	Гуткина		
Разраб	Осина		

1.133.1-5 вып. 5 18.010 СБ

Сетка (С-35, С-35Л) Сборочный чертеж

Стадия	Масса	Масштаб
Р	7.17	1:20
Лист	Листов 1	

ЦНИИЭП жилища г. Москва

https://zavodjbi.com/

Формат	Зона	Поз.	Обозначение	Наименование	Кол.	Примечание
				Документация		
11			1.133.1-5 вып.5 18.020сб	Сборочный чертеж		
				Детали		
БЧ		1		ф6 AI ГОСТ 5781-75 ℓ=2660	4	2.37 кг
БЧ		2		ф6 AI ГОСТ 5781-75 ℓ=2040	2	0.91 кг
БЧ		3		ф4 BI ГОСТ 6727-53* ℓ=560	8	0.44 кг
БЧ		4		ф4 BI ГОСТ 6727-53* ℓ=440	6	0.26 кг
			Различия исполнений - по сборочному чертежу			

Рис.1

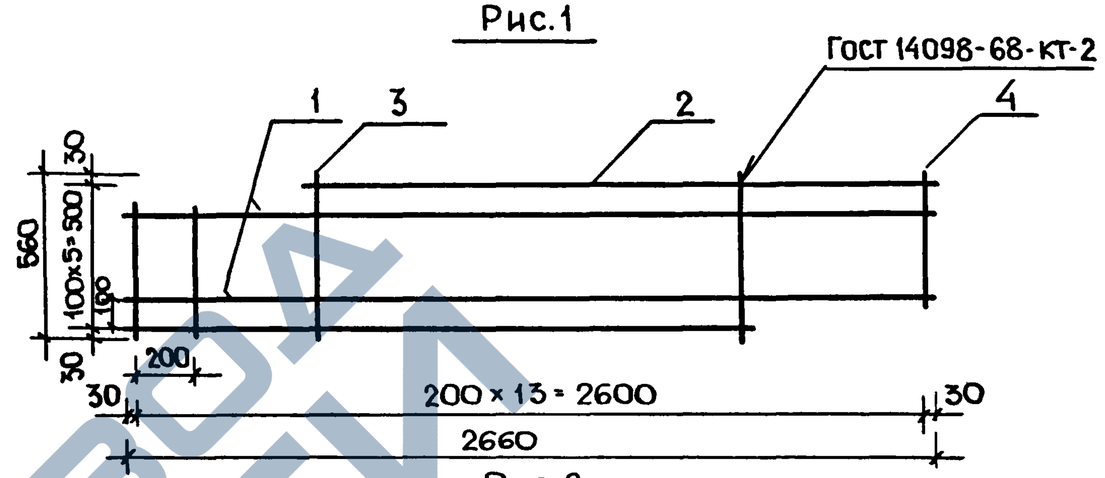

Рис.2

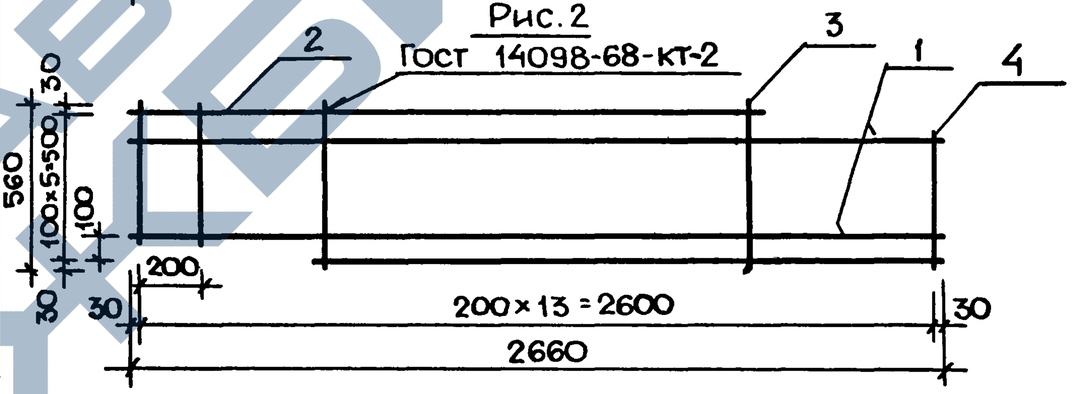

Обозначение	Марка	Рис.
1.133.1-5 вып.5 18.020	С-36	1
-01	С-36л	2

Рук.М.№5	Станишевский	
Гл.инж.М	Панков	
ГИП	Зыкина	
Рук.гр.	Мелюшкина	
Провер	Гуткина	
Разраб	Осина	

1.133.1-5 вып. 5 18.020

Сетка С-36, С-36л

Стадия	Лист	Листов
Р		1

ЦНИИЭП жилища г. Москва

Рук.М.№5	Станишевский	
Гл.инж.М	Панков	
ГИП	Зыкина	
Рук.гр.	Мелюшкина	
Провер.	Гуткина	
Разраб	Осина	

1.133.1-5 вып.5 18.020 СБ

Сетка (С-36, С-36л) Сборочный чертеж

Стадия	Масса	Масшта
Р	3.98	1:20
Лист	Листов 1	

ЦНИИЭП жилища г. Москва

Инв.№ подл. | Подпись и дата | Взам. инв.№

ЗАВОД КЕВИ

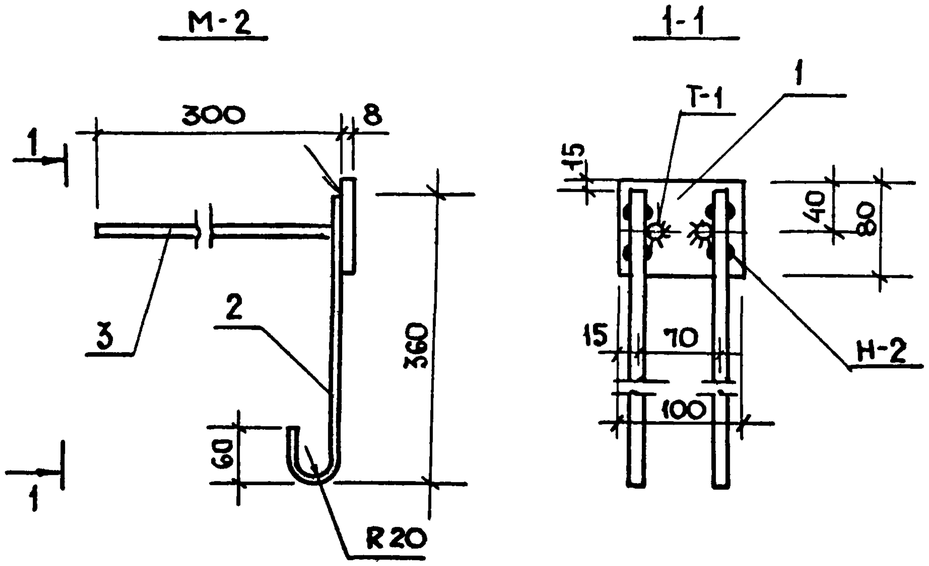

Сварные швы по ГОСТ 19292-73

Формат	Зона	Поз.	Обозначение	Наименование	Кол.	Примечание
				Детали		
Б4		1		-100×8 ГОСТ 103-76 ℓ=80	1	0.50 кг
Б4		2		ф10 А-I ГОСТ 5781-75 ℓ=400	2	0.49 кг
Б4		3		ф10 А-II ГОСТ 5781-75 ℓ=300	2	0.37 кг

1.133.1-5 вып. 5 09.010

Рук.М.5	Станишевский	
Гл.инж.м	Панков	
ГИП	Зыкина	
Рук.гр.	Мелюшкина	
Провер	Гуткина	
Разраб.	Осина	

Изделие закладное М-2

Стадия	Масса	Масштаб
Р	1.36	1:5
Лист	Листов 1	

ЦНИИЭП жилища г. Москва

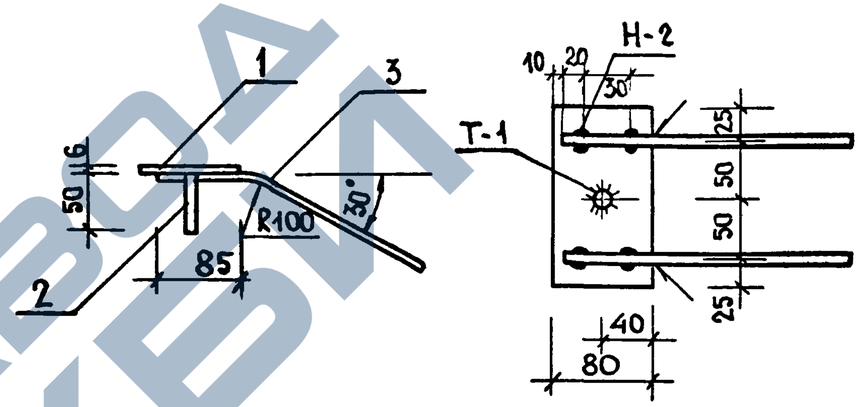

Сварные швы по ГОСТ 19292-73

Формат	Зона	Поз.	Обозначение	Наименование	Кол.	Примечание
				Детали		
Б4		1		-150×80×6 ГОСТ 103-76	1	0.57 кг
Б4		2		ф10 А-II ГОСТ 5781-75 ℓ=50	1	0.03 кг
Б4		3		ф10 А-II ГОСТ 5781-75 ℓ=230	2	0.28 кг

Инв.№ подл. | Подпись и дата | Взам.инв.№

1.133.1-5 вып. 5 16.010

Рук.М.5	Станишевский	
Гл.инж.м	Панков	
ГИП	Зыкина	
Рук.гр.	Мелюшкина	
Провер.	Гуткина	
Разраб	Осина	

Изделие закладное М-4

Стадия	Масса	Масштаб
Р	0.88	1:5
Лист	Листов 1	

ЦНИИЭП жилища г. Москва

https://zavodjbi.com/

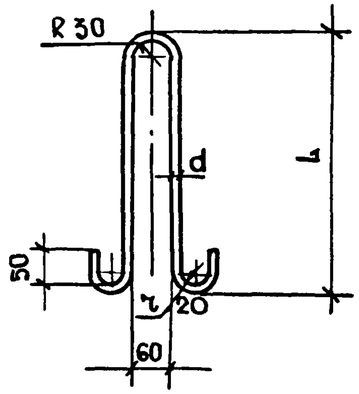

Обозначение	Марка	Диаметр класс стали	L, мм	Развернутая длина, мм.	Масса, кг
1.133.1-5 вып. 5 01.001	П-1	ф 8 А-I	350	880	0,35
-01	П-3	ф 12 А-I	500	1150	1.02
-02	П-4	ф 12 А-II	500	1150	1.02
-03	П-5	ф 10 А-I	430	1010	0.62
-04	П-7	ф 10 А-II	430	1010	0.62

Рук.М.№5	Станишевский	
Гл.инж.м.	Панков	
ГИП	Зыкина	
Рук.гр.инж	Мелюшкина	
Пров.	Гуткина	
Разраб.	Мелюшкина	

1.133.1-5 вып.5 01.001

Петля строповочная
П-1, П-3, П-4, П-5, П-7

Стадия	Масса	Масштаб
Р	см. табл.	

Лист | Листов 1

Арматурная сталь ГОСТ 5781-75 кл. А-II марки 10ГТ и кл А-I марок В ст.3 сп 2 и В ст 3 пс 2

ЦНИИЭП жилища г. Москва

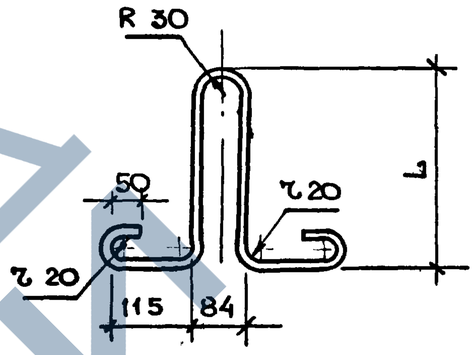

Обозначение	Марка	Диаметр класс стали	L, мм	Развернутая длина, мм	Масса, кг
1.133.1-5 вып. 5 09.001	П-6	ф 10 А-I	315	1010	0.62
-01	П-8	ф 12 А-I	380	1150	1.02
-02	П-9	ф 8 А I	280	880	0.35
-03	П-10	ф 12 А-I	330	1060	0.95

Взамен инв.№ | Подпись и дата | Инв.№ подл.

Рук.М 5	Станишевский	
Гл.инж.м	Панков	
ГИП	Зыкина	
Рук.гр.инж	Мелюшкина	
Пров.	Гуткина	
Разраб.	Осина	

1.133.1-5 вып. 5 09.001

Петля строповочная
П-6, П-8, П-9, П-10

Стадия	Масса	Масштаб
Р	см. табл.	1:10

Лист | Листов 1

Арматурная сталь ГОСТ 5781-75 класс А-I марок В ст.3 сп 2 В ст 3 пс 2

ЦНИИЭП жилища г. Москва

https://zavodpi.com/

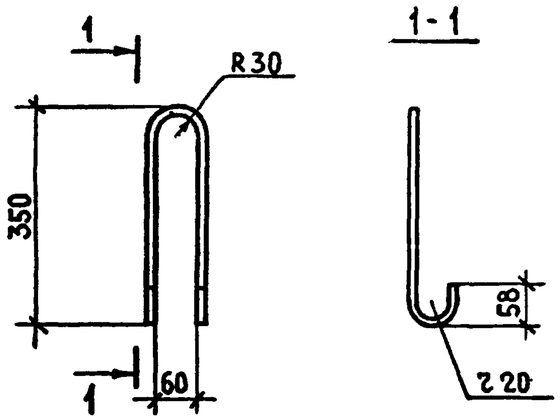

Длина развернутая - 880 мм.

Рук. м. 5	Станишевский		
Гл. инж. м	Панков		
ГИП	Зыкина		
Рук. гр. инж	Мелюшкина		
Пров.	Гуткина		
Разраб	Осина		

1.133.1-5 вып.5 08.001

Петля строповочная П-2

Арматурная сталь ГОСТ 5781-75 кл. А-I-8 марки Вст3пс2

Стадия	Масса	Масштаб
Р	0.35	1:10
Лист	Листов 1	

ЦНИИЭП жилища г. Москва

Инв. № подл. | Подпись и дата | Взам. инв. №

Стадия	Масса	Масштаб
Лист	Листов	

ЦНИИЭП жилища г. Москва